https://zavodjbi.com/

ТИПОВЫЕ КОНСТРУКЦИИ, ИЗДЕЛИЯ И УЗЛЫ

СЕРИЯ 1.020.1-6СП

ДОПОЛНИТЕЛЬНЫЕ ИЗДЕЛИЯ НУЛЕВОГО ЦИКЛА К КАРКАСУ 1.020.1-2С/89 ДЛЯ ПРОСАДОЧНЫХ ГРУНТОВ

(ДЛЯ ОБЩЕСТВЕННЫХ ЗДАНИЙ)

ВЫПУСК 2-3

КОЛОННЫ СЕЧЕНИЕМ 400 Х 400 ММ. ДЕТАЛИ.

РАБОЧИЕ ЧЕРТЕЖИ

1990-06
Цена 2-20

https://zavodjbi.com/

https://zavodjbi.com/

ТИПОВЫЕ КОНСТРУКЦИИ, ИЗДЕЛИЯ И УЗЛЫ

СЕРИЯ 1.020.1-6СП

ДОПОЛНИТЕЛЬНЫЕ ИЗДЕЛИЯ НУЛЕВОГО ЦИКЛА К КАРКАСУ 1.020.1-2С/89 ДЛЯ ПРОСАДОЧНЫХ ГРУНТОВ

(ДЛЯ ОБЩЕСТВЕННЫХ ЗДАНИЙ)

ВЫПУСК 2-3

КОЛОННЫ СЕЧЕНИЕМ 400 Х 400 ММ. ДЕТАЛИ.

РАБОЧИЕ ЧЕРТЕЖИ

РАЗРАБОТАН:
ИНСТИТУТОМ ТАШЗНИИЭП

ГЛАВНЫЙ ИНЖЕНЕР ИНСТИТУТА Л.А. МУХАМЕДШИН

НАЧАЛЬНИК ОТДЕЛА С.Н. ТУРСУНБАЕВА

ГЛАВНЫЙ ИНЖЕНЕР ПРОЕКТА Я.З. ГИЛЬМАН

ТЕХНИЧЕСКИЕ РЕШЕНИЯ
УТВЕРЖДЕНЫ ГОСКОМАРХИТЕКТУРЫ
12.07.89 ПИСЬМО N ЮШ-2-1170.
РАБОЧИЕ ЧЕРТЕЖИ ВВЕДЕНЫ
В ДЕЙСТВИЕ ТАШЗНИИЭП
ПРИКАЗ N 21-тп ОТ 20.09.89

https://zavodjbi.com/

https://zavodjbi.com/

Обозначение	Наименование	Стр.
000	Содержание	2
000ТТ	Технические требования	3
001	Узел опалубочный А, Х.	4
002	Узел опалубочный Б	5
003	Узел опалубочный В	6
004	Узел опалубочный Г, ГН	7
005	Узел армирования Д	8
006	Узел армирования Е	9
007	Узел армирования Ж	10
008	Узел армирования И	11
009	Узел армирования К, КН	12
010	Узел армирования Л, ЛН	13
011	Узел армирования М	14
012	Узел армирования Н	15
013	Узел армирования П	16
014	Узел армирования Р	17
015	Узел армирования С, СН	18
016	Узел армирования Т, ТН	19
017	Узел армирования Ф	20
018	Узел армирования Ц	21
019	Узел армирования Ш	22
020	Узел армирования Щ	23
021	Узел армирования Э, ЭН	24
022	Узел армирования Ю, ЮН	25
023	Узел армирования Я.	26
024	Узлы установки закладных	27
	изделий МН15, МН17, МН24, МН25	
	для колонн типа 2К, 3К, 5К, 5КН	

Вып. 2-3

Т.К. 1.020.1-6сп

Инв.№ подл. | Подпись и дата | Взам. инв.№

Разраб	Барнакова		08.89	1.020.1-6сп.2-3 000
ГИП	Гильман		08.89	Содержание
Гл.спец	Горбацкий		08.89	Стадия: Р; Лист: ; Листов: 1
Нач.отд	Турсунбаев		08.89	ТашЗНИИЭП
Н.контр.	Ременник		08.89	

Формат А3

https://zavodjbi.com/

1.1 Серия 1.020.1-6сп Вып 2-3 содержит рабочие чертежи фундаментов и арматурных узлов колонн сечением 400х400 мм
Данным альбомом необходимо пользоваться совместно с альбомами серии 1.020.1-6сп вып. 2-1, 2-2

1.2 Узлы армирования колонн условно показаны в теле бетона. Сетки, хомуты и закладные изделия входят в состав соответствующих пространственных каркасов и приведены в серии 1.020.1-2сп вып. 2-14

1.3 В составе выпуска приведены узлы колонн, имеющие основные закладные изделия типа МН2, МН3, МН5 и МН5Н для опирания диафрагм жесткости.

1.4 Закладные изделия МН2, МН3, МН5 и МН5Н приваариваются с помощью коротыша ф 12 мм к продольным стержням арматуры колонн электродуговой ручной сваркой по ГОСТ 14098-85.

1.5 Для крепления диафрагм жесткости к колоннам устанавливаются закладные изделия (МН15, МН17).
Узлы их установки см. документ 0г4 данного выпуска.

1.6 Сварку крестообразных соединений арматуры выполнять только контактно-точечным способом с нормируемой прочностью. В случае отсутствия необходимого оборудования для сварки крестообразных соединений арматуры диаметром до 36 мм или невозможности обеспечения нормируемой прочности соединений в закладных изделиях типа МН8, МН10 необходимо взамен этих изделий применять закладные изделия МН21, МН23 соответственно узлам приведенным в серии 1.020.1-2сп вып. 2-14 на стр. 60

1.7 Сварку арматурных и закладных изделий производить в соответствии с требованиями ГОСТ 10922-75 и ГОСТ 14098-85.

1.8. Мероприятия по защите закладных изделий от коррозии должны быть указаны в конкретном проекте в зависимости от условий эксплуатации зданий в соответствии с требованиями СНиП 2.03.11-85

Т.К. 1.020.1-6сп Вып 2-3

				1.020.1-6сп. 2-3 ·000ТТ		
Разраб.	Бармакова		08.89	Технические требования	Стадия	Лист	Листов
ГИП	Гильман		08.89		Р		1
Гл.спец.	Горбацкий		08.89		ТашЗНИИЭП	
Нач.отд.	Турсунбаева		08.89			
Н.контр.	Ременник		08.89			

Коп. Владиславлева

Формат А3

ЗАВОД ЖБИ

Вып. 2-3

Т.К. 1.020.1-6сп

Узел А

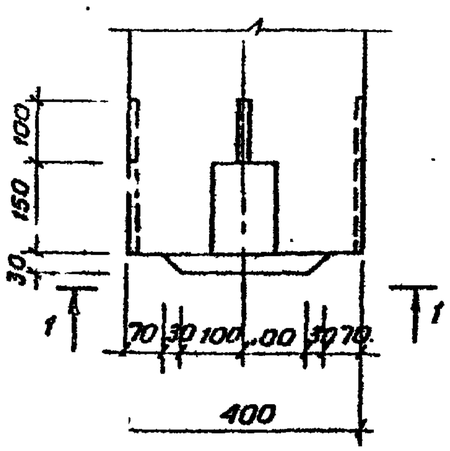

1-1

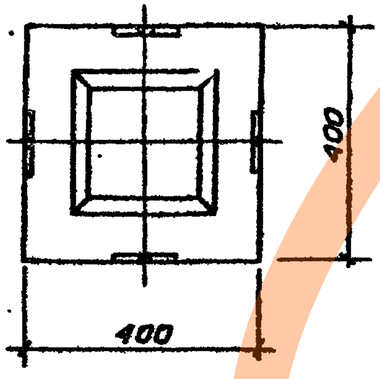

Узел Х

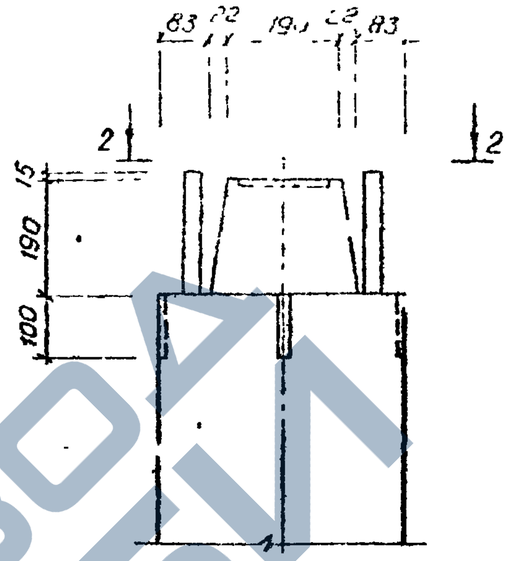

2-2

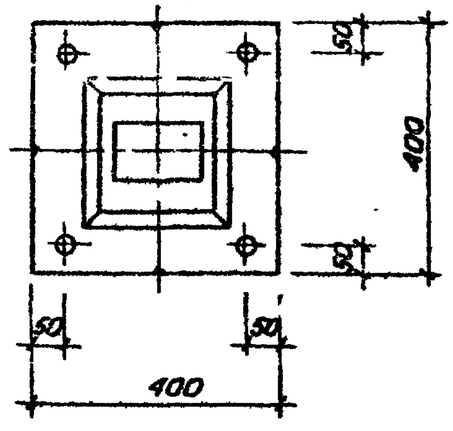

				1.020.1-6сп. 2-3 001		
Разраб.	Насибулин		08.89	Узел оголубочный А, Х	Стадия	Лист	Листов
ГИП	Гильмин		08.89		Р		1
Гл.спец.	Горбацкий		08.89		ТашЗНИИЭП		
Нач.отд.	Турсунбаев		08.89				
Н.контр.	Ременник		08.89				

Инв.№ подл. | Подпись и дата | Взам. инв.№

Кол. Владиславлева формат А3

https://zavodjbi.com/

https://zavodjbi.com/

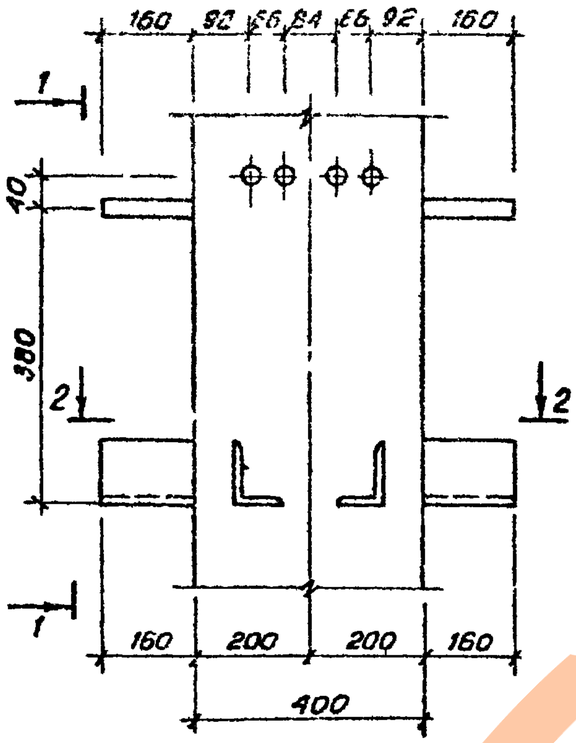

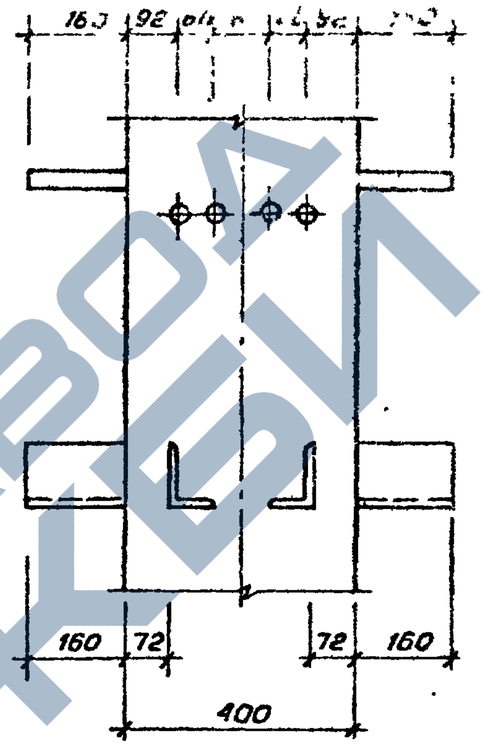

2-2

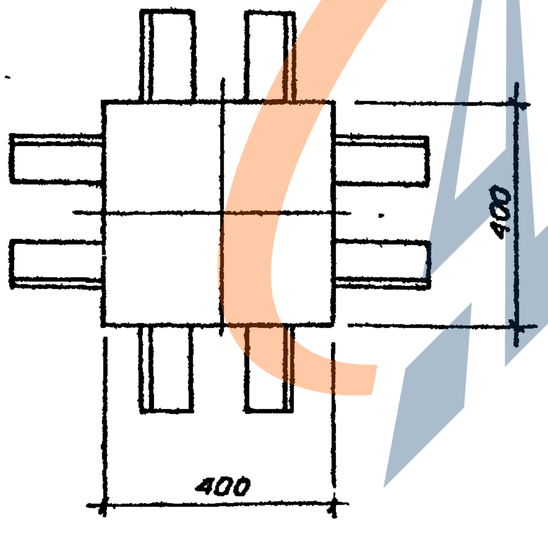

Разраб.	Насибулина		08.89	1.020.1-6 сп.2-3 002		
ГИП	Гильман		08.89	Узел опалубочный Б	Стадия	Лист	Листов
Гл.спец.	Горбацкий		08.89		Р		1
Нач.отд.	Турсунбаева		08.89		ТашЗНИИЭП		
Н.контр.	Ременник		08.89				

Инв.№ подл. | Подпись и дата | Взам.инв.№

Т.К. 1.020.1-6сп

Выпуск 2-3

Коп Владиславлева формат А3

https://zavodjbi.com/

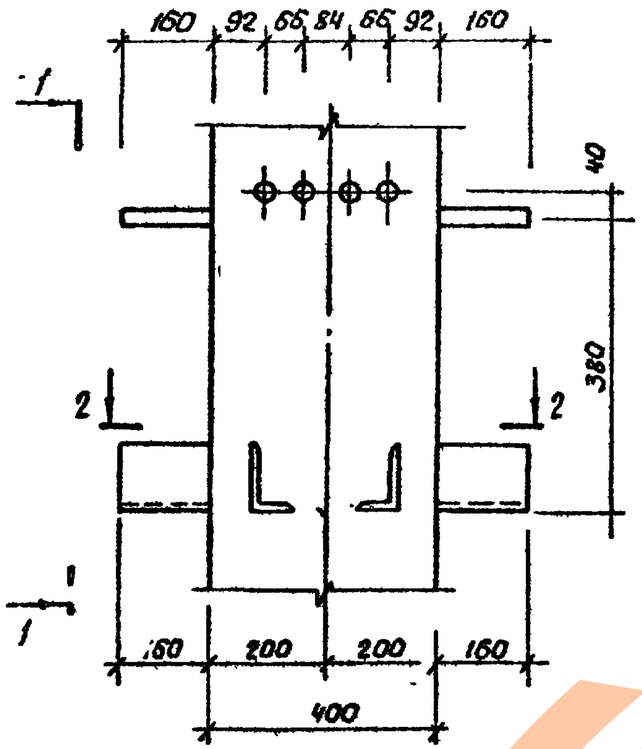

1 – 1

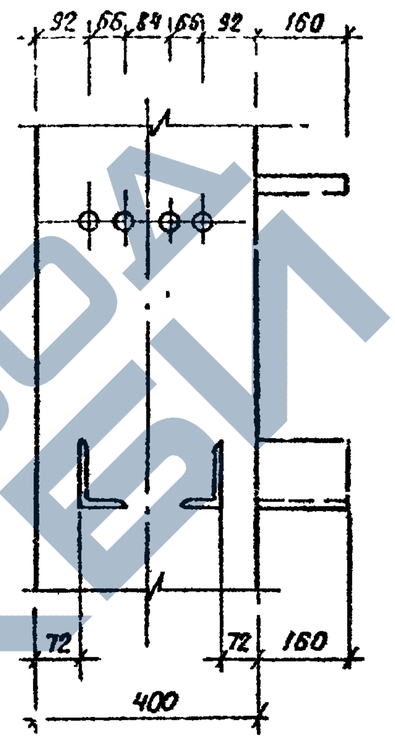

2 – 2

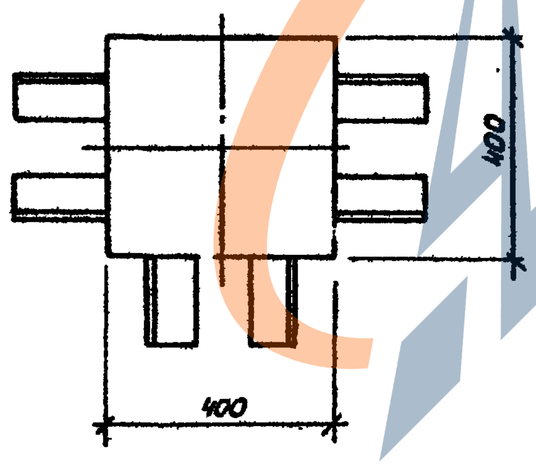

Вып. 2-3

Т.К. 1.020.1-6сп

Разраб.	Насибулина		08.89
ГИП	Гильман		08.89
Гл.спец	Горбацкий		08.89
Нач.отд	Турсунбаев		08.89
Н.контр	Ременник		08.89

1.020.1-6 сп.2-3 ПОЗ

Узел сплубочный

в

Стадия	Лист	Листов
Р		1

ТашЗНИИЭП

Инв.№ подл. | Подпись и дата | Взам.инв.№

Формат А3

https://zavodjbi.com/

https://zavodjbi.com/

3-3

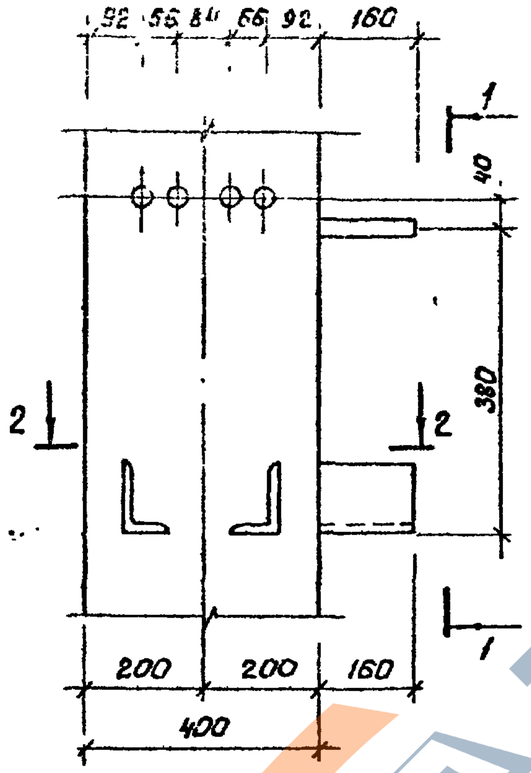

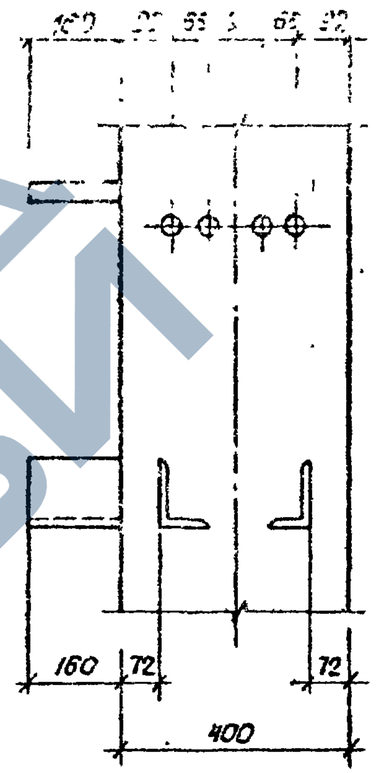

Узел Гн
зеркальное отражение узла Г

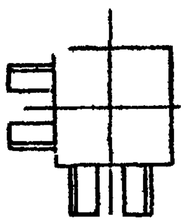

Узел Г
2-2

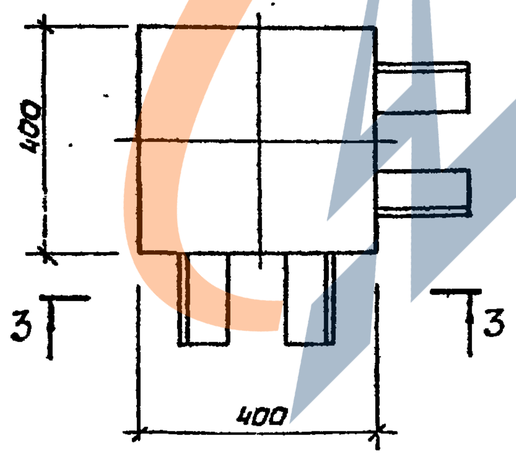

				1.020.1.6 сп. 2-3 004		
Разраб.	Насибулина		08.89	Узел опалубочный Г, Гн	Стадия	Лист	Листов
ГИП	Гильмон		08.89		Р		1
Гл.спец.	Горбацкий		08.89		ТошЗШИЭП		
Нач. отд.	Турсунбаев		08.89				
Н.контр.	Ременник		08.89				

Т.К. 1.020.1-6сп

Инв.№ подл. | Подпись и дата | Взам.инв.№

Формат А3

https://zavodjbi.com/

Вып. 2-3

Т.К. 1.020.1-6сп

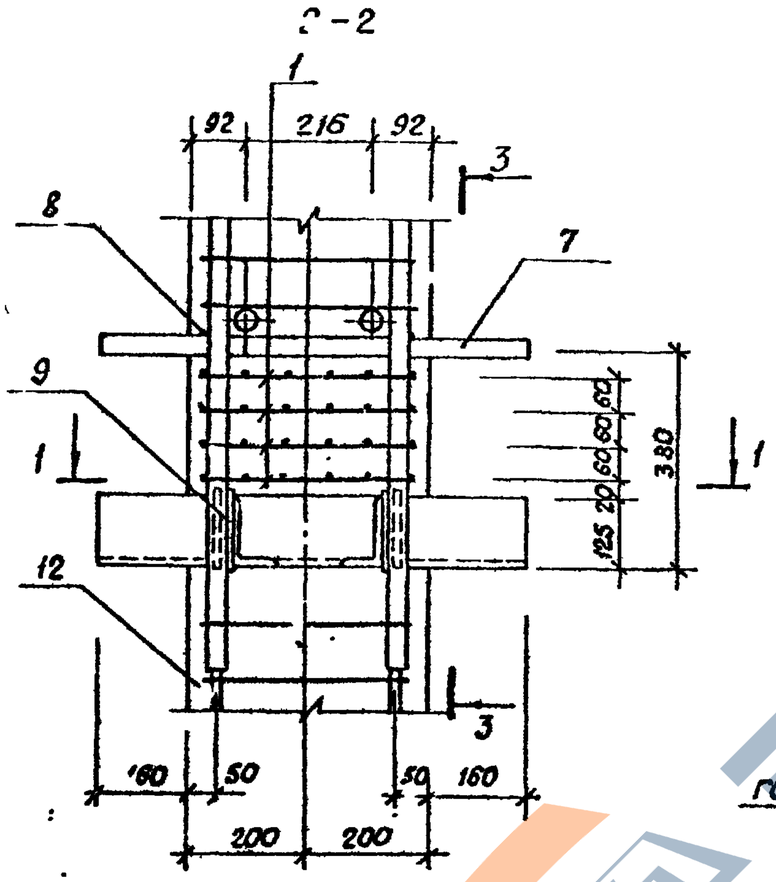

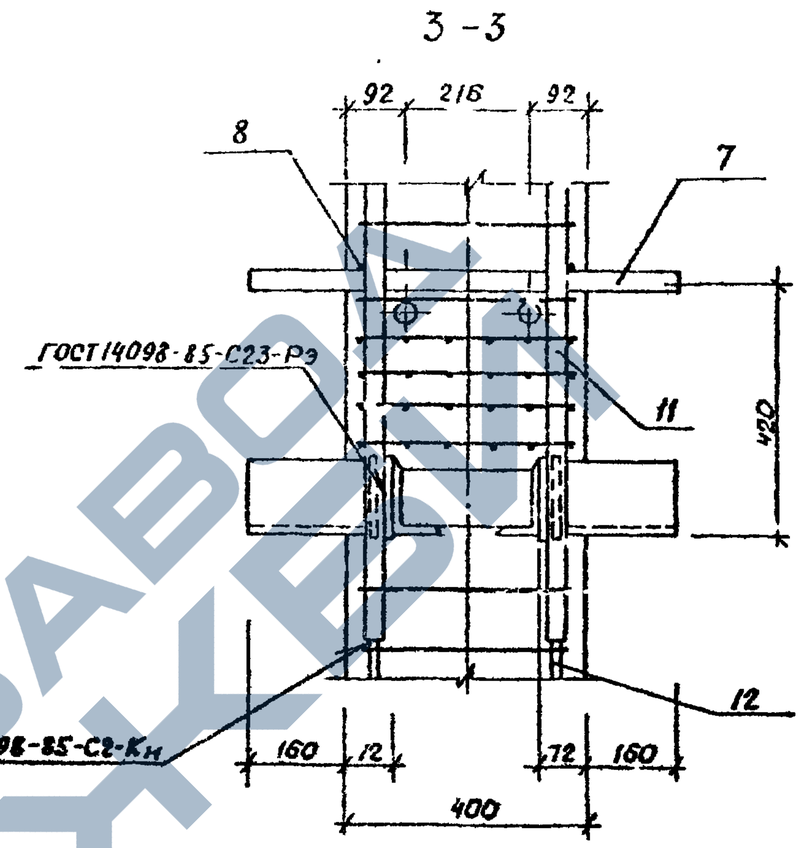

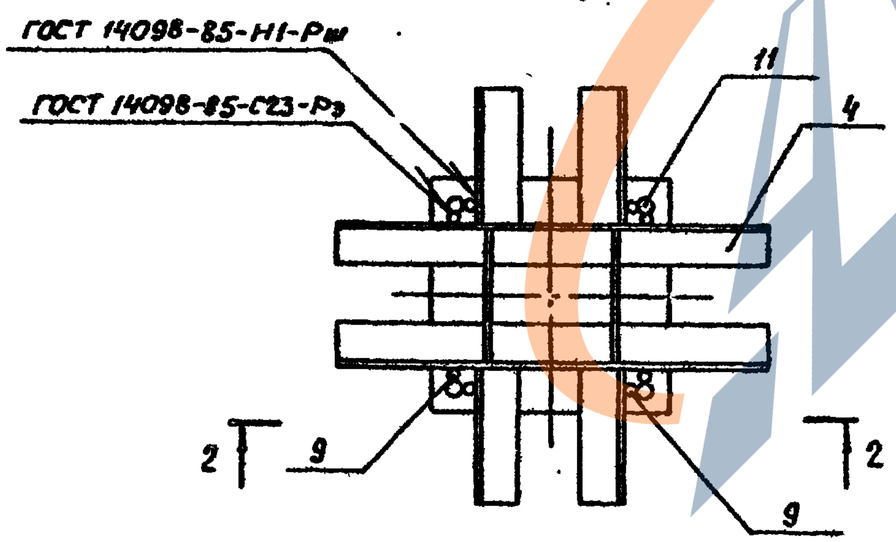

				1.020.1-6 сп. 2-3		00.5
Разраб.	Насибулина		08.89	Узел армирования Д	Стадия	Лист	Листов
ГИП	Гильман		08.89		Р		1
Гл.спец.	Горбацкий		08.89		ТашЗНИИЗП		
Нач.отд.	Турсунбаев		08.89				
Н.контр.	Ременник		08.89				

Инв.№ подл. | Подпись и дата | Взам. инв.№

Формат А3

https://zavodjbi.com/

https://zavodjbi.com/

2 - 2

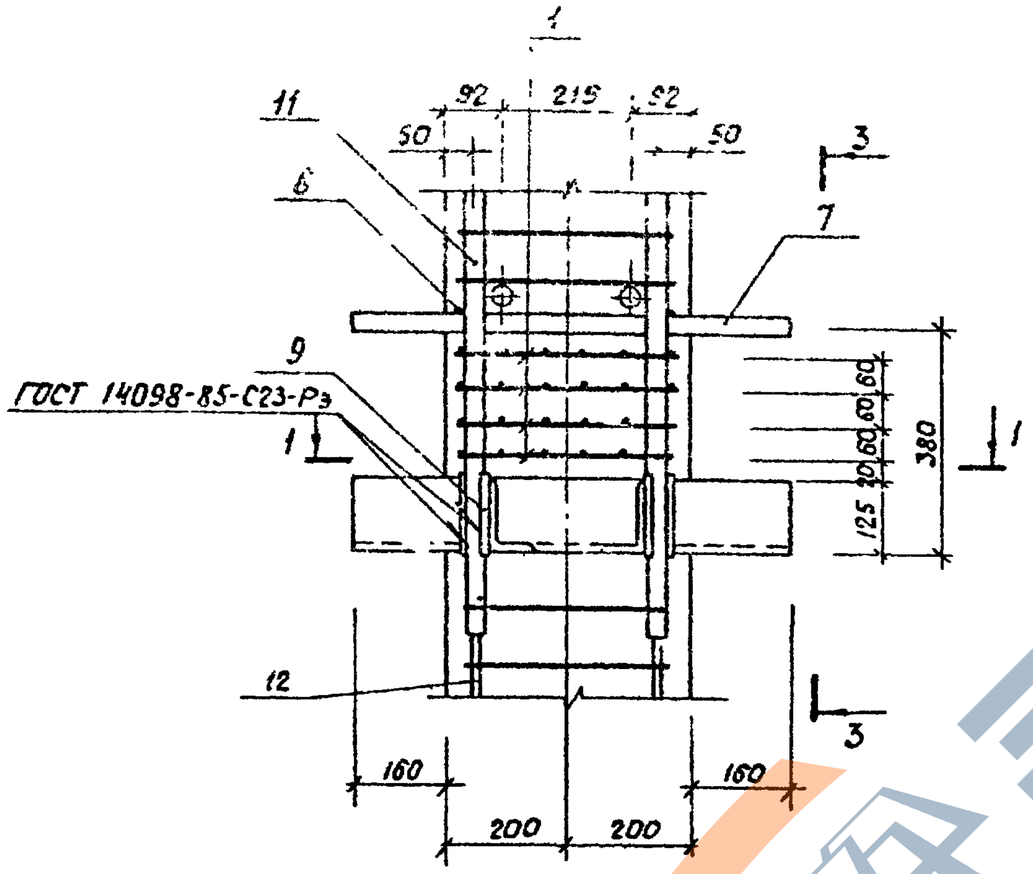

3-

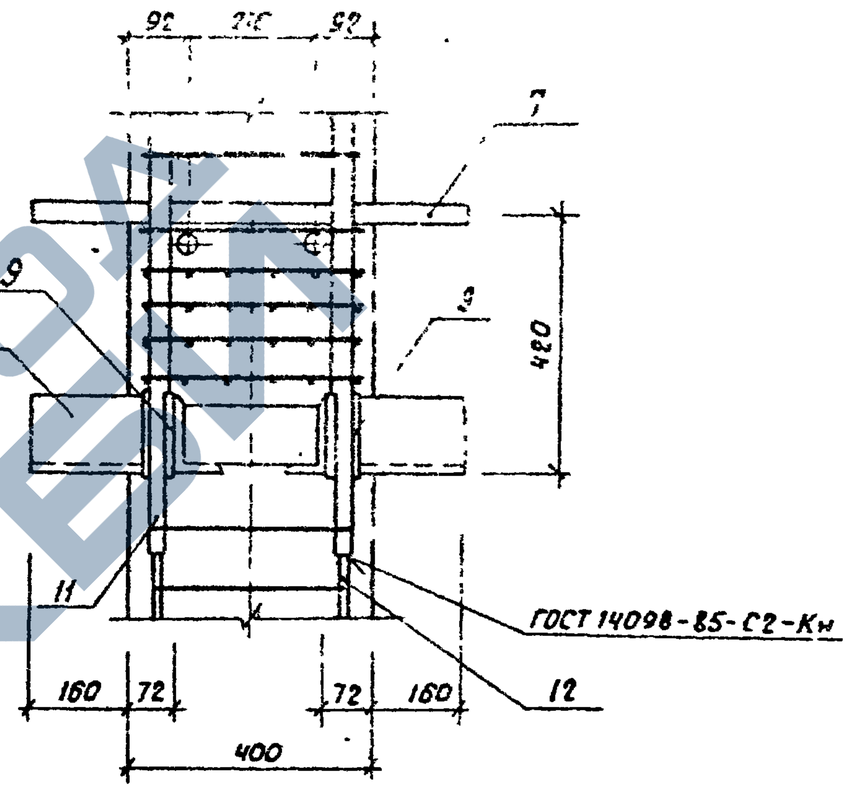

1 - 1

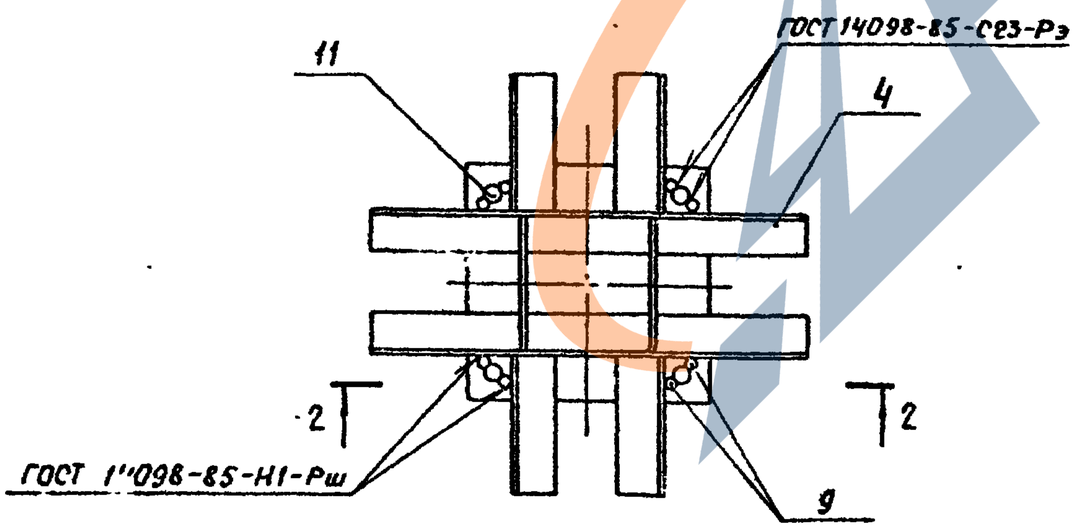

Разраб.	Насибулина		08.89	1.020.1-6сп.2-3 006		
ГИП	Гильман		08.89	Узел армирования Е	Стадия	Лист	Листов
Гл.спец.	Горбоцкий		08.89		Р		1
Нач.отд.	Турсунбаева		08.89		ТашЗНИИЭП		
Н.контр.	Деменник		08.89				

Т.К. 1.020.1-6сп

Инв.№ подл. | Подпись и дата | Взам.инв.№

https://zavodjbi.com/

Формат А3

Т.К. 1.020.1-6 сп Вып. 2-3

2 - 2

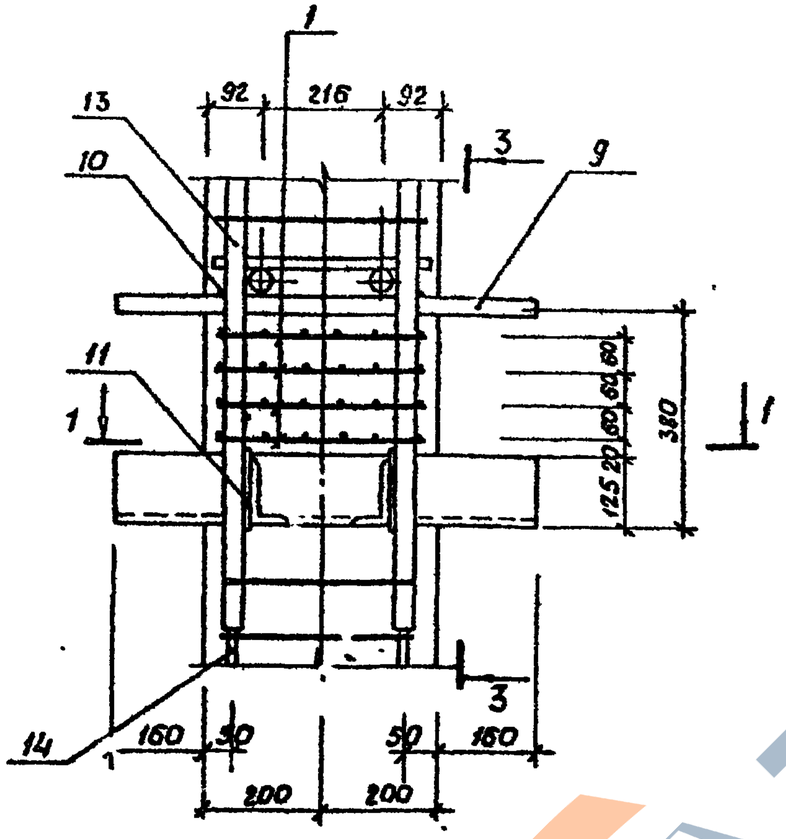

3 - 3

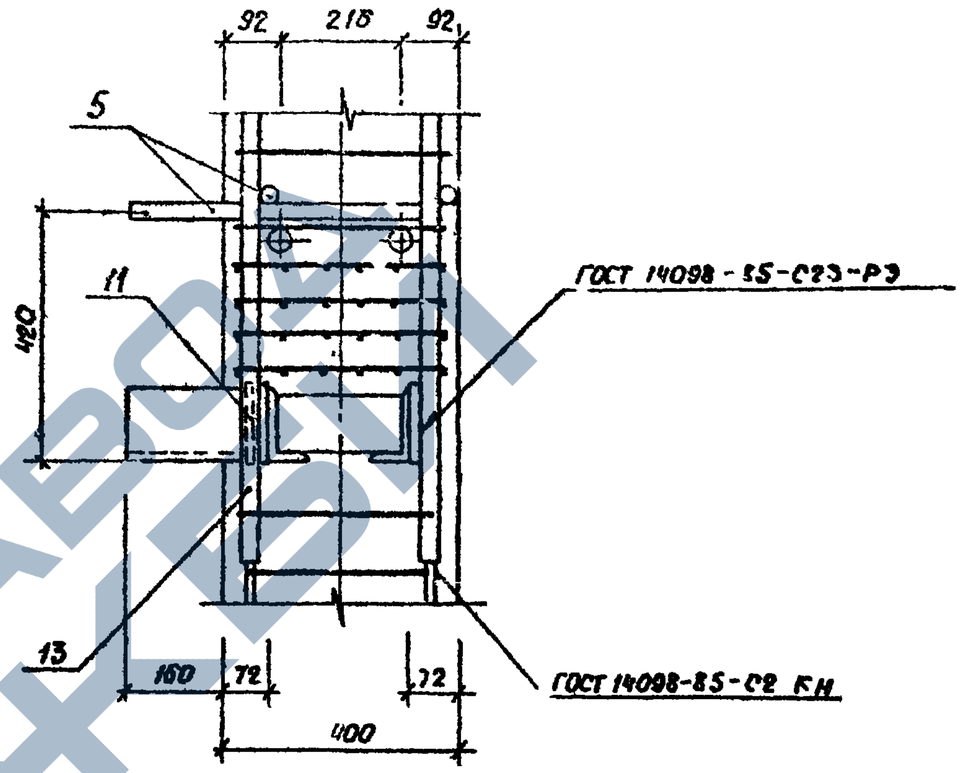

1 - 1

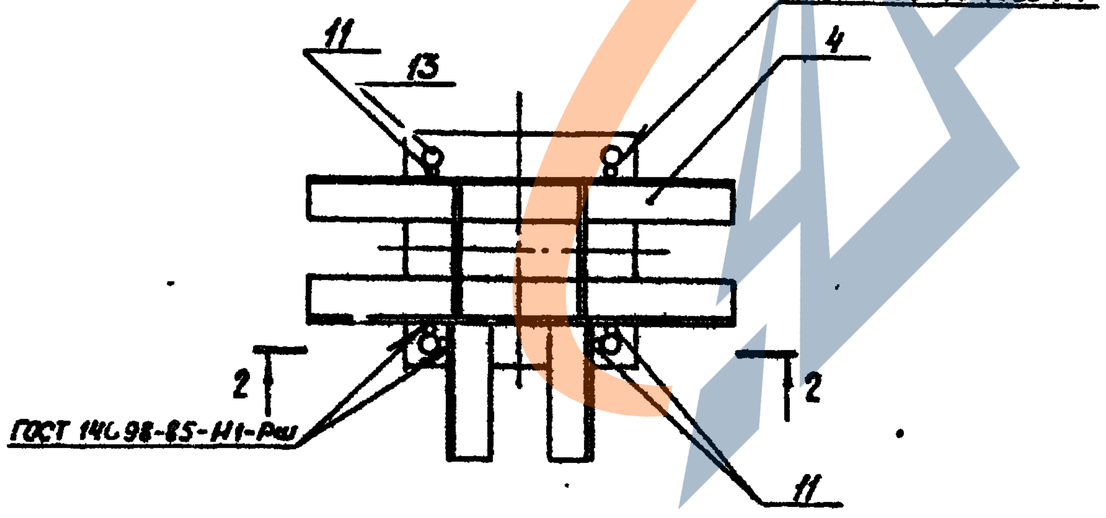

				1.020.1-6сп.2-3 007		
Разраб.	Насибулин		08.89	Узел армирования ЖК	Стадия	Лист	Листов
ГИП	Гильмач		08.89		Б		1
Гл. спец.	Горбацкий		08.89		ТашЗНИИЭП		
Нач. отд.	Турсунбаев		08.89				
Н. контр.	Ременник		08.89				

Инв. № подл. | Подпись и дата | Взам. инв. №

Формат А3

https://zavodjbi.com/

Т.К 1.020.1-6сп Вып. 2-3

2-2

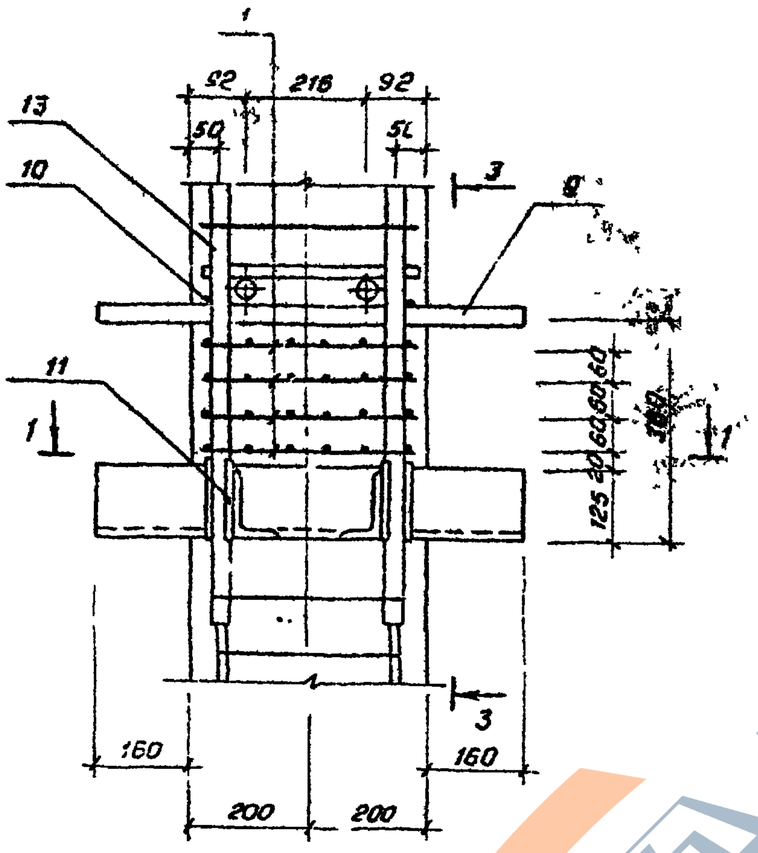

3-3

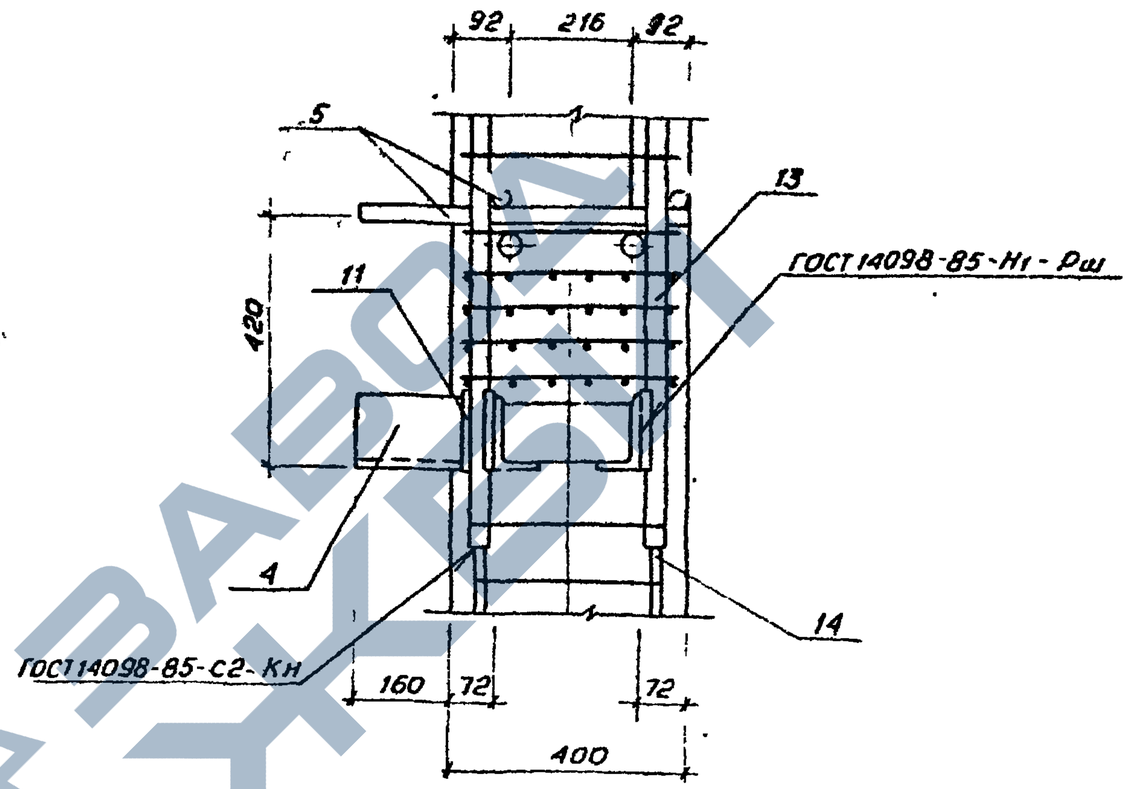

1-1

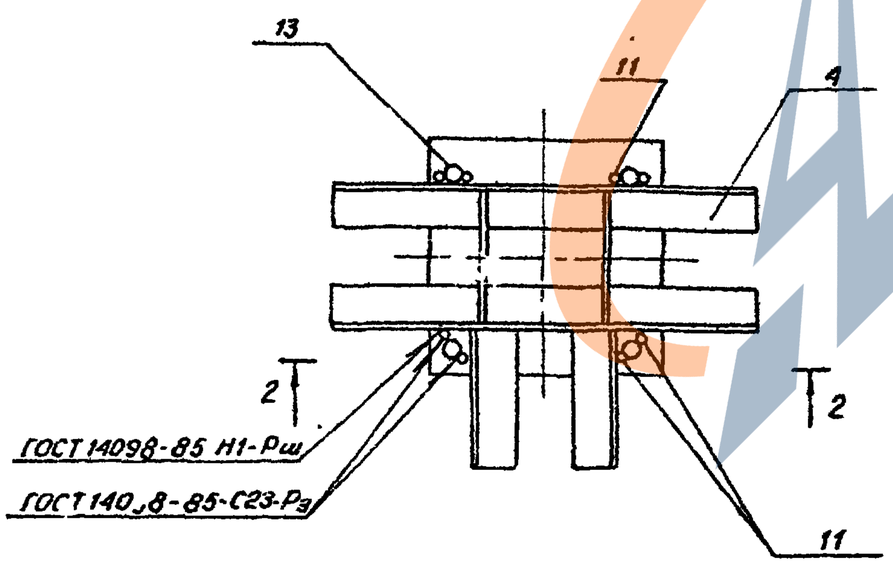

				1.020.1-6сп 2-3 008		
Разраб	Насибулина		08.89	Узел армирования И	Стадия	Лист	Листов
ГИП	Гильман		08.89		Р		1
Гл спец	Горбацкий		08.89		ТашЗНИИЭП		
Нач отд	Турсунбаева		08.89				
Н.контр	Ременник		08.89				

Инв.№подл | Подпись и дата | Взам.инв.№

Кол Владиславлева формат А3

https://zavodjbi.com/

Т.К. 1.020.1-6сп Вып. 2-3

2-2

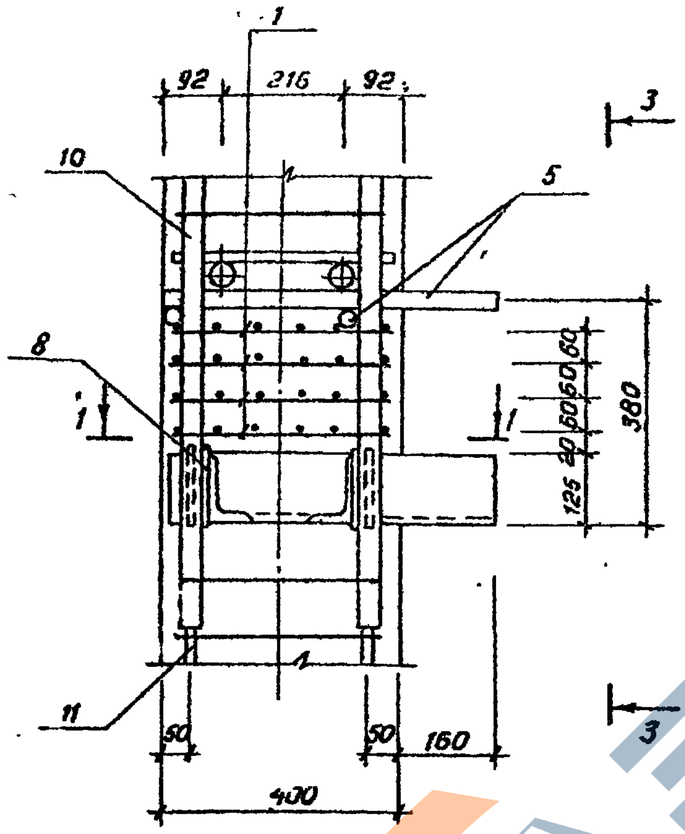

3-3

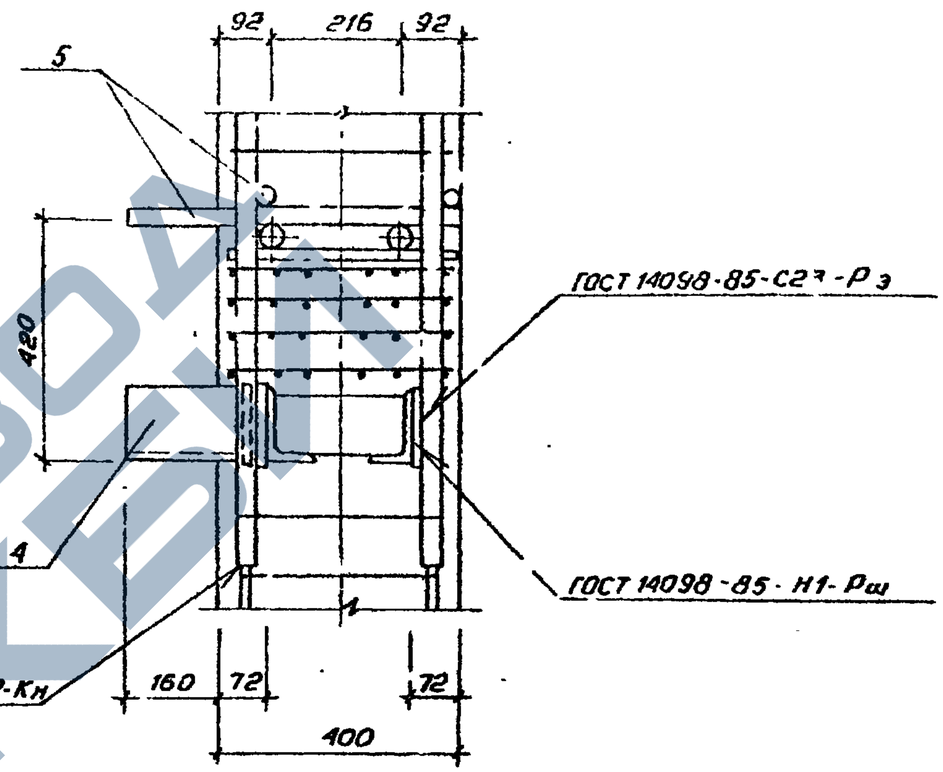

Узел кн

„зеркальное отражение узла к"

Узел к

1-1

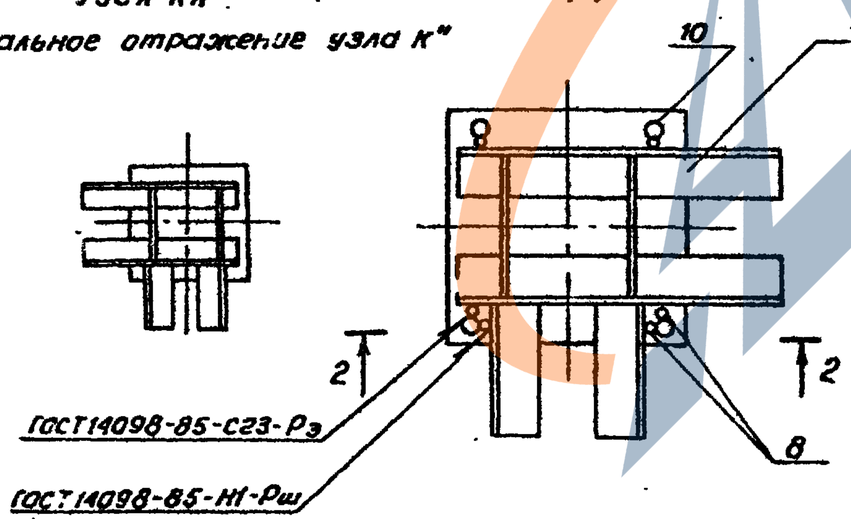

				1.020.1-6сп. 2-3 ОВ9			
Разраб.	Насибулина		08.89	Узел армирования к, кн	Стадия	Лист	Листов
ГИП	Гильман		08.89		Р		1
Гл.спец.	Горбацкий		08.89		ТашЗНИИЭП		
Нач.отд.	Турсунбаева		08.89				
Н.контр.	Ременник		08.89				

Инв.№ подл. | Подпись и дата | Взам. инв.№

Коп. Владиславлева

Формат А3

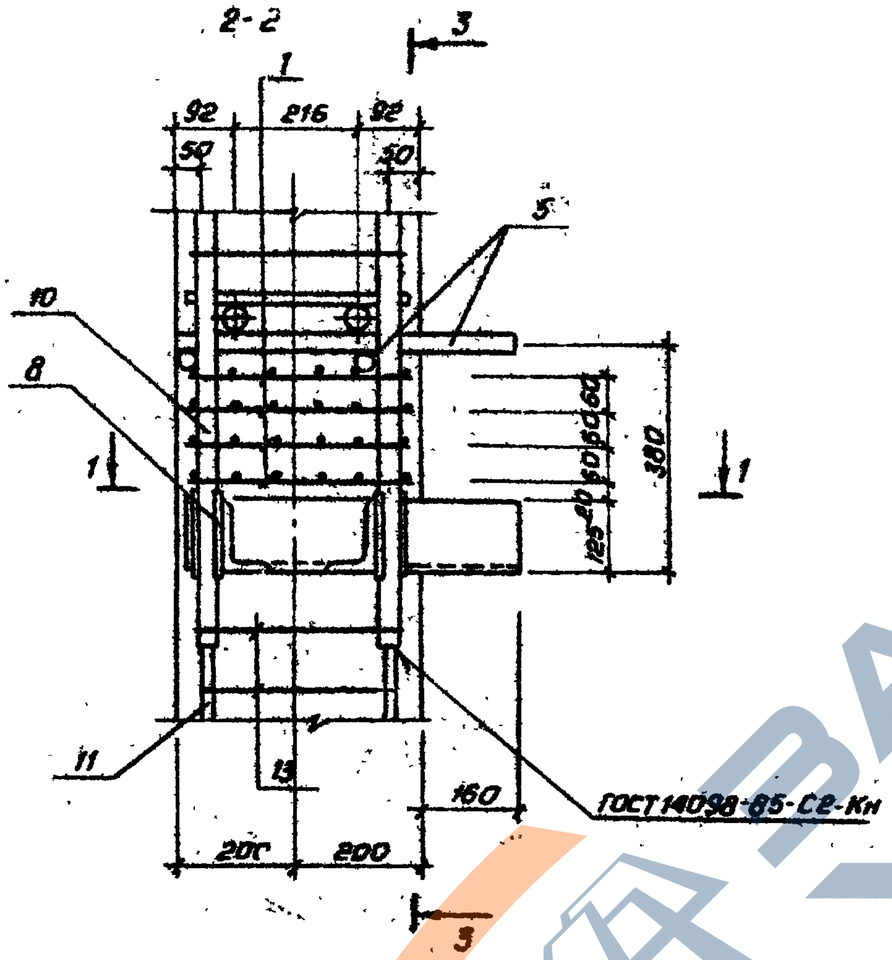

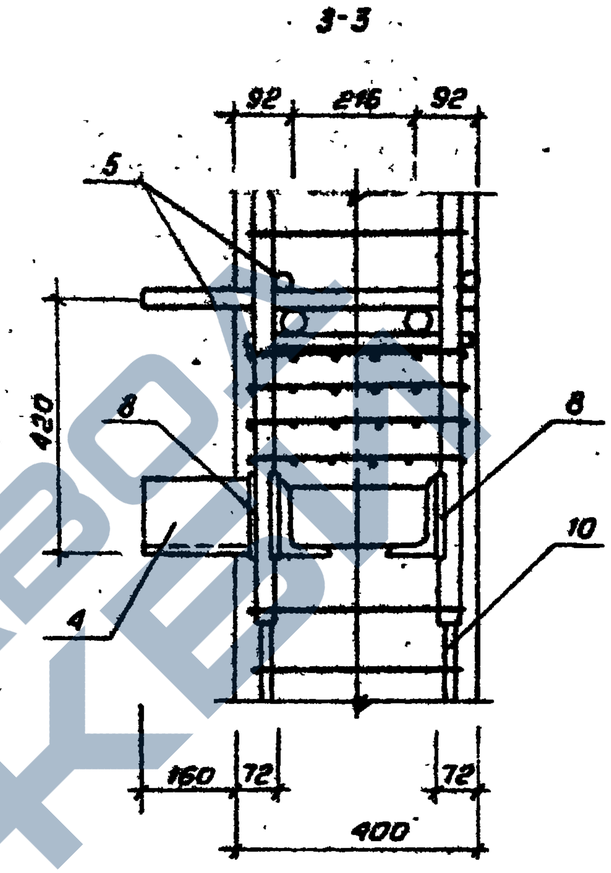

Узел Лн
„зеркальное отражение узла Л"

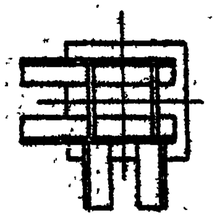

Узел Л
1-1

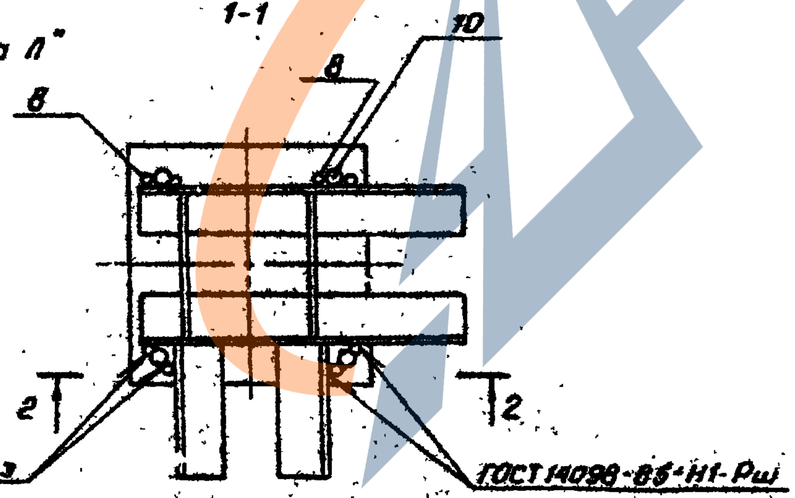

Разраб.	Насибуллин		08.89	1.020.1-6сп.2-3 010		
ГИП	Гильман		08.89	Узел армирования Л, Лн	Стадия	Лист	Листов
Гл.спец.	Горбацкий		08.89		Р		1
Нач.отд.	Турсунбаев		08.89		ТашЗНИИЭП		
Н.контр.	Ременник		08.89				

Т.К. 1.020.1-6сп. 2-3

Инв.№подл. | Подпись и дата | Взам.инв.№

Коп. Владиславлева

Формат А3

https://zavodbi.com/

Т.К. 1.020.1-6сп Вып. 2-3

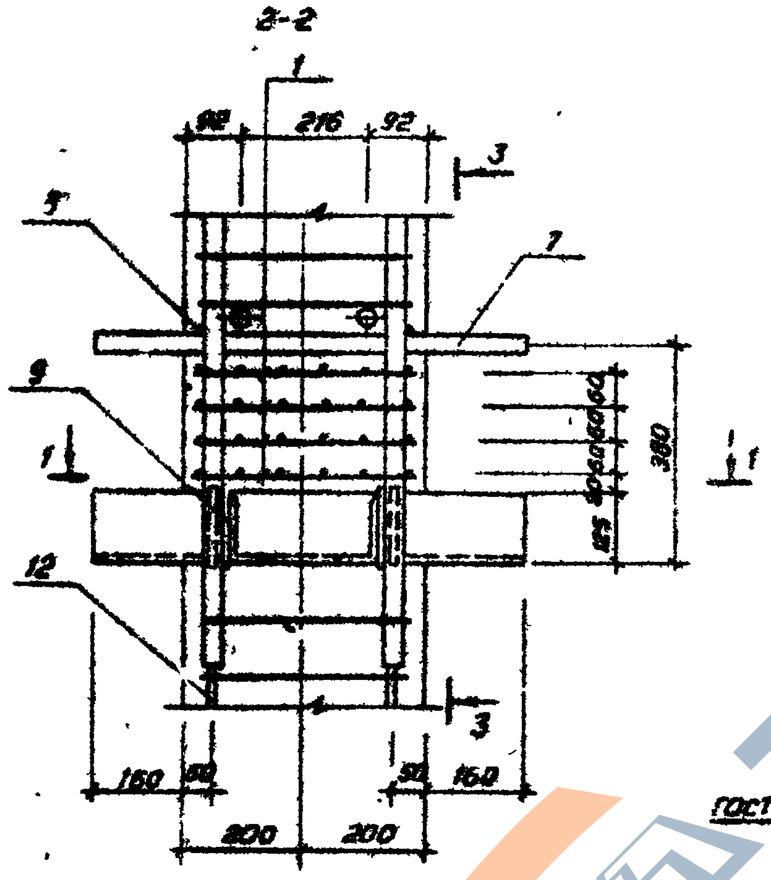

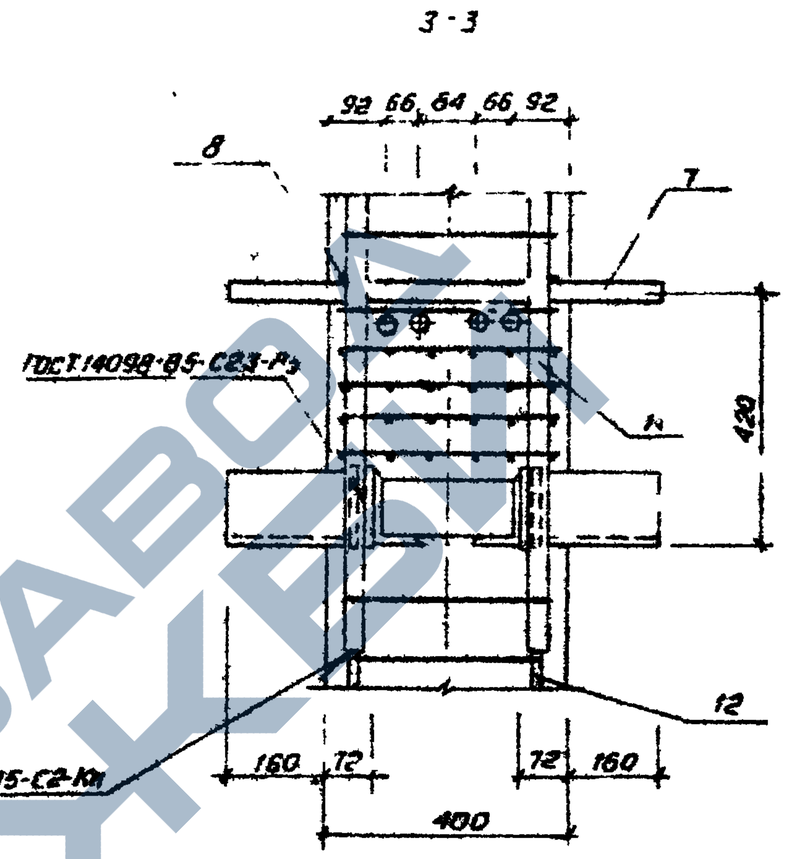

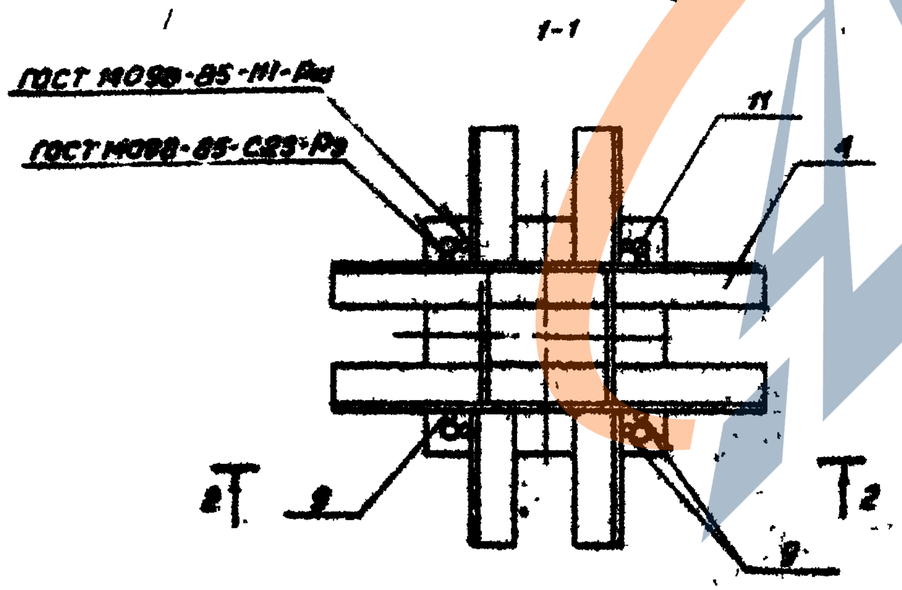

				1.020.1-6сп. 2-3 ОП		
Разраб.	Насыбулин		09.87	Узел армирования М	Стадия	Лист	Листов
РУП	Гильман		09.87		Р		1
Гл.спец.	Горбацкий		09.87		ТашЗНИИЭП		
Нач.отд.	Турсунбаев		09.87				
Н.контр.	Ременник		09.87				

Коп. Владиславлева Формат А3

https://zavodjbi.com/

2-2

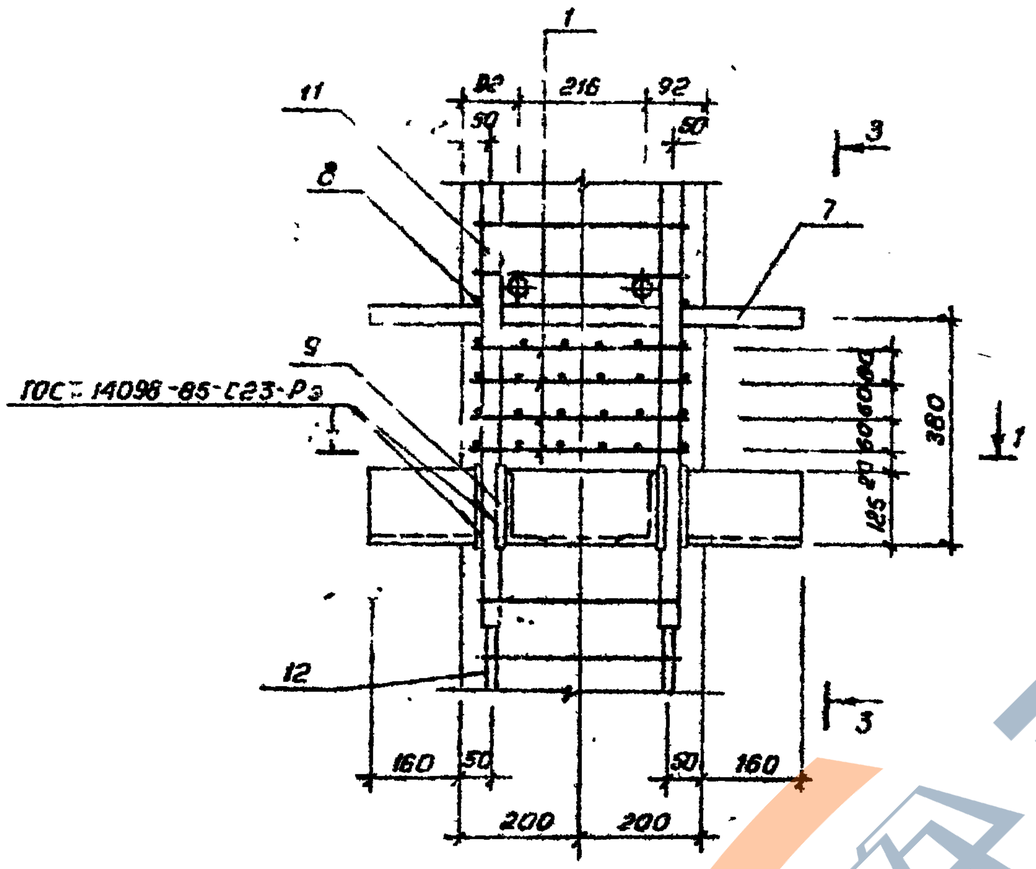

3-3

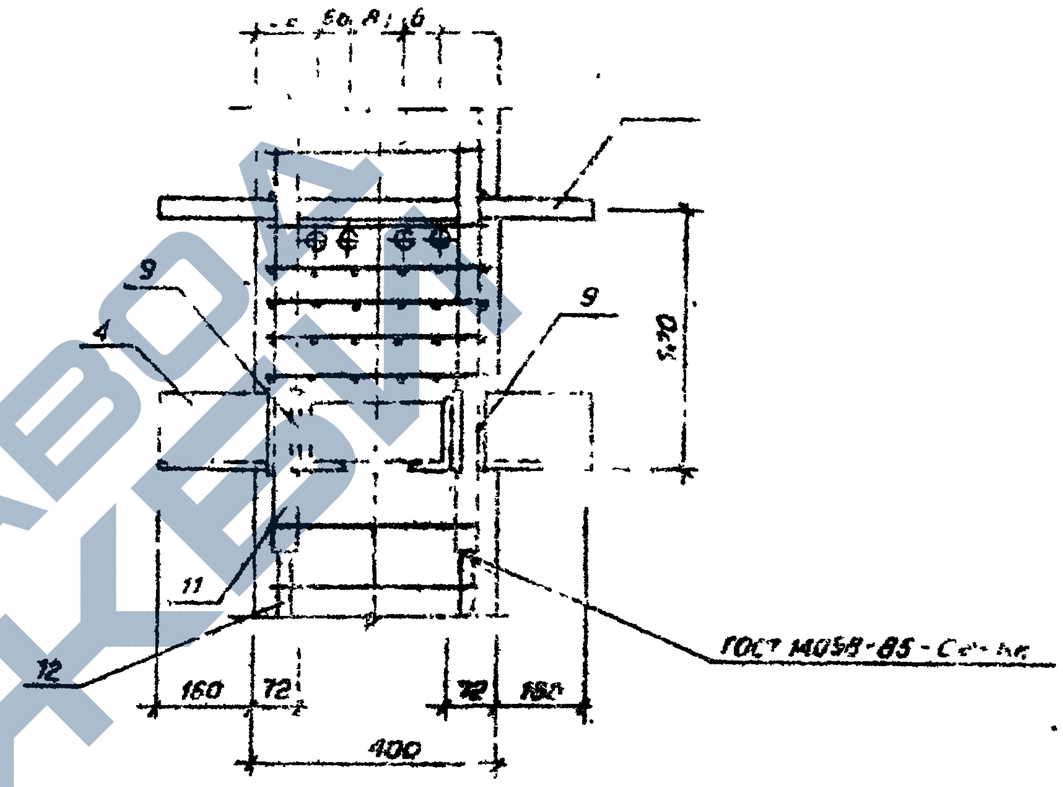

1-1

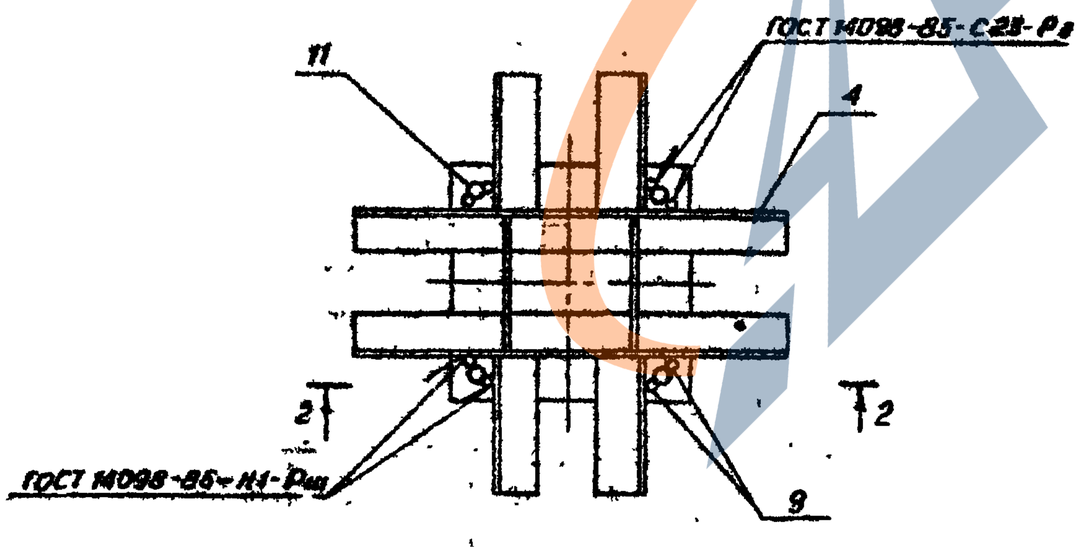

Разраб.	Насибулин		08.89	1.020.1-6 сп.2-3 Д12		
ГИП	Гильман		08.89	Узел армирования	Стадия	Лист	Листов
Гл.спец.	Курбацкий		08.89		Р		1
Нач.отд.	Красавцева		08.89		ТашЗНИИЭП		
Н.контр.	Ременник		08.89				

Кол. Владиславлева

Формат А3

https://zavodjbi.com/

Вып. 2-3

Т.К. 1.020.1-6 сп

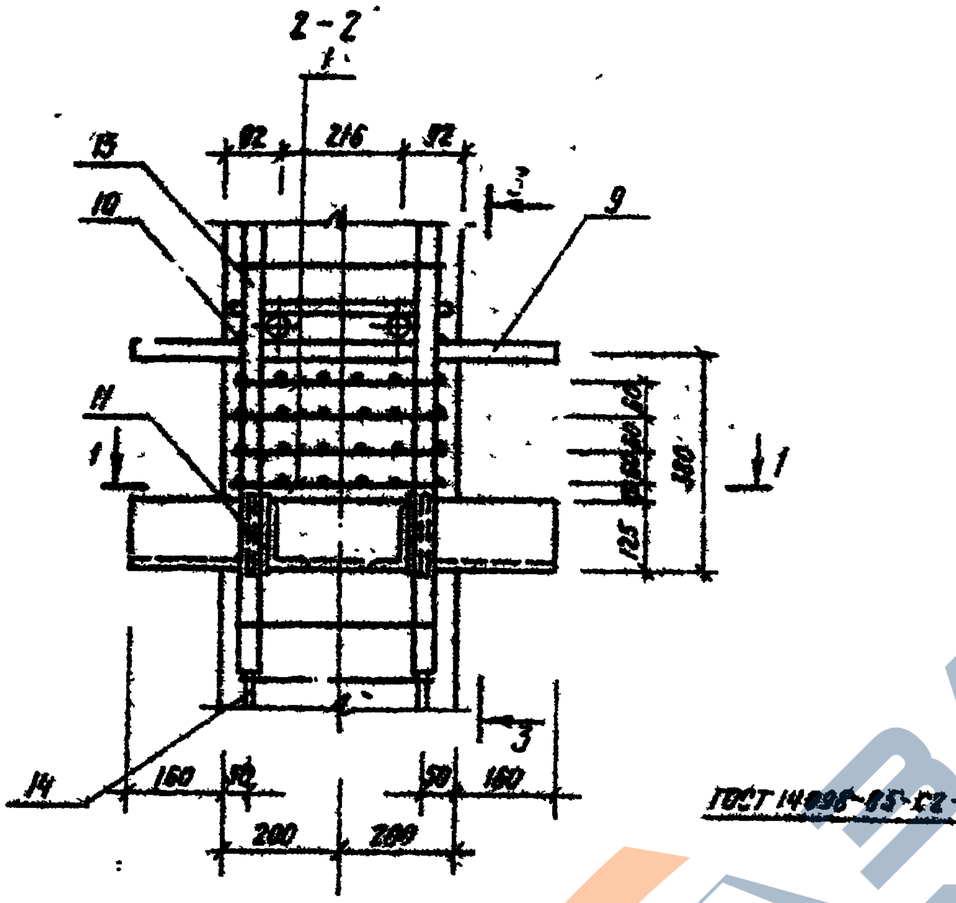

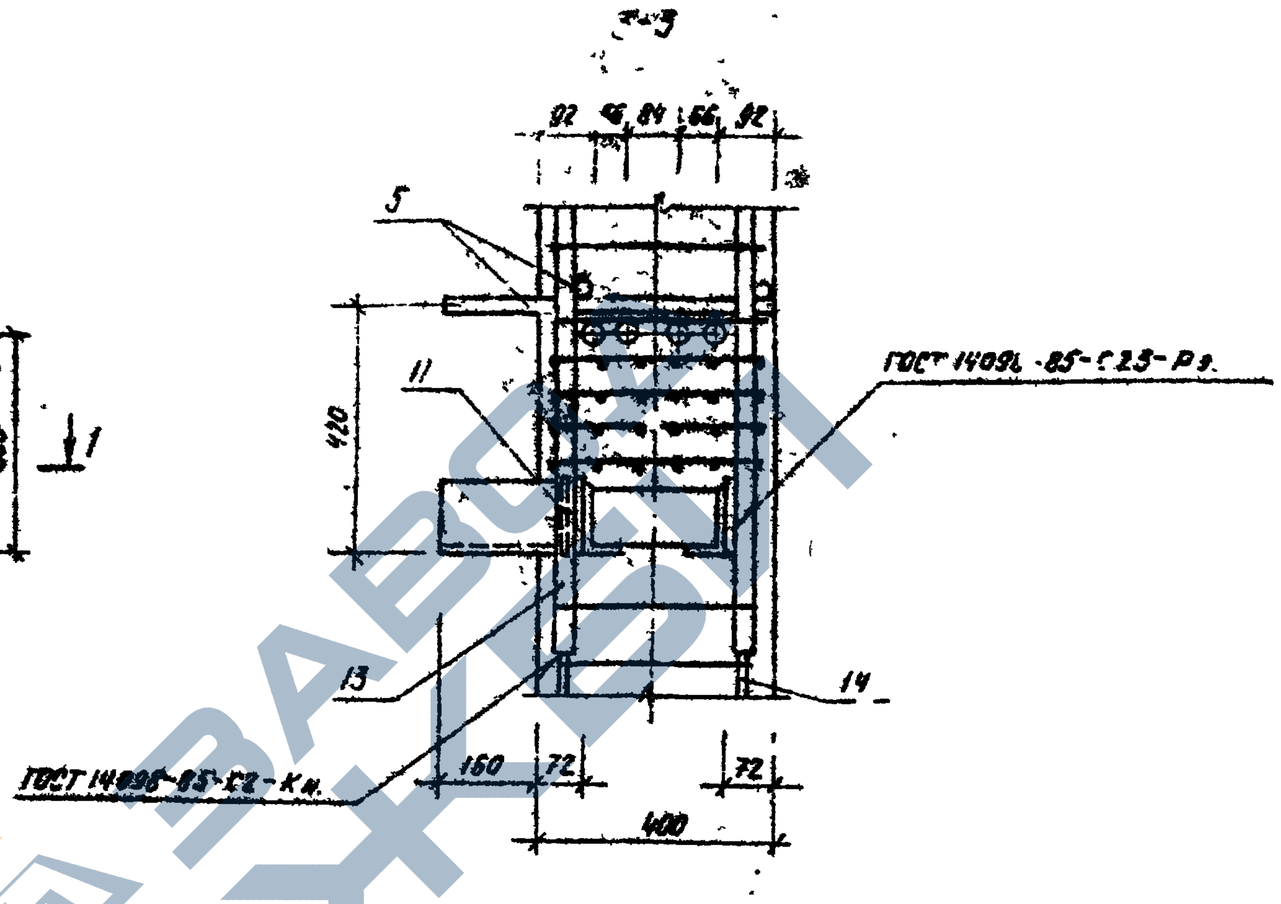

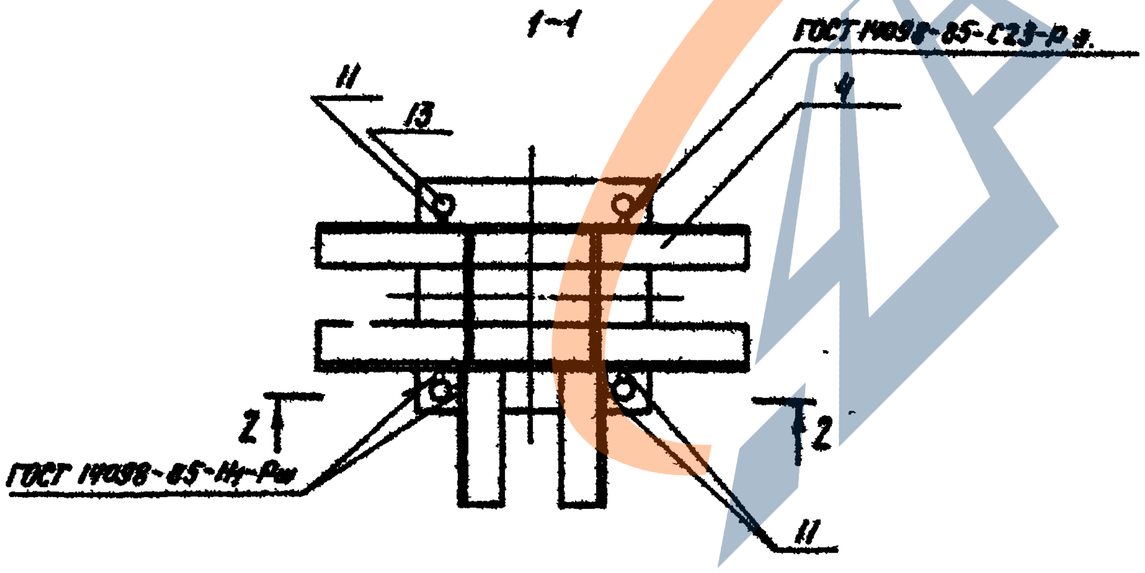

				1.020.1-6 СП.2-3			013.
Разраб.	Насибулина		03.89	Узел армирования П	Стадия	Лист	Листов
ГИП	Гильман		03.89		Р		1
Гл. спец.	Горбацкий		03.89		Таш ЗНИИЭП		
Нач. отд.	Туроджанов		03.89				
Н. контр.	Ненашев		03.89				

Копировал /Пашина/ Формат А.

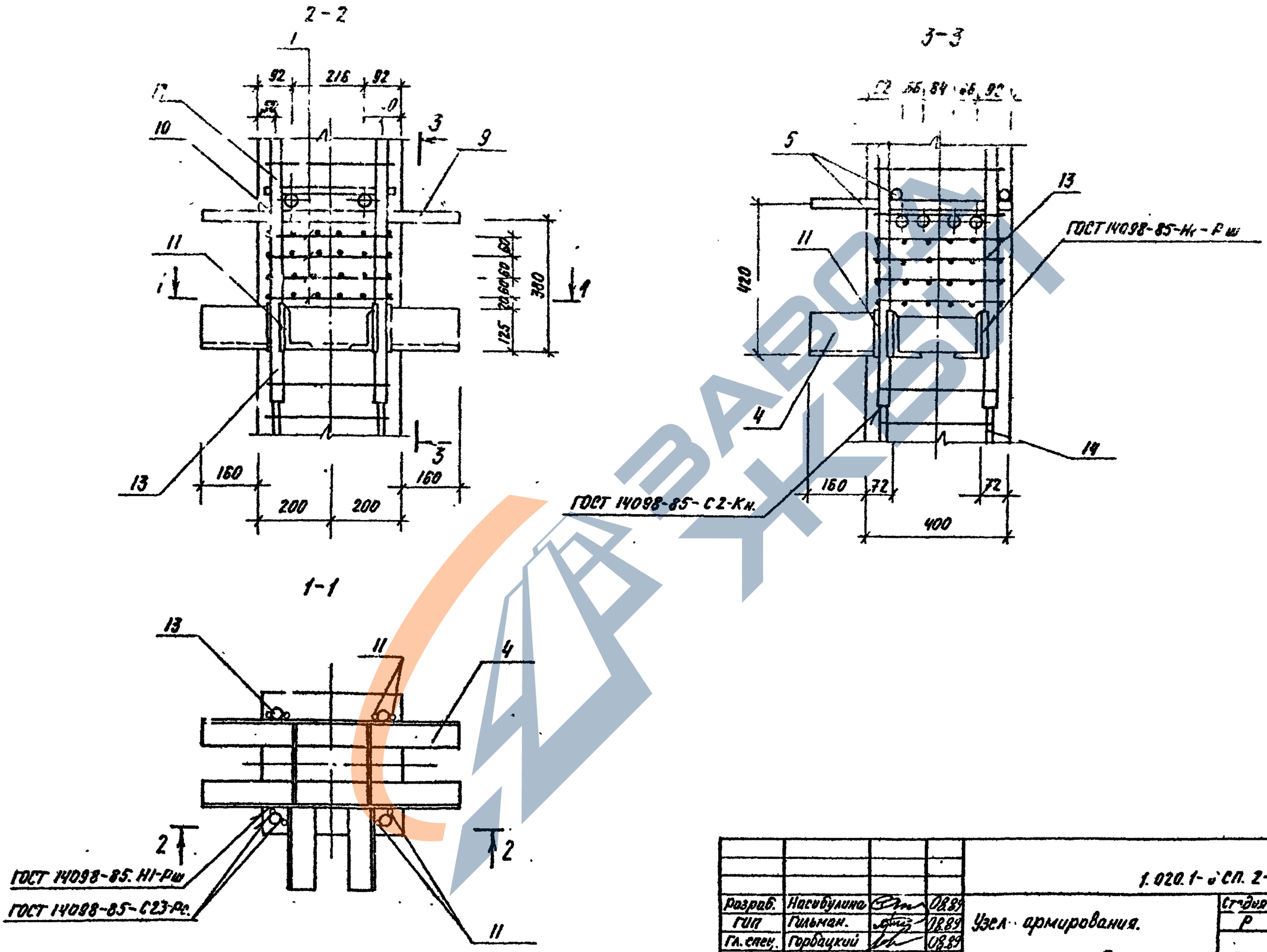

				1.020.1-2 СП. 2-3.			014.
Разраб.	Насибулина		08.89	Узел армирования. Р.	Стадия	Лист	Листов
ГИП	Гильман.		08.89		Р		1
Гл. спец.	Горбацкий		08.89		ТашЗНИИЭП		
Нач. отд.	Турсунбаева		08.89				
Н. контр.	Ременник		08.89				

Копировал: Формат А3.

Вып. 2-3

Т.К 1.020 1-6сп

2-2

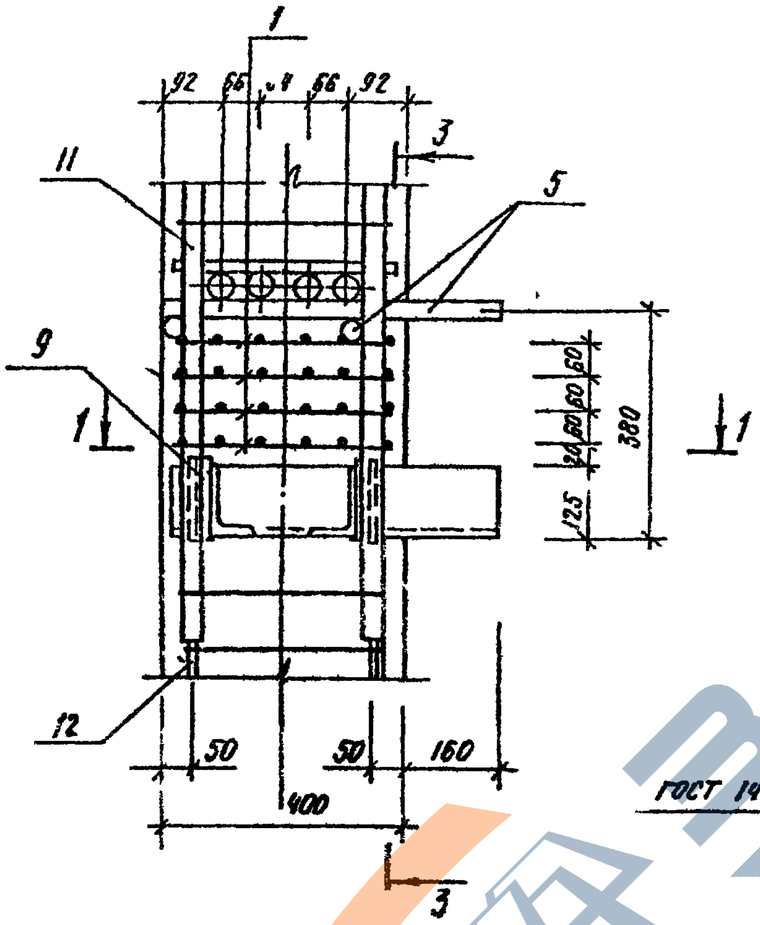

3-3

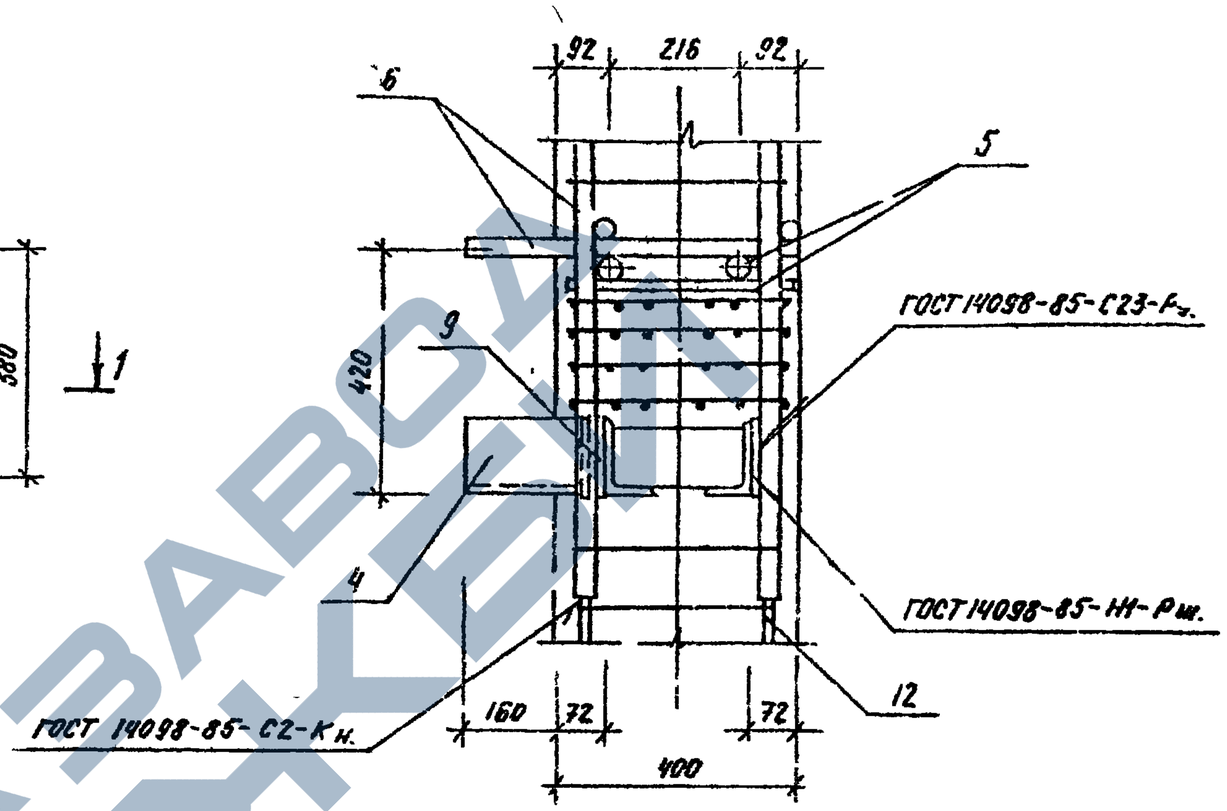

Узел Сн.

Зеркальное отражение узла С.

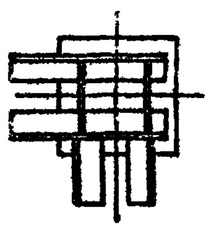

Узел С.

1-1

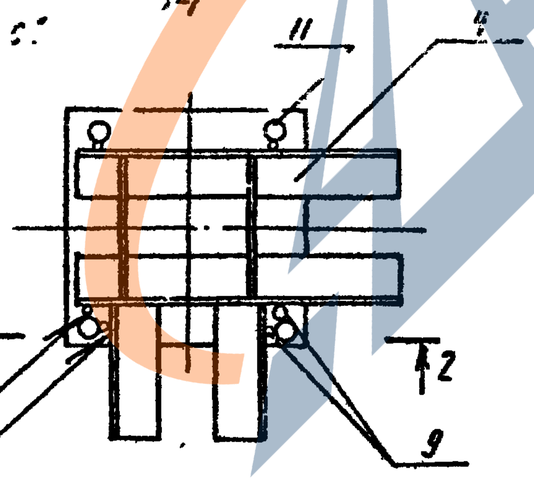

ГОСТ 14098-85-С23-Рэ

ГОСТ 14098-85-НГ-Рш.

Разраб.	Насибулина		08.89	1.020.1-6СП. 2-3. 015		
ГИП	Гильман		08.89	Узел армирования. С, Сн.	Стадия	Лист	Листов
Гл. спец.	Горбацкий		08.89		Р		1
Нач. отд.	Турсунбаев		08.89		ТашЗНИИЭП		
Н. контр.	Ременник		08.89				

Инв. № подл. | Подпись и дата | Взам. инв. №

Копировала / Панкина / Формат А3

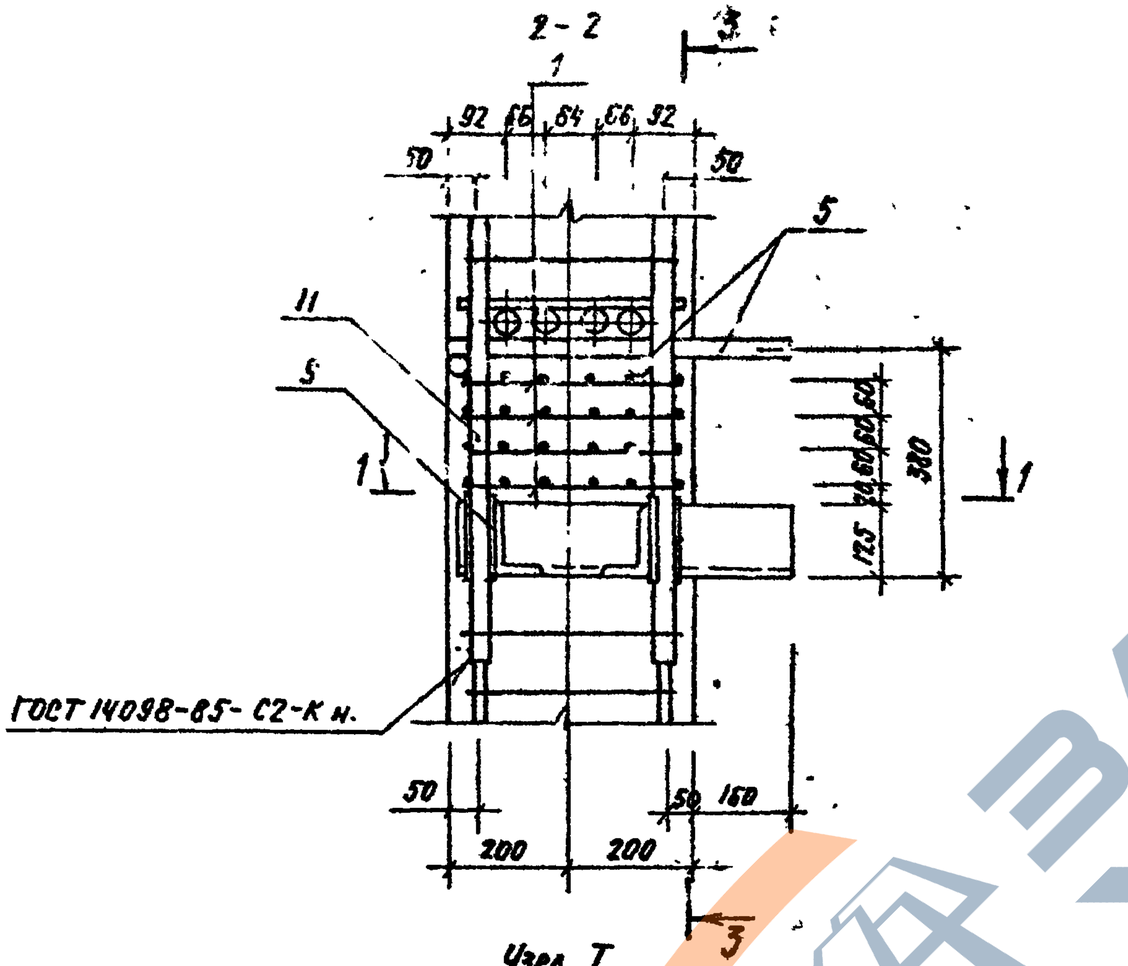

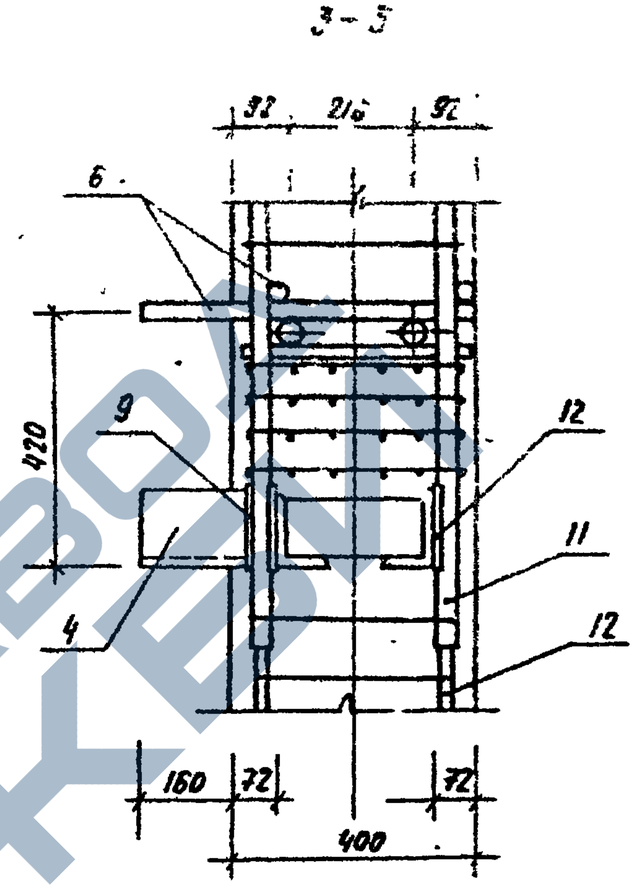

Узел Т
1-1

Узел Тн
„зеркальное отражение узла „Т"

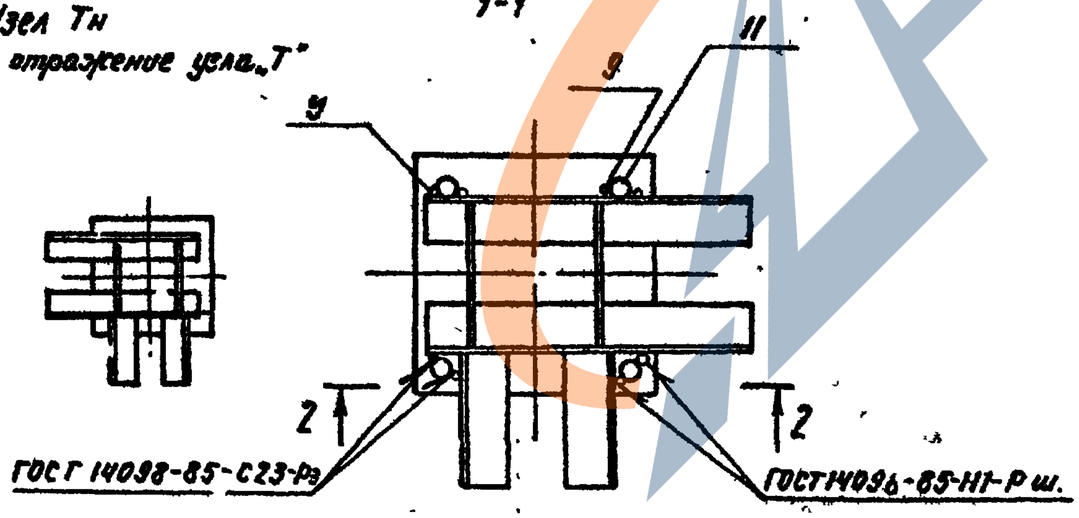

Разраб.	Насибулина		08.89	1.020.1-6СП. 2-3. 016		
ГИП	Гильман		08.89	Узел армирования. Т, Тн.	Стадия	Лист	Листов
Гл. спец.	Горбацкий		08.89		Р		1
Нач. отд.	Турсунбаева		08.89		ТашЗНИИЭП		
Н. контр.	Ремённик		08.89				

Инв. № подл. | Подпись и дата | Взам. инв. №

Копировал / Панина / Формат А3

Т.К. 1.020.1-6сп Вып. 2-3

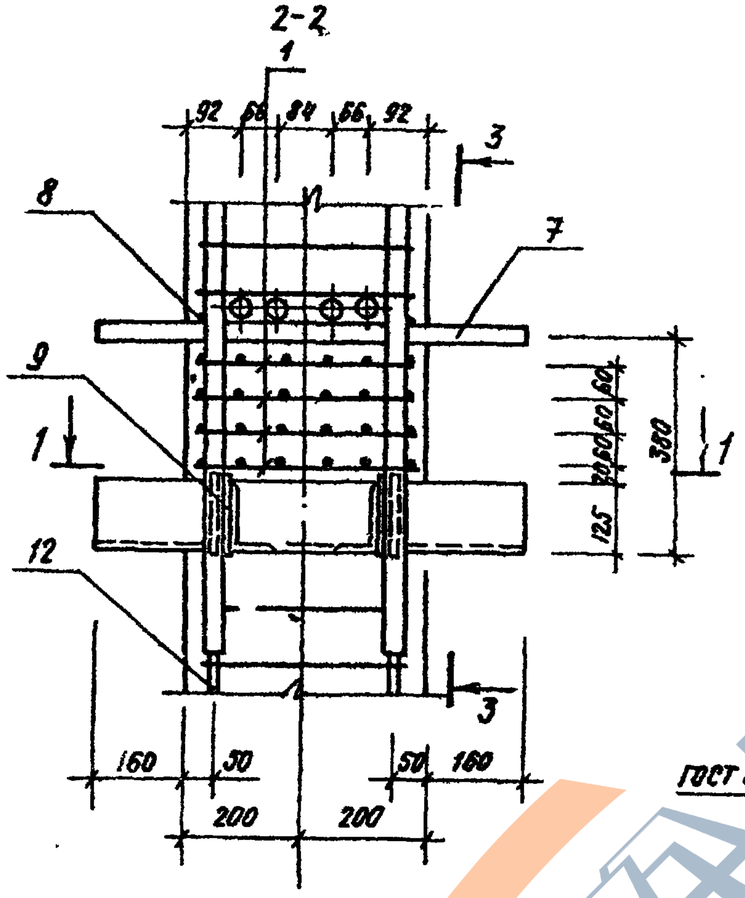

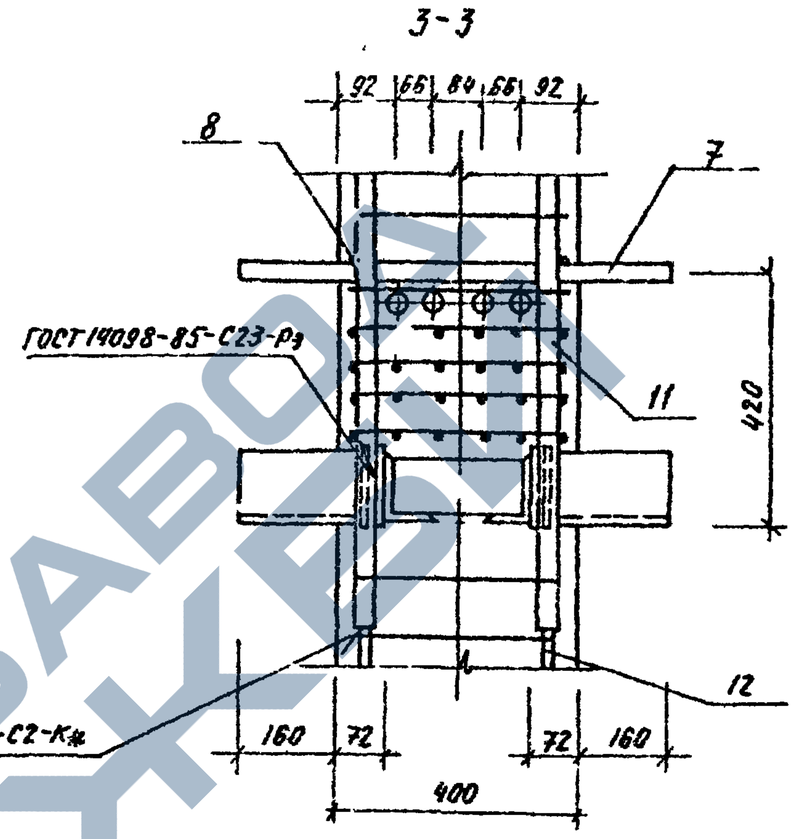

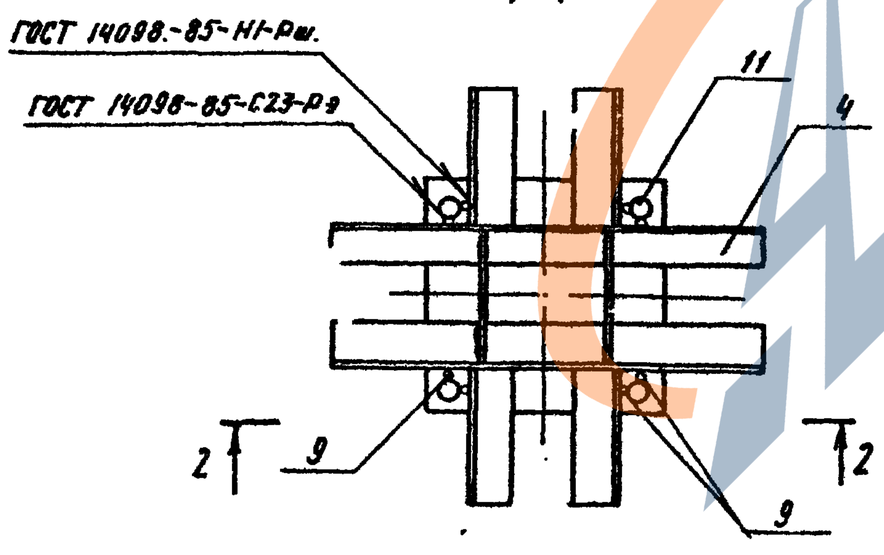

				1.020.1-6СП. 2-3. 017		
Разраб.	Насибулина		08.89	Узел армирования ф.	Стадия	Лист	Листов
ГИП	Гильман		08.89		Р		1
Гл. спец.	Горбацкий		08.89		ТашЗНИИЭП		
Нач. отд.	Турсунбаева		08.89				
Н. контр.	Ременник		08.89				

Инв. № подл. | Подпись и дата | Взам. инв. №

Копировала / Панкина / Формат А3

https://zavodjbi.com/

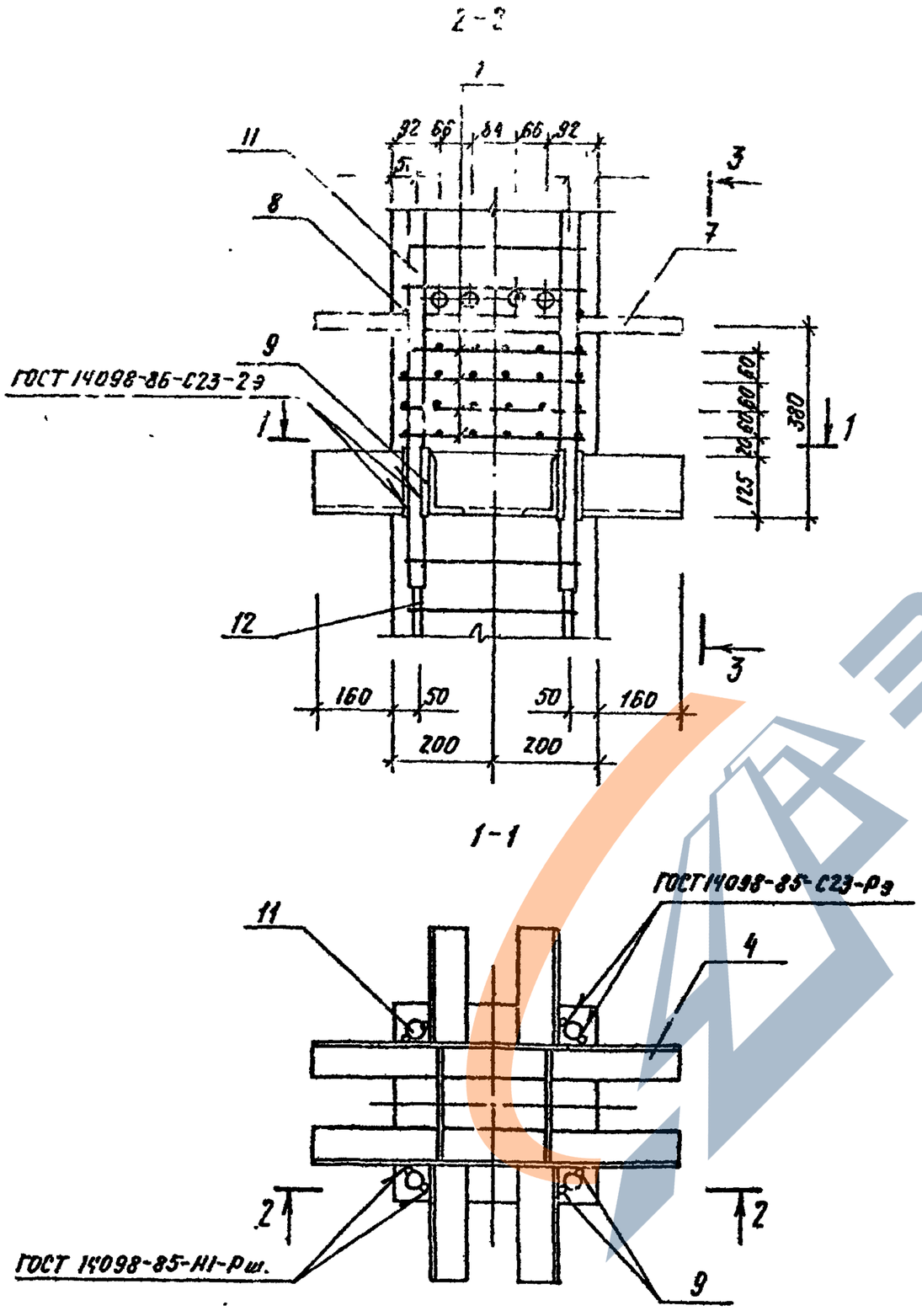

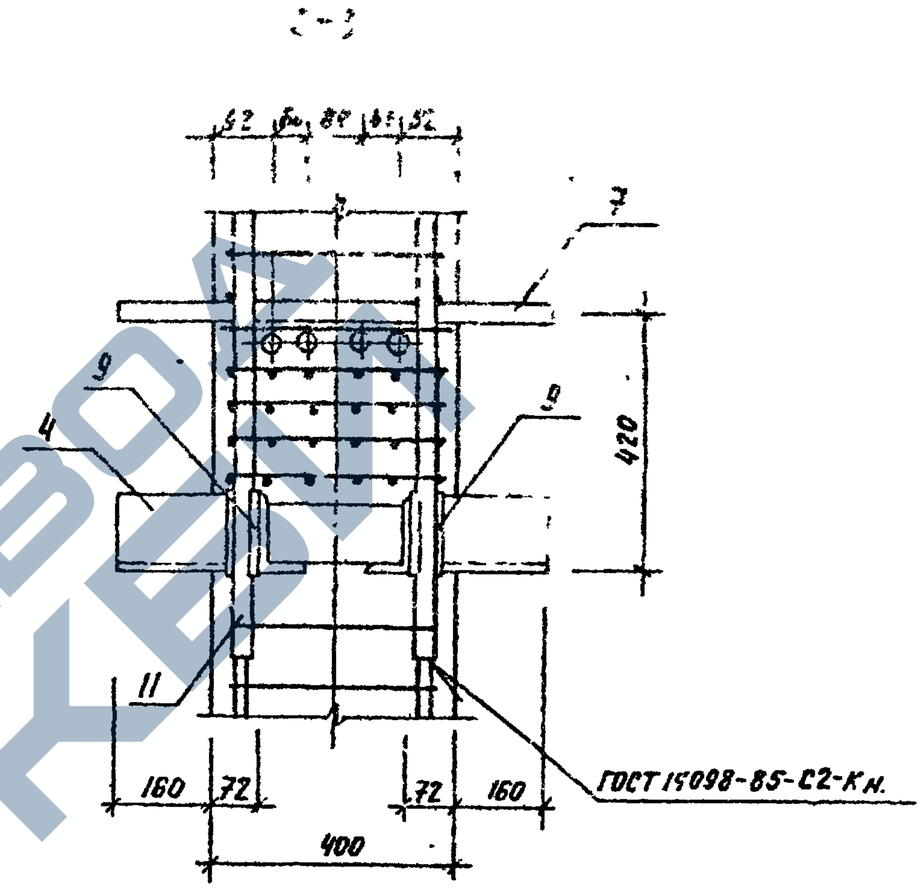

Разраб.	Насибулина		08.89	1.020.1-6с. 2-3.		618
ГИП	Гильман		08.89	Узел армирования Ц.	Стадия	Листов
Гл. спец.	Горбацкий		08.89		Р	1
Нач. отд.	Турсунбаева		08.89		ТашЗНИИЭП	
Н. контр.	Ременник		08.89			

Копировала Панкина Формат А3

Вып. 2-3

Т.К. 1.020.1-6 сп

2-2

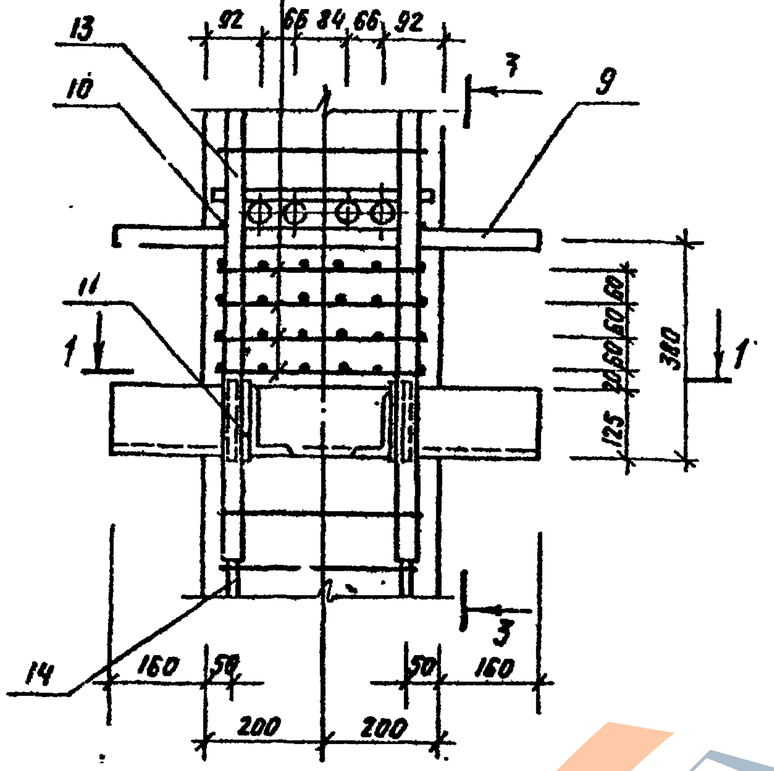

3-3

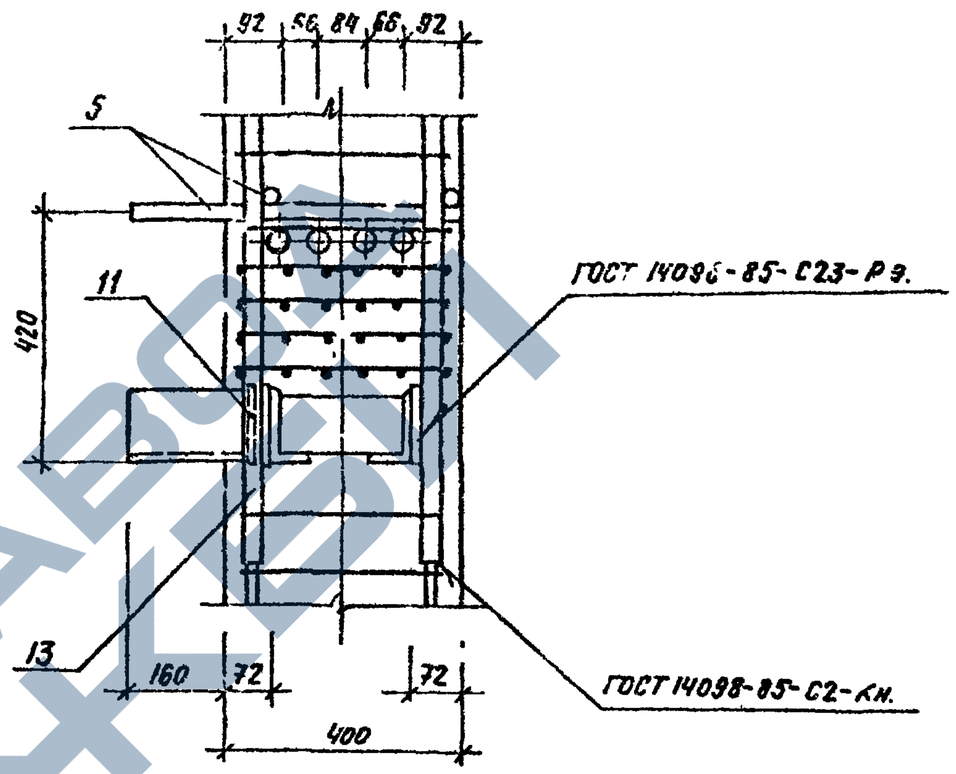

1-1

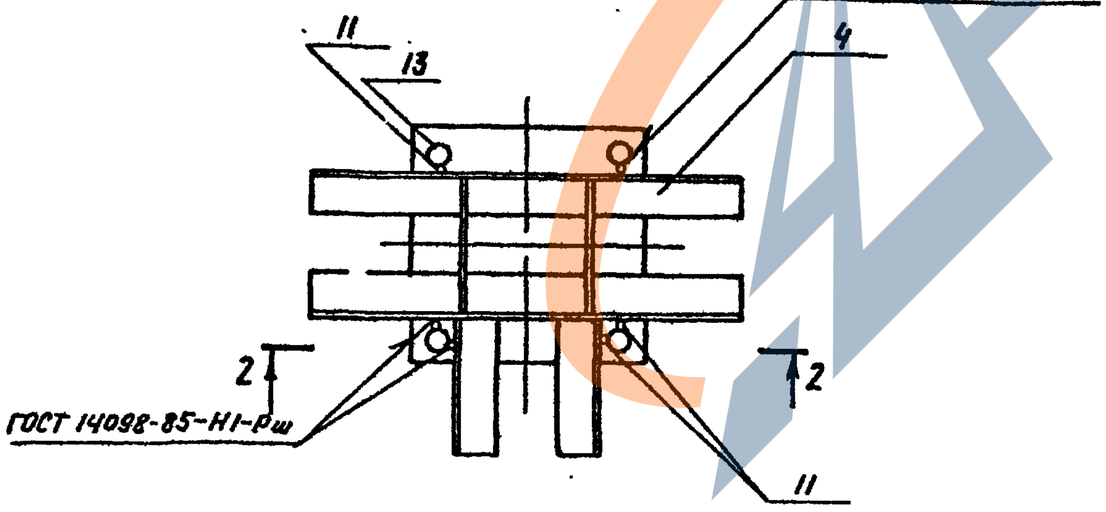

Разраб.	Насибулина		08.89	1.020.1-6 СП.2-3. 019.		
ГИП	Гильман		08.89	Узел армирования. Ш.	Стадия	Лист	Листов
Гл.спец.	Горбацкий		08.89		Р		1
Нач.отд.	Турсунбаева		08.89		ТашЗНИИЭП		
Н.контр.	Ременник.		08.89				

Инв.№ подл. | Подпись и дата | Взам. инв.№

Копировала (Панчина) Формат А3.

https://zavodjbi.com/

https://zavodjbi.com/

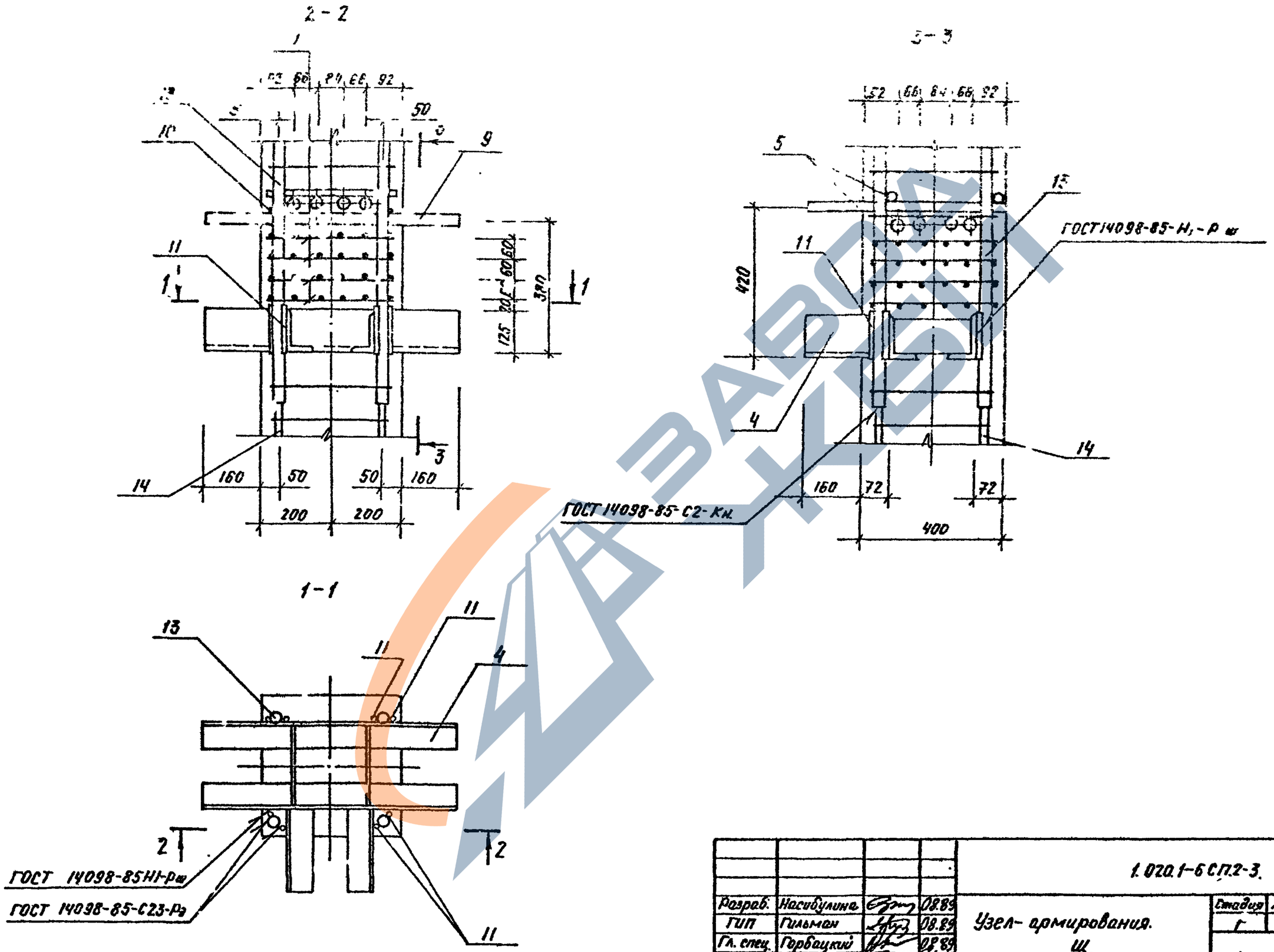

				1.020.1-6 СП.2-3.		020
Разраб.	Насибулина		08.89	Узел армирования. Щ.	Стадия	Лист	Листов
ГИП	Гильман		08.89		Г		1
Гл. спец.	Горбацкий		08.89		ТашЗНИИЭП		
Нач. отд.	Турсунбаев		08.89				
Н. контр.	Горбацкий		08.89				

https://zavodjbi.com/

Копировал Панина Формат А3

https://zavodjbi.com/

2-2

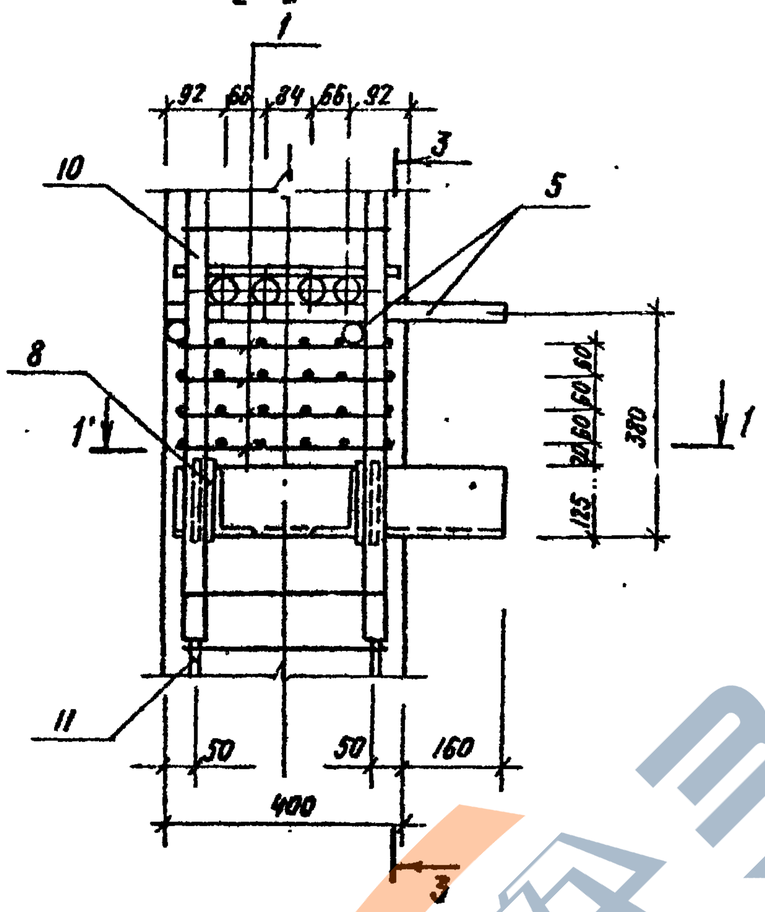

3-3

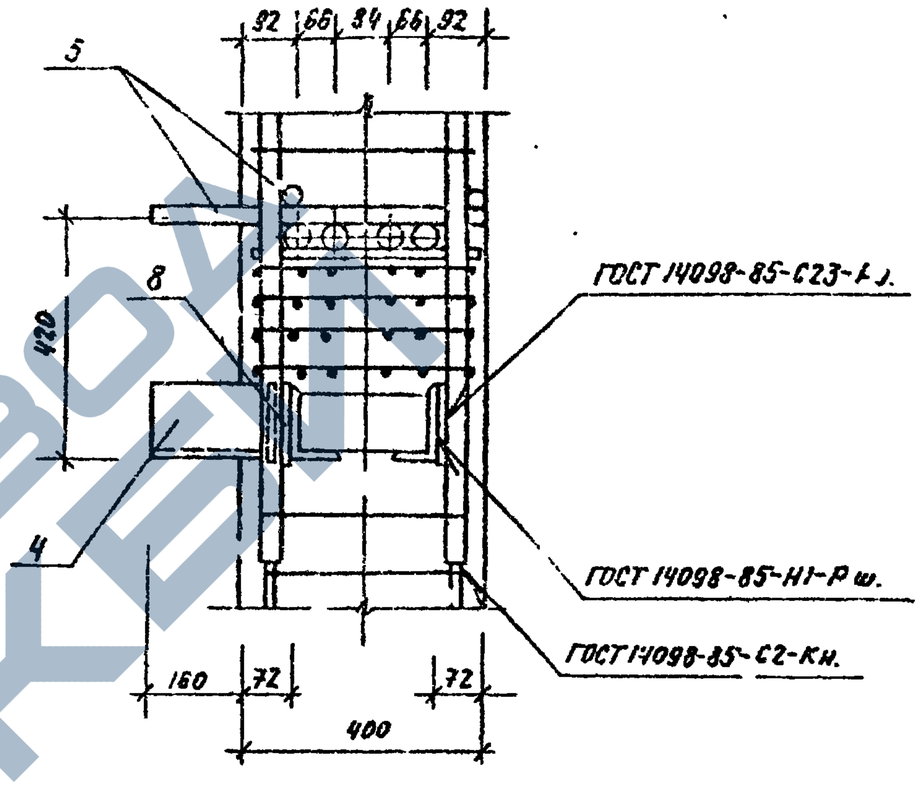

Узел Э н.

„Зеркальное отражение узла Э"

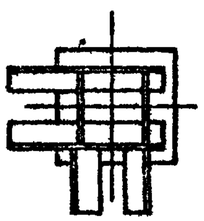

Узел Э

1-1

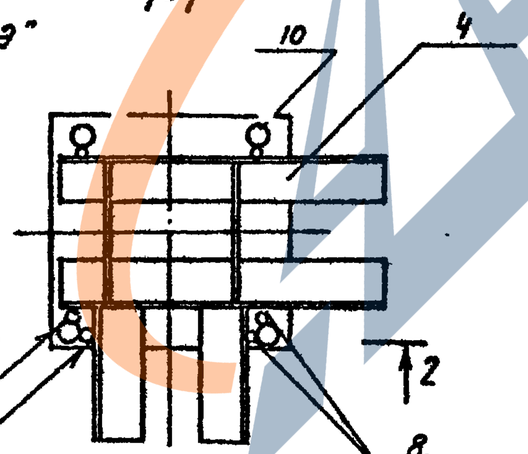

ГОСТ 14098-85-С23-Рэ

ГОСТ 14098-85-Н1-Рш.

				1.020.1-6сп. 2-3. 021.			
Разраб.	Насибулина		08.89	Узел армирования Э, Э н.	Стадия	Лист	Листов
ГИП	Гильман		08.89		Р		1
Гл. спец.	Грабецкий		08.89		ТашЗНИИЭП		
Нач. отд.	Турсунбаева		08.89				
Н. контр.	Ременник		08.89				

Т.К. 1.020.1-6сп · Вып. 2-3

Инв. № подл. | Подпись и дата | Взам. инв. №

Копировал /Панкина/ Формат А3.

https://zavodjbi.com/

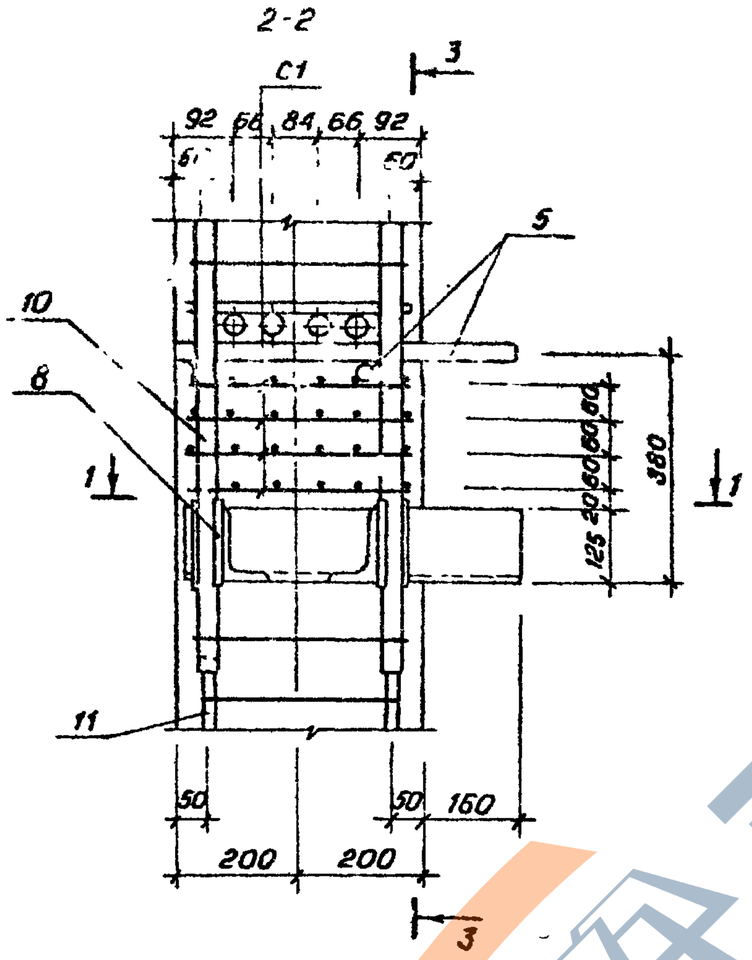

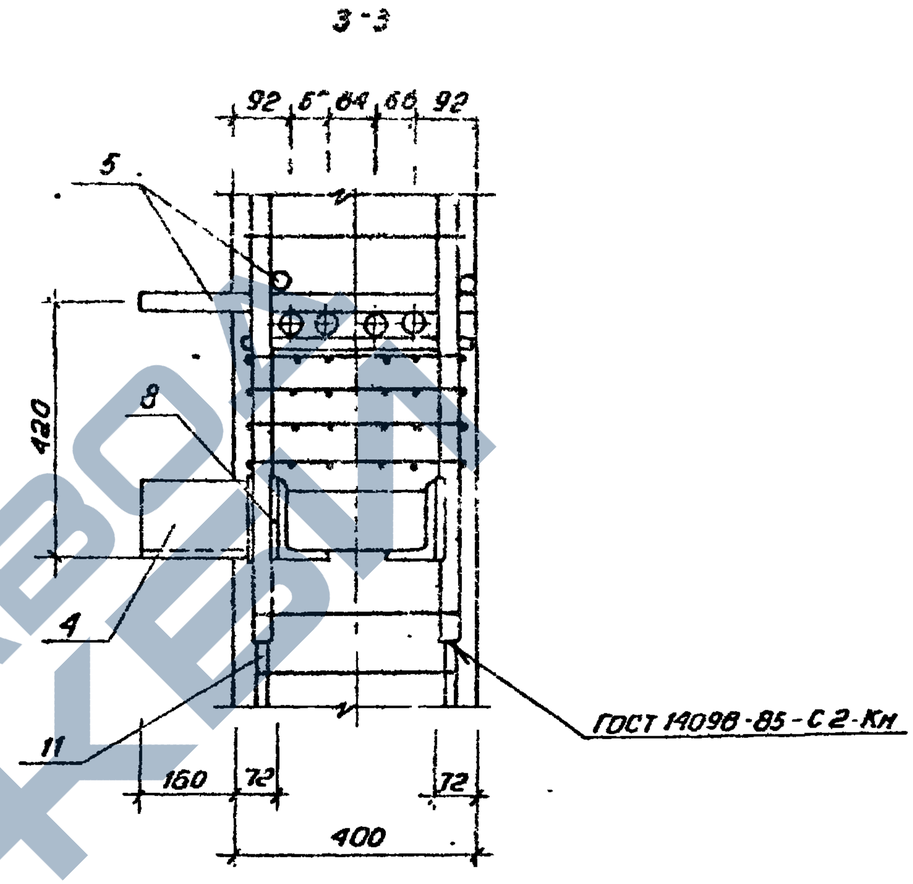

Узел Юн
„зеркальное отражение узла Ю"

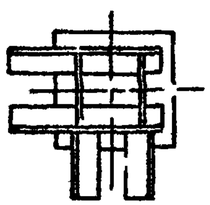

Узел Ю
1-1

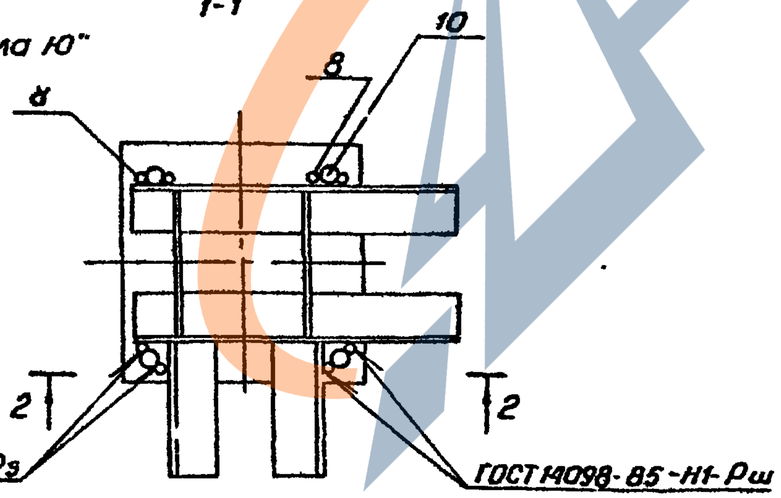

				1.020.1-6сп.2-3 022		
Разраб.	Насибулина		08.89	Узел армирования Ю, Юн	Стадия	Лист	Листов
ГИП	Гильман		08.89		Р		1
Гл.спец.	Юрбацкий		08.89		ТашЗНИИЭП		
Нач.отд.	Турсунбаев		08.89				
Н.контр.	Ременник		08.89				

Коп. Владиславлева

Формат А3

Инв. № подл. | Подпись и дата | Взам. инв. №

1.К. 1.020.1-6сп
Вып. 2-3

https://zavodjbi.com/

Вып. 2-3

Т.К. 1.020.1-6сп

Узел Ч

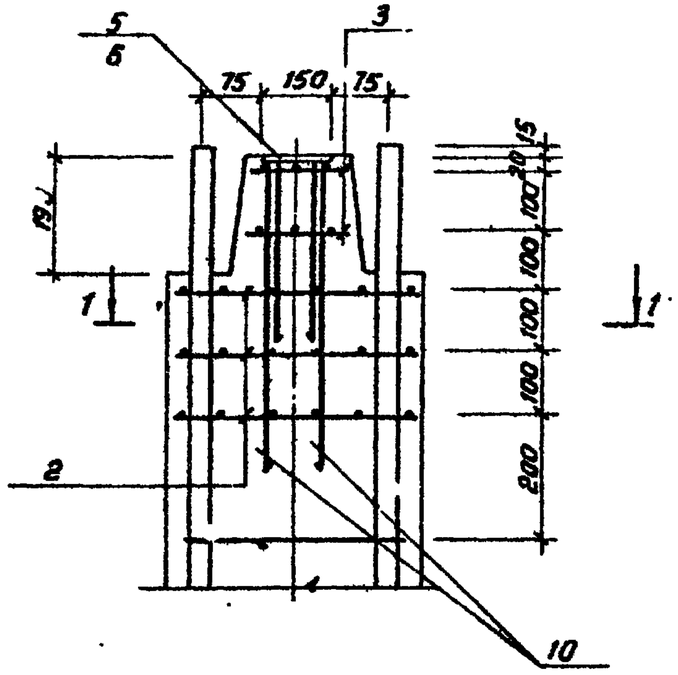

1-1

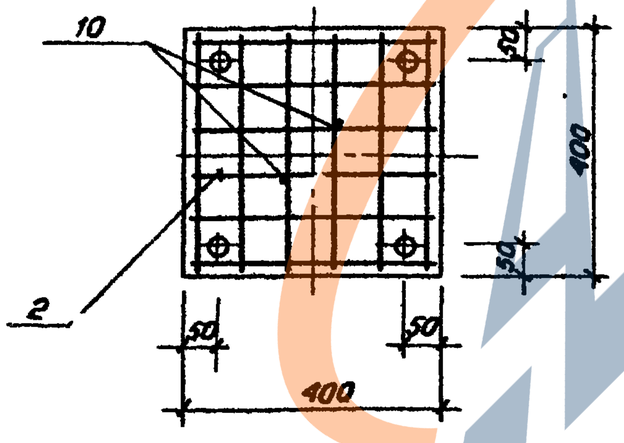

Узел Я

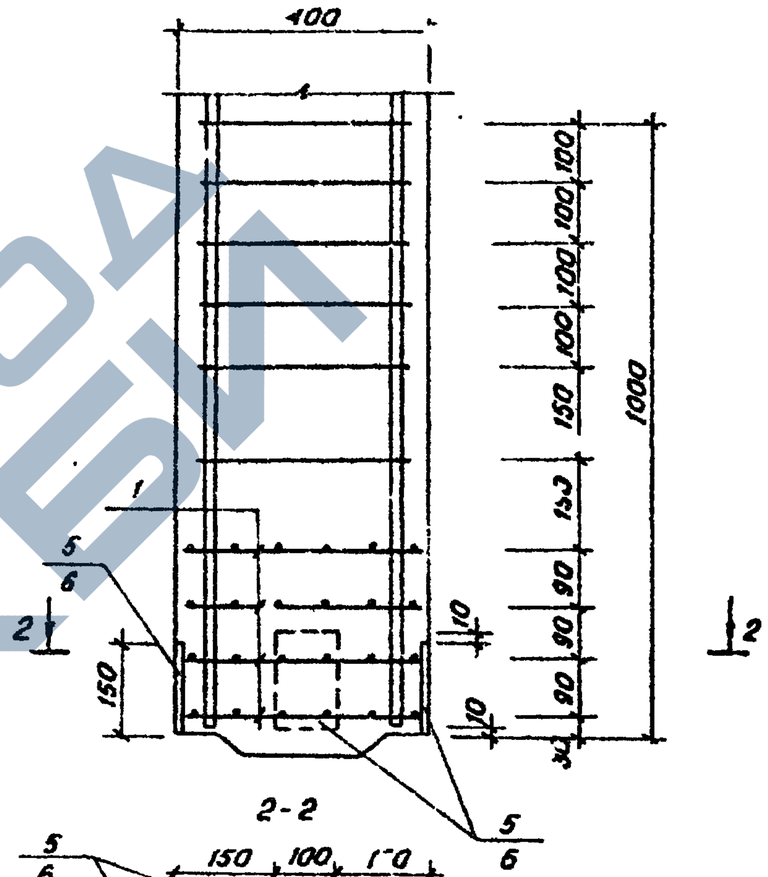

2-2

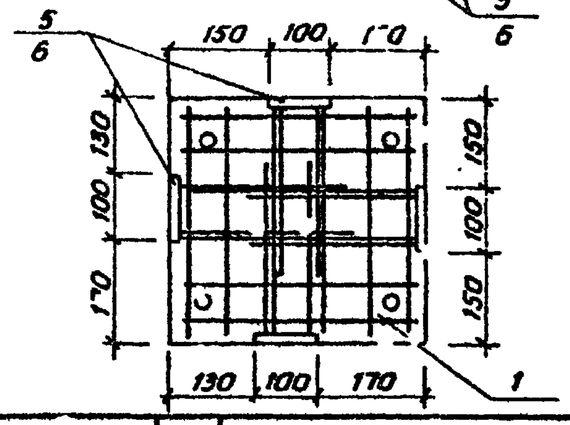

				1.020.1-6сп. 2-3 023		
Разраб.	Насибулина		08.89	Узел армирования У, Я	Стадия	Лист	Листов
ГИП	Гильман		08.89		Р		1
Гл.спец.	Гагбацкий		08.89		ТашЗНИИЭП		
Нач.отд.	Турсунбаев		08.89				
Н.контр.	Ременник		08.89				

Инв.№ подл. | Подпись и дата | Взам.инв.№

Коп. Владиславлева Формат А3

https://zavodjbi.com/

https://zavodjbi.com/

Тип 2К

1 – 1

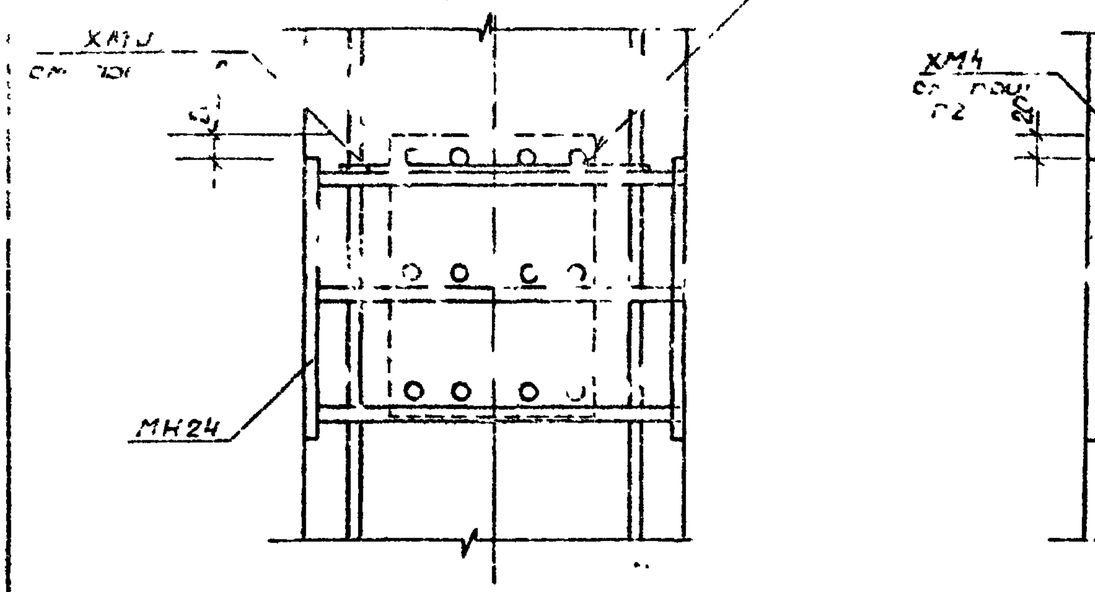

Тип 3К

2 – 2

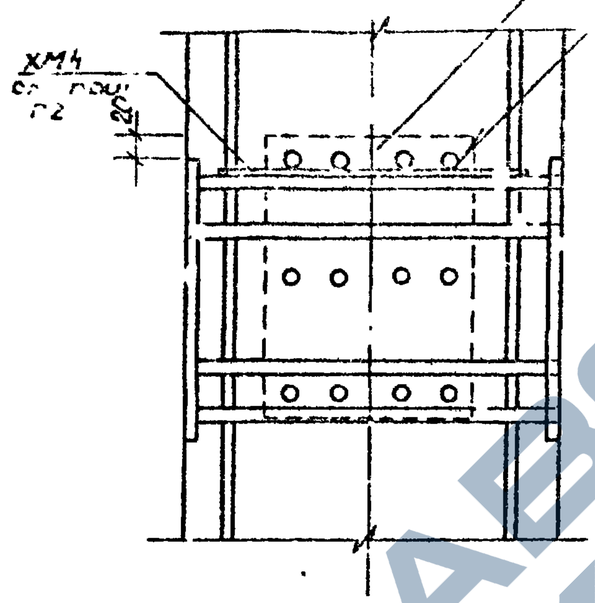

Тип 5К, 5КН

3 – 3

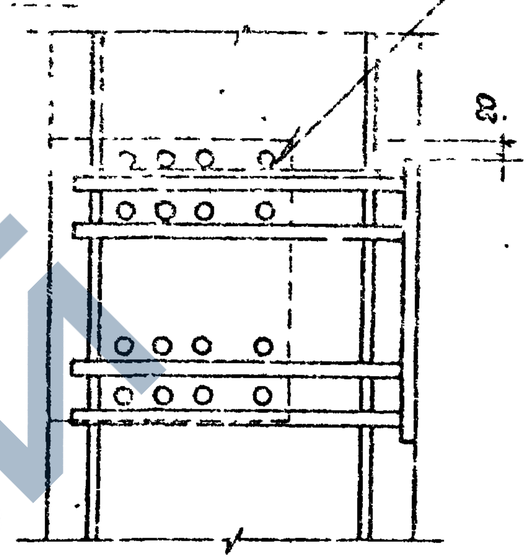

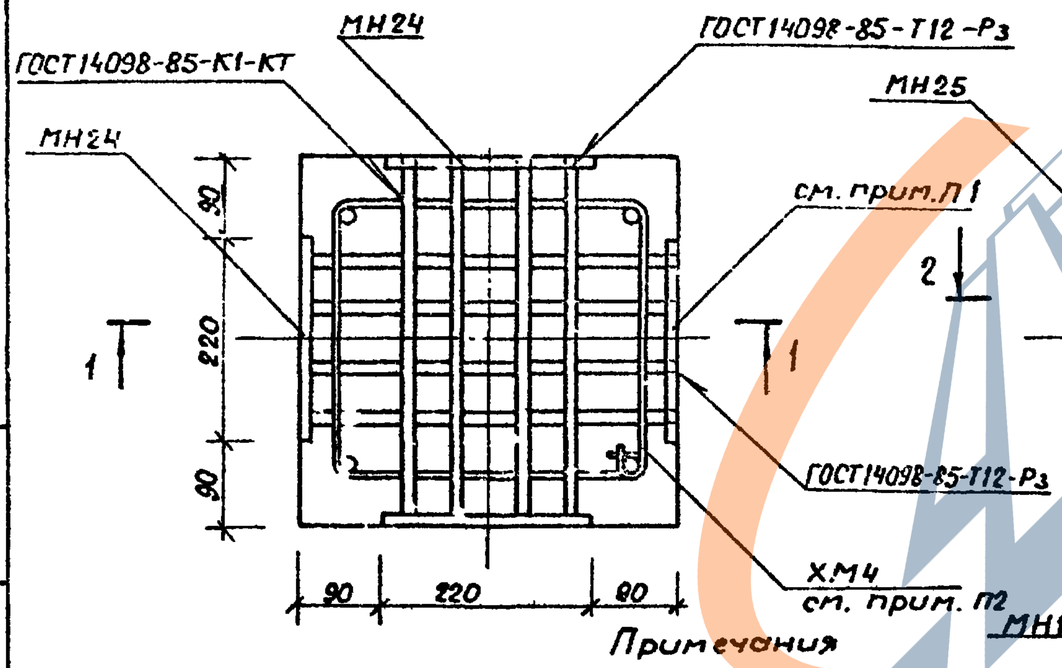

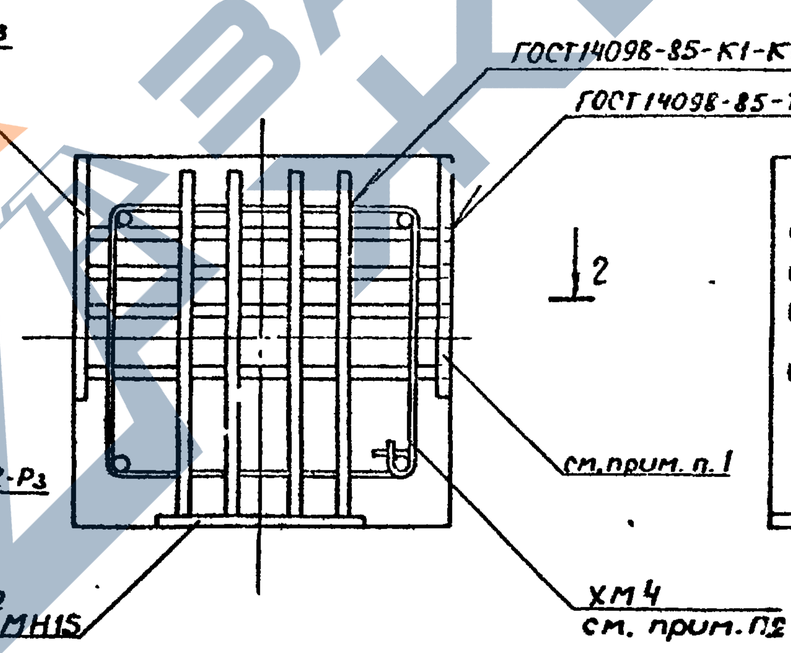

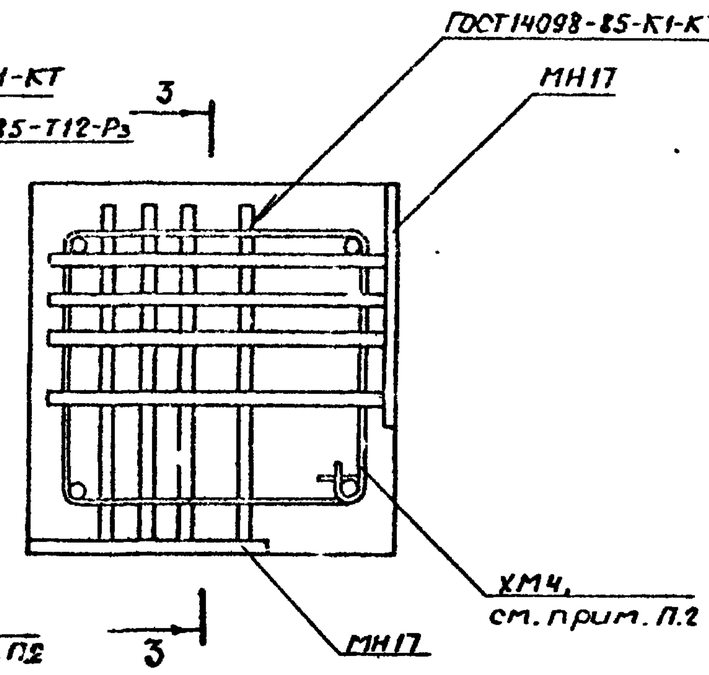

Примечания

1. Пластину приварить к анкерам после установки закладных изделий МН24, МН25 в проектное положение.
2. Данный хомут (ХМ4) предназначен для фиксации закладных изделий в пространственном каркасе и устанавливается совместно с закладными изделиями

				1.020.1-3сп2-3-024			
Разраб	Насибуллин		08.89	Узлы установки закладных изделий МН15, МН17, МН24, МН25 для колонн типа 2К, 3К, 5К, 5КН	Стадия	Лист	Листов
ГИП	Гильман		08.89		Р		1
Гл.спец	Горбацкий		08.89		ТошЗНИИЭП		
Нач.отд	Турсунбаев		08.89				
Н.контр	Ременник		08.89				

Формат А3

https://zavodjbi.com/