https://zavodjbi.com/

АО «ЦНИИПромзданий»

Проектная документация
сертифицирована.
Сертификат соответствия
№ ГОСТ Р RU. 9048. С 00009

9048

ШИФР М25.13/98

ТРЕХСЛОЙНЫЕ ЖЕЛЕЗОБЕТОННЫЕ ПАНЕЛИ ДЛЯ СТЕН ОБЩЕСТВЕННЫХ ЗДАНИЙ

Выпуск 1

Стеновые панели. Рабочие чертежи

https://zavodjbi.com/

https://zavodjbi.com/

АО «ЦНИИПромзданий»

Проектная документация
сертифицирована.
Сертификат соответствия
№ ГОСТ Р RU. 9048. С 00009

9048

ШИФР М25.13/98

ТРЕХСЛОЙНЫЕ ЖЕЛЕЗОБЕТОННЫЕ ПАНЕЛИ ДЛЯ СТЕН ОБЩЕСТВЕННЫХ ЗДАНИЙ

Выпуск 1

Стеновые панели. Рабочие чертежи

Зам. генерального директора С.М. Гликин
Зав. сектором Г.М. Смилянский
Гл. инженер проекта Л.М. Гадаева

Москва 1999

https://zavodjbi.com/

Обозначение документа	Наименование	Стр.
М 25.13/98-1.ТТ	Технические требования	4
М 25.13/98-1.1	Схема расположения закладных изделий в панелях ПСТ 30...	9
М 25.13/98-1.2	Панели ПСТ 30.9.3,5...; ПСТ 30.12.3,5...; ПСТ 30.15.3,5...; ПСТ 30.18.3,5...; ПСТ 30.21.3,5...	10
М 25.13/98-1.3	Схема расположения закладных изделий в панелях ПСТ 32	13
М 25.13/98-1.4	Панели ПСТ 32.9.3,5...; ПСТ 32.12.3,5...; ПСТ 32.15.3,5...; ПСТ 32.18.3,5...; ПСТ 32.21.3,5...	15
М 25.13/98-1.5	Схема расположения закладных изделий в панелях ПСТ 60...	18
М 25.13/98-1.6	Панели ПСТ 60.9.3,5...; ПСТ 60.12.3,5...; ПСТ 60.15.3,5...; ПСТ 60.18.3,5...; ПСТ 60.21.3,5...	19
М 25.13/98-1.7	Схема расположения закладных изделий в панелях ПСТ 62...	22
М 25.13/98-1.8	Панели ПСТ 62.9.3,5...; ПСТ 62.12.3,5...; ПСТ 62.15.3,5...; ПСТ 62.18.3,5...; ПСТ 62.21.3,5...	24
М 25.13/98-1.9	Схема расположения закладных изделий в панелях 3ПСТ 66...	27
М 25.13/98-1.10	Панели 3 ПСТ 66.9.3,5...; 3 ПСТ 66.12.3,5...; 3 ПСТ 66.15.3,5...; 3 ПСТ 66.18.3,5...;3 ПСТ 66.21.3,5...	28
М 25.13/98-1.11	Схема расположения закладных изделий в панелях 4ПСТ 63...	31
М 25.13/98-1.12	Панели 4 ПСТ 63.9.3,5...; 4 ПСТ 63.12.3,5...; 4 ПСТ 63.15.3,5...; 4 ПСТ 63.18.3,5...;4 ПСТ 63.21.3,5...	33
М 25.13/98-1.13	Панели 2 ПСТ 3.12.3,5; 2 ПСТ 3.15.3,5; 2 ПСТ 3.18.3,5; 2 ПСТ 3.21.3,5	36
М 25.13/98-1.14	Панели 2 ПСТ 6.12.3,5; 2 ПСТ 6.15.3,5; 2 ПСТ 6.18.3,5; 2 ПСТ 6.21.3,5	38
М 25.13/98-1.15	Схема расположения закладных изделий в панелях ПСТ 72...	40
М 25.13/98-1.16	Панели ПСТ 72.9.3,5...; ПСТ 72.12.3,5...; ПСТ 72.18.3,5...; ПСТ 72.21.3,5...	41
М 25.13/98-1.17	Схема расположения закладных изделий в панелях 1 ПСТ 27...	44
М 25.13/98-1.18	Панели 1 ПСТ 27.9.3,5...; 1 ПСТ 27.12.3,5...; 1 ПСТ 27.15.3,5...; 1 ПСТ 27.18.3,5...;1 ПСТ 27.21.3,5...	45
М 25.13/98-1.19	Схема расположения закладных изделий в панелях 1ПСТ 29...	48
М 25.13/98-1.20	Панели 1 ПСТ 29.9.3,5...; 1 ПСТ 29.12.3,5...; 1 ПСТ 29.15.3,5...; 1 ПСТ 29.18.3,5...;1 ПСТ 29.21.3,5...	49
М 25.13/98-1.21	Схема расположения закладных изделий в панелях ПСТ 65...	52

Изм	Кол.уч	Лист	№ док	Подпись	Дата
Зав. отделом.		Смилянский			
Гл. арх. проекта		Гулеева			
Гл. инж. проекта		Гадаева			
Н. контр.		Лукашевич			

М25.13/98 - 1

Содержание

Стадия	Лист	Листов
Р	1	2

АО ЦНИИПРОМЗДАНИЙ

https://zavodjbi.com/

Обозначение документа	Наименование	Стр.
М 25.13/98-1.22	Панели ПСТ 65.9.3,5...; ПСТ 65.12.3,5...; ПСТ 65.15.3,5...; ПСТ 65.18.3,5...; ПСТ 65.21.3,5...	54
М 25.13/98-1.23	Схема расположения закладных изделий в панелях 1 ПСТ 57...	57
М 25.13/98-1.24	Панели 1 ПСТ 57.9.3,5...; 1 ПСТ 57.12.3,5...; 1 ПСТ 57.15.3,5...; 1 ПСТ 57.18.3,5...;1 ПСТ 57.21.3,5...	58
М 25.13/98-1.25	Схема расположения закладных изделий в панелях 1 ПСТ 59...	61
М 25.13/98-1.26	Панели 1 ПСТ 59.9.3,5...; 1 ПСТ 59.12.3,5...; 1 ПСТ 59.15.3,5...; 1 ПСТ 59.18.3,5...;1 ПСТ 59.21.3,5...	62
М 25.13/98-1.27	Схема расположения закладных изделий в панелях 1 ПСТ 69...	65
М 25.13/98-1.28	Панели 1 ПСТ 69.9.3,5...; 1 ПСТ 69.12.3,5...; 1 ПСТ 69.15.3,5...; 1 ПСТ 69.18.3,5...;1 ПСТ 69.21.3,5...	66
М 25.13/98-1.29	Схема расположения закладных изделий в панелях1ПСТ 54...	69
М 25.13/98-1.30	Панели1ПСТ 54.9.3,5...;1ПСТ 54.12.3,5...; 1ПСТ 54.15.3,5...;1ПСТ 54.18.3,5...;1ПСТ 54.21.3,5...	70
М 25.13/98-1.31	Панели 2 ПСТ 12.12.3,5...; 2 ПСТ 12.15.3,5...; 2 ПСТ 12.18.3,5...; 2 ПСТ 12.21.3,5...	73
М 25.13/98-1.32	Панели 2 ПСТ 5.12.3,5...; 2 ПСТ 5.15.3,5...; 2 ПСТ 5.18.3,5...; 2 ПСТ 5.21.3,5...	75
М 25.13/98-1.33	Панели 2 ПСТ 8.12.3,5...; 2 ПСТ 8.15.3,5...; 2 ПСТ 8.18.3,5...; 2 ПСТ 8.21.3,5...	77
М 25.13/98-1.34	Угловые простеночные панели 2 ПСТ 9.12.3,5...; 2 ПСТ 9.15.3,5...; 2 ПСТ 9.18.3,5...; 2 ПСТ 9.21.3,5...	79
М 25.13/98-1.35	Угловые простеночные панели 2 ПСТ 11.12.3,5...; 2 ПСТ 11.15.3,5...; 2 ПСТ 11.18.3,5...; 2 ПСТ 11.21.3,5...	81
М 25.13/98-1.36	Простеночные панели для внутреннего угла 1 ПСТ 6.12.3,5...; 1 ПСТ 6.15.3,5...; 1 ПСТ 6.18.3,5...; 1 ПСТ 6.21.3,5...	83
М 25.13/98-1.37	Цокольные панели ПЦТ 30.21.3,5; ПЦТ 36.21.3,5; ПЦТ 60.21.3,5	85
М 25.13/98-1.38	Цокольные панели ПЦТ 32.21.3,5; ПЦТ 62.21.3,5	88
М 25.13/98-1.39	Цокольные панели ПЦТ 35.21.3,5; ПЦТ 65.21.3,5;	91
М 25.13/98-1.40	Панель 3 ПСТ 35.12.3,5	94
М 25.13/98-1.41	Балки цокольные БЦТ 30.5.3,5; БЦТ 36.5.3,5; БЦТ 60.5.3,5; БЦТ 24.5.3,5	96
М 25.13/98-1.42	Узлы I...IX	97
М25.13/98-1.43	УГЛОВЫЕ ПРОСТЕНОЧНЫЕ ПАНЕЛИ 2ПСТ 6.12.3,5...; 2ПСТ 6.15.3,5...; 2ПСТ 6.18.3,5...; 2ПСТ 6.21.3,5...	99

1. ОБЩИЕ ДАННЫЕ

1.1. Настоящий выпуск содержит технические требования к панелям и рабочие чертежи трехслойных железобетонных панелей на гибких связях с эффективной теплоизоляцией для стен, отапливаемых общественных зданий.

1.2. Общие указания по применению и расчету панелей и их номенклатуре приведены в выпуске 0 настоящей серии.*

1.3. Панели запроектированы в соответствии с требованиями СНиП 2.03.01-84* «Бетонные и железобетонные конструкции», ГОСТ 11024-84 «Панели стеновые наружные бетонные и железобетонные для жилых и общественных зданий. Общие технические условия» и ГОСТ 13015 «Конструкции и изделия бетонные и железобетонные сборные».

2. КОНСТРУКЦИЯ И ИЗГОТОВЛЕНИЕ ПАНЕЛЕЙ

2.1. Панель представляет собой плоскую трехслойную конструкцию с наружными слоями из бетона, армированного плоскими сетками и каркасами, и средним слоем из плитного пенополистирола.

2.2. Панели запроектированы из следующих видов бетона:

– легкого бетона плотного строения на пористых заполнителях класса по прочности на сжатие В20 и маркой по средней плотности D1800 (требования – по ГОСТ 25820-83);

– тяжелого бетона класса В20 (требования по ГОСТ 26633-91);

– мелкозернистого бетона группы А класса В20 плотностью 2200 кг/м^3 (требования по ГОСТ 26633-91).

2.3. Панели, выполняемые из легкого бетона, имеют наружный и внутренний фактурные слои толщиной соответственно 15 и 20 мм. Фактурные слои запроектированы из цементно-песчаного раствора со средней плотностью 1800 кг/м^3 марки 100 (ГОСТ 28013-95).

2.4. Минимальная проектная марка бетона и раствора фактурных слоев по морозостойкости приведена в табл. 1.

Таблица 1

№ строки	Расчетная зимняя температура наружного воздуха (пятидневки), ^{0}С	Марка по морозостойкости бетона, раствора *			
		Легкого бетона		Тяжелого и мелкозернистого бетона и цементного раствора	
		для зданий уровня ответственности **			
		I	II	I	II
1	Ниже минус 40	50	35	75	50
2	Ниже минус 20 до минус 40 включ.***	35	25	не нормируется	

* Для помещений с относительной влажностью воздуха ≤ 60 %.

** Глава СНИП 2.01.07.–85*, стр.42.

*** Кроме районов IБ, IГ, IIА и IIГ, марка по морозостойкости для которых принимается по строке I.

2.5. В качестве среднего слоя предусмотрено применение плитного пенополистирола марок 35 или 25 по ГОСТ 15588-86.

Между плитами изоляции и бортами формы предусматривается зазор в 5-6 мм для образования при бетонировании защитного растворного слоя.

2.6. Панели запроектированы с учетом необходимости их изготовления в формах однослойных панелей толщиной 350 мм серии 1.030.1-1/88.

2.7. Бетонные слои панелей армируются плоскими сетками из проволоки Ø 5ВрI по ГОСТ 6727-80 и стержней из стали класса AIII по ГОСТ 5781-82*.

Соединение слоев – плоскими контурными каркасами и точечными связями по полю в виде П – образных шпилек Ø 8AIII.

2.8. Гибкие связи и поперечные стержни каркасов защищаются от коррозии цинкосиликатным покрытием либо цинковым напылением толщиной не менее 50 мкм. Возможна защита цинковым покрытием слоем толщиной 20 мкм, наносимым гальваническим способом.

---

* Материалы серии являются совместной собственностью ГУП «Камэнергостройпром» и АО «ЦНИИПромзданий» и могут быть использованы только с их разрешения.

Изм	Кол.уч	Лист	№ док	Подпись	Дата	М25.13/98 –1.ТТ		
Зав. отделом.		Смилянский				Технические требования	Стадия	Лист	Листов
Гл. арх. проекта		Гусева					Р	1	5
Гл. инж. проекта		Гадаева					АО ЦНИИПРОМЗДАНИЙ		
Н. контр		Лукашевич							

https://zavodjbi.com/

2.9. Строповочные петли приняты из горячекатаной круглой стали класса AI по ГОСТ 5781-82 марки Ст3сп или Ст3пс по ГОСТ 535-88. В случае монтажа панелей при зимней температуре ниже минус 40^0 С – применение петель из стали марки Ст3пс не допускается.

2.10. Сталь для закладных изделий применять марки Ст3кп2-1 по ГОСТ 535-88.

Закладные изделия должны быть защищены от коррозии в соответствии с требованиями главы СНИП 2.03.11-85 (п.п. 2.40...2.42).

2.11. Основным вариантом отделки панелей рекомендуется ковровая керамическая плитка по ГОСТ 13996-93 или ковровомозаичная стеклянная плитка по ГОСТ 17057-89. Возможны и другие виды отделки, приведенные в Рекомендациях по отделке фасадных поверхностей панелей для наружных стен, М., Стройиздат, 1986 г.

2.12. Изготовление панелей, их приемка и контроль качества должны производиться в соответствии с ГОСТ 13015.0-83*, ГОСТ 13015.1-81, ГОСТ 13015.2-81, ГОСТ 13015.3-81 «Конструкции и изделия бетонные и железобетонные сборные», ГОСТ 11024-84 «Панели стеновые наружные бетонные и железобетонные для жилых и общественных зданий» и главой СНИП 3.09.01-85 «Производство сборных железобетонных конструкций и изделий».

2.13. Панели изготавливаются в горизонтальных формах фасадной стороной вниз.

Последовательность изготовления:

– уложить плитку и увлажнить ее поверхность;

– уложить слой цементно-песчаного раствора (в легкобетонных панелях);

– установить на фиксаторах сетку армирования наружного слоя с закрепленными к ней контурными каркасами;

– установить строповочные петли с фиксацией их в проектном положении бортовыми вкладышами и привязать их к уложенной сетке;

– забетонировать нижний слой;

– уложить плиты полистирола (в 2 слоя со смещением стыков) и образованием зазора в 5-6 мм между бортом и плитой;

– уложить на фиксаторах арматурную сетку несущего слоя панели, связав ее с контурными каркасами и строповочными петлями;

– установить гибкие связи, которые должны располагаться над пересечением стержней арматурной сетки (см. деталь «А» на л. 2) и закладные изделия с фиксацией их к бортам (кроме М3);

– забетонировать верхний слой панели;

– уложить и разровнять слой цементно-песчаного раствора внутренней отделки (только в легкобетонных панелях).

Разница в бетонировании слоев по времени не должна превышать 2-х часов.

2.14. При необходимости по полистиролу укладывают слой пароизоляции из рубероида или полиэтиленовой пленки по ГОСТ 10354-82.

2.15. Термообработку панелей производить при температуре не выше 80^0 С.

2.16. Распалубку панелей производить при достижении бетоном прочности не менее 70 % проектной.

2.17. Наружные зоны (50-70 мм) продольных и боковых торцевых граней панелей подлежат затирке и грунтовке в заводских условиях. Вид грунтовочного состава дан в вып. 3.

2.18. Приемка панелей ОТК завода-изготовителя и контрольная выборочная проверка производятся в соответствии с требованиями ГОСТ 11024-84, ГОСТ 8829-85 «Конструкции и изделия бетонные и железобетонные сборные. Методы испытаний нагружением и оценка прочности, жесткости и трещиностойкости».

ДЕТАЛЬ «А»

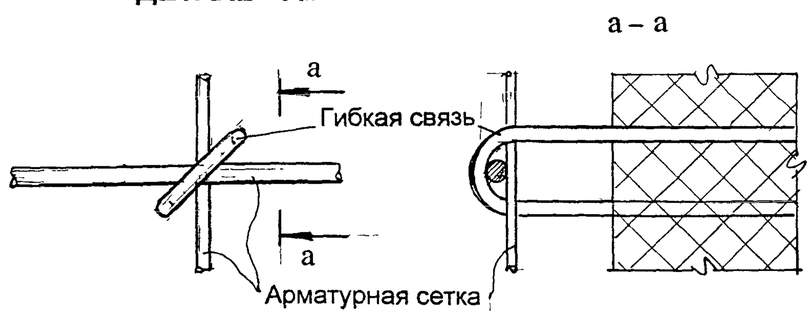

3. ХРАНЕНИЕ И ТРАНСПОРТИРОВКА ПАНЕЛЕЙ

3.1. Хранение и транспортирование панелей следует выполнять в соответствии с требованиями ГОСТ 11024-84 и ГОСТ 13015.4-84.

3.2. Панели должны храниться в специально оборудованных складах в вертикальном положении.

3.3. Каждая панель должна опираться на деревянные подкладки толщиной не менее 30 мм. Прокладки располагаются на расстоянии 1,2 м от торцов для панелей ≥ 6 м (для панелей 3 м не более 0,6 м).

3.4. Транспортирования панелей производят на панелевозах в вертикальном или с небольшим уклоном положении, с закреплением их в кассетных стойках, обеспечивающих неподвижность панелей и сохранность лицевых поверхностей.

4. МАРКИРОВКА ПАНЕЛЕЙ

4.1. Панели обозначаются марками. Марка содержит основные характеристики панели и состоит из буквенно-цифровых групп, разделенных дефисом. Структура марки панелей в общем виде следующая:

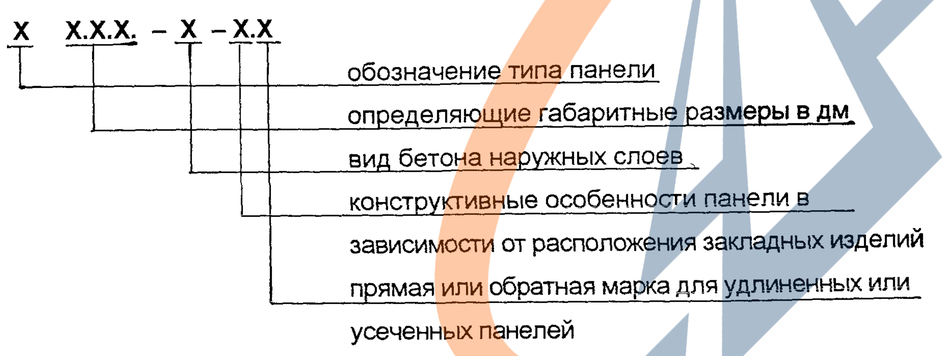

4.2. Первая группа содержит обозначения типа панели и ее габаритные размеры. Для обозначения панелей использованы следующие буквенно-цифровые индексы:

ПСТ – панель стеновая трехслойная,

1ПСТ – панель стеновая трехслойная для внутреннего угла,

2ПСТ – панель стеновая трехслойная простеночная,

3ПСТ – панель стеновая трехслойная удлиненная для наружного угла с закрытым торцом,

4ПСТ – панель стеновая трехслойная для внутреннего и наружного углов здания.

4.3. Во вторую группу обозначений входит буквенный индекс вида бетона и имеет следующее обозначение:

Л – керамзитобетон — D = 1800 кг/м^3

Т – тяжелый бетон — D = 2400 кг/м^3

МЗ – мелкозернистый бетон — D = 2200 кг/м^3.

4.4. В третьей группе – первая цифра определяет номер схемы расположения закладных изделий в панели, вторая – прямую (цифра 1) или обратную (цифра 2) марку панели. В обозначении панелей, не имеющих обратных марок, вторая цифра отсутствует.

4.5. Пример маркировки панелей:

ПСТ 32.18.35-Л-1.2 – панель стеновая трехслойная длиной 3190 мм, высотой 1785 мм, толщиной 350 мм с наружными слоями из керамзитобетона, первая схема разбивки закладных изделий, обратная марка.

5. ИСПЫТАНИЕ ПАНЕЛЕЙ

5.1. До начала массового производства панелей необходимо их испытание статическими нагрузками. Контрольные испытания и оценку качества панелей по показателям прочности, жесткости и трещиностойкости следует производить в соответствии с требованиями ГОСТ 8829-85 нагружением конструкции до контролируемого предельного состояния путем силового воздействия. Партия изделий признается годной, если результаты испытаний отобранных панелей удовлетворяют всем требованиям по прочности, жесткости и трещиностойкости.

5.2. Панели следует испытывать на одновременное деиствие вертикальной и горизонтальной нагрузок и опирать на шарнирные опоры, обеспечивающие свободное перемещение конструкции вдоль ее осей.

На листах 4 и 5 дана схема опирания и загружения панелей при испытаниях.

5.3. Значения контрольных испытательных нагрузок (за вычетом собственной массы панелей при определении вертикальных нагрузок) даны в таблице 2.

5.4. Контролируемая ширина раскрытия трещин равна 0,25 мм.

ЗАВОД КСИ

Схема испытания панелей

Расположение нагрузок по фасаду

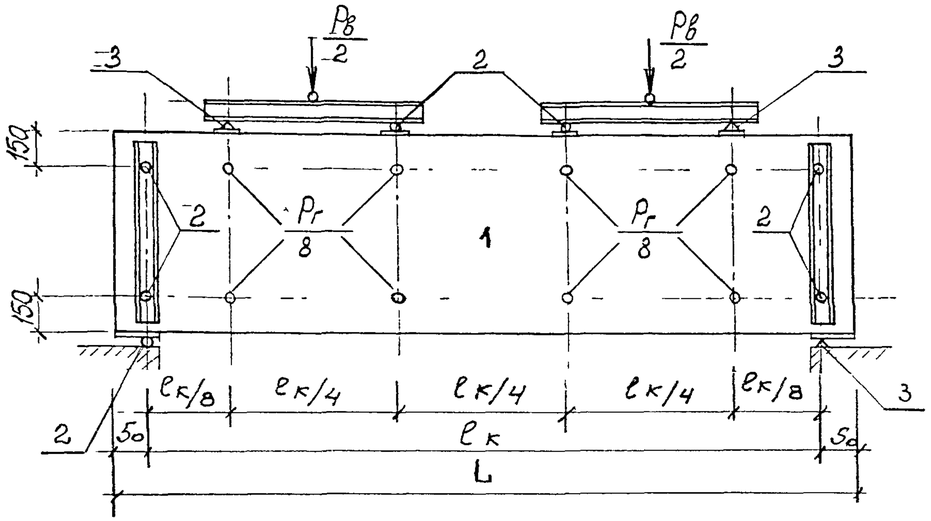

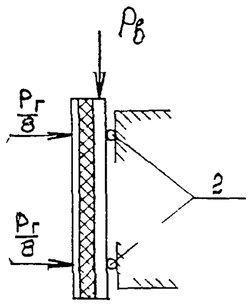

Расположение нагрузок в плане

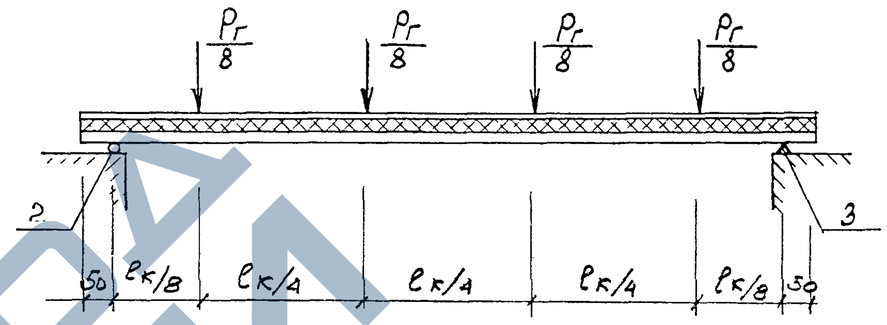

1. Испытуемая панель
2. Шаровые опоры
3. Неподвижные опоры

Таблица 2

N п/п	МАРКА ПАНЕЛИ	Контрольные нагрузки при испытании панелей на прочность				Контрольные нагрузки при испытании по раскрытию трещин	
		Вертикальная* Pв, тс		Горизонтальная Pг, тс		Вертикальная* Pв, тс	Горизонтальная Pг, тс
		C = 1,25	C = 1,6	C = 1,25	C = 1,6		
1	ПСТ 60. 9. 3,5	2,7	3,9	1,8	2,2	1,25	1,0
2	ПСТ 60. 12. 3,5	3,0	4,4	1,9	2,5	1,25	1,1
3	ПСТ 60. 15. 3,5	3,2	4,9	2,1	2,7	1,25	1,2
4	ПСТ 60. 18. 3,5	3,5	5,4	2,3	2,9	1,25	1,3
5	ПСТ 60. 21. 3,5	3,8	5,9	2,4	3,1	1,25	1,4
6	ПСТ 72. 9. 3,5	3,1	4,5	2,1	2,7	1,4	1,2
7	ПСТ 72. 12. 3,5	3,4	5,1	2,3	2,9	1,4	1,3
8	ПСТ 72. 15. 3,5	3,7	5,7	2,5	3,2	1,4	1,4
9	ПСТ 72. 18. 3,5	4,1	6,3	2,7	3,5	1,4	1,6
10	ПСТ 72. 21. 3,5	4,4	6,9	2,9	3,7	1,4	1,7

* Вертикальные нагрузки указаны за вычетом собственной массы панелей.

Значения нагрузок даны независимо от вида бетона

ЗАВОД ЖБИ

Схема испытания панелей на смещение слоев

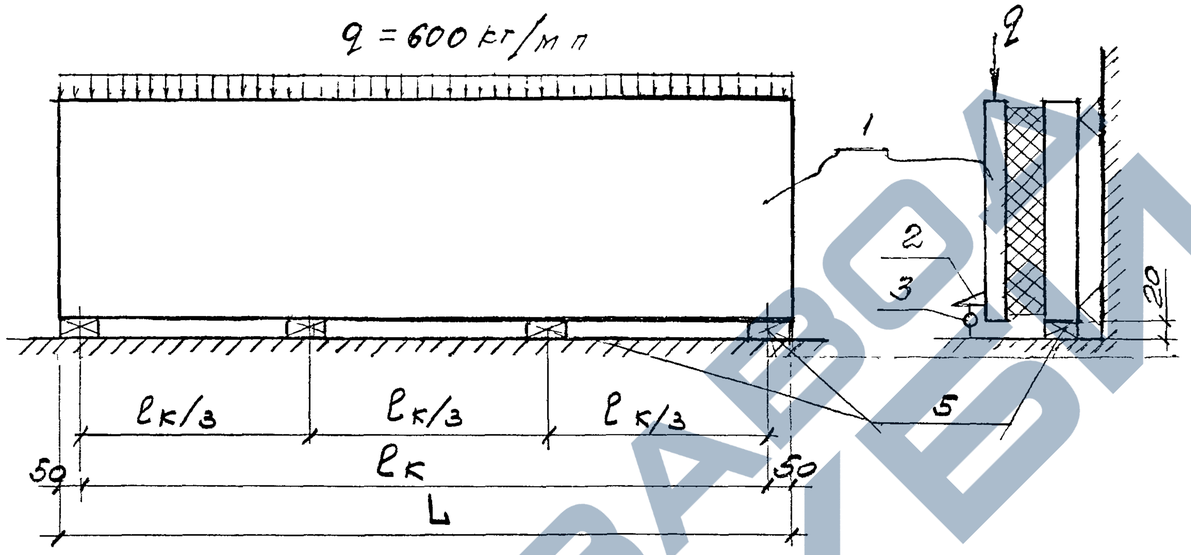

Схема испытания закладной детали на выдергивание

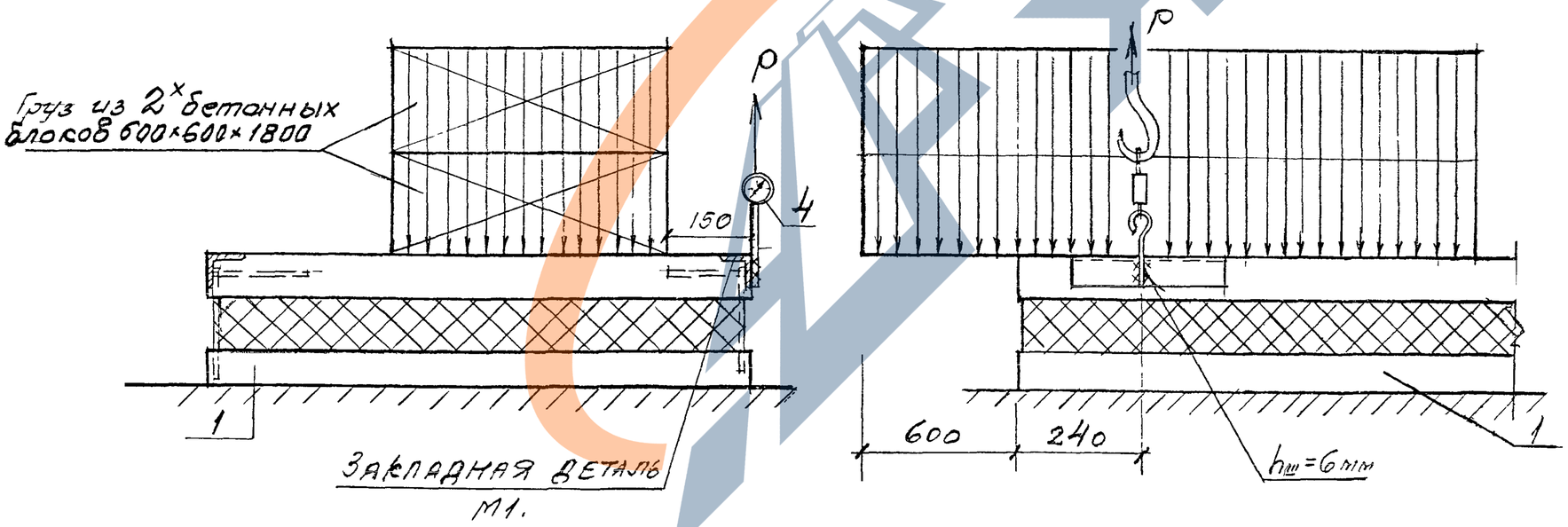

P = 750 кг

1. Стеновая панель
2. Жесткая опора индикатора
3. Индикатор
4. Динамометр
5. Опора из стальной пластины 100×20; ℓ = 200

Изм	Кол.уч	Лист	№ док	Подпись	Дата

М25.13/98-I.ТТ

Лист 5

Рядовая панель глухого участка стены

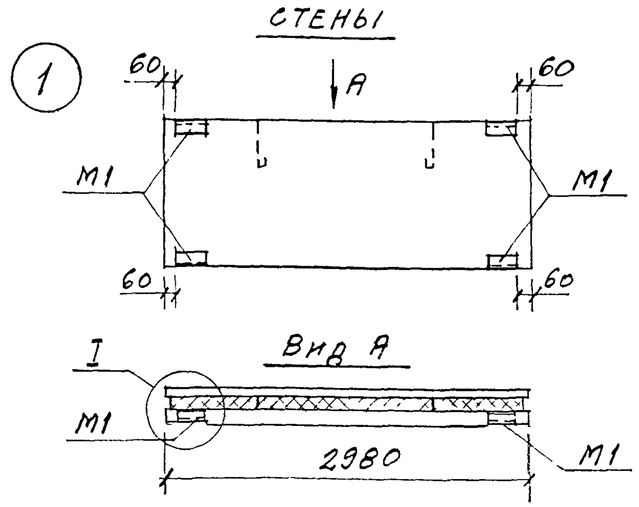

Подоконная панель при расположении простенков по схемам №1 и 2

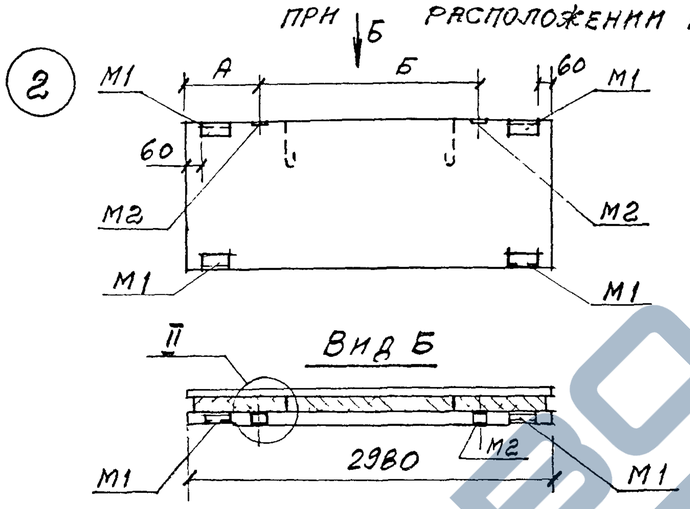

Парапетная подоконная панель

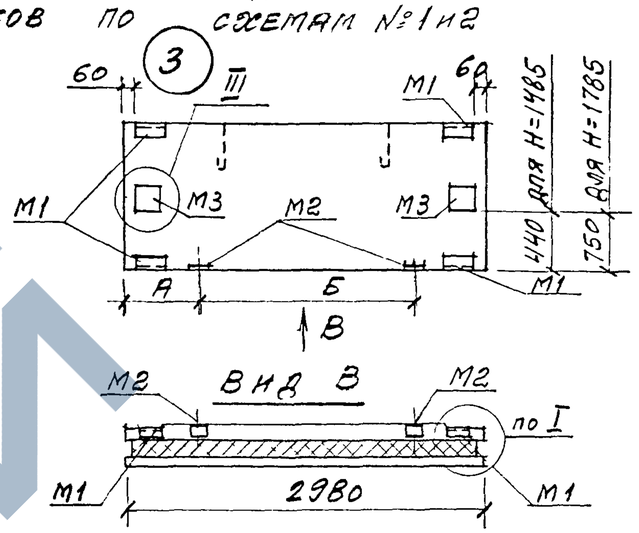

Парапетная панель глухого участка стены

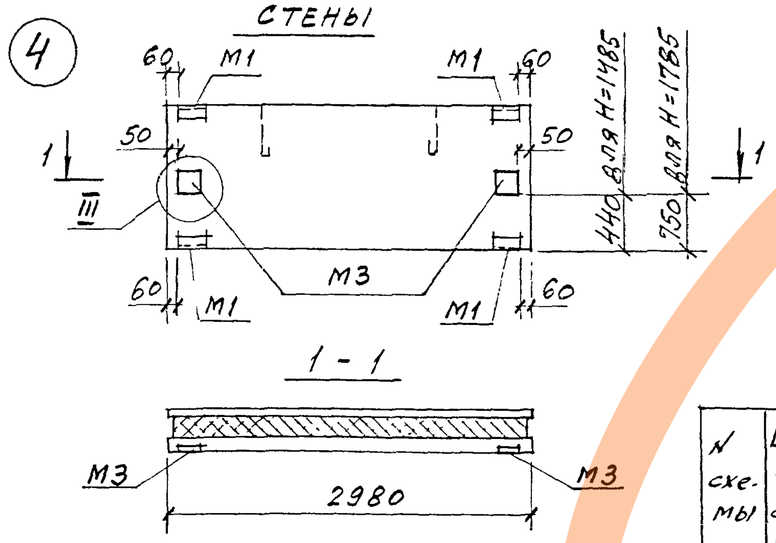

Межоконная панель при расположении простенков по схемам №1 и 2

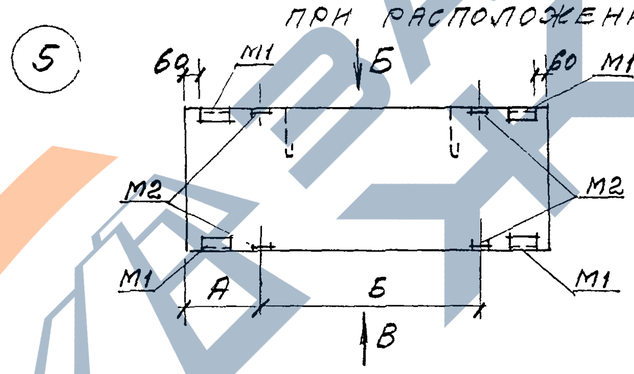

Надоконная панель при расположении простенков по схемам №1 и 2

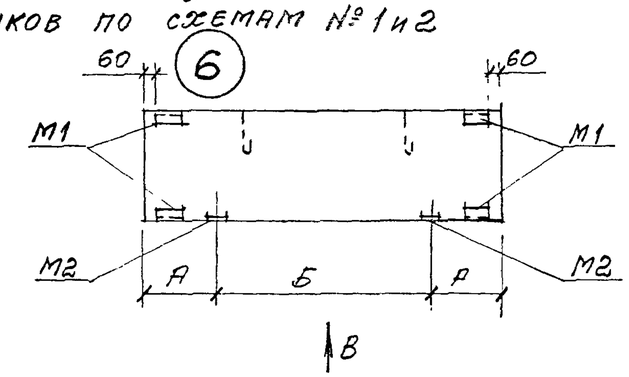

№ схемы	L63×6 ГОСТ 8509-93	Полоса 6×8 ГОСТ 103-76	Арматура кл. AIII ГОСТ 5781-82	
			ф 8	ф10
1	4,12		1,84	
2	4,12	1,0	1,84	0,64
3	4,12	4,02	1,84	1,52
4	4,12	5,02	1,84	0,88
5	4,12	2,0	1,84	1,28
6	4,12	1,0	1,84	0,64

Спецификация закладных изделий на панель

Марка изделия	Количество штук по схеме:					
	1	2	3	4	5	6
М1	4	4	4	4	4	4
М2		2	2		4	2
М3			2	2		

№ схемы расположения простенков

1	2
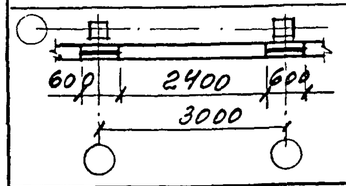	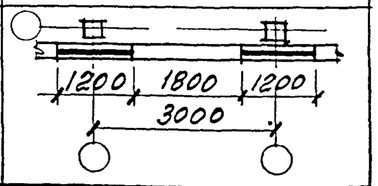
А=280мм; Б=2420мм	А=580мм; Б=1820мм

Изм	Кол уч	Лист	№ док	Подпись	Дата
Зав отделом.		Смилянский			
Гл. арх. проекта		Гузеева			
Гл. инж. проекта		Гадаева			
Н контр		Лукашевич			

М25.13/98 - 1.1

Схема расположения закладных изделий в панелях ПСТ 30...

Стадия	Лист	Листов
Р		1

АО ЦНИИПРОМЗДАНИЙ

https://zavodjbi.com/

Фасад

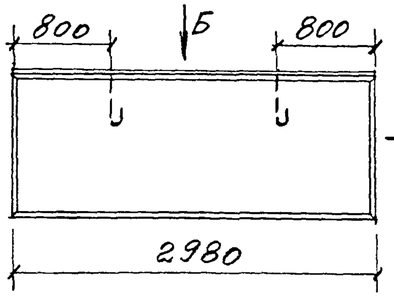

Вид А

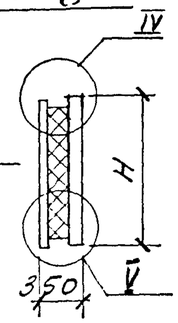

Вид Б

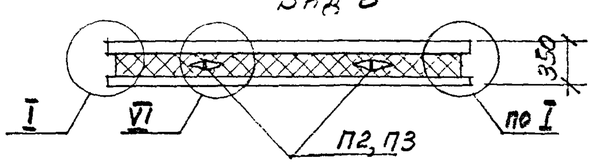

Расход материалов

Марка панели	Н, мм	Бетон* кл. В20, м³	Цем. песч. р-р М100, м³	Полистирол М35, м³	Сталь, включая расход на закладные изделия по схеме N, кг					
					1	2	3	4	5	6
ПСТ 30.9.3,5 -	885	0,39/0,4	0,1	0,45/0,53	24,61	26,25	—	—	—	26,25
ПСТ 30.12.3,5 -	1185	0,52/0,53	0,13	0,6/0,71	29,5	31,14	—	—	32,78	31,14
ПСТ 30.15.3,5 -	1485	0,65/0,67	0,16	0,76/0,89	35,48	37,12	41,02	41,38	38,76	37,12
ПСТ 30.18.3,5 -	1785	0,77/0,8	0,19	0,9/1,06	39,74	41,38	45,28	45,64	43,02	41,38
ПСТ 30.21.3,5 -	2085	0,9/0,93	0,22	1,06/1,25	44,16	45,8	49,7	—	—	45,8

* В числителе указан расход материала при наружных слоях — из керамзитобетона, в знаменателе из тяжелого или мелкозернистого бетона

Схемы раскладки каркасов КР и гибких связей К35

ПСТ 30.9...

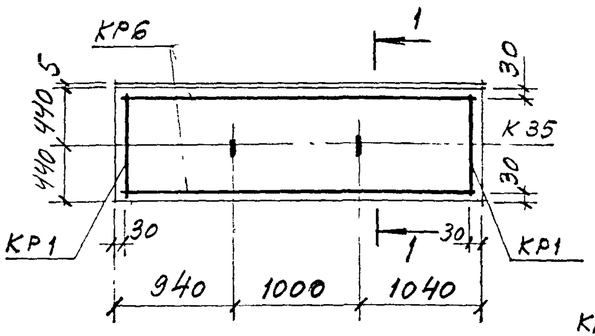

ПСТ 30.15...

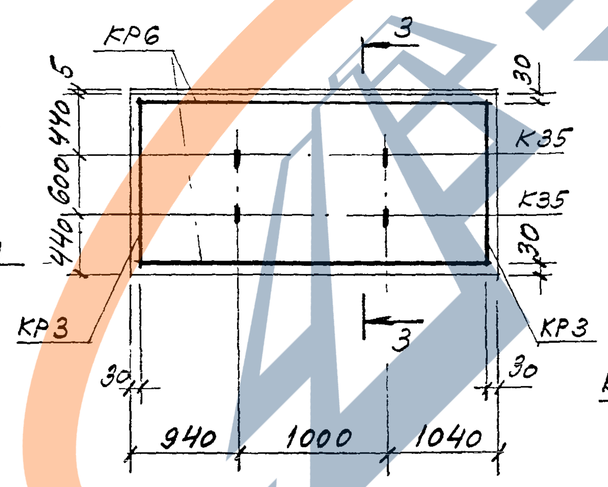

ПСТ 30.18...

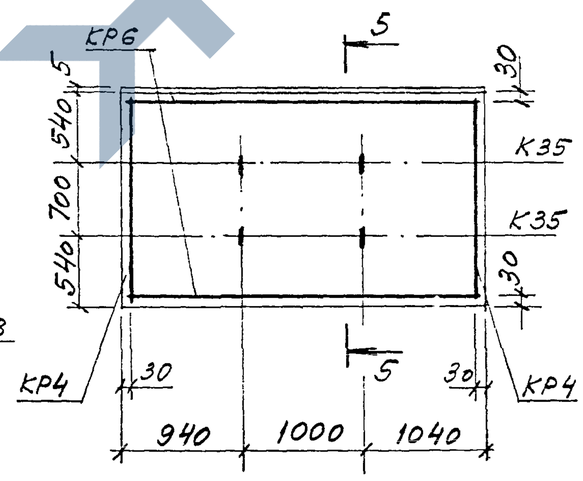

ПСТ 30.21...

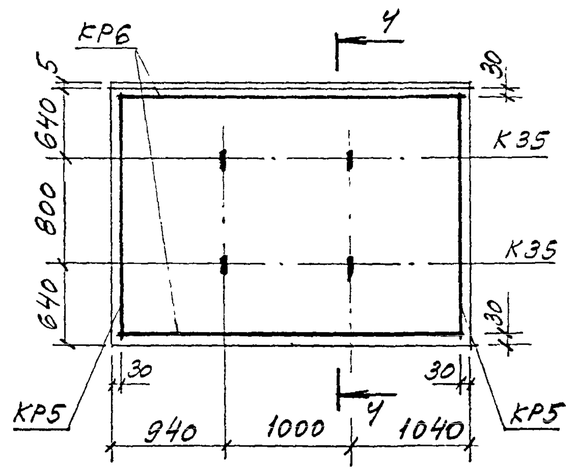

ПСТ 30.12...

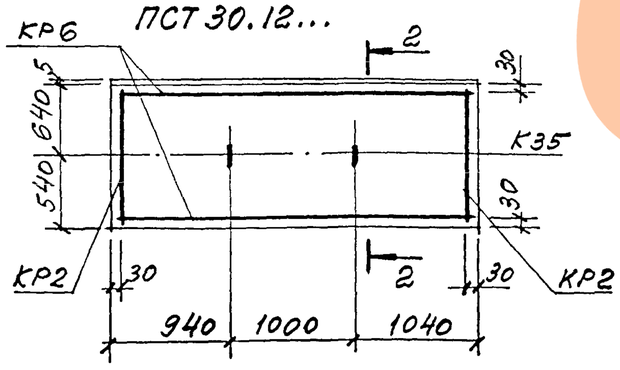

Каркасы в местах пересечения связать вязальной проволокой

Изм	Кол.уч	Лист	№ док	Подпись	Дата
Зав. отделом.		Смилянский			
Гл. арх. проекта		Гузеева			
Гл. инж. проекта		Гадаева			
Н. контр		Лукашевич			

М 25.13/98-1.2

Панели ПСТ 30.9.3,5...; ПСТ 80.12.3,5...; ПСТ 30.15.3,5...; ПСТ 30.18.3,5...; ПСТ 30.21.3,5...

Стадия	Лист	Листов
Р	1	3

АО ЦНИИПРОМЗДАНИЙ

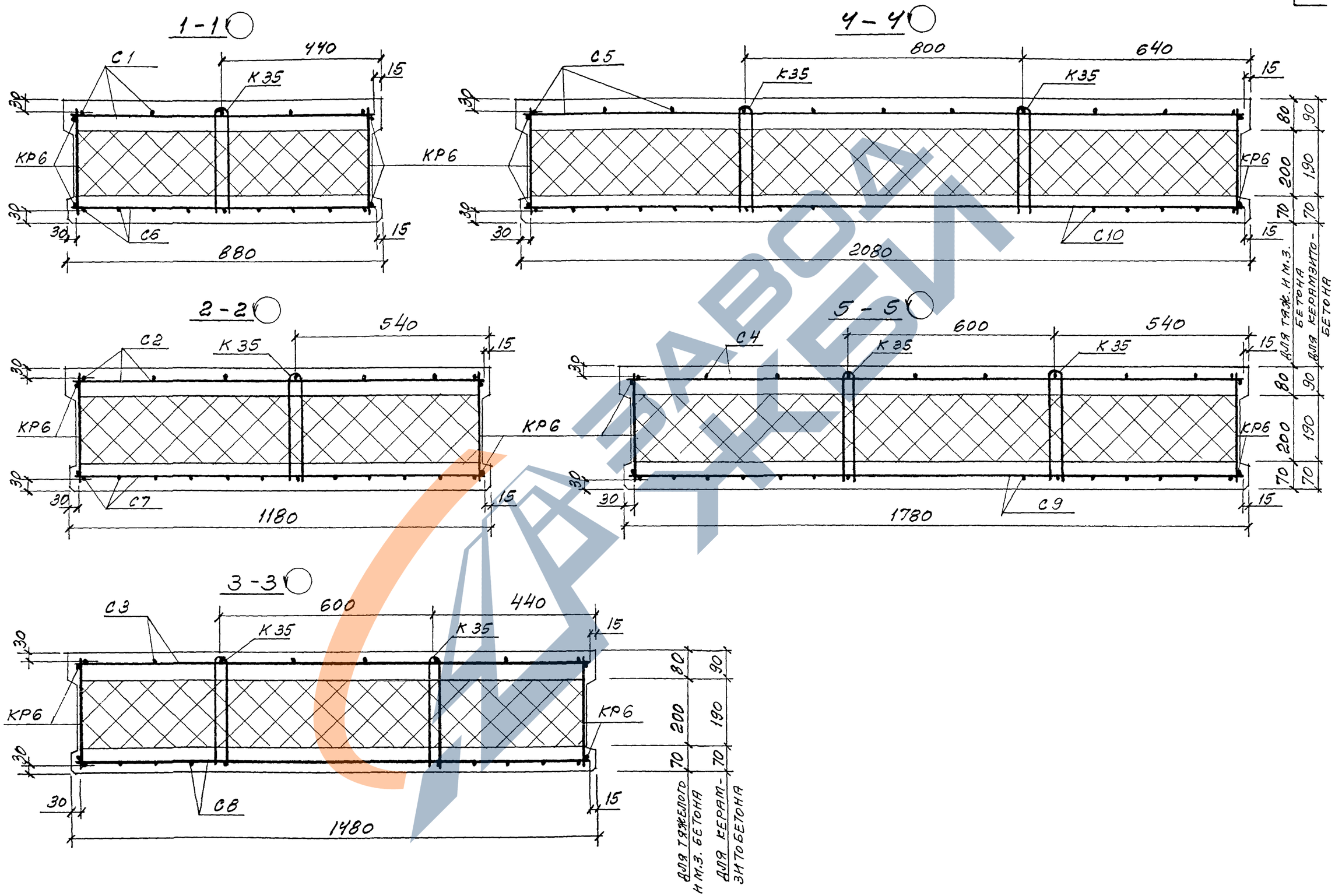

Изм	Кол.уч	Лист	№ док	Подпись	Дата

M25.13/98- 1.2

Лист 2

6 - 6

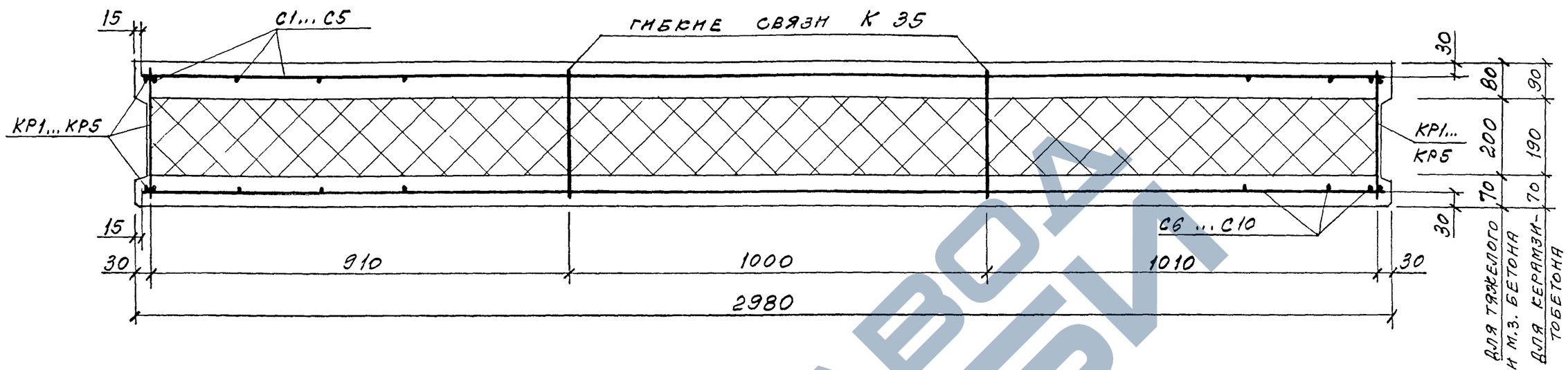

Марка панели	Спецификация арматурных изделий																			Ведомость расхода стали, кг								
	Сетки										Каркасы						Гибкие связи	Петли для подъема		Арматура класса								Итого
																				Вр-I		А-III		А-I				
																				ГОСТ 6727-80		ГОСТ 5781-82						
	С1	С2	С3	С4	С5	С6	С7	С8	С9	С10	КР1	КР2	КР3	КР4	КР5	КР6	К 35	П2	П3	ф5		ф8	ф10	ф10	ф12			
ПСТ 30.9.3,5	1					1					2					2	2	2		16,33		0,52	0,4	1,4				18,65
ПСТ 30.12.3,5		1					1					2				2	2	2		21,22		0,52	0,4	1,4				23,54
ПСТ 30.15.3,5			1					1					2			2	4		2	25,82		1,04	0,4		2,26			29,52
ПСТ 30.18.3,5				1					1					2		2	4		2	30,08		1,04	0,4		2,26			33,78
ПСТ 30.21.3,5					1					1					2	2	4		2	34,5		1,04	0,4		2,26			38,2

Рядовая панель глухого участка стены

прямая марка

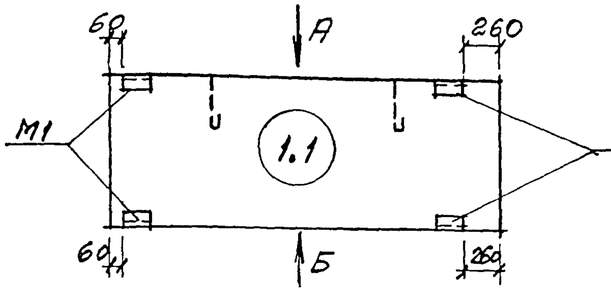

обратная марка

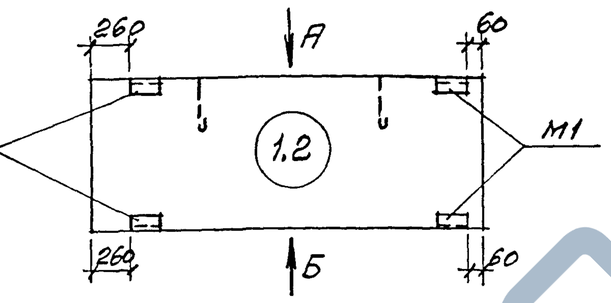

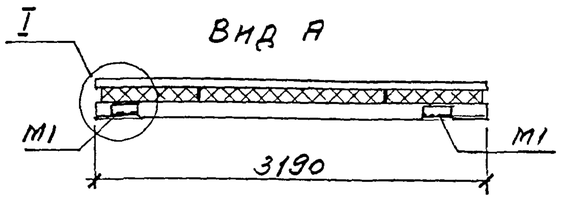

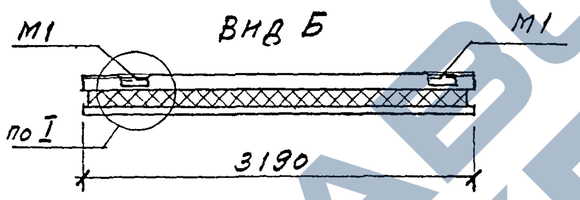

Спецификация закладных изделий на панель		
Марка закладного изделия	№ схемы	
	1	4
М1	4	4
М3		2
Выборка стали на закладные изделия по схеме, кг		
L63×6, ГОСТ 8509-93	4,12	4,12
Полоса δ=8, ГОСТ 103-76		5,02
Арматура кл. AIII ГОСТ 5781-82, ф 8	1,84	1,84
—"— ф10		0,88
Итого:	5,96	11,86

Парапетная панель глухого участка стены

прямая марка

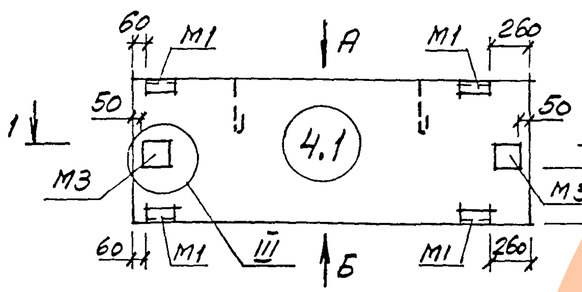

обратная марка

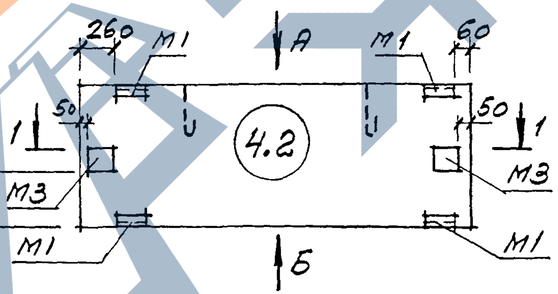

1-1

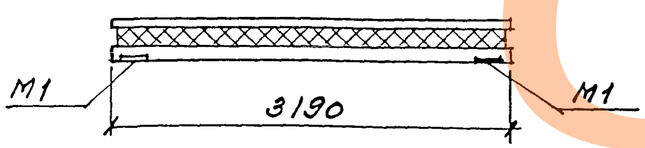

Изм	Кол.уч	Лист	№ док	Подпись	Дата
Зав. отделом.		Смилянский			
Гл. арх. проекта		Гузеева			
Гл. инж. проекта		Гадаева			
Н. контр		Лукашевич			

М25.13/98 - 1.3

Схема расположения закладных изделий в панелях ПСТ 32

Стадия	Лист	Листов
Р	1	2

АО ЦНИИПРОМЗДАНИЙ

https://zavodjbi.com/

Подоконная панель при расположении простенков по схемам №1 и 2

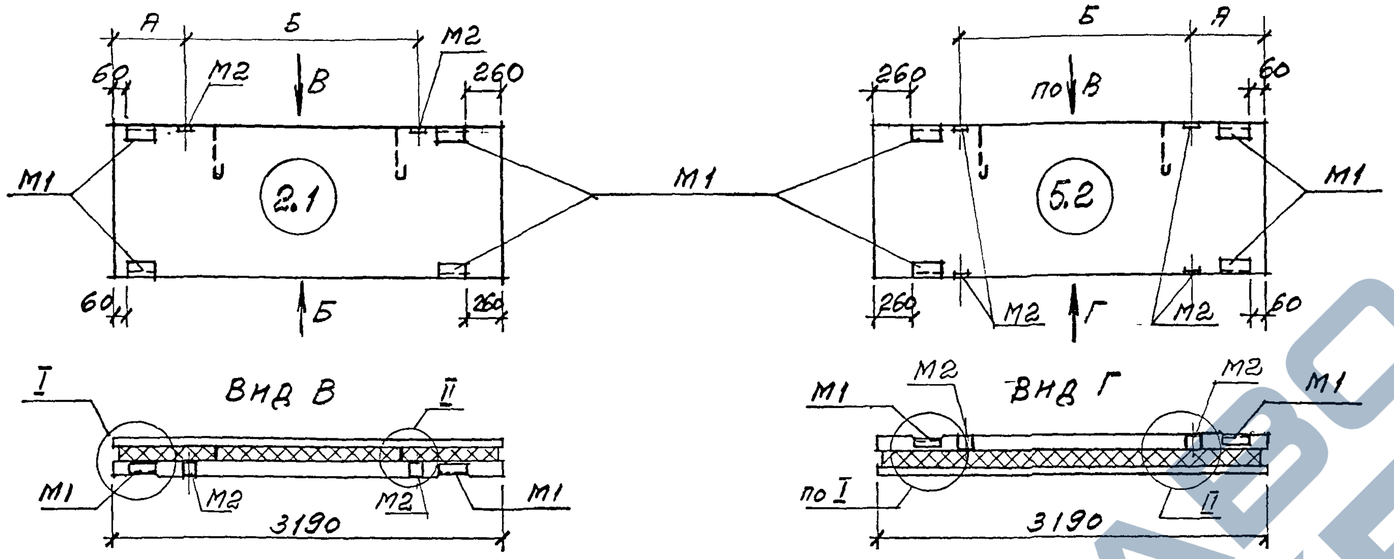

Межоконная панель

Парапетная надоконная панель при расположении простенков по схемам №1 и 2

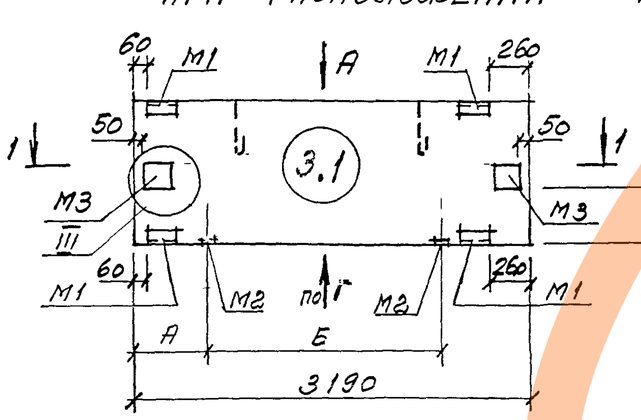

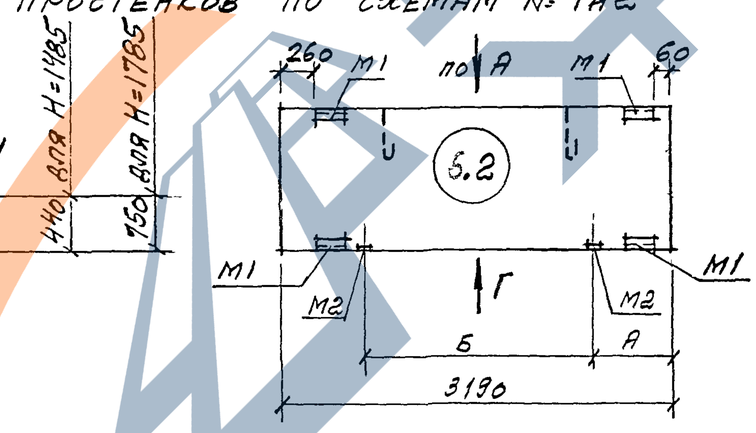

Надоконная панель

Расположение закладных изделий в обратных (2.2 и 3.2) или прямых (5.1 и 6.1) марках панелей зеркально чертежам.

Спецификация закладных изделий на панель

Марка закладного изделия		№ схемы 2	3	5	6
М1		4	4	4	4
М2		2	2	4	2
М3			2		
Выборка стали на закладные изделия по схеме:					
L63×6, ГОСТ 8509-93		4,12	4,12	4,12	4,12
Арматура класса А-III ГОСТ 5781-82	ф8	1,84	1,84	1,84	1,84
	ф10	0,64	1,52	1,28	0,64
-δ8, ГОСТ 103-76		1,0	4,02	2,0	1,0
Итого		7,6	11,5	9,24	7,6

№ схемы расположения простенков

1	2
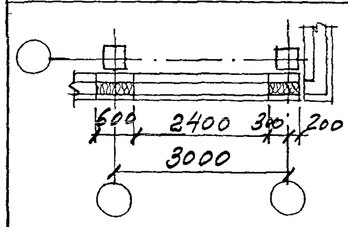	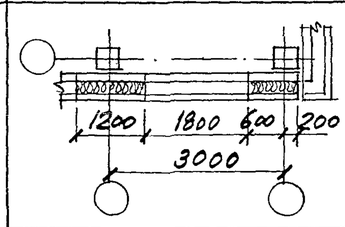
А=280 мм; Б=2420 мм	А=580 мм; Б=1820 мм

Изм	Кол.уч	Лист	№ док	Подпись	Дата	M25.13/98- 1.3	Лист 2

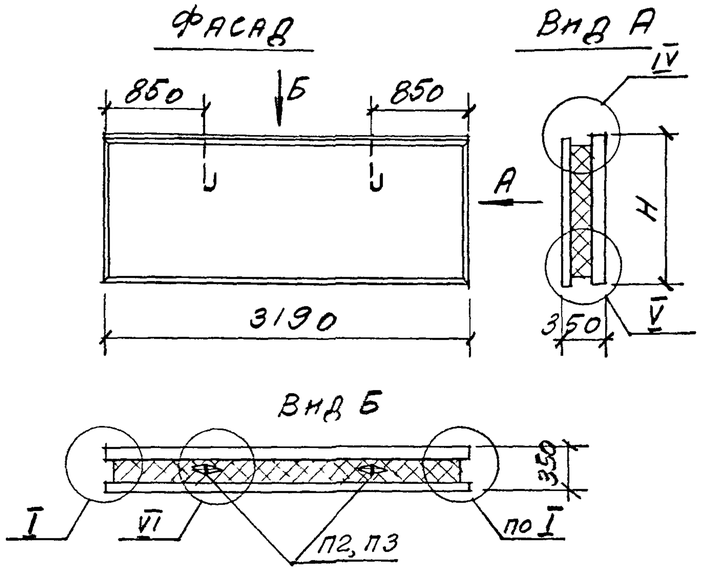

Расход материалов

Марка панели	H, мм	Бетон* кл. В20, м³	Цем. песч. р-р М100, м³	Полистирол М35*, м³	Сталь, включая расход на закладные изделия по схеме №, кг					
					1	4	2	3	5	6
ПСТ 32.9.3,5 -	885	0,41/0,43	0,1	0,48/0,57	25,6	—	27,24	—	28,88	27,24
ПСТ 32.12.3,5 -	1185	0,55/0,57	0,13	0,65/0,76	30,8	—	32,44	—	34,08	32,44
ПСТ 32.15.3,5 -	1485	0,69/0,71	0,17	0,81/0,95	36,88	42,78	38,52	42,42	40,16	38,52
ПСТ 32.18.3,5 -	1785	0,83/0,86	0,2	0,97/1,14	41,54	47,44	43,18	47,08	44,82	43,18
ПСТ 32.21.3,5 -	2085	0,86/1,0	0,24	1,23/1,33	46,36	—	48,00	—	49,64	48,0

* В числителе указан расход материала при наружных слоях - из керамзитобетона, в знаменателе - из тяжелого или мелкозернистого бетона

Схемы раскладки каркасов КР и гибких связей К35

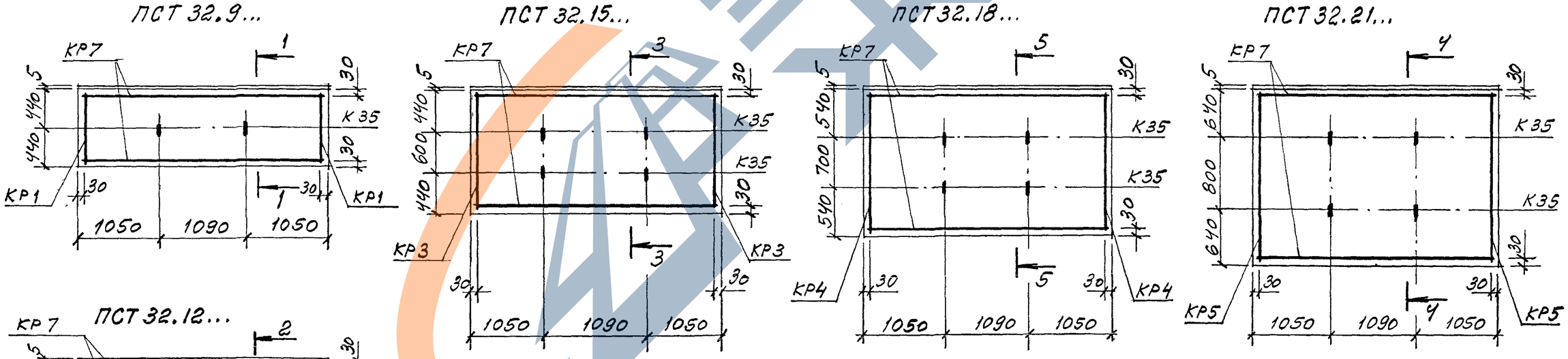

Каркасы в местах пересечения связать вязальной проволокой

Изм	Кол уч	Лист	№ док	Подпись	Дата
Зав отделом		Смилянский			
Гл арх проекта		Гузеева			
Гл инж. проекта		Гадаева			
Н контр		Лукашевич			

М25.13/98 - 1.4

Панели ПСТ 32.9.3,5...; ПСТ 32.12.3,5...; ПСТ 32.15.3,5...; ПСТ 32.18.3,5...; ПСТ 32.21.3,5...

Стадия	Лист	Листов
Р	1	3

АО ЦНИИПРОМЗДАНИЙ

1-1

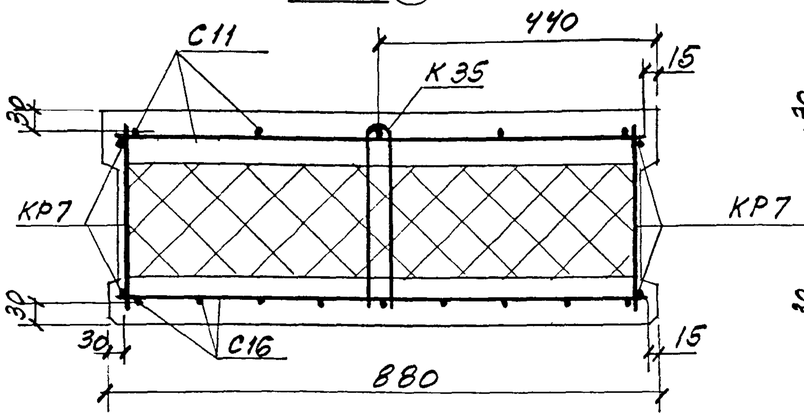

4-4

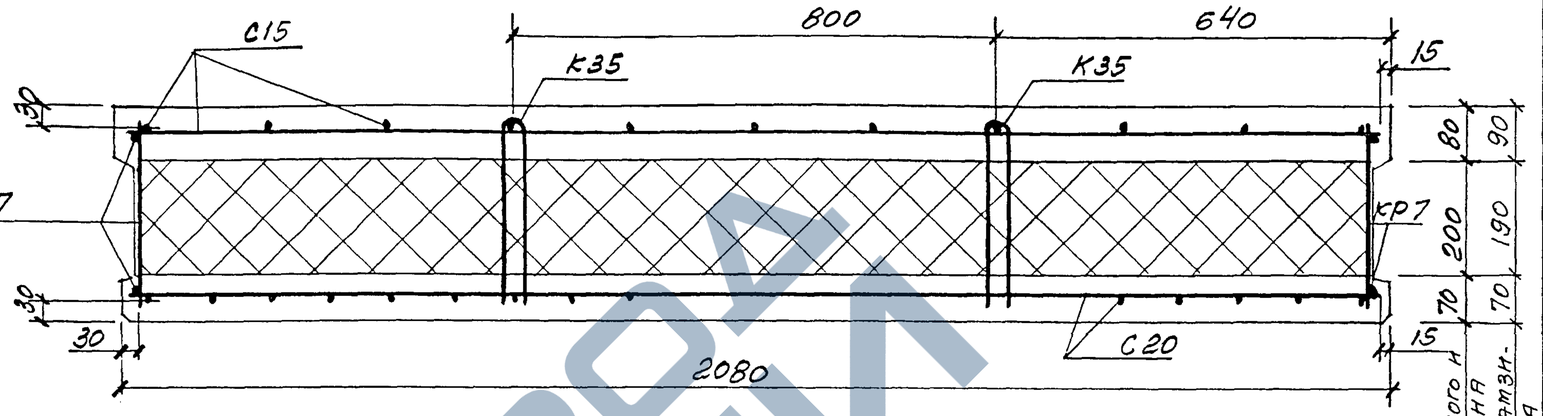

2-2

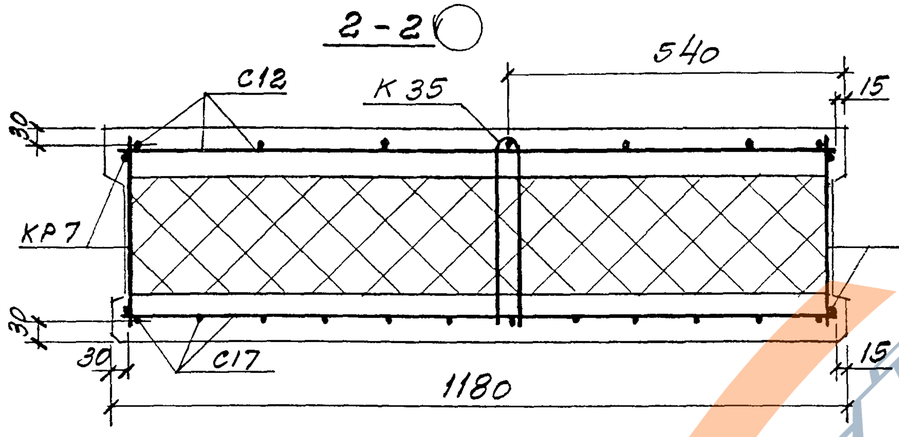

5-5

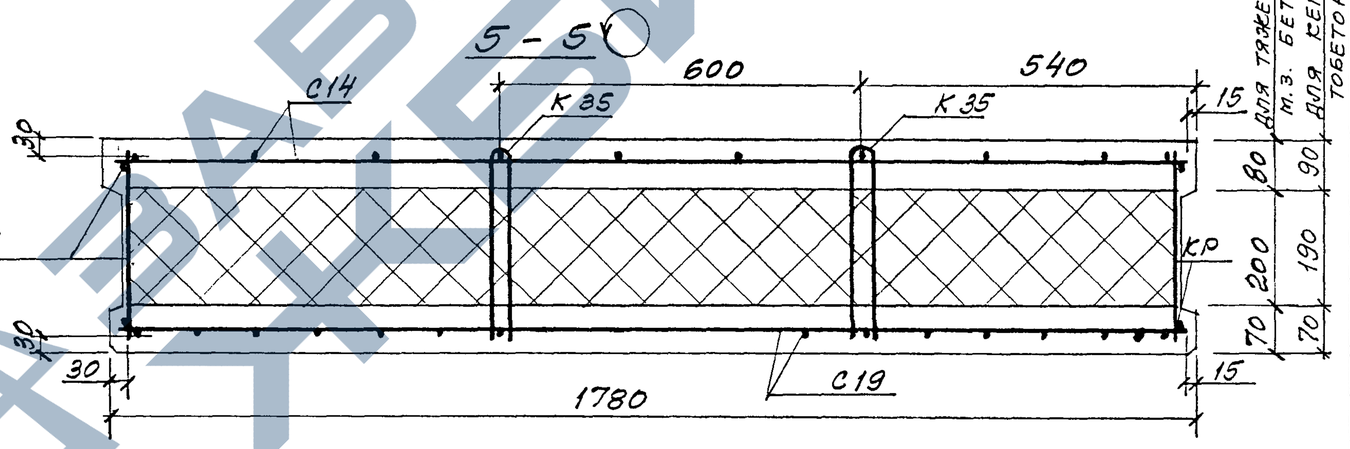

3-3

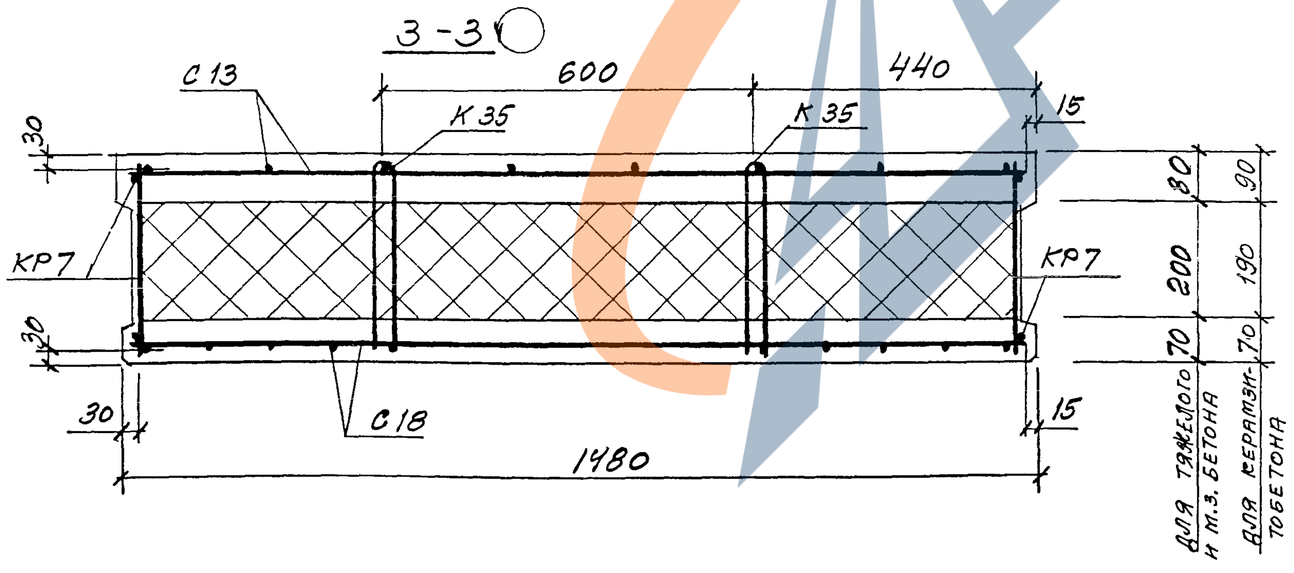

Изм	Кол.уч	Лист	№ док	Подпись	Дата	M25.13/98- 1.4	Лист 2

6 - 6

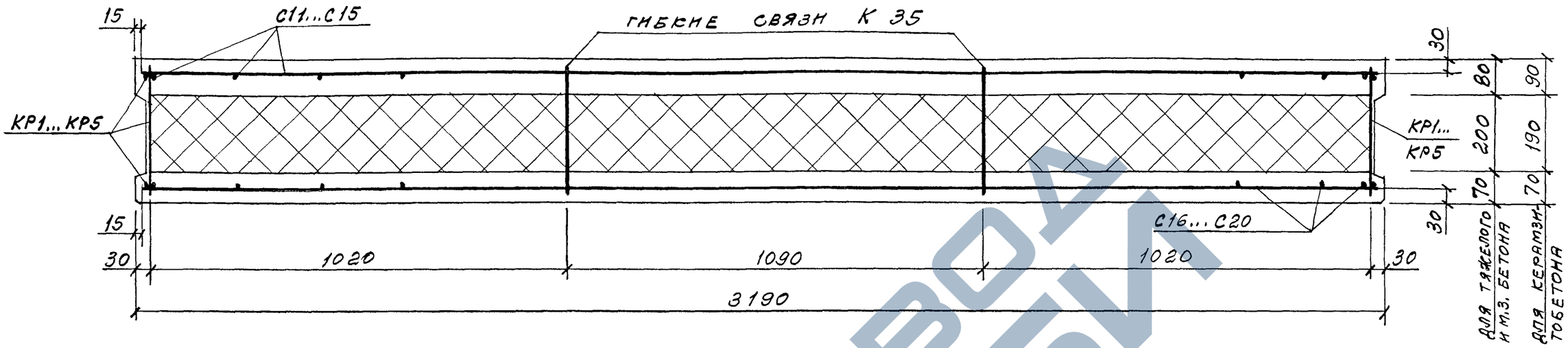

Спецификация арматурных изделий

Марка панели	Сетки										Каркасы						Гибкие связи	Петли для подъема		Ведомость расхода стали, кг: Арматура класса Вр-I, ГОСТ 6727-80		Арматура класса А-III, ГОСТ 5781-82			Арматура класса А-I, ГОСТ 5781-82		Итого
	С11	С12	С13	С14	С15	С16	С17	С18	С19	С20	КР1	КР2	КР3	КР4	КР5	КР7	К 35	П2	П3	ф5		ф8	ф10	ф10	ф12		
ПСТ 32.9.3,5	1					1					2					2	2	2		17,32		0,52	0,4	1,4			19,64
ПСТ 32.12.3,5		1					1					2				2	2	2		22,52		0,52	0,4	1,4			24,84
ПСТ 32.15.3,5			1					1					2			2	4		2	27,22		1,04	0,4		2,26		30,92
ПСТ 32.18.3,5				1					1					2		2	4		2	31,88		1,04	0,4		2,26		35,58
ПСТ 32.21.3,5					1					1					2	2	4		2	36,7		1,04	0,4		2,26		40,4

https://zavodjbi.com/

Рядовая панель глухого участка стены

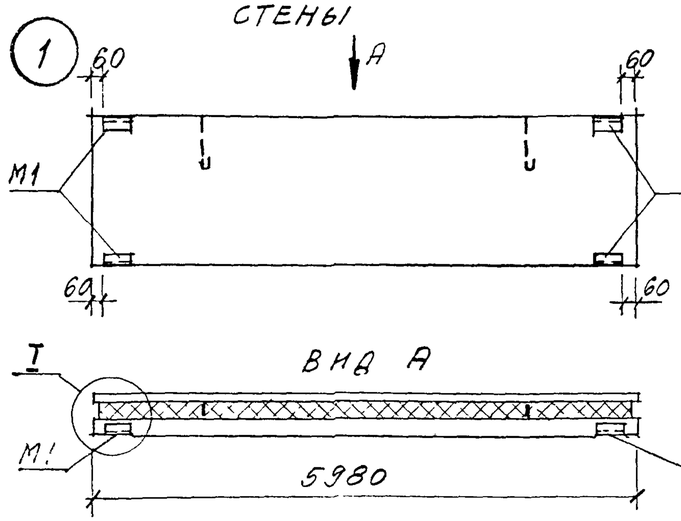

Подоконная панель при простенках по схемам №1 и 2

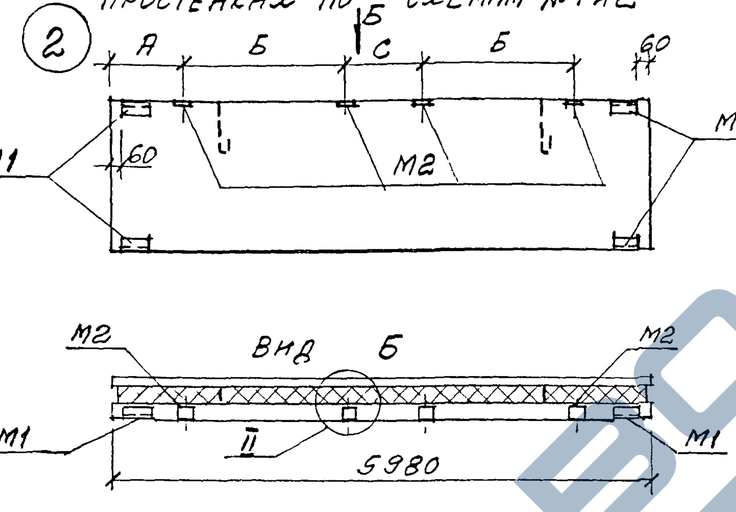

Парапетная надоконная панель при простенках по схемам № 1 и 2

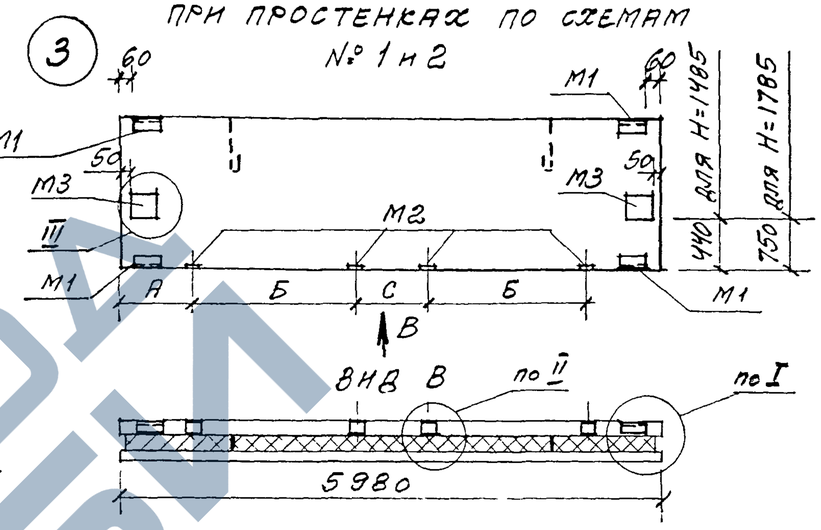

Парапетная панель глухого участка стены

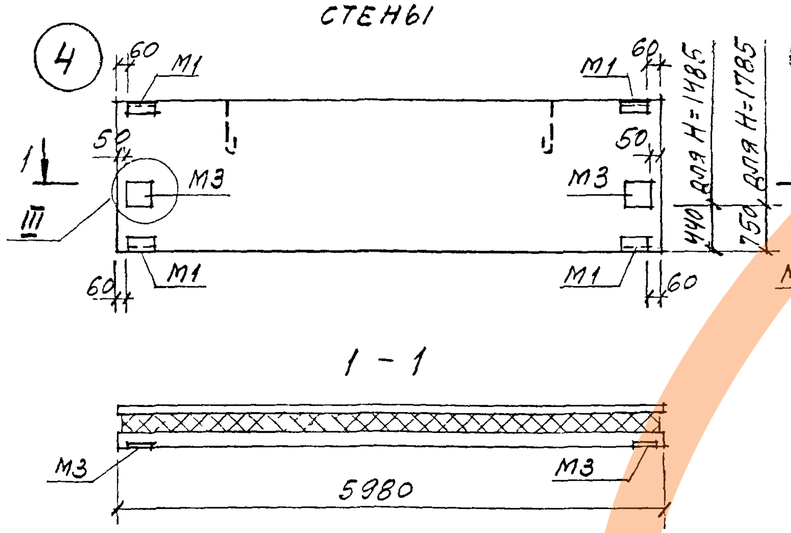

Межоконная панель при простенках по схемам № 1 и 2

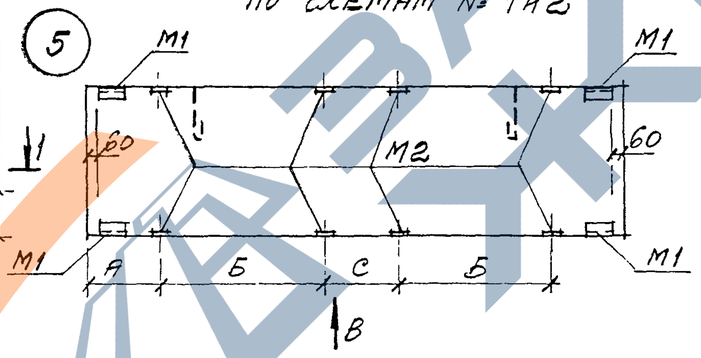

Надоконная панель при простенках по схемам № 1 и 2

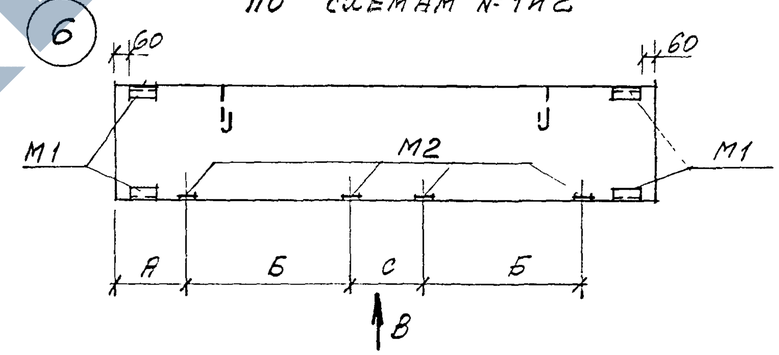

Спецификация закладных изделий на панель

Марка изделия	Количество штук по схеме:					
	1	2	3	4	5	6
М1	4	4	4	4	4	4
М2		4	4		8	4
М3			2	2		

Выборка стали на закладные изделия по схемам дана в докум. - 1.6, л. 2

№ схемы расположения простенков

1	2
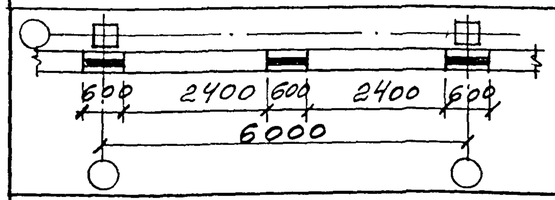	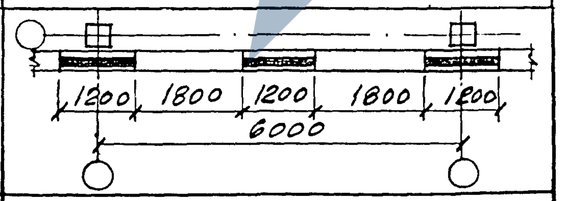
А=280мм; Б=2420мм; С=580мм	А=580мм; Б=1820мм; С=1180мм

Изм	Кол уч	Лист	№ док	Подпись	Дата	М25.13/98 - 1.5		
Зав отделом		Смилянский				Схема расположения закладных изделий в панелях ПСТ 60...	Стадия	Лист	Листов
Гл арх проекта		Гуреева					Р	1	1
Гл инж проекта		Гадаева					АО ЦНИИПРОМЗДАНИЙ		
Н контр		Лукашевич							

https://zavodjbi.com/

Фасад

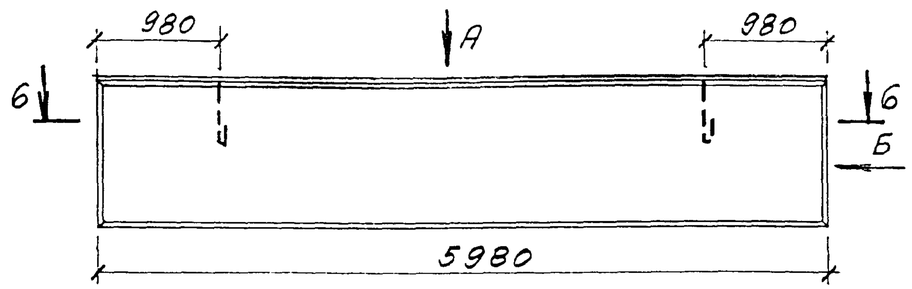

Вид Б

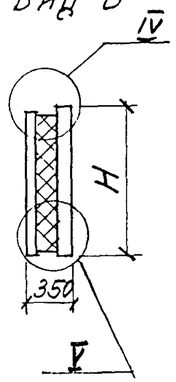

Вид А

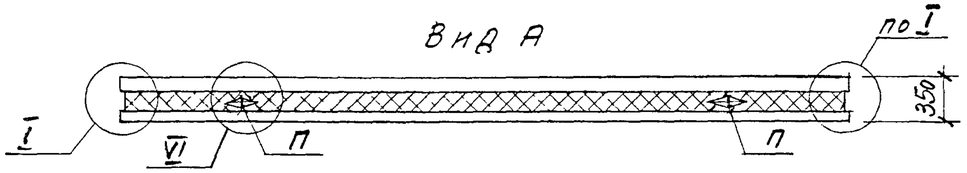

Схема раскладки каркасов КР и гибких связей К35

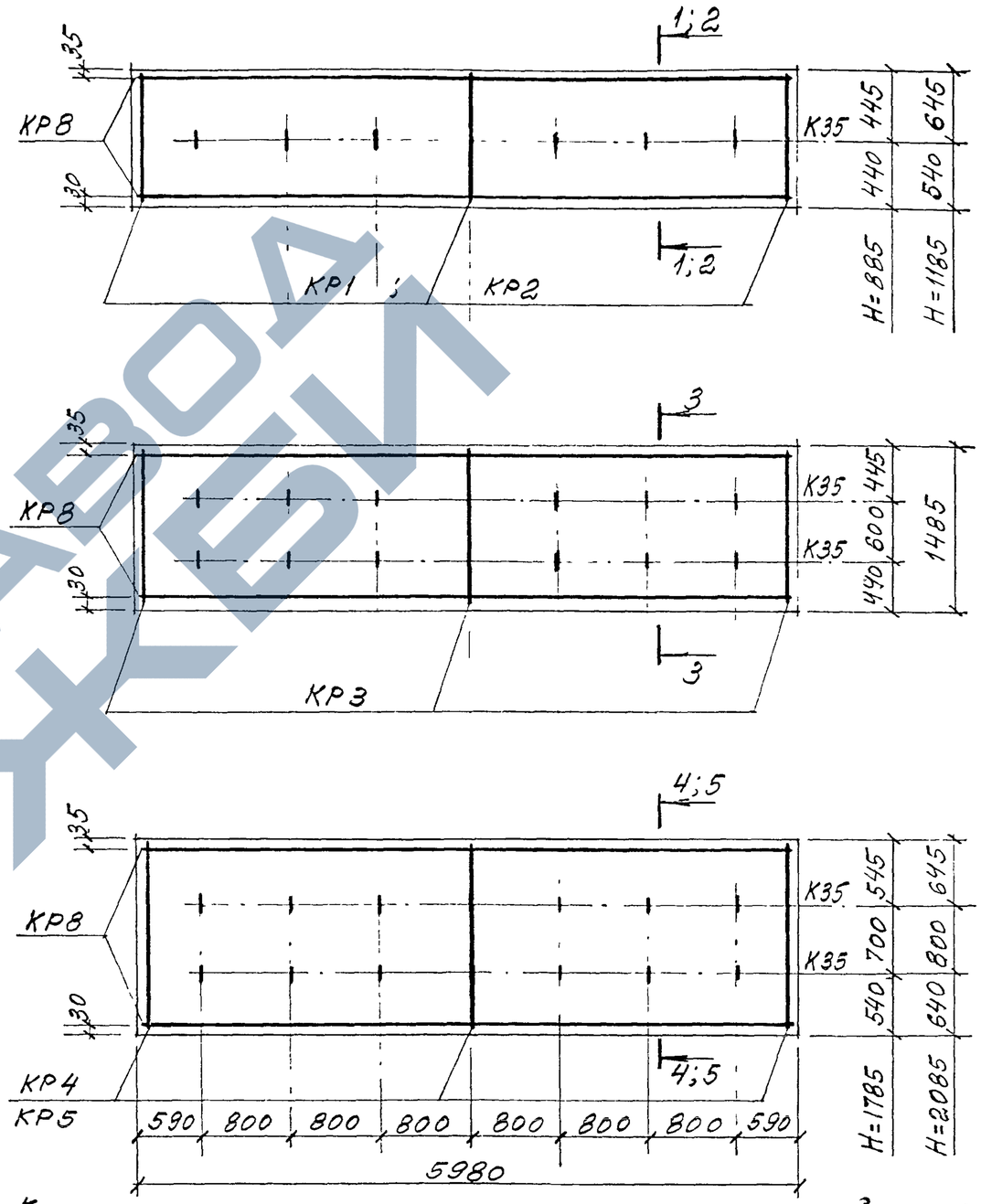

Каркасы в местах пересечения связать вязальной проволокой

Расход материалов

Марка панели		ПСТ 60. 9. 3,5	ПСТ 60. 12. 3,5	ПСТ 60. 15. 3,5	ПСТ 60. 18. 3,5	ПСТ 60. 21. 3,5
H, мм		885	1185	1485	1785	2085
Бетон* кл. В20, $м^3$		0,77 / 0,8	1,03 / 1,06	1,29 / 1,33	1,55 / 1,6	1,81 / 1,87
Цем. песч. р-р М100, $м^3$		0,19	0,25	0,31	0,38	0,44
Пенополистирол* М35, $м^3$		0,9 / 1,06	1,21 / 1,42	1,51 / 1,78	1,82 / 2,14	2,12 / 2,5
Сталь, кг включая расход на закладные изделия по схеме №	1	50,23	62,73	74,74	87,27	97,15
	2	53,51	66,01	78,02	90,55	100,73
	3	—	—	83,92	96,45	—
	4	—	—	80,64	93,17	—
	5	56,79	69,29	81,3	93,83	104,01
	6	53,51	66,01	78,02	90,55	100,73

*В числителе указан расход материала при наружных слоях – из керамзитобетона, в знаменателе – из тяжелого или мелкозернистого бетона

Изм	Кол уч	Лист	№ док	Подпись	Дата
Зав отделом		Смилянский			
Гл. арх. проекта		Гузеева			
Гл инж. проекта		Гадаева			
Н контр		Лукашевич			

М25.13/98 – 1.6

Панели ПСТ 60.9.3,5...; ПСТ 60.12.3,5...; ПСТ 60.15.3,5...; ПСТ 60.18.3,5...; ПСТ 60.21.3,5...

Стадия	Лист	Листов
Р	1	3

АО ЦНИИПРОМЗДАНИЙ

https://zavodjbi.com/

1-1

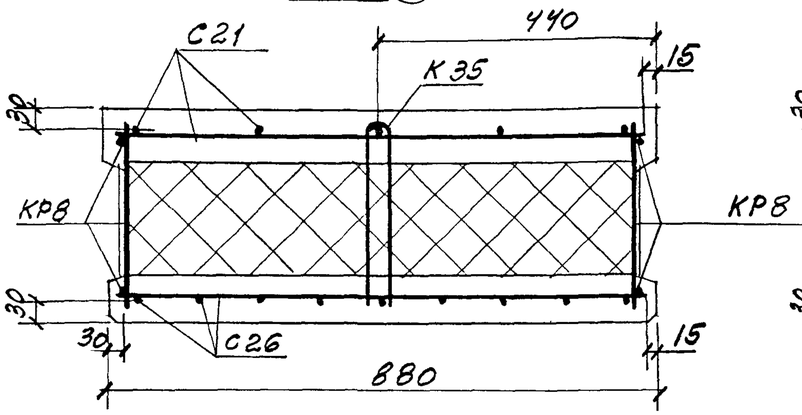

4-4

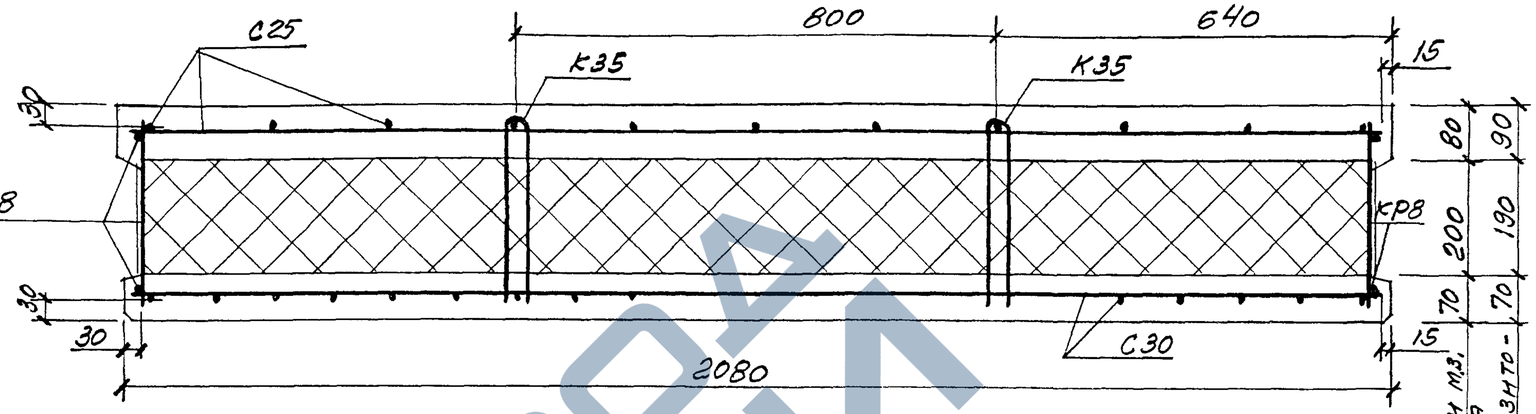

2-2

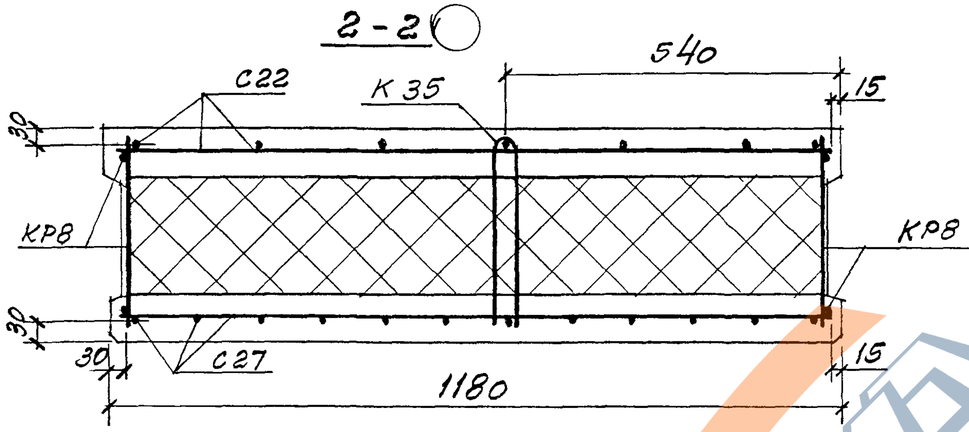

5-5

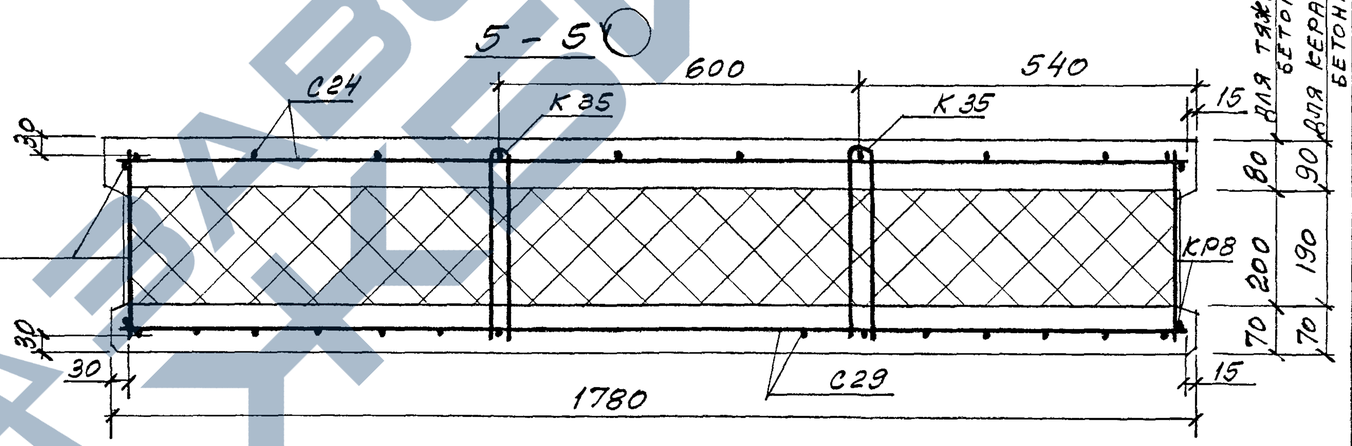

3-3

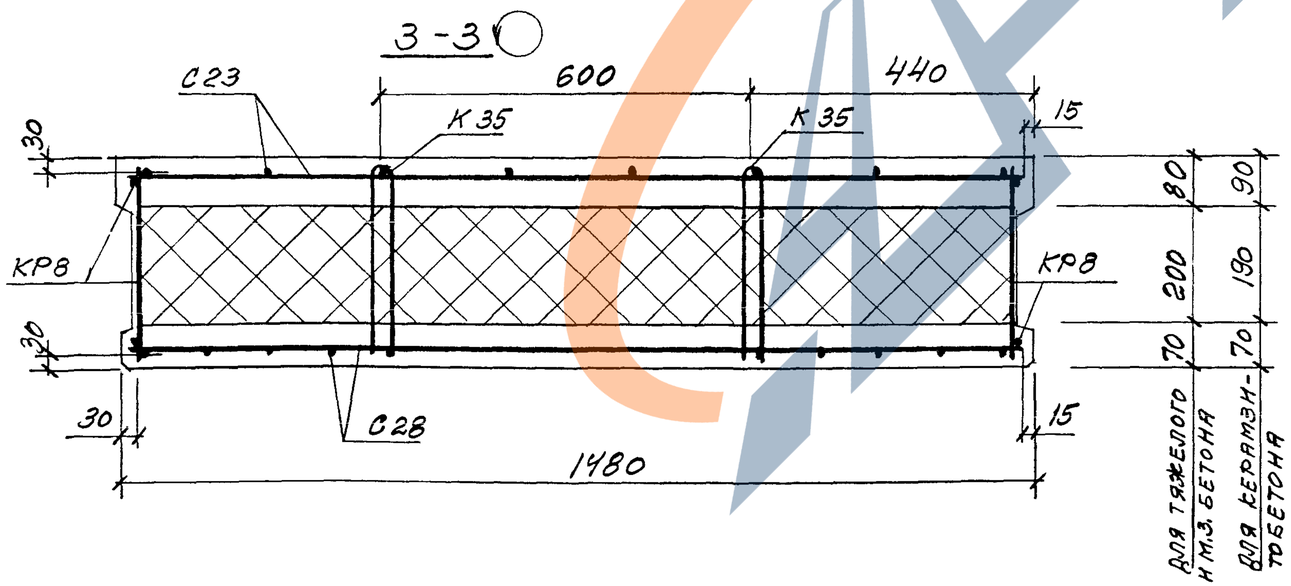

Выборка стали на закладные изделия по схемам

№ схемы	ГОСТ 8509-93 L63×6	ГОСТ 103-76 δ=8	Арматура кл. А III ГОСТ 5781-82		Итого, кг
			Ф8	Ф10	
1	4,12		1,84		5,96
2	4,12	2,0	1,84	1,28	9,24
3	4,12	7,02	1,84	2,16	15,14
4	4,12	5,02	1,84	0,88	11,86
5	4,12	4,0	1,84	2,56	12,52
6	4,12	2,0	1,84	1,28	9,24

6 - 6

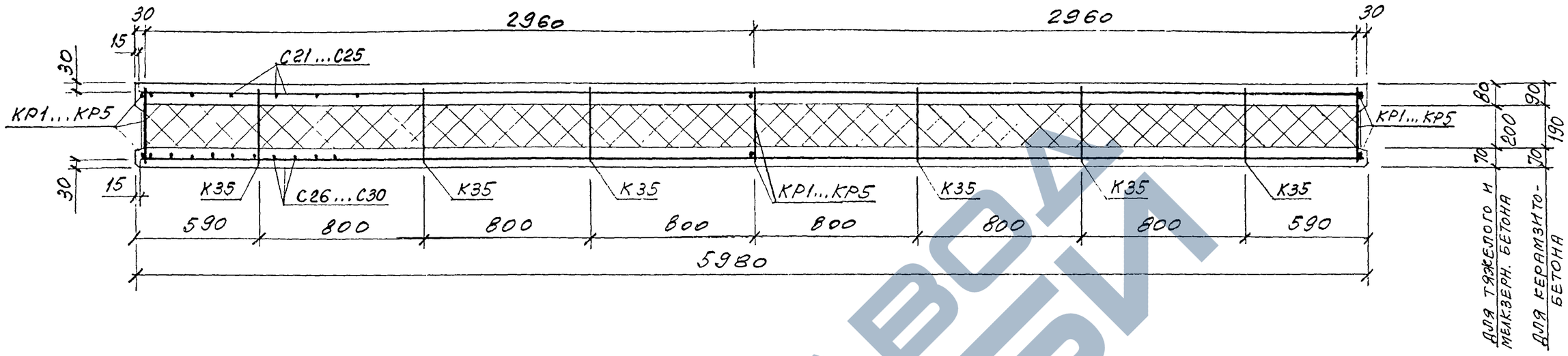

Марка панели	Спецификация арматурных изделий																			Ведомость расхода стали, кг							
	Сетки										Каркасы						Гибкие связи	Петли для подъема		Арматура класса							Итого
																				Вр-I		А-III		А-I			
																				ГОСТ 6727-80		ГОСТ 5781-82					
	С21	С22	С23	С24	С25	С26	С27	С28	С29	С30	КР1	КР2	КР3	КР4	КР5	КР8	К35	П4	П5	ф5		ф8	ф10	ф14	ф16		
ПСТ 60.9.3,5	1					1					3					2	6	2		27,16		13,31	0,4	3,4			44,27
ПСТ 60.12.3,5		1					1					3				2	6	2		34,96		18,01	0,4	3,4			56,77
ПСТ 60.15.3,5			1					1					3			2	12	2		43,06		21,92	0,4	3,4			68,78
ПСТ 60.18.3,5				1					1					3		2	12		2	49,49		26,62	0,4		4,8		81,31
ПСТ 60.21.3,5					1					1					3	2	12		2	57,32		28,97	0,4		4,8		91,49

https://zavodjbi.com/

Рядовая панель глухого участка стены

прямая марка — обратная марка

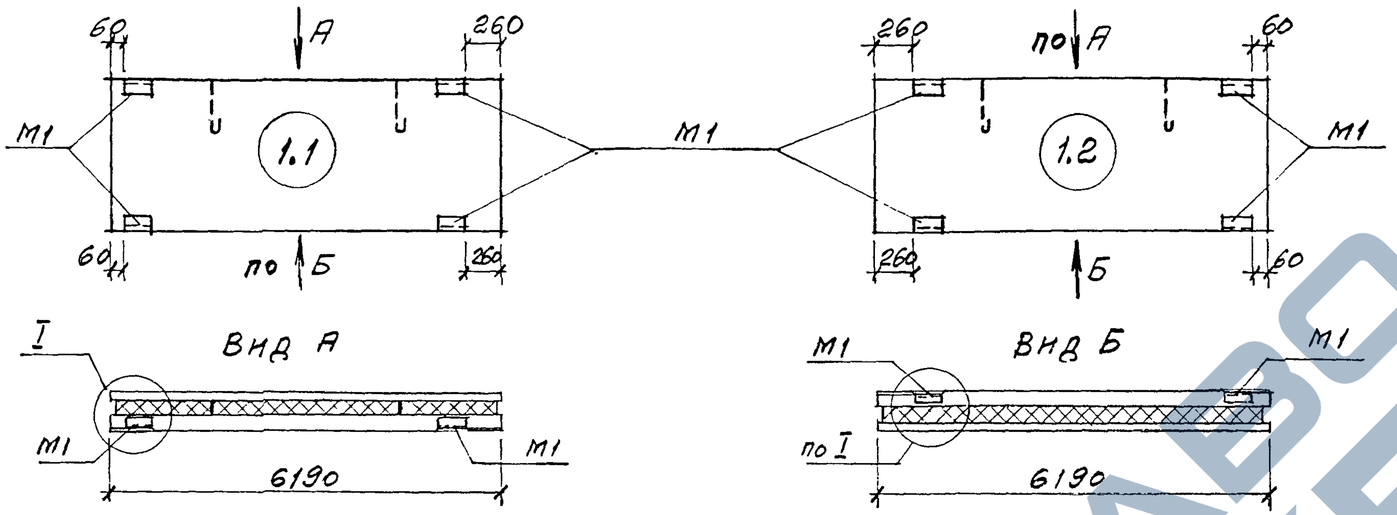

Спецификация закладных изделий на панель		
Марка закладного изделия	№ схемы	
	1	4
М1	4	4
М3		2
Выборка стали на закладные изделия по схеме, кг		
L63×6, ГОСТ 8509-93	4,12	4,12
Полоса δ=8, ГОСТ 103-76		5,02
Арматура кл. AIII ГОСТ 5781-82, ф 8	1,84	1,84
— " — ф 10		0,64

Парапетная панель глухого участка стены

прямая марка — обратная марка

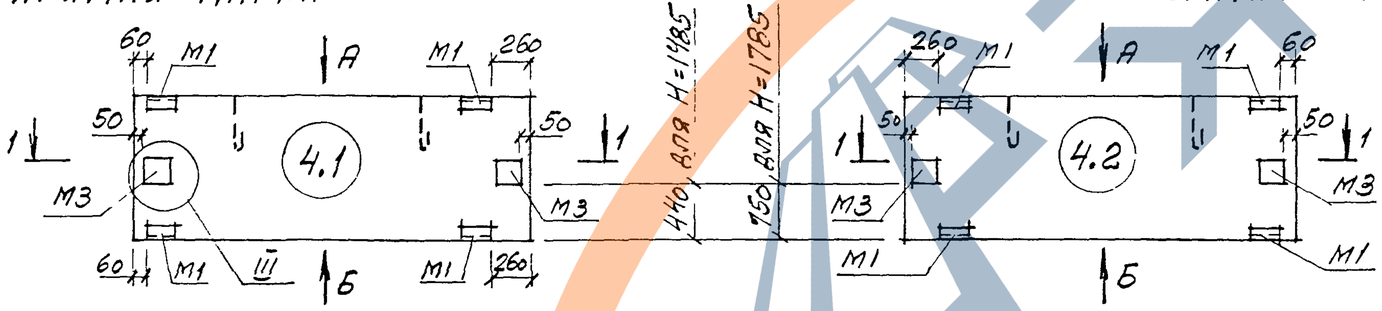

1 – 1

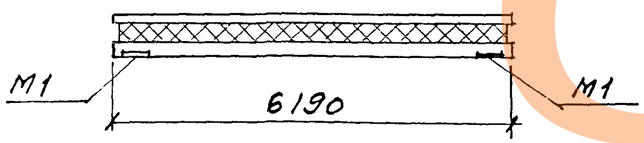

Изм	Кол.уч	Лист	№ док	Подпись	Дата	M25.13/98 -1.7		
Зав. отделом.		Смилянский				Схема расположения закладных изделий в панелях ПСТ 62...	Стадия	Лист	Листов
Гл. арх. проекта		Гузеева					Р	1	2
Гл. инж. проекта		Гадаева					АО ЦНИИПРОМЗДАНИЙ		
Н. контр		Лукашевич							

Подоконная панель при расположении простенков по схемам N1 и 2

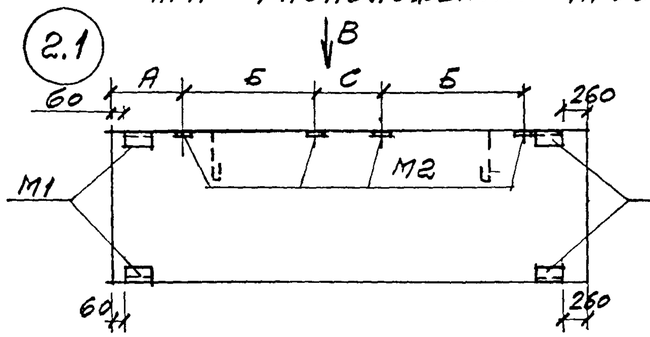

Межоконная панель

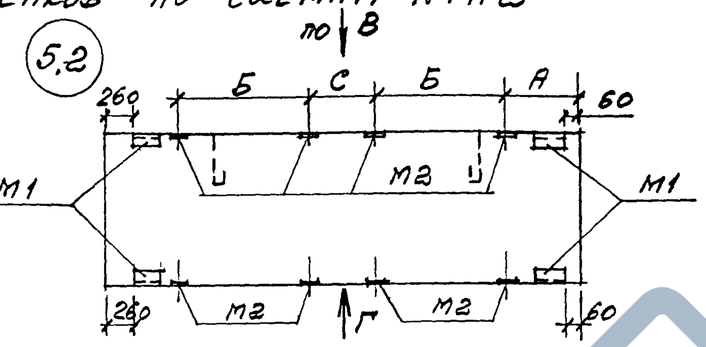

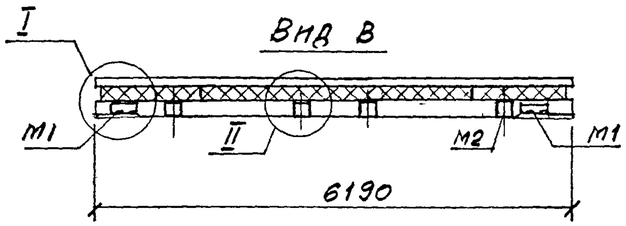

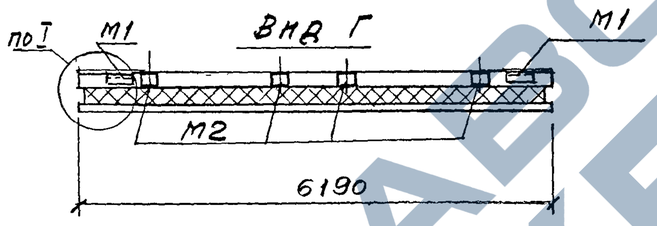

Парапетная надоконная панель при расположении простенков по схемам N1 и 2

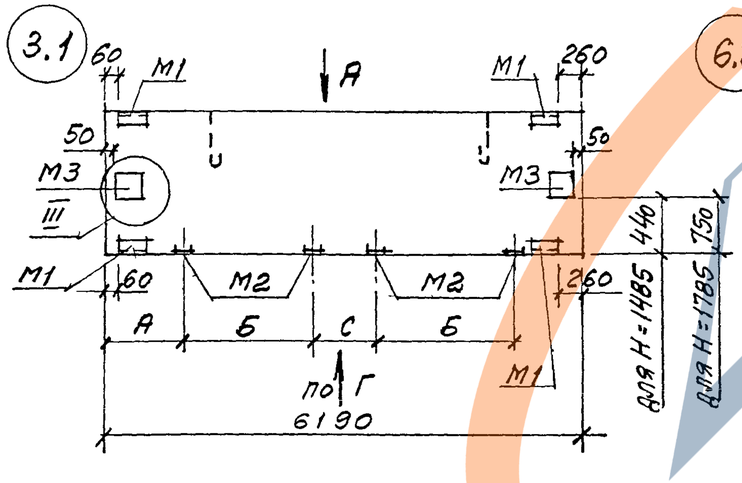

Надоконная панель

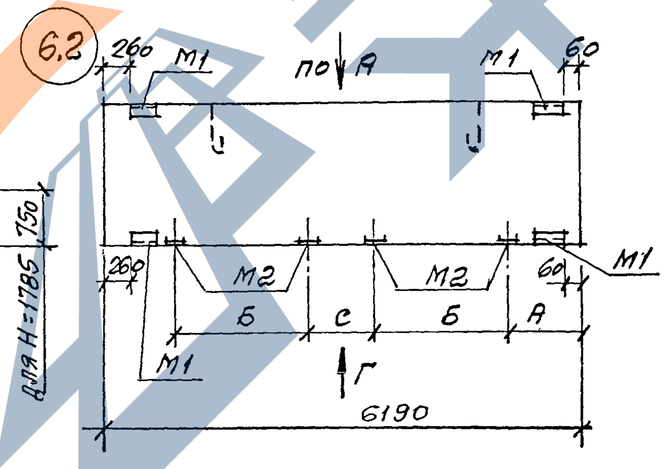

Расположение закладных изделий в обратных (2.2 и 3.2) или прямых (5.1 и 6.1) марках панелей зеркально чертежам

Спецификация закладных изделий на панель

Марка закладного изделия	№ схемы 2	3	5	6
М1	4	4	4	4
М2	4	4	8	4
М3		2		
Выборка стали на закладные изделия по схеме:				
L63×6, ГОСТ 8509-93	4,12	4,12	4,12	4,12
Арматура класса А-III ГОСТ 5781-82 ф8	1,84	1,84	1,84	1,84
Арматура класса А-III ГОСТ 5781-82 ф10	1,28	2,16	2,56	1,28
-δ8, ГОСТ 103-76	2,0	7,02	4,0	2,0
Итого, кг	9,24	15,14	12,52	9,24

№ схемы расположения простенков

1	2
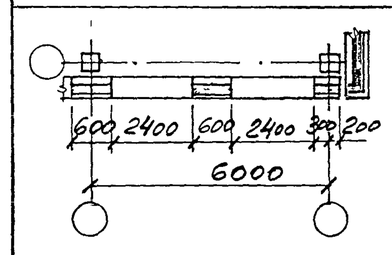	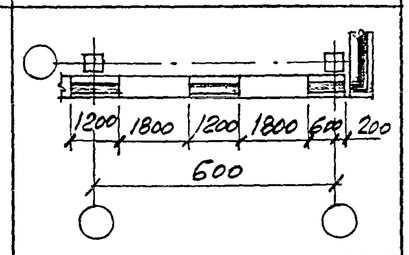
А=280мм; Б=2420мм; С=580мм	А=580мм; Б=1820мм, С=1180мм

https://zavodjbi.com/

Фасад

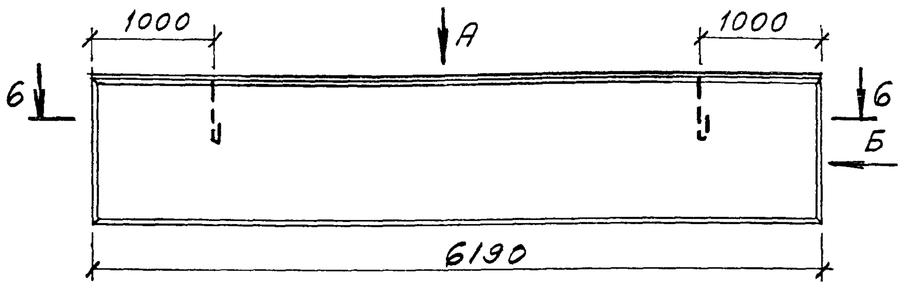

Вид Б

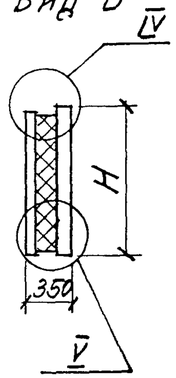

Вид А

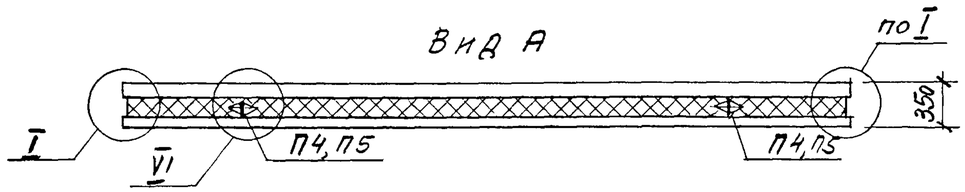

Схема раскладки каркасов КР и гибких связей К35

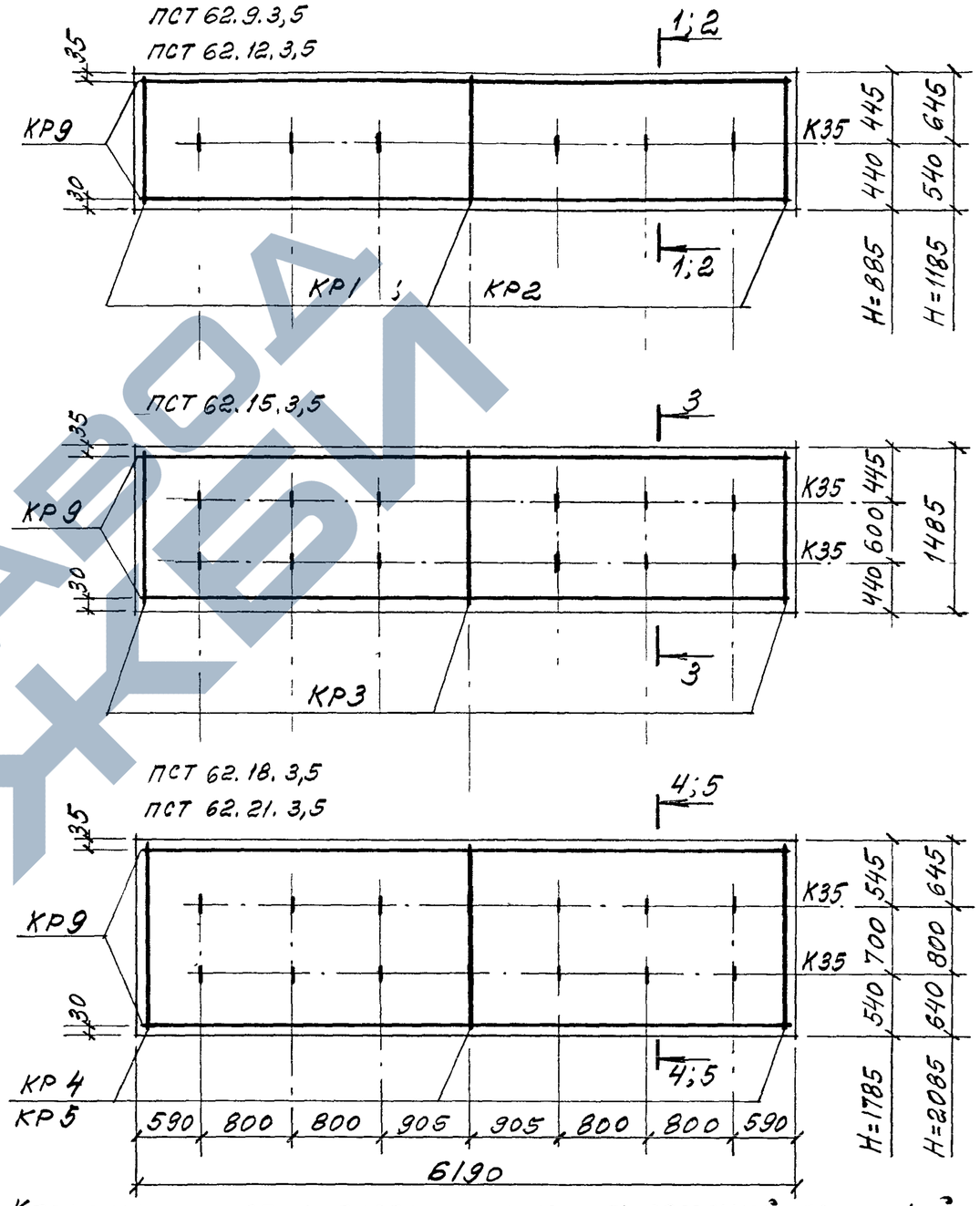

Каркасы в местах пересечения связать вязальной проволокой

Расход материалов

Марка панели		ПСТ 62.9.3,5	ПСТ 62.12.3,5	ПСТ 62.15.3,5	ПСТ 62.18.3,5	ПСТ 62.21.3,5
H, мм		885	1185	1485	1785	2085
Бетон* кл. В20, $м^3$		0,8 / 0,82	1,07 / 1,1	1,33 / 1,38	1,6 / 1,66	1,87 / 1,94
Цем. песч. р-р М100, $м^3$		0,19	0,26	0,32	0,39	0,45
Пенополистирол* М35, $м^3$		0,93 / 1,1	1,25 / 1,47	1,57 / 1,84	1,88 / 2,21	2,2 / 2,58
Сталь, кг, включая расход на закладные изделия по схеме №	1	51,51	63,88	75 79	89,14	99,56
	4	—	—	81,45	94,8	—
	2	54,79	67,16	79,07	92,42	102,84
	3	—	—	84,97	98,32	—
	5	—	70,44	82,35	95,70	106,12
	6	54,79	67,6	79,07	92,42	102,84

*В числителе указан расход материала при наружных слоях – из керамзитобетона, в знаменателе – из тяжелого или мелкозернистого бетона

Изм	Кол уч	Лист	№ док	Подпись	Дата
Зав отделом		Смилянский			
Гл. арх. проекта		Гузеева			
Гл инж. проекта		Гадаева			
Н контр		Лукашевич			

М25.13/98 - 1.8

Панели ПСТ 62.9.3,5...; ПСТ 62.12.3,5...; ПСТ 62.15.3,5...; ПСТ 62.18.3,5...; ПСТ 62.21.3,5...

Стадия	Лист	Листов
Р	1	3

АО ЦНИИПРОМЗДАНИЙ

https://zavodjbi.com/

1-1

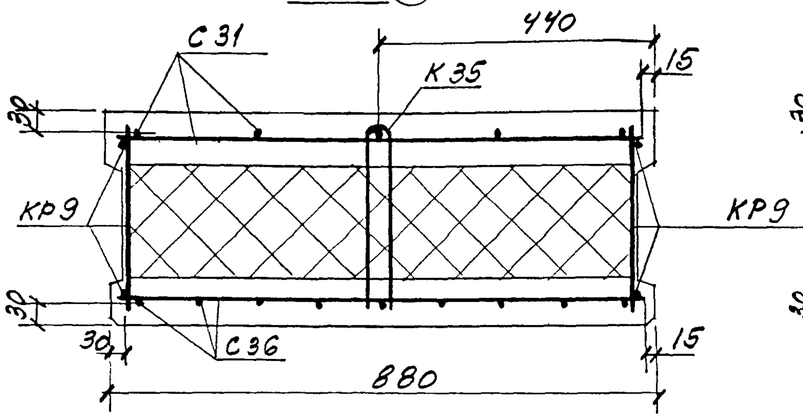

4-4

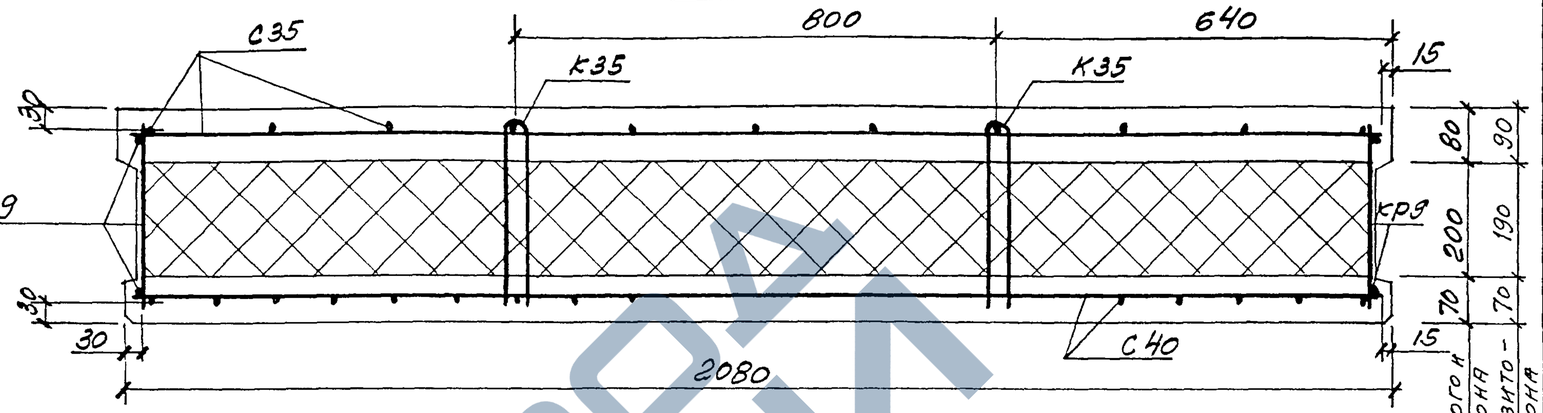

2-2

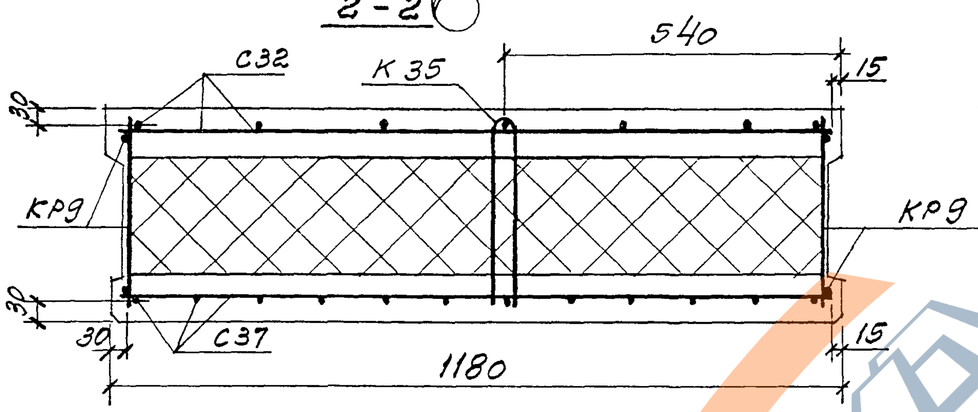

5-5

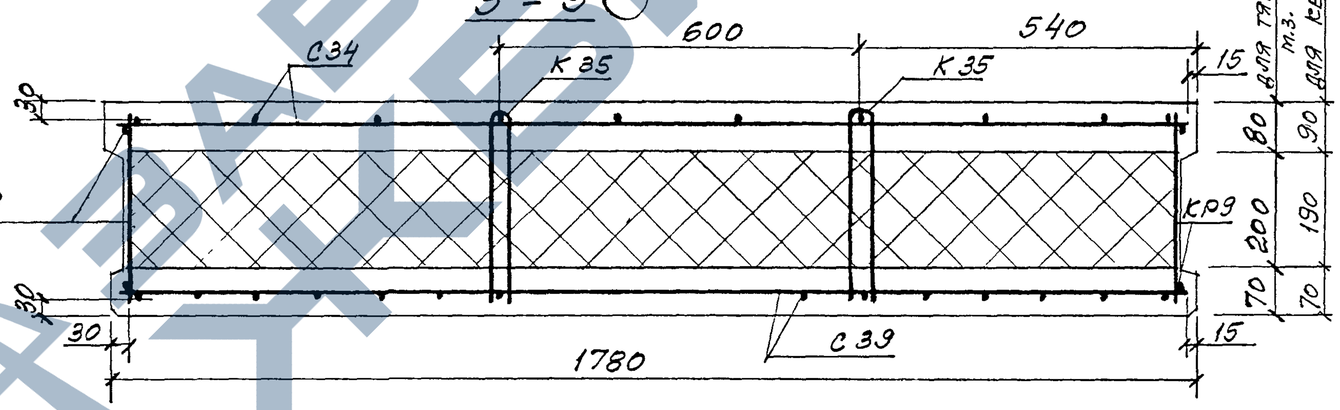

3-3

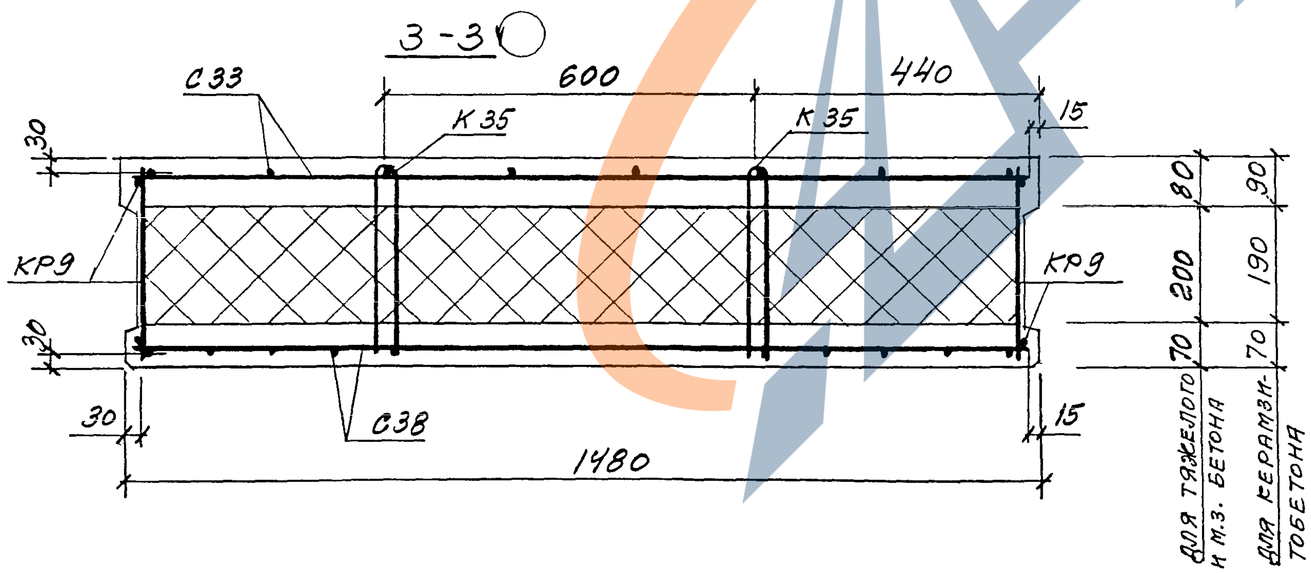

Изм	Кол.уч	Лист	№ док	Подпись	Дата	М25.13/98- 1.8	Лист 2

6 - 6

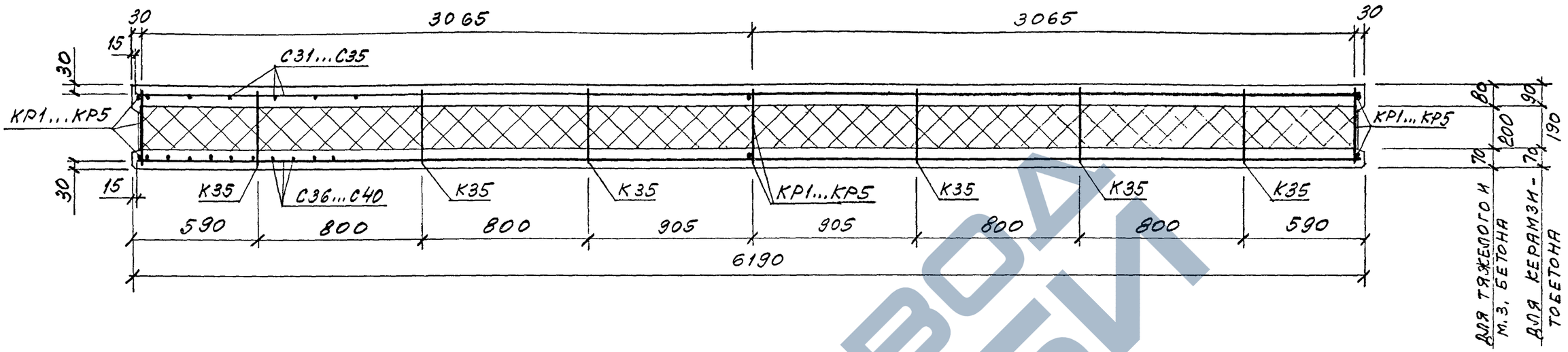

Марка панели	Спецификация арматурных изделий																			Ведомость расхода стали, кг							
	Сетки										Каркасы						Гибкие связи	Петли для подъема		Арматура класса							Итого
																				Вр-I		А-III		А-I			
																				ГОСТ 6727-80		ГОСТ 5781-82					
	С31	С32	С33	С34	С35	С36	С37	С38	С39	С40	КР1	КР2	КР3	КР4	КР5	КР9	К35	П4	П5	ф5		ф8	ф10	ф14	ф16		
ПСТ 62.9.3,5	1					1					3					2	6	2		27,99		13,76	0,4	3,4			45,55
ПСТ 62.12.3,5		1					1					3				2	6	2		35,48		18,64	0,4	3,4			57,92
ПСТ 62.15.3,5			1					1					3			2	12	2		43,99		22,04	0,4	3,4			69,83
ПСТ 62.18.3,5				1					1					3		2	12		2	51,06		26,92	0,4		4,8		83,18
ПСТ 62.21.3,5					1					1					3	2	12		2	59,04		29,36	0,4		4,8		93,6

https://zavodjbi.com/

Рядовая панель глухого участка стены

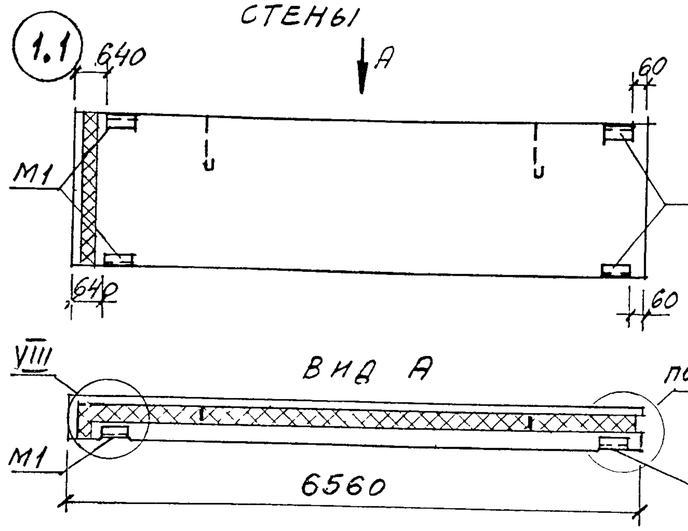

Подоконная панель при простенках по схемам №1 и 2

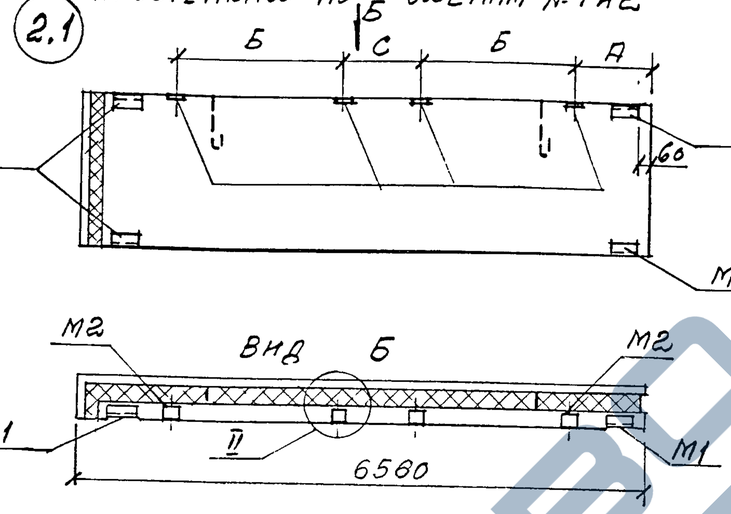

Парапетная надоконная панель при простенках по схемам № 1 и 2

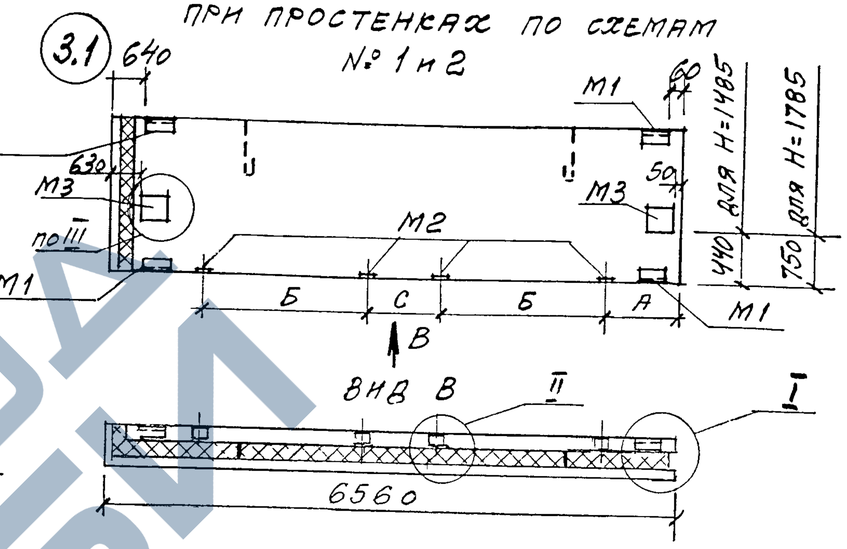

Парапетная панель глухого участка стены

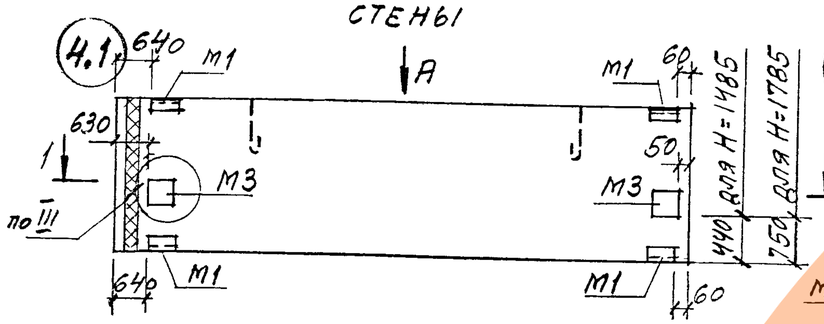

1 – 1

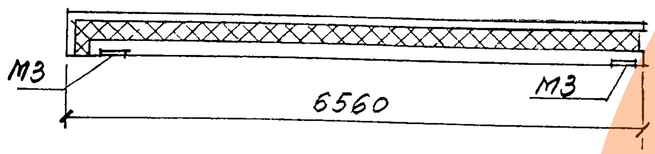

Межоконная панель при простенках по схемам № 1 и 2

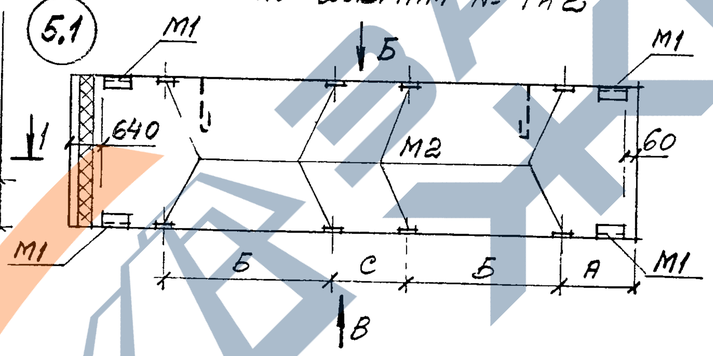

Надоконная панель при простенках по схемам №1 и 2

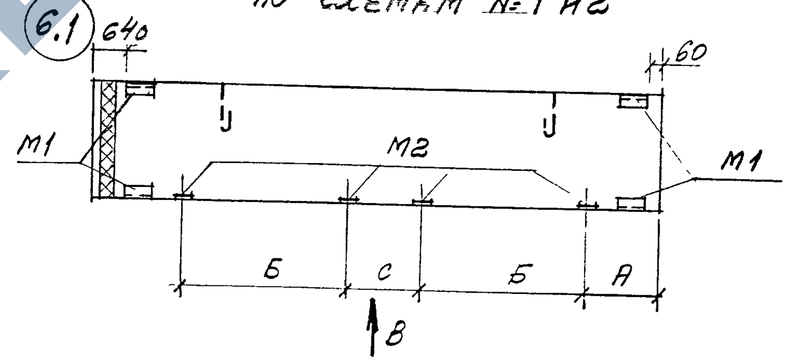

Расположение закладных изделий в обратных марках (1.2... 6.2) панелей зеркально чертежам

Марка изделия	Количество штук по схеме:					
	1	2	3	4	5	6
М1	4	4	4	4	4	4
М2		4	4		8	4
М3			2	2		

Спецификация закладных изделий на панель

Выборка стали на закладные изделия дана в докум. – 1.10, лист 2

№ схемы расположения простенков

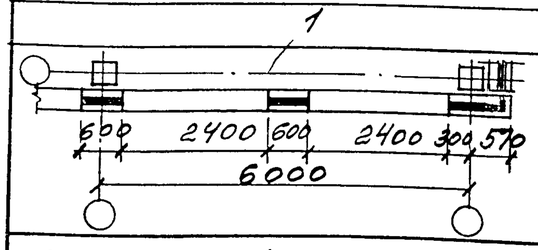

А=280мм; Б=2420мм; С=580мм

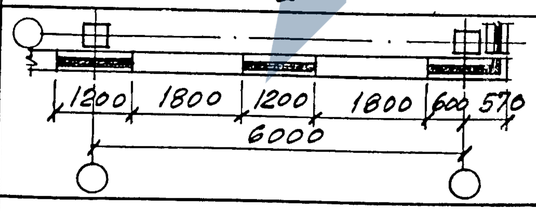

А=580мм; Б=1820мм; С=1180мм

Изм	Кол.уч	Лист	№ док	Подпись	Дата
Зав. отделом		Смилянский			
Гл. арх. проекта		Гутеева			
Гл. инж. проекта		Гадаева			
Н. контр.		Лухашевич			

М25.13/98 - 1.9

Схема расположения закладных изделий в панелях ЗПСТ 66...

Стадия	Лист	Листов
Р	1	

АО ЦНИИПРОМЗДАНИЙ

https://zavodjbi.com/

Прямая марка

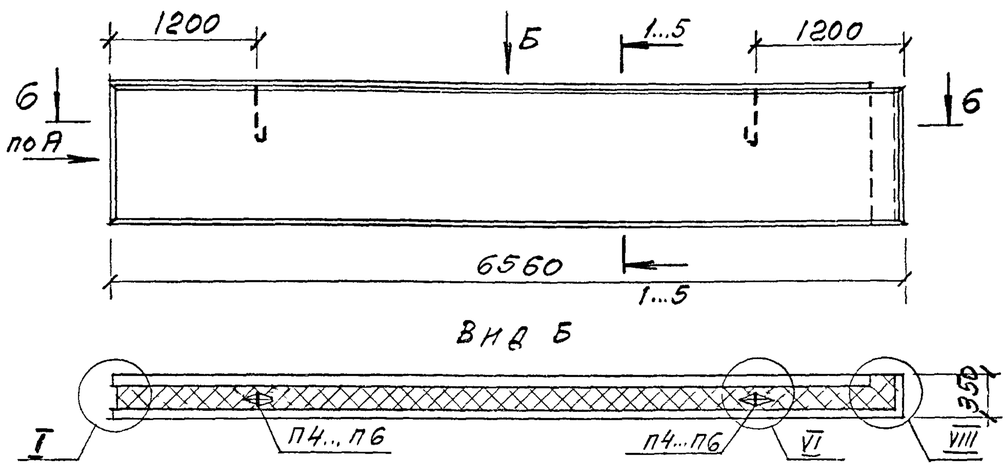

Вид А

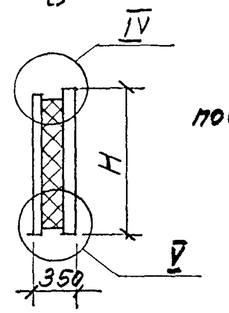

Обратная марка

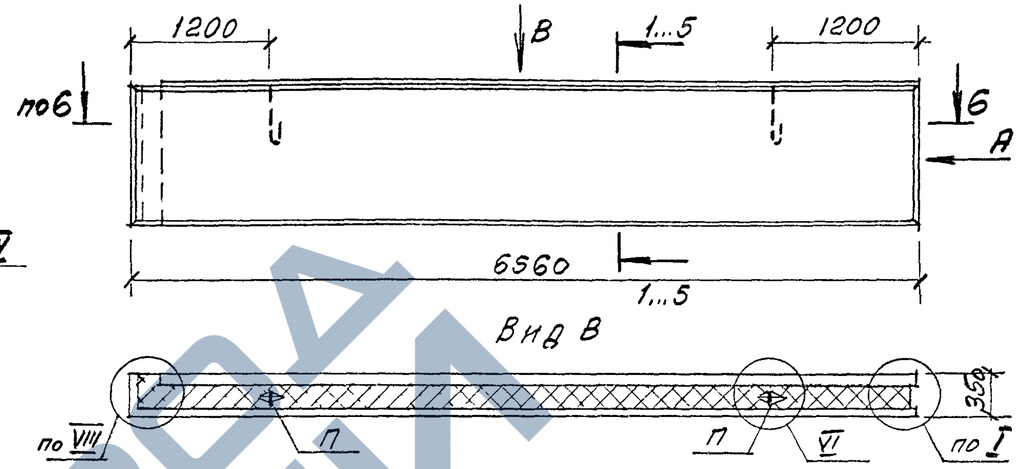

Схема раскладки каркасов КР и гибких связей К35

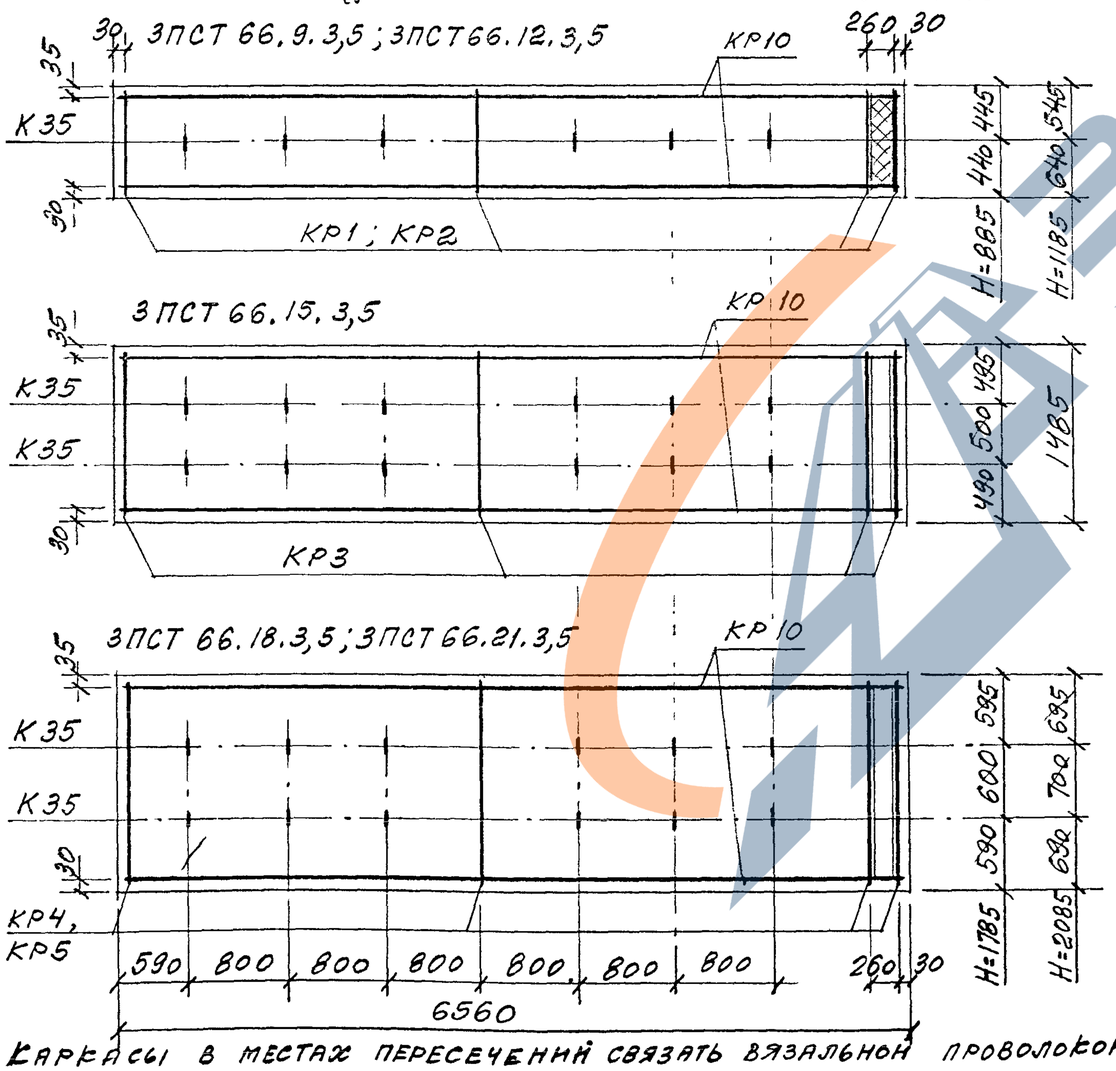

Каркасы в местах пересечений связать вязальной проволокой

Расход материалов

Марка панели		3ПСТ65. 9. 3,5	3ПСТ 65. 12. 3,5	3ПСТ 65. 15. 3,5	3ПСТ 65. 18. 3,5	3ПСТ 65. 21. 3,5
H, мм		885	1185	1485	1785	2085
Бетон* класса В20, м³		0,84/0,87	1,13/1,17	1,42/1,46	1,70/1,76	1,98/2,05
Цем. песч. р-р М 100, м³		0,21	0,27	0,34	0,41	0,48
Пенополистирол* М35, м³		0,99/1,16	1,32/1,56	1,66/1,95	2,0/2,34	2,33/2,74
Сталь, кг, включая расход на закладные изделия по схеме №	1	53,7	67,2	81,3	93,6	106,5
	2	57,0	70,5	84,5	96,9	109,7
	3	—	—	90,4	102,8	—
	4	—	—	87,2	99,5	—
	5	—	73,8	87,8	100,1	113,0
	6	57,0	70,5	84,5	96,9	109,7

* В числителе указан расход материала при наружных слоях - из керамзитобетона, в знаменателе - из тяжелого бетона или мелкозернистого бетона

Изм	Кол уч	Лист	№ док	Подпись	Дата
Зав отделом		Смилянский			
Гл. арх. проекта		Гузеева			
Гл. инж. проекта		Гадаева			
Н. контр		Лукашевич			

М25.13/98 - 1.10

Панели 3 ПСТ 66.9.3,5...; 3 ПСТ 66.12.3,5...; 3 ПСТ 66.15.3,5.. 3 ПСТ 66.18.3,5...;3 ПСТ 66.21.3,5...

Стадия	Лист	Листов
Р	1	3

АО ЦНИИПРОМЗДАНИЙ

https://zavodjbi.com/

1-1

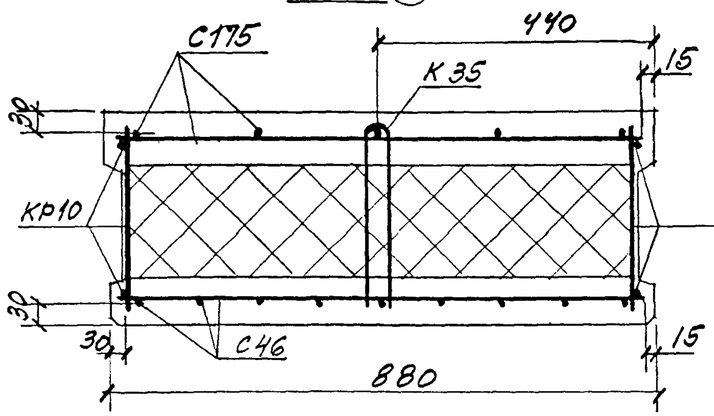

4-4

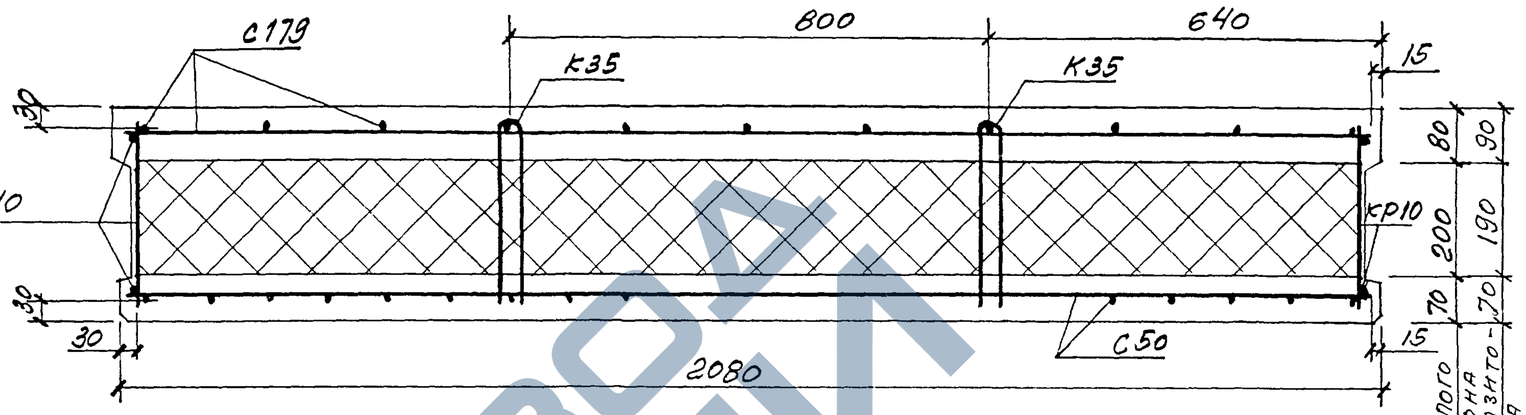

2-2

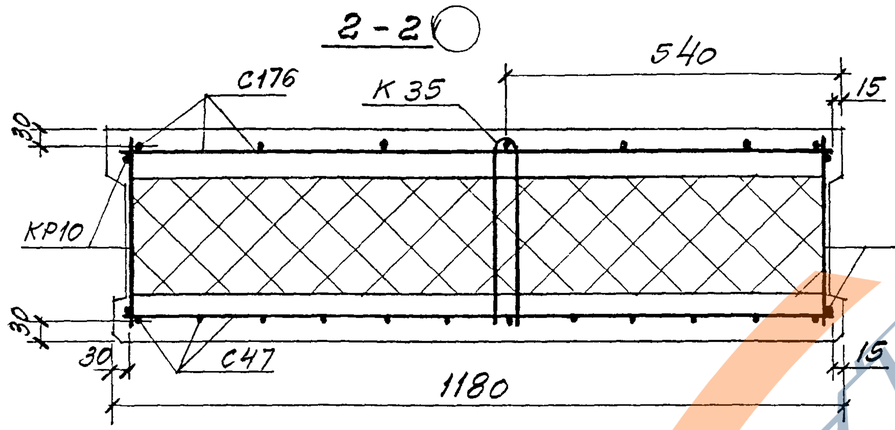

5-5

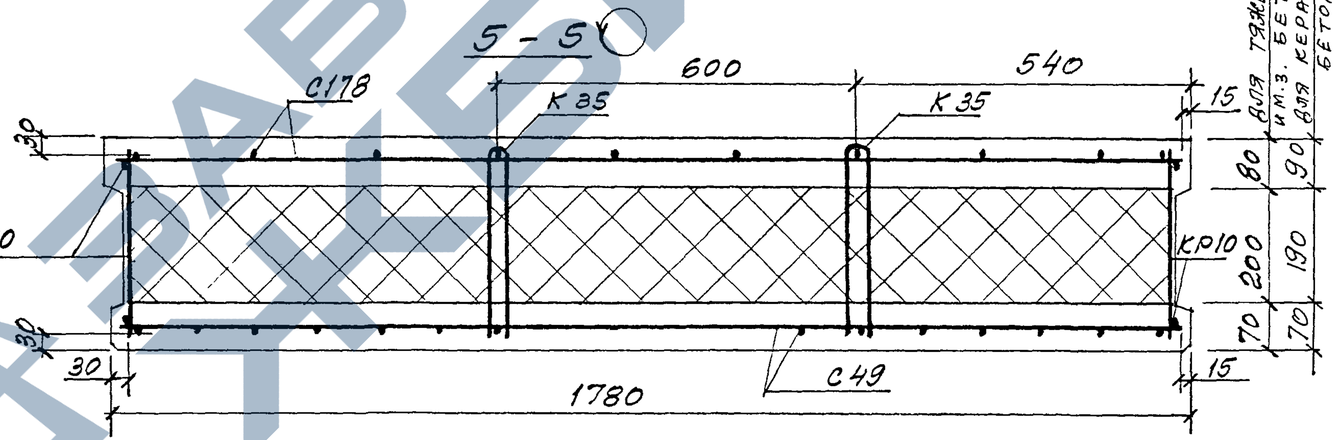

3-3

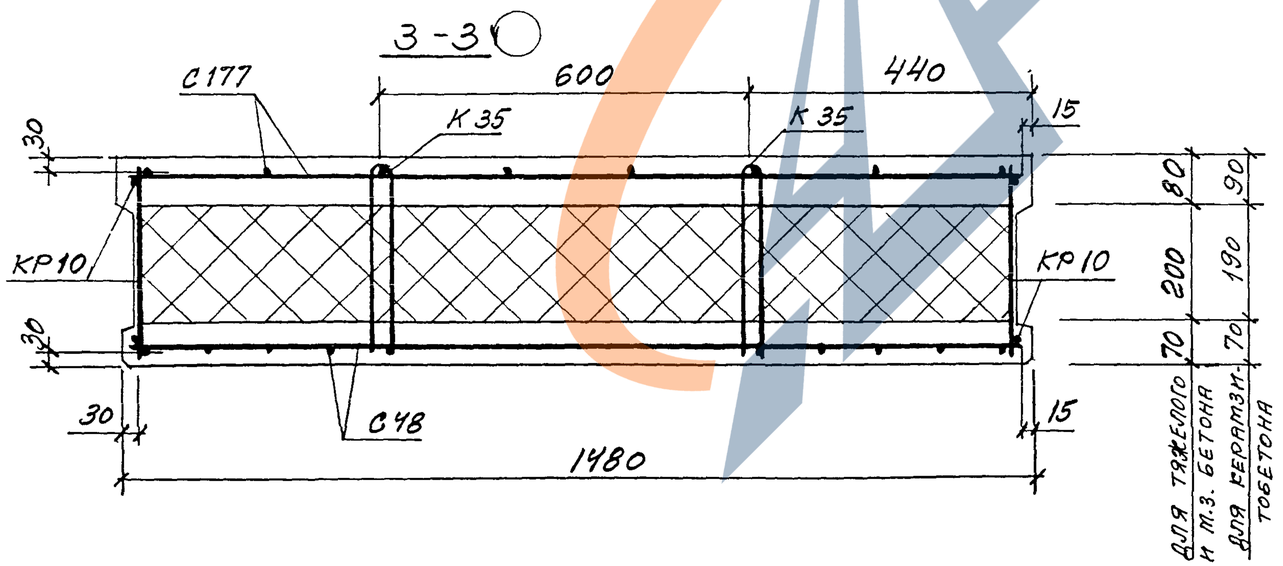

Выборка стали на закладные изделия по схемам

№ схемы	ГОСТ 8509-93 L63×6	ГОСТ 103-76 – δ=8	Арматура кл. АIII ГОСТ 5781-82 Ф8	Ф10	Итого
1	4,12		1,84		5,96
2	4,12	2,0	1,84	1,28	9,24
3	4,12	7,02	1,84	2,16	15,14
4	4,12	5,02	1,84	0,88	11,86
5	4,12	4,0	1,84	2,56	12,52
6	4,12	2,0	1,84	1,28	9,24

https://zavodjbi.com/

6 - 6

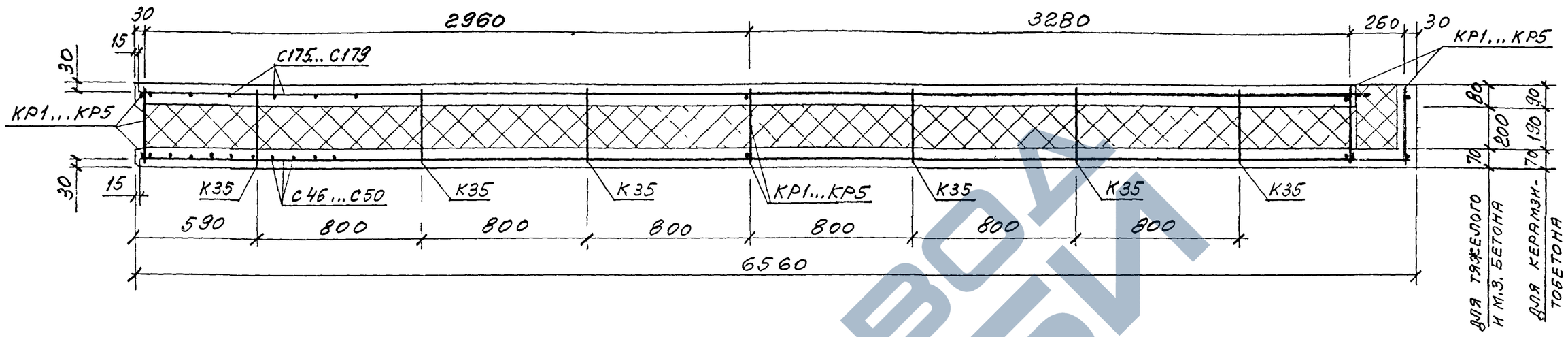

Марка панели	Спецификация арматурных изделий																			Ведомость расхода стали, кг							Итого
	Сетки										Каркасы						Гибкая связь	Петли для подъема			Арматура класса						
																				Вр-I		А-III	А-I				
																				ГОСТ 6727-80		ГОСТ 5781-82					
	С175	С176	С177	С178	С179	С46	С47	С48	С49	С50	КР1	КР2	КР3	КР4	КР5	КР10	К35	П4	П5	П6	ф5		ф8	ф10	ф14	ф16	ф18	
ЗПСТ 66.9.3,5.	1					1					4					2	6	2			29,94		13,96	0,4	3,4			47,7
ЗПСТ 66.12.3,5..		1					1					4				2	6	2			38,44		18,96	0,4	3,4			61,2
ЗПСТ 66.15.3,5...			1					1					4			2	12		2		47,04		23,02	0,4		4,8		75,26
ЗПСТ 66.18.3,5..				1					1					4		2	12		2		54,46		27,92	0,4		4,8		87,58
ЗПСТ 66.21.3,5...					1					1					4	2	12			2	63,1		30,42	0,42			6,52	100,46

В обозначении панели опущена цифра, указывающая прямую (1) и обратную (2) марку панели

ЗАВОД ЖБИ

Рядовая панель глухого участка стены

прямая марка

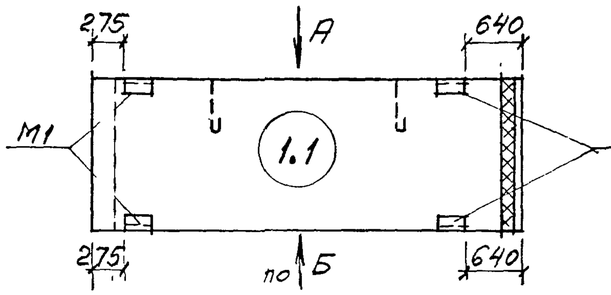

обратная марка

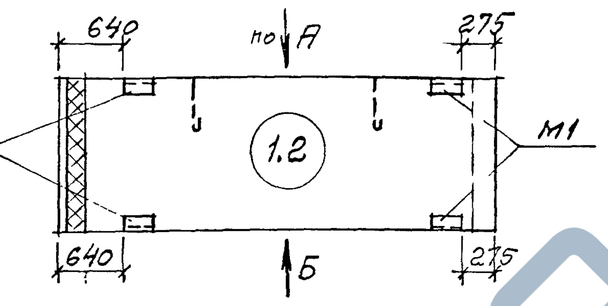

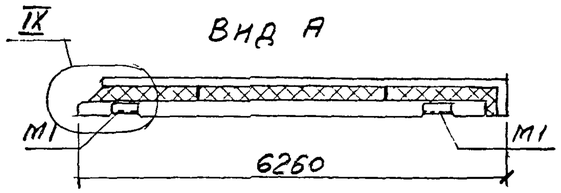

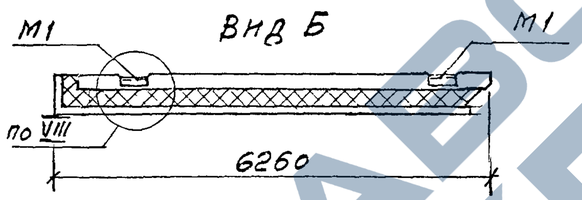

Спецификация закладных изделий на панель		
Марка закладного изделия	№ схемы	
	1	4
М1	4	4
М3		2
Выборка стали на закладные изделия по схеме, кг		
L63×6, ГОСТ 8509-93	4,12	4,12
Полоса δ=8, ГОСТ 103-76		5,02
Арматура кл. AIII ГОСТ 5781-82, ф 8	1,84	1,84
" — ф 10		0,64
Итого:	5,96	11,62

Парапетная панель глухого участка стены

прямая марка

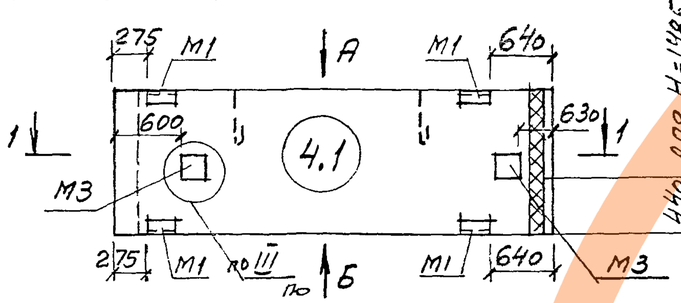

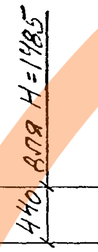

обратная марка

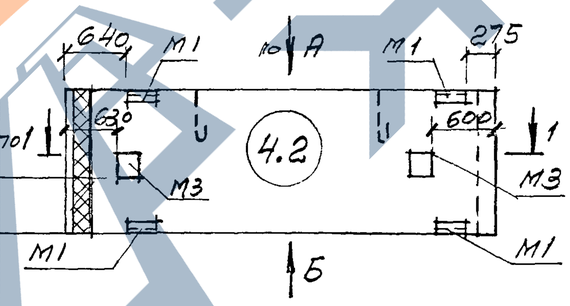

1-1

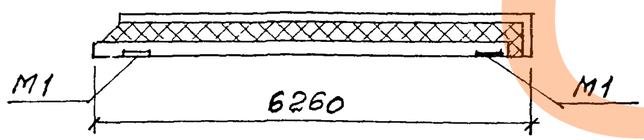

Изм	Кол.уч	Лист	№ док	Подпись	Дата
Зав. отделом		Смилянский			
Гл. арх. проекта		Гузеева			
Гл. инж. проекта		Гадаева			
Н. контр.		Лукашевич			

М25.13/98 -1.11

Схема расположения закладных изделий в панелях 4ПСТ 63...

Стадия	Лист	Листов
Р	1	2

АО ЦНИИПРОМЗДАНИЙ

https://zavodjbi.com/

Подоконная панель при расположении простенков

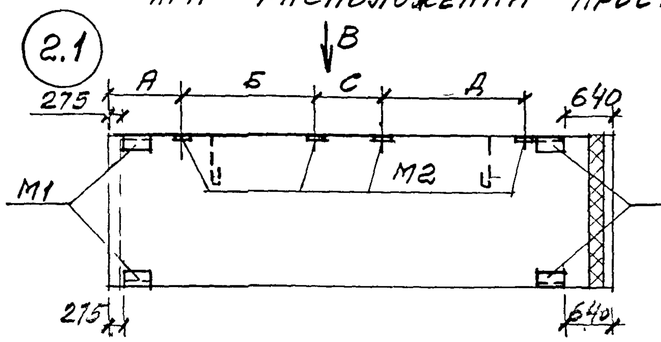

Межоконная панель по схемам N1 и 2

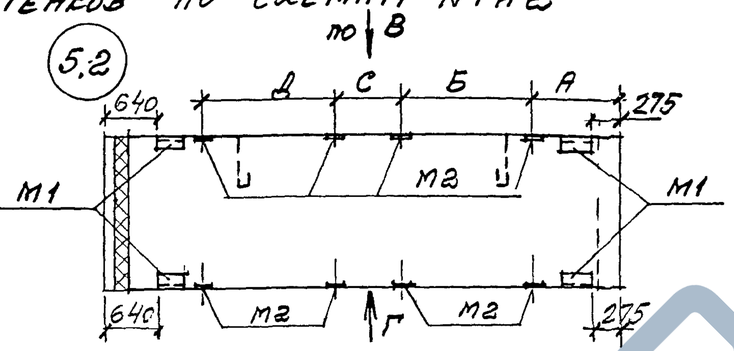

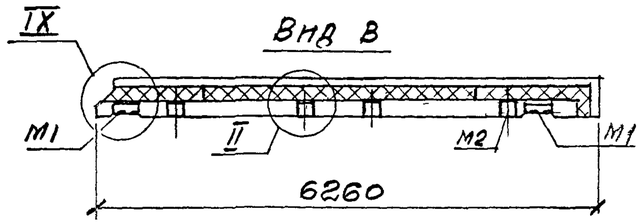

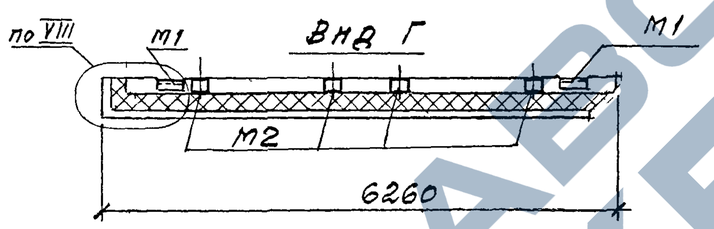

Парапетная надоконная панель при расположении простенков по схемам N1 и 2

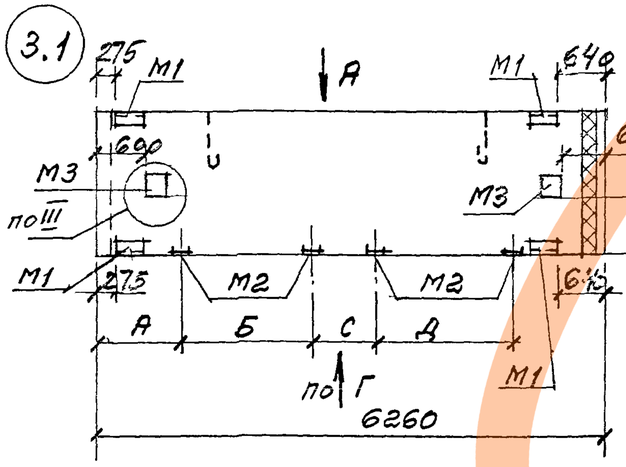

Надоконная панель

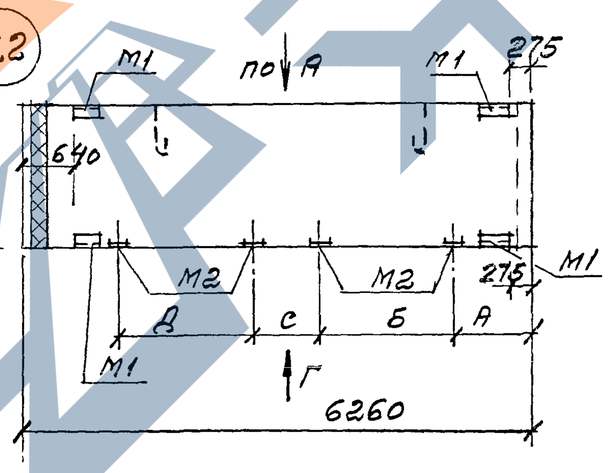

Расположение закладных изделий в обратных (2.2 и 3.2) или прямых (5.1 и 6.1) марках панелей зеркально чертежам

Спецификация закладных изделий на панель

Марка закладного изделия	№ схемы 2	3	5	6
М1	4	4	4	4
М2	4	4	8	4
М3		2		

Выборка стали на закладные изделия по схеме:

∟63×6, ГОСТ 8509-93		4,12	4,12	4,12	4,12
Арматура класса А-III ГОСТ 5781-82	ф8	1,84	1,84	1,84	1,84
	ф10	1,28	2,16	2,56	1,28
-δ8, ГОСТ 103-76		2,0	7,02	4,0	2,0
Итого		9,24	15,14	12,52	9,24

№ схемы расположения простенков

1	2
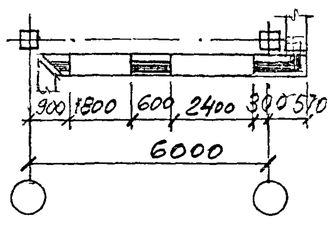	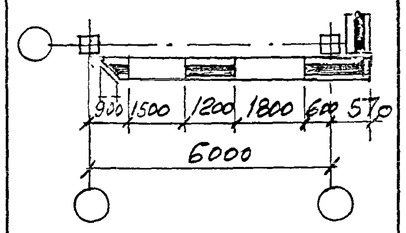
А=600мм; Д=2420мм; С=580мм Б=1820мм	А=600мм; Д=1820мм, С=1180мм Б=1520мм

https://zavodjbi.com/

Обратная марка

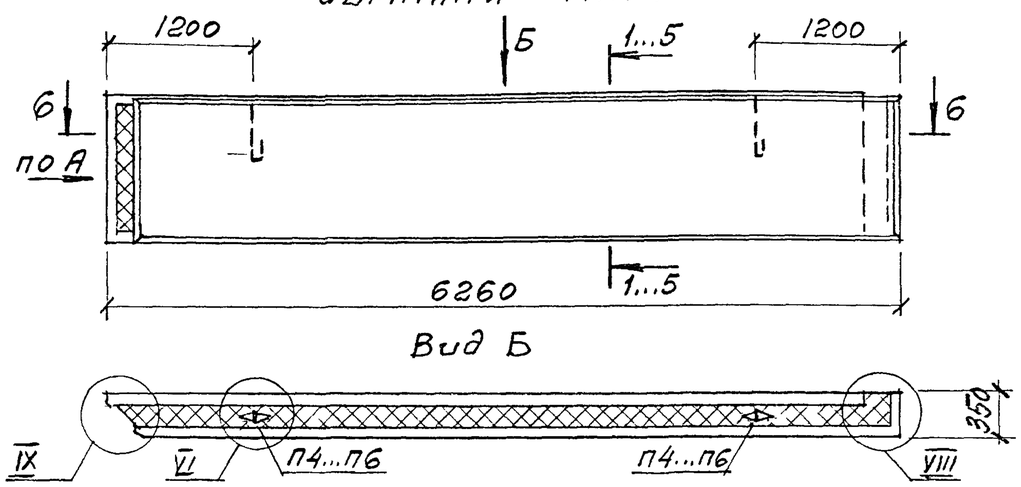

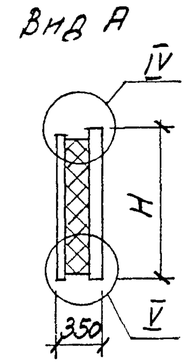

Прямая марка

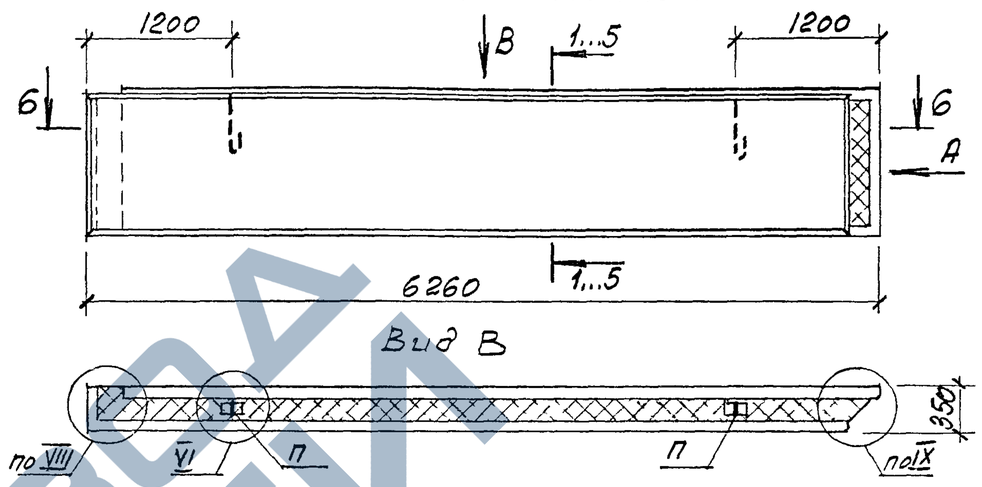

Схема раскладки каркасов КР и гибких связей К35

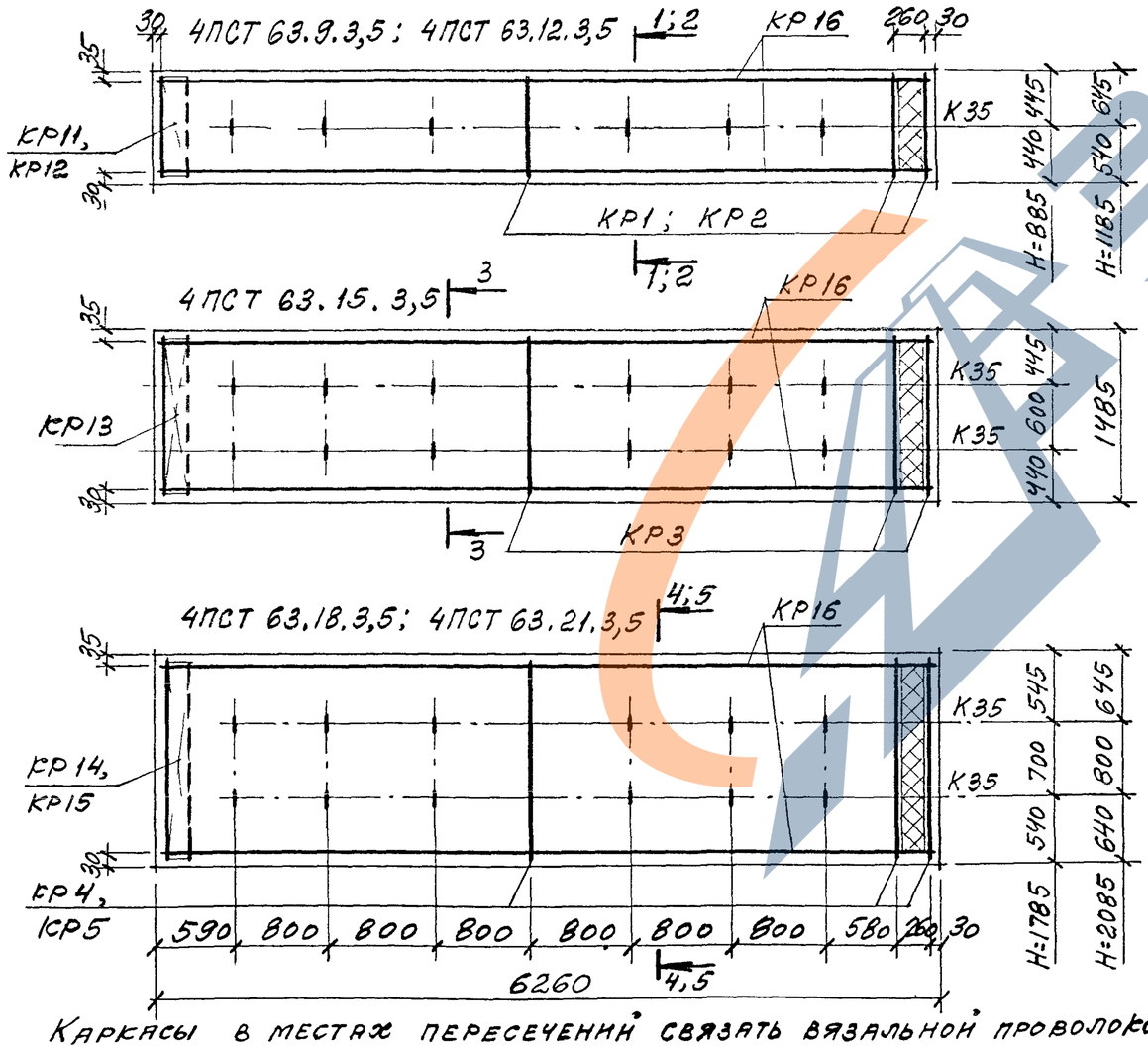

Каркасы в местах пересечений связать вязальной проволокой

Марка панели		4ПСТ 63.9.3,5	4ПСТ 63.12.3,5	4ПСТ 63.15.3,5	4ПСТ 63.18.3,5	4ПСТ 63.21.3,5
H, мм		885	1185	1485	1785	2085
Бетон* класса В20, м³		0,8 / 0,83	1,08 / 1,11	1,35 / 1,4	1,62 / 1,68	1,89 / 1,96
Цем. песч. р-р М100, м³		0,2	0,26	0,33	0,39	0,46
Пенополистирол* М35, м³		0,94 / 1,11	1,26 / 1,49	1,58 / 1,86	1,9 / 2,23	2,22 / 2,61
Сталь, кг, включая расход на закладные изделия по схеме №	1	50,95	63,5	77,15	88,5	100,6
	4	—	—	82,81	94,16	—
	2	54,23	66,78	80,43	91,78	103,88
	3	—	—	86,33	97,68	—
	5	57,51	70,06	83,71	95,06	107,19
	6	54,23	66,78	80,43	91,78	103,88

*В числителе указан расход материала при наружных слоях - из керамзитобетона, в знаменателе - из тяжелого или мелкозернистого бетона

Изм	Кол уч	Лист	№ док	Подпись	Дата
Зав отделом		Смилянский			
Гл. арх. проекта		Гузеева			
Гл инж. проекта		Гадаева			
Н контр		Лукашевич			

М25.13/98 --1.12

Панели 4 ПСТ 63.9.3,5...; 4 ПСТ 63.12.3,5...; 4 ПСТ 63.15 3,5...; 4 ПСТ 63.18.3,5...;4 ПСТ 63.21.3,5...

Стадия	Лист	Листов
Р	1	3

АО ЦНИИПРОМЗДАНИЙ

https://zavodjbi.com/

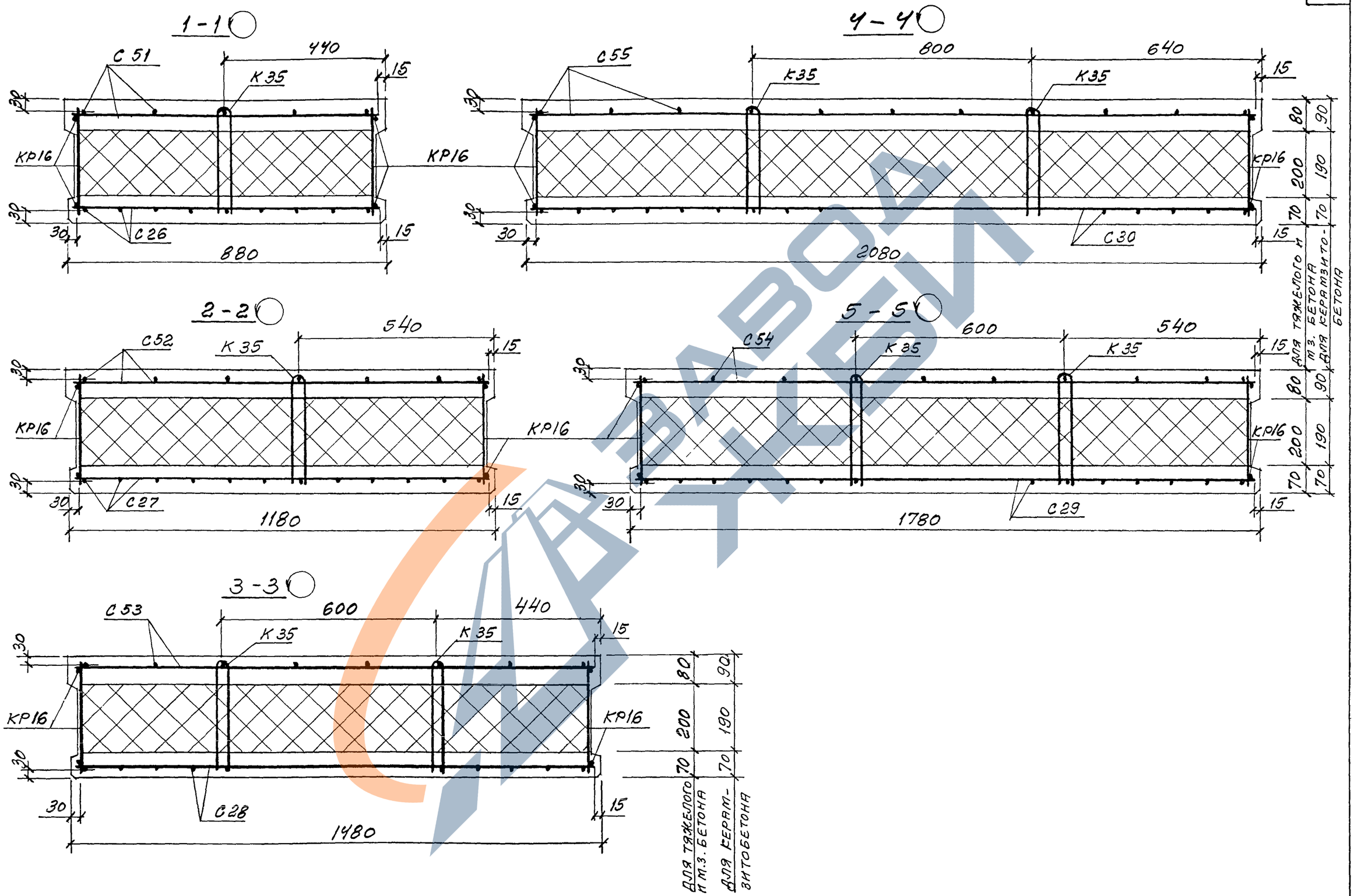

Изм	Кол.уч	Лист	№ док	Подпись	Дата	М25.13/98-1.12	Лист 2

6 - 6

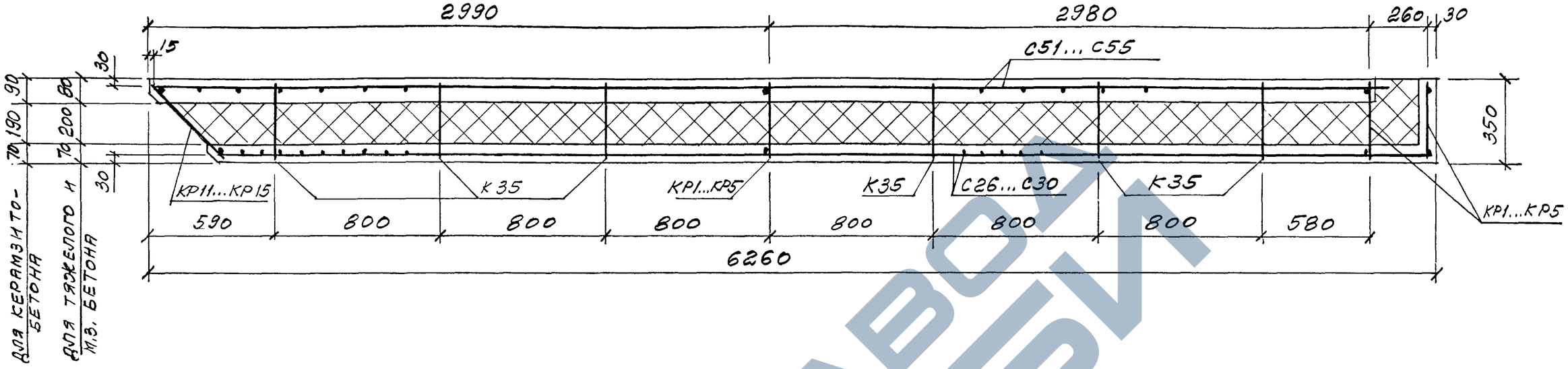

Спецификация арматурных изделий

Марка панели	Сетки										Каркасы												Гибкая связь	Петли для подъема			Ведомость расхода стали, кг: Арматура класса Вр-I ГОСТ 6727-80		Арматура класса А-III ГОСТ 5781-82		Арматура класса А-I ГОСТ 5781-82			Итого
	С51	С52	С53	С54	С55	С26	С27	С28	С29	С30	КР1	КР2	КР3	КР4	КР5	КР11	КР12	КР13	КР14	КР15	КР16	К35	П4	П5	П6	ф5		ф8	ф10	ф14	ф16	ф18	
4ПСТ63.9.3,5	1					1					3					1					2	6	2			27,73		13,46	0,4	3,4			44,99
4ПСТ 63.12.3,5		1					1					3					1				2	6	2			35,58		18,16	0,4	3,4			57,54
4ПСТ 63.15.3,5			1					1					3					1			2	12		2		43,83		22,16	0,4		4,8		71,19
4ПСТ 63.18.3,5				1					1					3					1		2	12		2		50,42		26,92	0,4		4,8		82,54
4ПСТ 63.21.3,5					1					1					3					1	2	12			2	58,4		29,3	0,42			6,52	94,64

В обозначении панели опущена цифра, указывающая прямую (1) или обратную (2) марку панели

ЗАВОД ЖБИ
https://zavodjbi.com/

ФАСАД

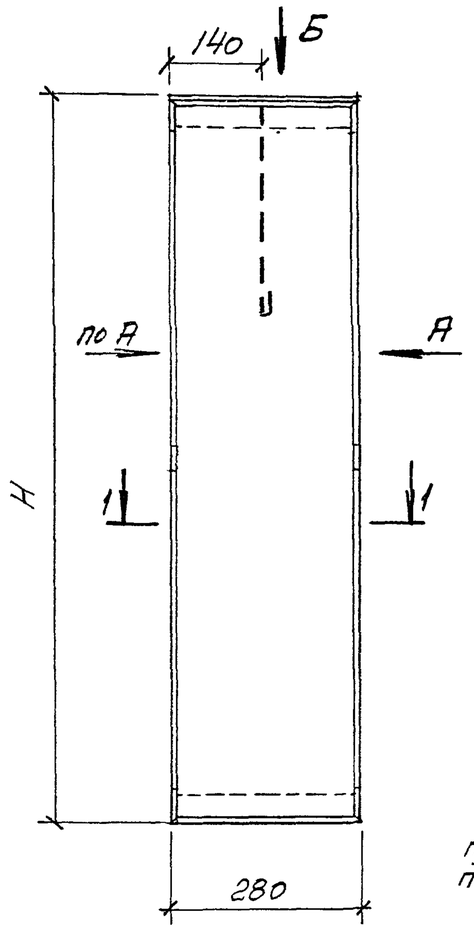

ВИД А

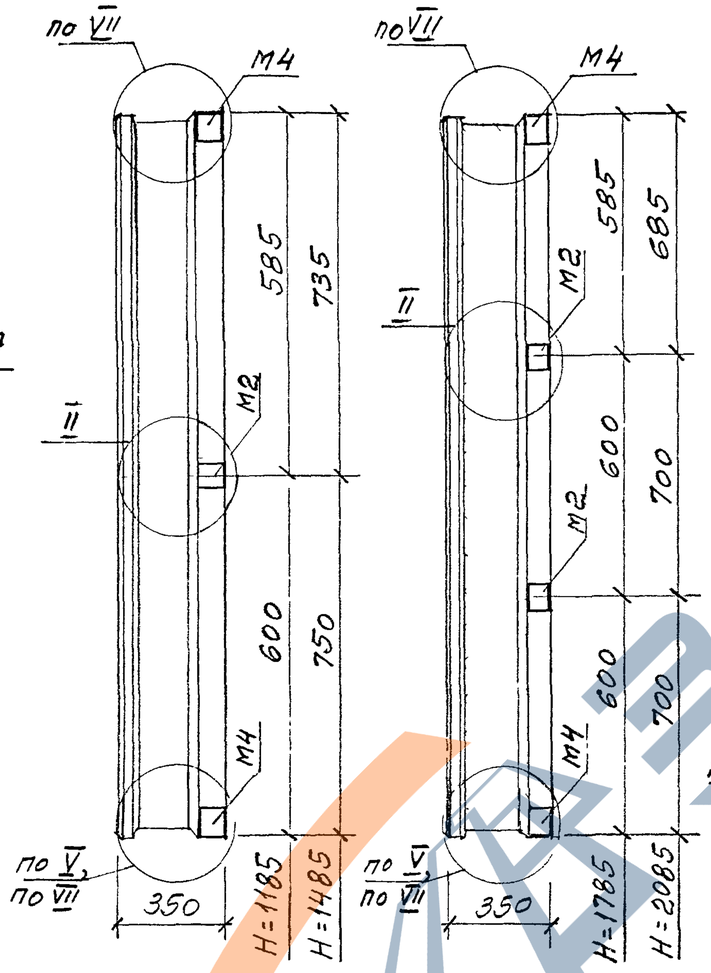

ВИД Б

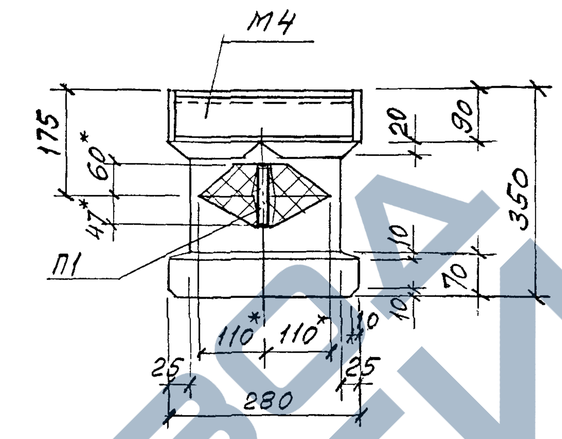

*РАЗМЕР УКАЗАН НА УРОВНЕ ВЕРХА ПЕНОПОЛИСТИРОЛА

1 – 1

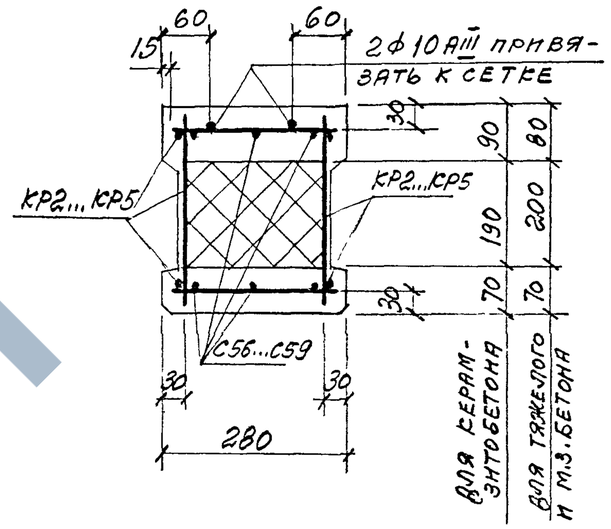

Схемы раскладки каркасов КР

каркасы в местах пересечения связать вяз. проволокой

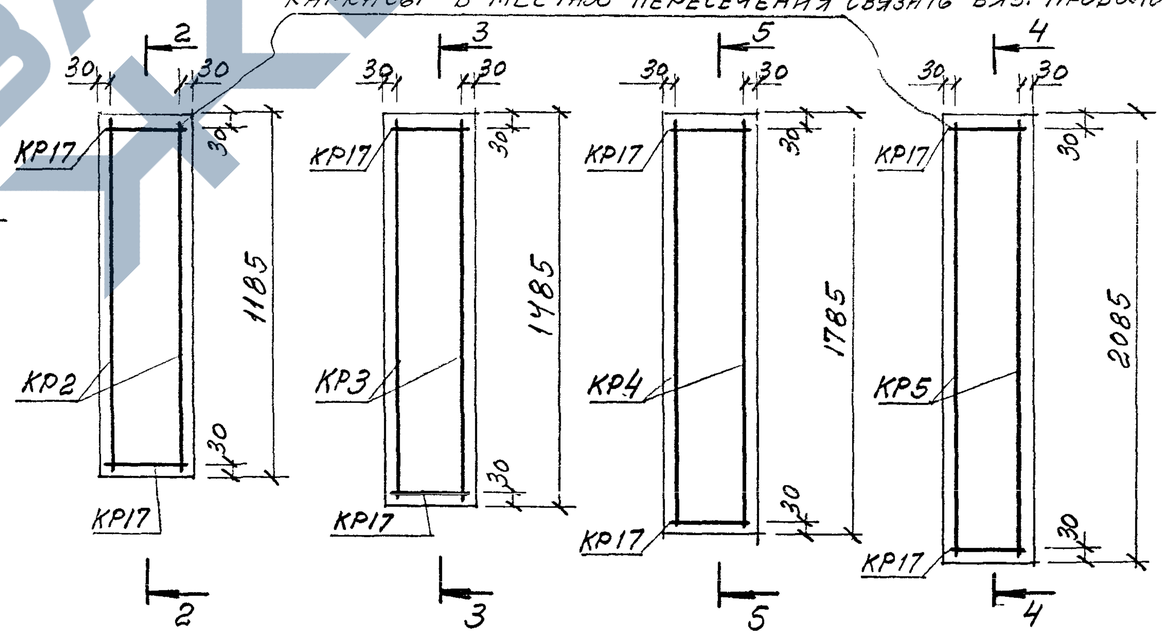

*В числителе указан расход материала при наружных слоях из керамзитобетона, в знаменателе – из тяжелого или м.з. бетона

Расход материалов

Марка панели	Н, мм	Бетон* класса В20, м³	Цем. песч. раствор М100, м³	Пенополистирол* М35, м³	Сталь, кг
2 ПСТ 3.12.3,5	1185	0,06 / 0,064	0,012	0,05 / 0,053	9,89
2 ПСТ 3.15.3,5	1485	0,076 / 0,08	0,015	0,06 / 0,07	10,69
2 ПСТ 3.18.3,5	1785	0,09 / 0,1	0,018	0,07 / 0,08	13,19
2 ПСТ 3.21.3,5	2085	0,11 / 0,12	0,02	0,08 / 0,09	13,91

Изм	Кол уч	Лист	№ док	Подпись	Дата
Зав отделом		Смилянский			
Гл. арх. проекта		Гузеева			
Гл инж. проекта		Гадаева			
Н контр		Лукашевич			

М25.13/98 -1.13

Панели 2 ПСТ 3.12.3,5; 2 ПСТ 3.15.3,5; 2 ПСТ 3.18.3,5; 2 ПСТ 3.21.3,5

Стадия	Лист	Листов
Р	1	2

АО ЦНИИПРОМЗДАНИЙ

ЗАВОД ЖБИ
https://zavodjbi.com/

2-2

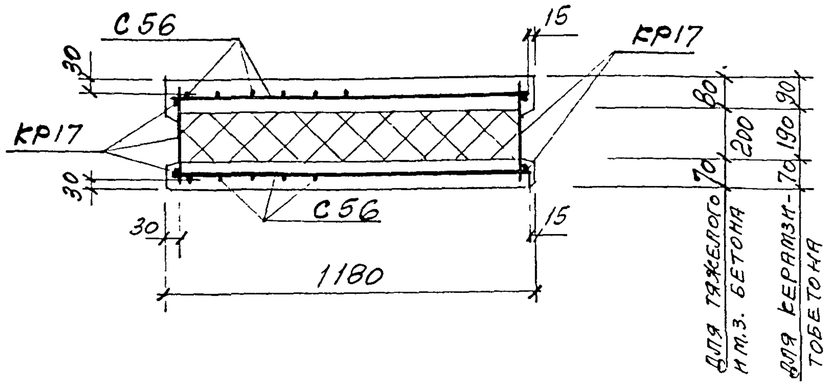

3-3

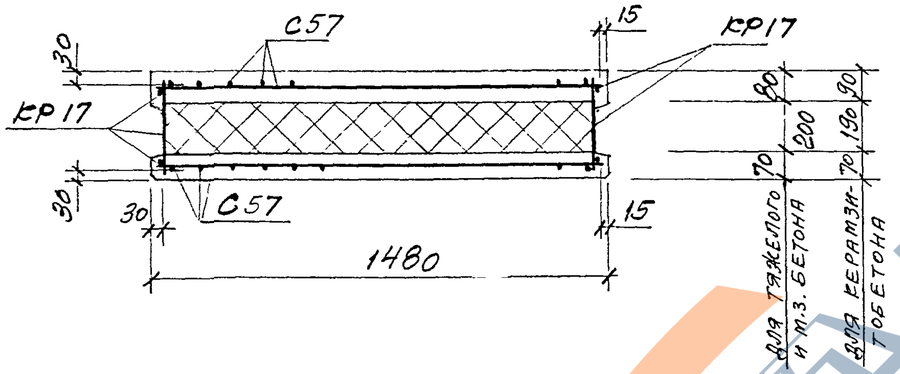

4-4

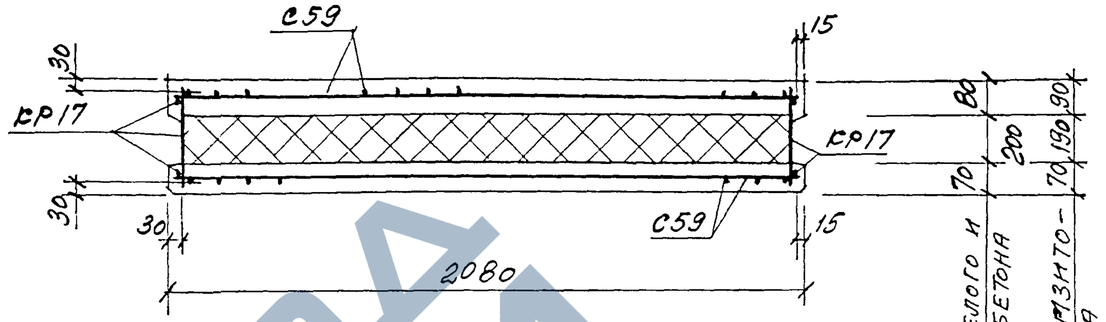

5-5

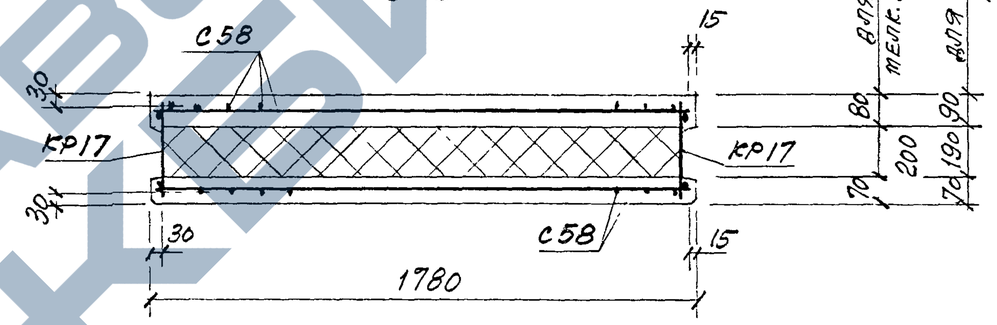

Спецификация арматурных и закладных изделий на панель

Марка панели	Сетки				Каркасы					Два отдельных стержня	Петли для подъема		Закладные изделия	
	С56	С57	С58	С59	КР2	КР3	КР4	КР5	КР17	ф10 AIII	П1		М4	М2
2ПСТ 3.12.3,5	2				2				2	l=1150	1		2	2
2ПСТ 3.15.3,5		2				2			2	l=1450	1		2	2
2ПСТ 3.18.3,5			2				2		2	l=1750	1		2	4
2ПСТ 3.21.3,5				2				2	2	l=2050	1		2	4

Ведомость расхода стали на панель, кг

Марка панели	Изделия арматурные						Изделия закладные						Всего
	Арматура класса					Итого	Арматура класса				Прокат марки		Итого	
	Вр-I ГОСТ 6727-80		А-III ГОСТ 5781-82				А-I ГОСТ 5781-82		А-III ГОСТ 5781-82		Ст3кп ГОСТ 8509-93	Ст3кп ГОСТ 103-76		
	ф5		ф8	ф10			ф8		ф10		L63×6	δ8		
2ПСТ 3.12.3,5	3,62		0,92	1,62	6,16		0,41		0,64		2,3	1,8	5,15	11,31
2ПСТ 3.15.3,5	4,42		0,92	1,99	7,33		0,41		0,64		2,3	1,8	5,15	12,48
2ПСТ 3.18.3,5	5,28		0,92	2,36	8,56		0,41		1,28		2,3	2,8	6,79	15,35
2ПСТ 3.21.3,5	6,0		0,92	2,73	9,65		0,41		1,28		2,3	2,8	6,79	16,44

ЗАВОД ЖБИ

ФАСАД

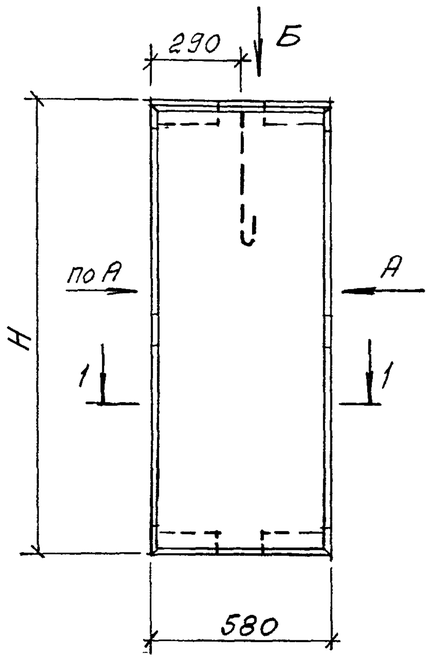

ВИД А

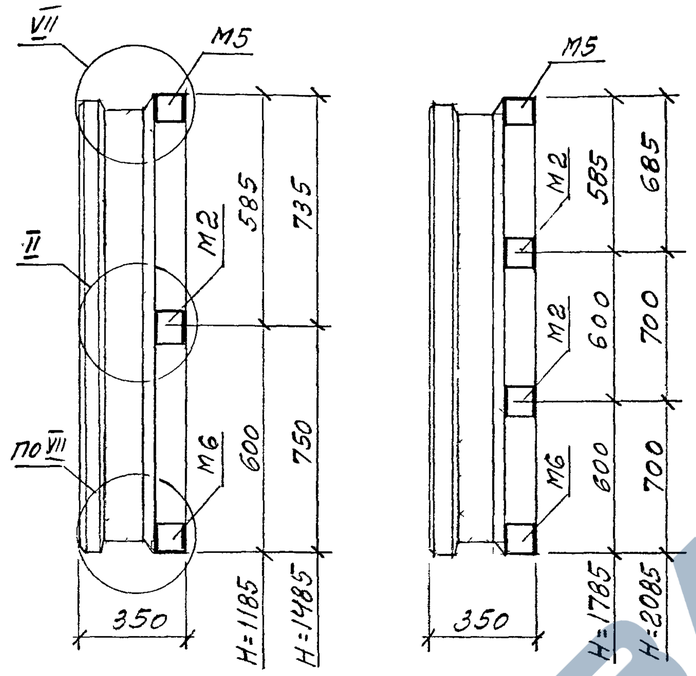

1 – 1

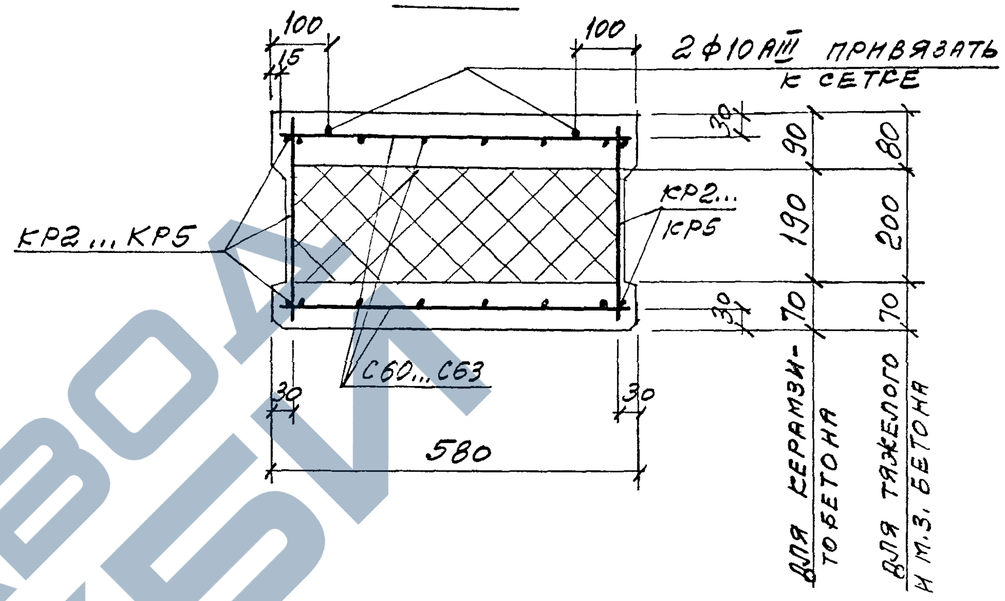

Схемы раскладки каркасов КР

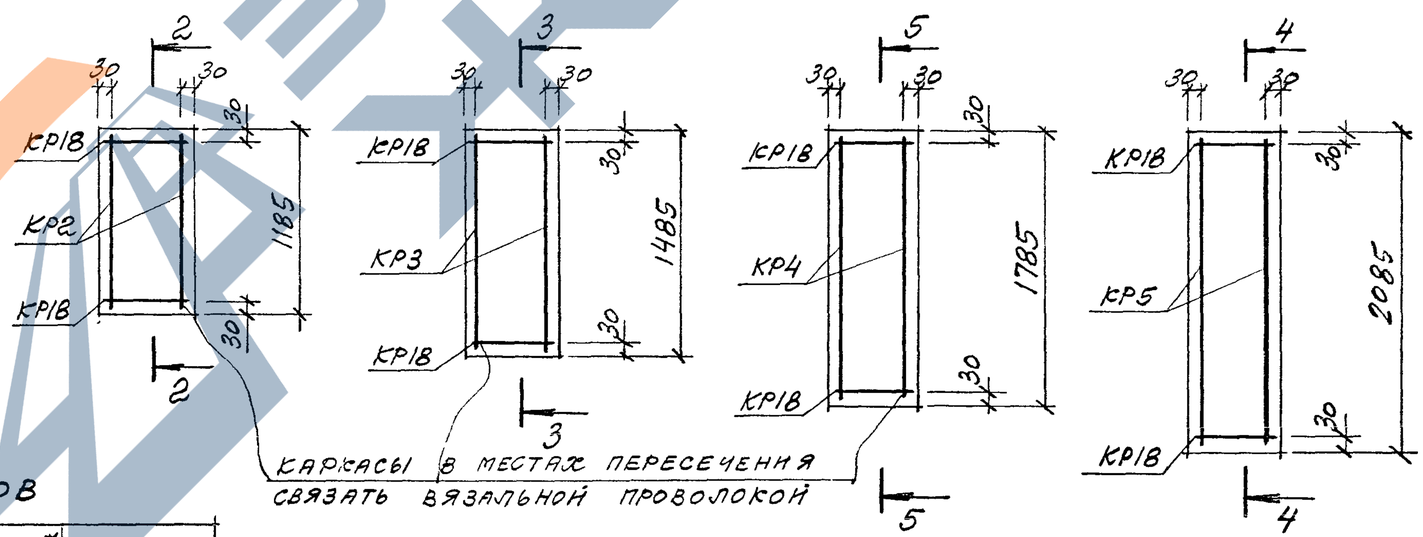

Каркасы в местах пересечения связать вязальной проволокой

Вид Б

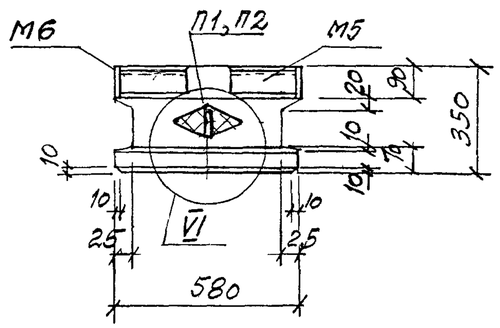

Расход материалов

Марка панели	Н, мм	Бетон* класса В20, м³	Цем. песч. раствор* М100, м³	Пенополистирол* М35, м³	Сталь, кг
2ПСТ 6.12.3,5	1185	0,11/0,12	0,025	0,11/0,13	17,91
2ПСТ 6.15.3,5	1485	0,14/0,15	0,03	0,14/0,16	19,7
2ПСТ 6.18.3,5	1785	0,17/0,18	0,04	0,165/0,195	22,6
2ПСТ 6.21.3,5	2085	0,2/0,21	0,045	0,19/0,225	23,92

* В числителе указан расход материала при наружных слоях – из керамзитобетона, в знаменателе – из тяжелого или мелкозернистого бетона

Изм	Кол.уч	Лист	№ док	Подпись	Дата	М25.13/98 -1.14		
Зав. отделом.		Смилянский				Панели 2 ПСТ 6.12.3,5; 2 ПСТ 6.15.3,5; 2 ПСТ 6.18.3,5; 2 ПСТ 6.21.3,5	Стадия	Лист	Листов
Гл. арх. проекта		Гузеева					Р	1	2
Гл. инж. проекта		Гадаева					АО ЦНИИПРОМЗДАНИЙ		
Н. контр		Лукашевич							

https://zavodjbi.com/

2-2

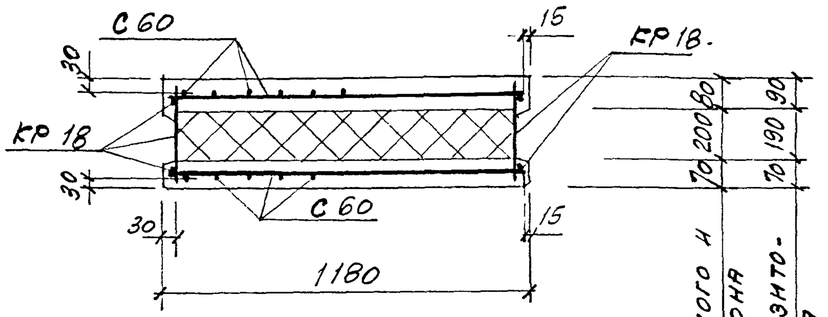

3-3

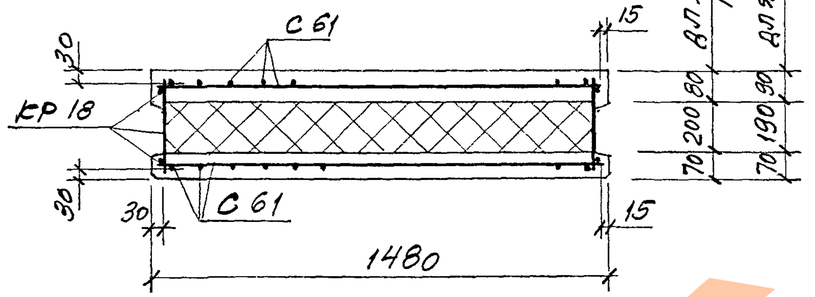

4-4

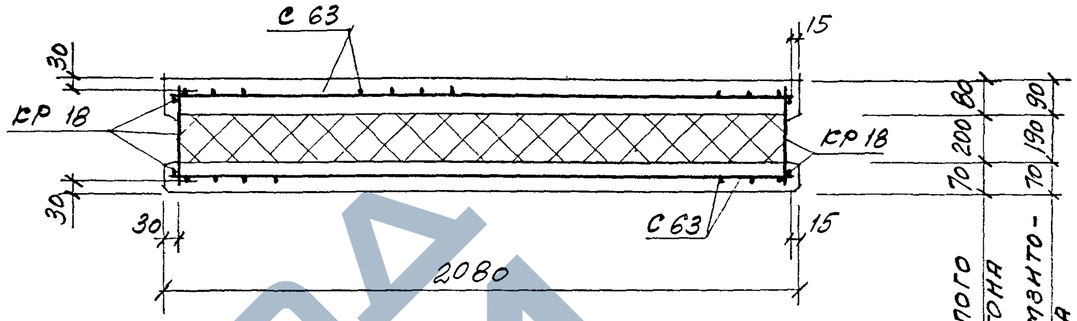

5-5

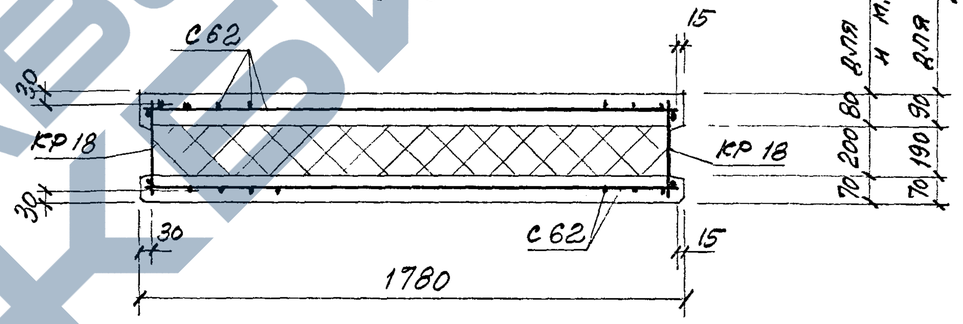

Марка панели	Спецификация арматурных и закладных изделий на панель															Ведомость расхода стали на панель, кг											
																Изделия арматурные					Изделия закладные						Всего
	Сетки				Каркасы					Два отдельных стержня	Петли для подъема		Закладные изделия			Арматура класса								Прокат марки		Итого	
																Вр-I		А-I	А-III	Итого	А-I		А-III		Ст 3 кп			
																ГОСТ 6727-80		ГОСТ 5781-82			ГОСТ 5781-82				ГОСТ 8509-93	ГОСТ 103-76		
	С 60	С 61	С 62	С 63	КР2	КР3	КР4	КР5	КР18	ф10 А III	П1	П2	М5	М6	М2	ф5		ф8	ф10		ф8	ф10	ф8	ф10	∟63×6	δ=8		
2 ПСТ 3.12.3,5	2				2				2	ℓ=1150	1		2	2	2	6,32		0,41	1,62	8,35			1,84	0,64	5,1	3,4	10,98	12,40
2 ПСТ 3.15.3,5		2				2			2	ℓ=1450	—	1	2	2	2	7,82		0,7	1,99	10,51			1,84	0,64	5,1	3,4	10,98	21,49
2 ПСТ 3.18.3,5			2				2		2	ℓ=1750	—	1	2	2	4	9,08		0,7	2,36	12,14			1,84	1,28	5,1	4,4	12,62	24,76
2 ПСТ 3.21.3,5				2				2	2	ℓ=2050	—	1	2	2	4	10,4		0,7	2,73	13,83			1,84	1,28	5,1	4,4	12,62	26,45

Изм	Кол уч	Лист	№ док	Подпись	Дата	М 25.13/98-1.14	Лист 2

ЗАВОД ЖБИ

Рядовая панель глухого участка стены

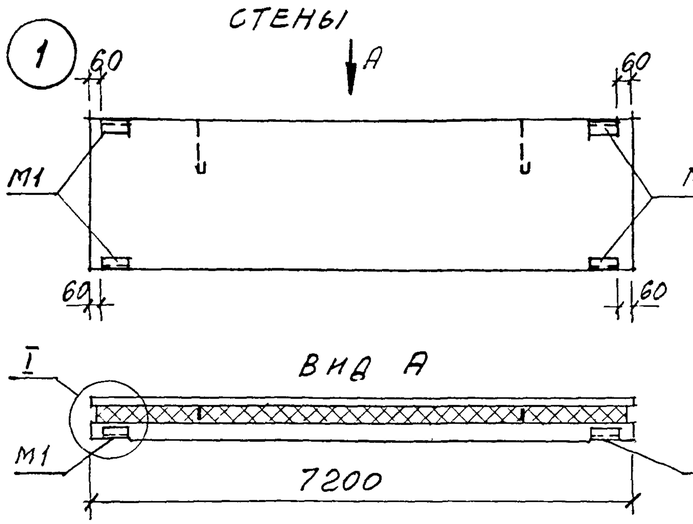

Подоконная панель при простенках по схемам №1 и 2

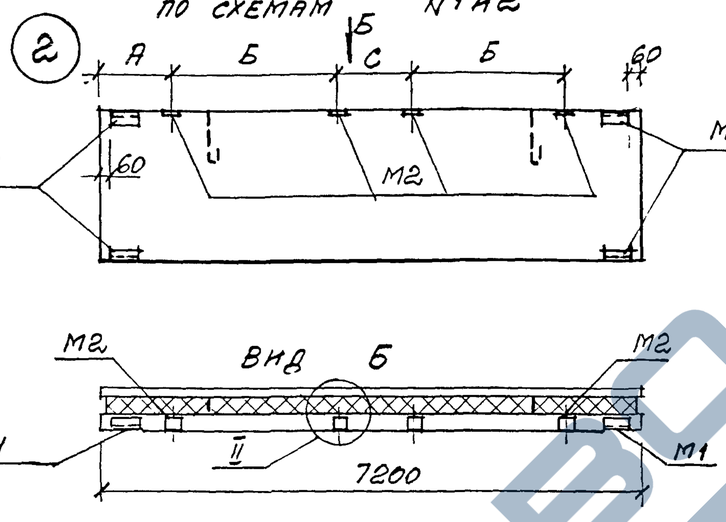

Парапетная надоконная панель при простенках по схемам № 1 и 2

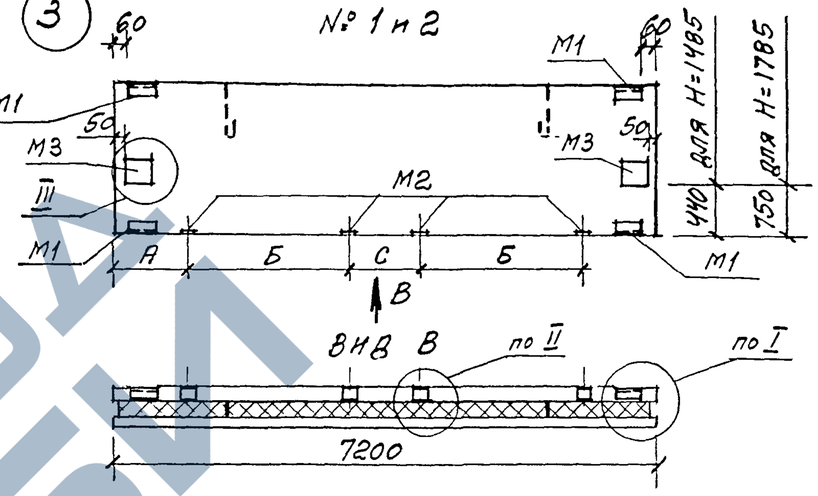

Парапетная панель глухого участка стены

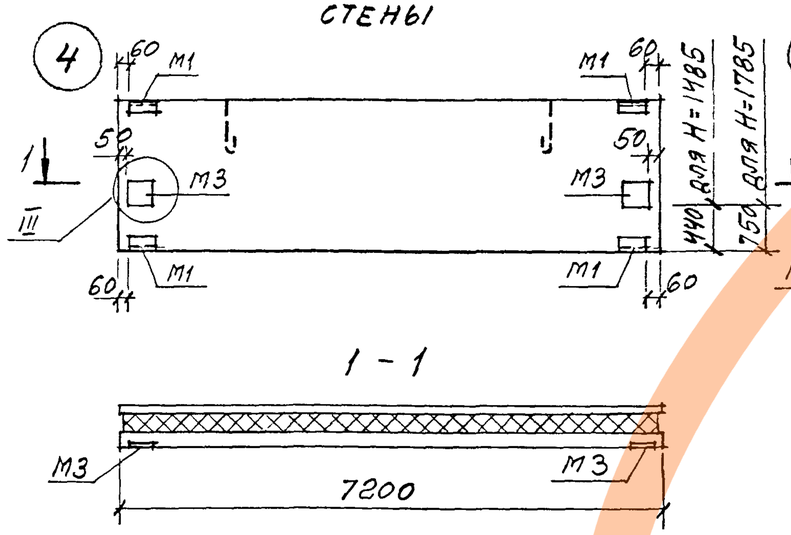

Межоконная панель при простенках по схемам № 1 и 2

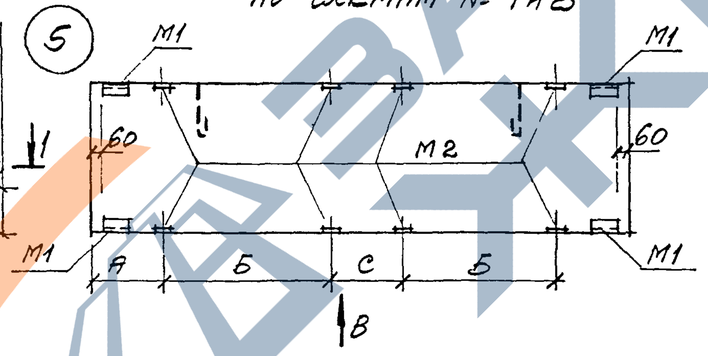

Надоконная панель при простенках по схемам № 1 и 2

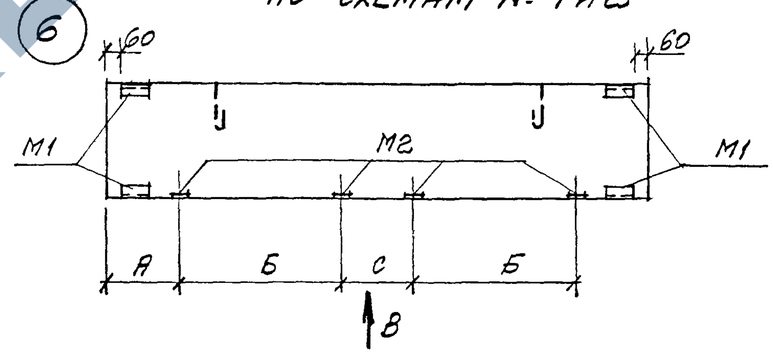

Спецификация закладных изделий на панель

Марка изделия	Количество штук по схеме:					
	1	2	3	4	5	6
М1	4	4	4	4	4	4
М2		4	4		8	4
М3			2	2		

Выборка стали на закладные изделия по схемам дана в док.-1.6 л.2

№ схемы расположения простенков

1	2
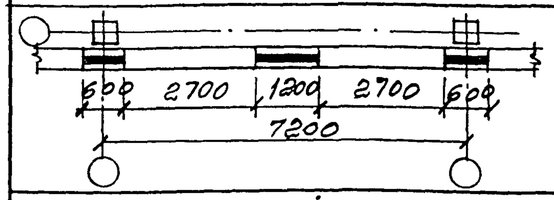	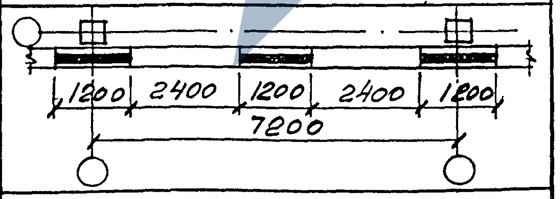
А=280мм; Б=2720мм; С=1180мм	А=580мм; Б=2420мм; С=1180мм

Изм	Кол уч	Лист	№ док	Подпись	Дата
Зав отделом		Смилянский			
Гл арх проекта		Гуреева			
Гл инж проекта		Гадаева			
Н контр		Лукашевич			

М25.13/98 -1.15

Схема расположения закладных изделий в панелях ПСТ 72...

Стадия	Лист	Листов
Р	1	1

АО ЦНИИПРОМЗДАНИЙ

https://zavodjbi.com/

Фасад

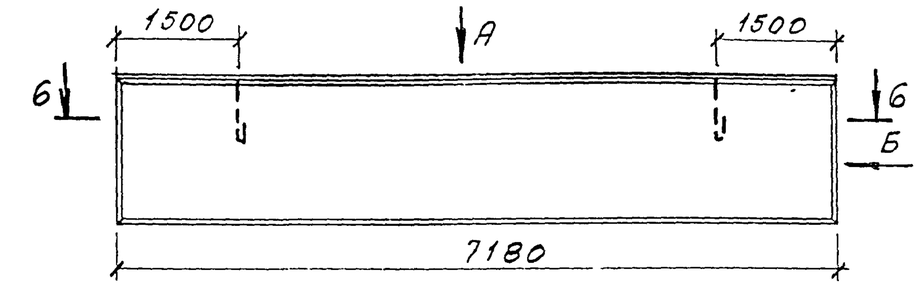

Вид Б

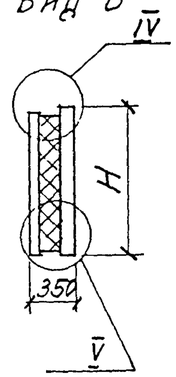

Вид А

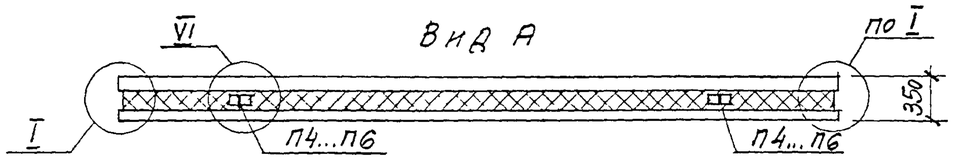

Схема раскладки каркасов КР и гибких связей К35

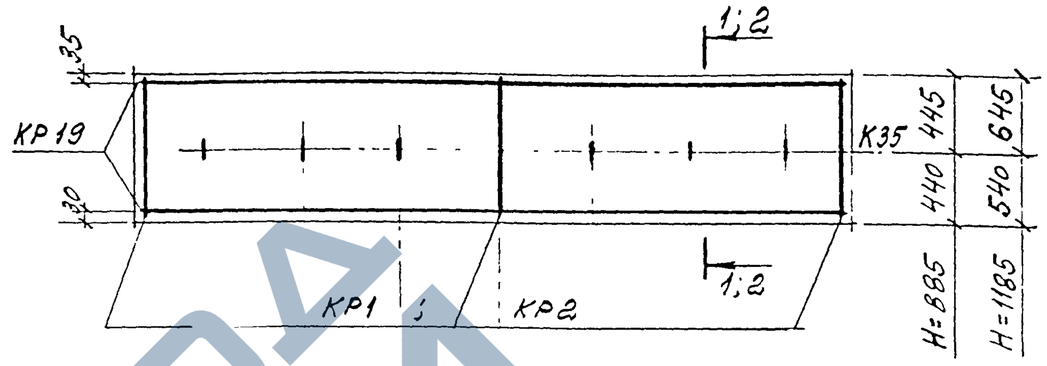

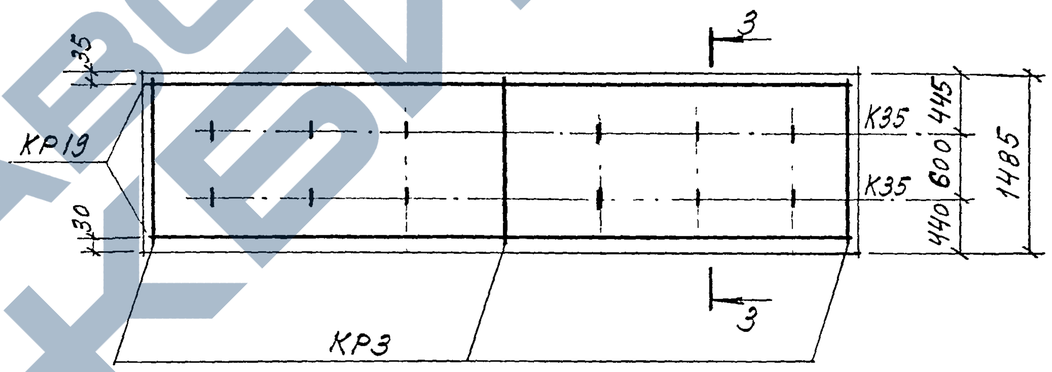

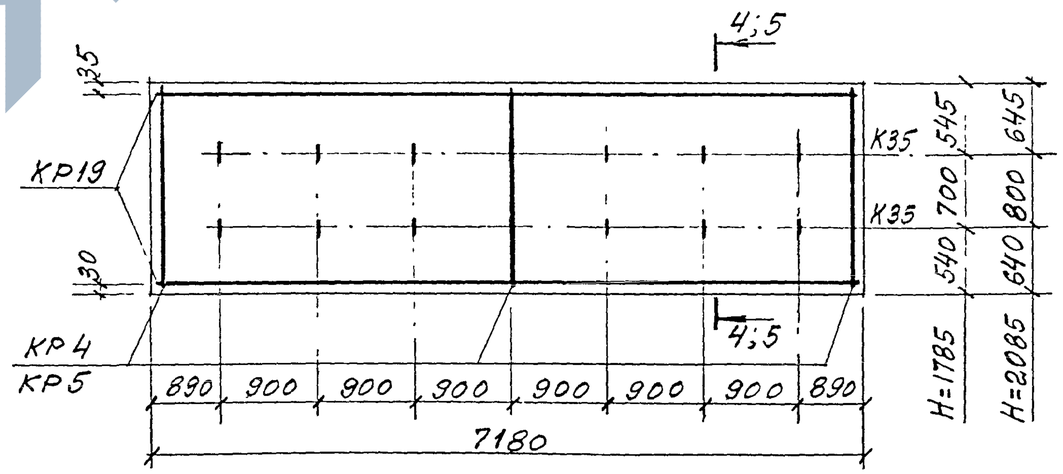

Расход материалов

Марка панели		ПСТ 72.9.3,5	ПСТ 72.12.3,5	ПСТ 72.15.3,5	ПСТ 72.18.3,5	ПСТ 72.21.3,5
H, мм		885	1185	1485	1785	2085
Бетон* кл. В20, м³		0,79 / 0,95	1,06 / 1,28	1,33 / 1,6	1,6 / 1,92	1,87 / 2,25
Цем. песч. р-р М100, м³		0,22	0,29	0,37	0,45	0,52
Пенополистирол* М35, м³		1,2 / 1,27	1,62 / 1,7	2,02 / 2,13	2,44 / 2,56	2,84 / 2,99
Сталь, кг включая расход на закладные изделия по схеме №	1	65,8	83,8	100,3	101,4	115,2
	2	69,4	87,4	103,9	105,0	118,8
	3	—	—	109,9	111,0	—
	4	—	—	106,3	107,4	—
	5	72,31	91,4	107,9	109,0	122,8
	6	69,4	87,4	103,9	105,0	118,8

* В числителе указан расход материалов при наружных слоях из керамзитобетона, в знаменателе – из тяжелого или мелкозернистого бетона

Изм	Кол уч	Лист	№ док	Подпись	Дата
Зав отделом		Смилянский			
Гл. арх. проекта		Гусева			
Гл. инж. проекта		Гадаева			
Н контр		Лукашевич			

М25.13/98–1.16

Панели
ПСТ 72.9.3,5...; ПСТ 72.12.3,5...;
ПСТ 72.18.3,5...; ПСТ 72.21.3,5...

Стадия	Лист	Листов
Р	1	3

АО ЦНИИПРОМЗДАНИЙ

https://zavodjbi.com/

1-1

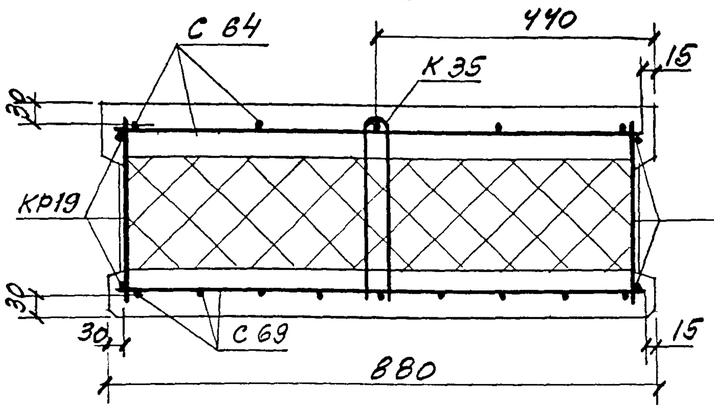

4-4

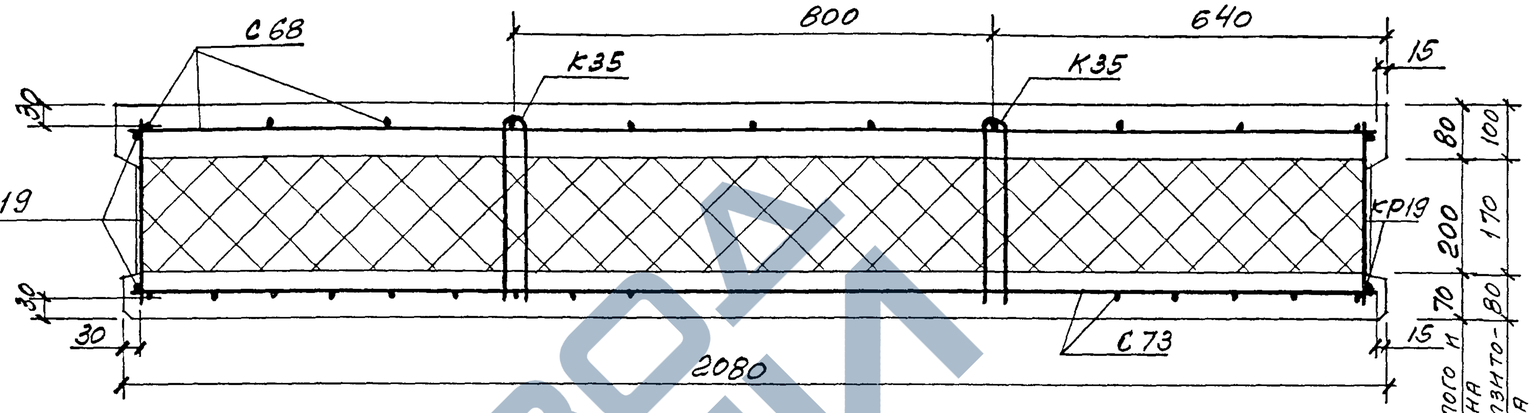

2-2

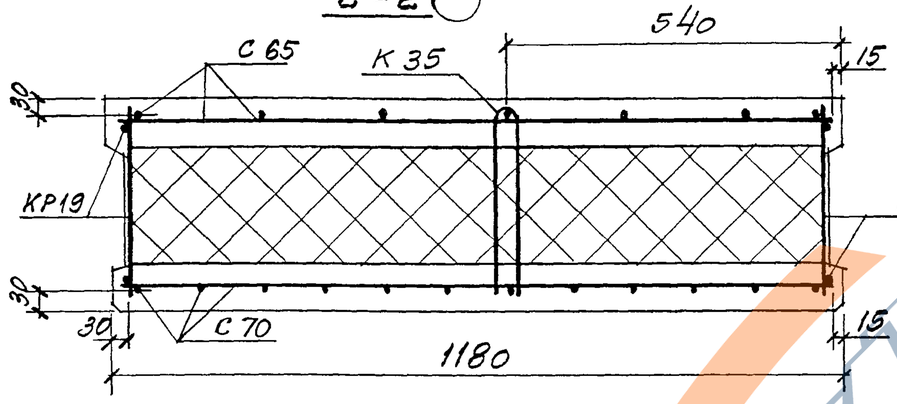

5-5

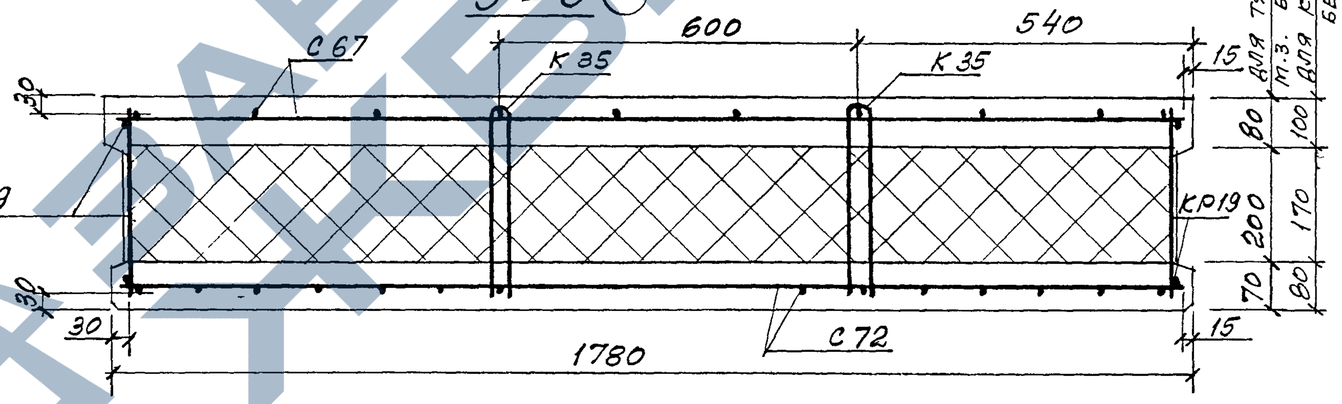

3-3

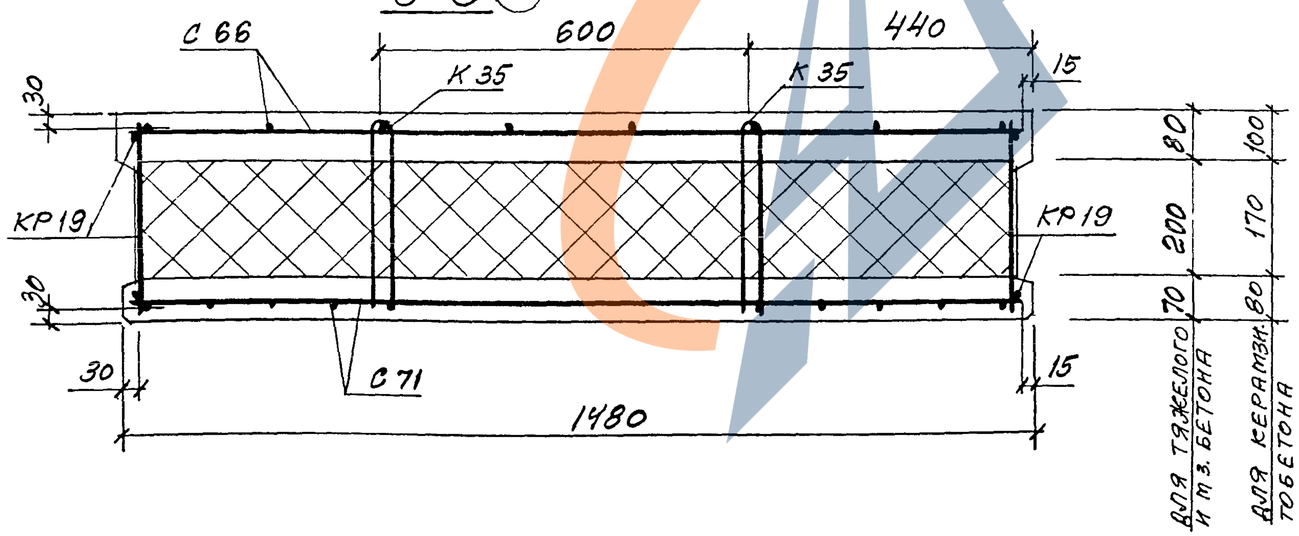

Изм	Кол.уч	Лист	№ док	Подпись	Дата

М 25.13/98-1.16

Лист 2

6 - 6

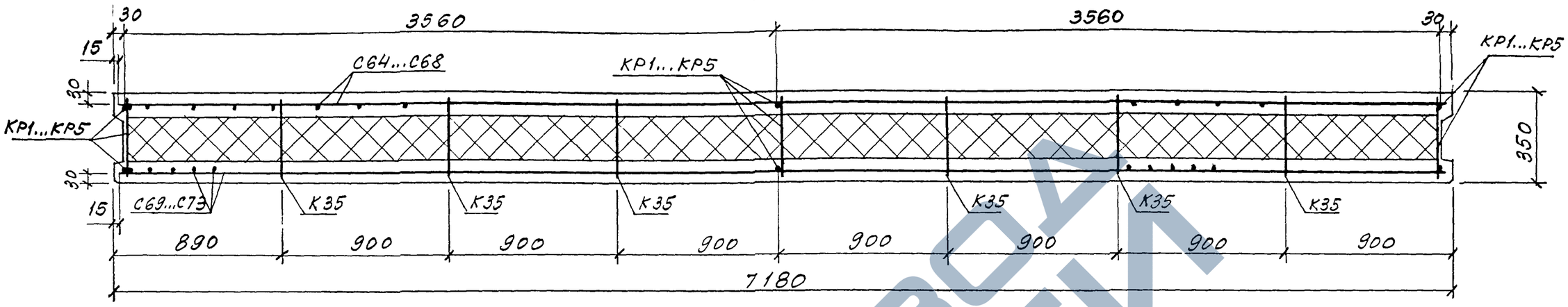

Марка панели	Спецификация арматурных изделий																				Ведомость расхода стали, кг								Итого
	Сетки										Каркасы						Гибкая связь	Петли для подъема			Арматура класса								
																					Вр-I		А-III			А-I			
																					ГОСТ 6727-80		ГОСТ 5781-82						
	С64	С65	С66	С67	С68	С69	С70	С71	С72	С73	КР1	КР2	КР3	КР4	КР5	КР19	К35	П4	П5	П6	ф5		ф8	ф10		ф14	ф16	ф18	
ПСТ 72.9.3,5	1					1					3					2	6	2			32,33		1,56	22,5		3,4			58,79
ПСТ 72.12.3,5		1					1					3				2	6	2			41,54		1,56	31,27		3,4			77,77
ПСТ 72.15.3,5			1					1					3			2	12		2		50,94		3,12	35,4			4,8		94,26
ПСТ 72.18.3,5				1					1					3		2	12		2		58,81		31,42	0,4			4,8		95,43
ПСТ 72.21.3,5					1					1					3	2	12			2	68,04		34,24	0,42				6,52	109,22

ЗАВОД КЕБИ

Рядовая панель глухого участка стены

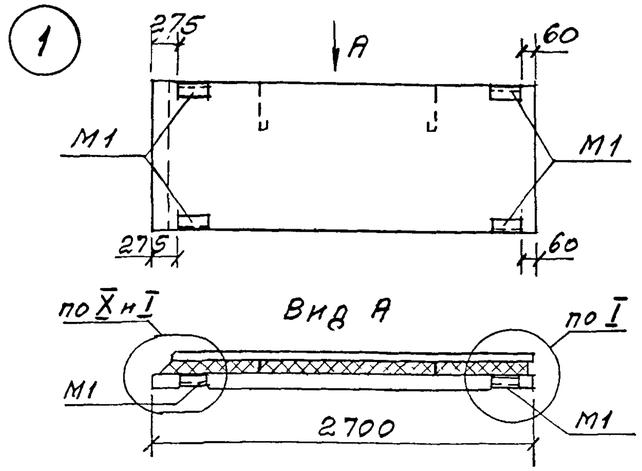

Подоконная панель при расположении простенков по схемам N1 и 2

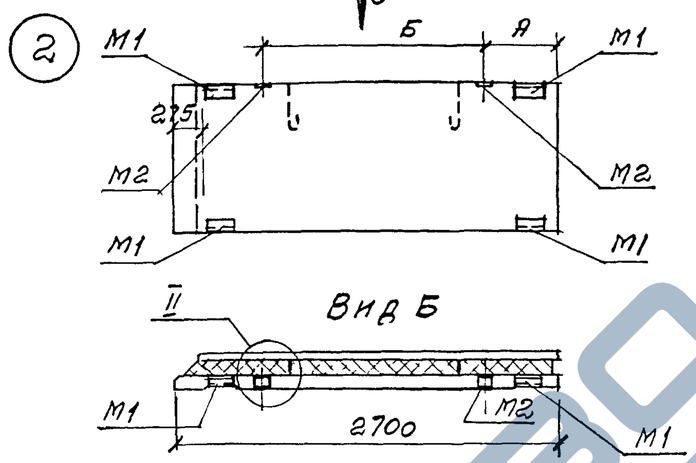

Парапетная надоконная панель

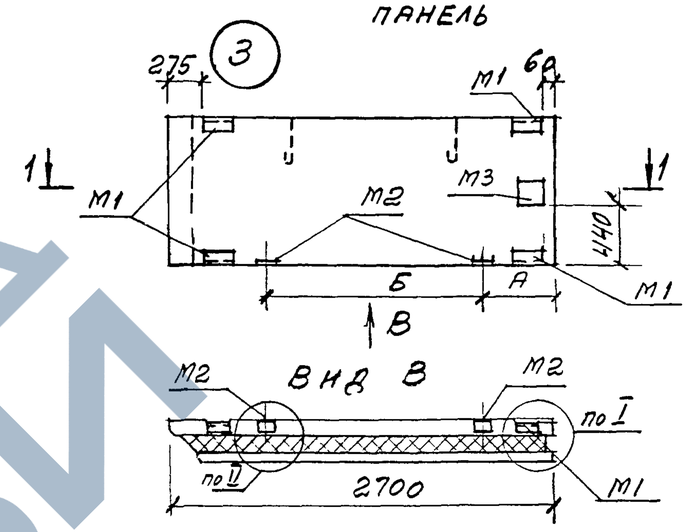

Парапетная панель глухого участка стены

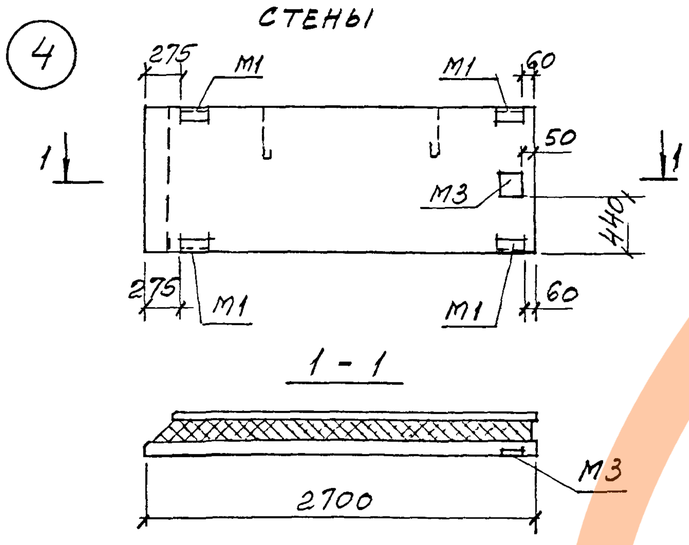

Межоконная панель при расположении простенков по схемам N1 и 2

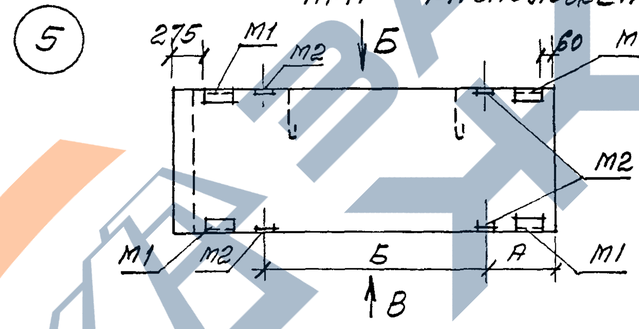

Надоконная панель

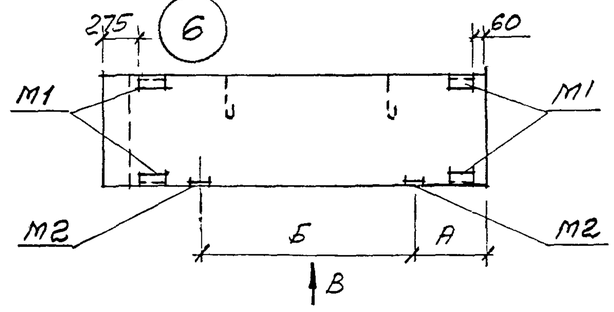

Спецификация закладных изделий на панель

Марка изделия	Кол-во штук по схеме: 1	2	3	4	5	6
М1	4	4	4	4	4	4
М2		2	2		4	2
М3			1	1		

Выборка стали на закладные изделия по схеме

Наименование		Номер схемы 1	2	3	4	5	6
∟63×6, ГОСТ 8509-93		4,12	4,12	4,12	4,12	4,12	4,12
-88, ГОСТ 103-76			1,0	3,01	2,51	2,0	1,0
Арматура класса А-III, ГОСТ 5781-82	ф8	1,84	1,84	1,84	1,84	1,84	1,84
	ф10		0,64	1,08	0,44	1,28	0,64
Итого:		5,96	7,60	10,05	8,91	9,24	7,60

№ схемы расположения простенков

1	2
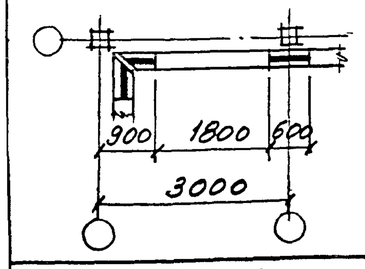	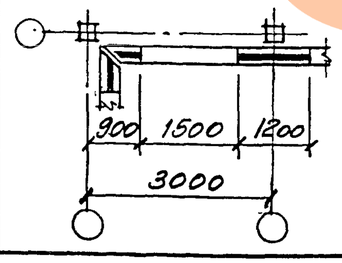
А=280мм; Б=1820мм	А=580мм; Б=1520мм

Изм	Кол.уч	Лист	№ док	Подпись	Дата
Зав. отделом.		Смилянский			
Гл. арх. проекта		Гузеева			
Гл. инж. проекта		Гадаева			
Н. контр.		Лукашевич			

М25.13/98 - 1.17

Схема расположения закладных изделий в панелях 1 ПСТ 27...

Стадия	Лист	Листов
Р	1	1

АО ЦНИИПРОМЗДАНИЙ

https://zavodjbi.com/

Обратная марка

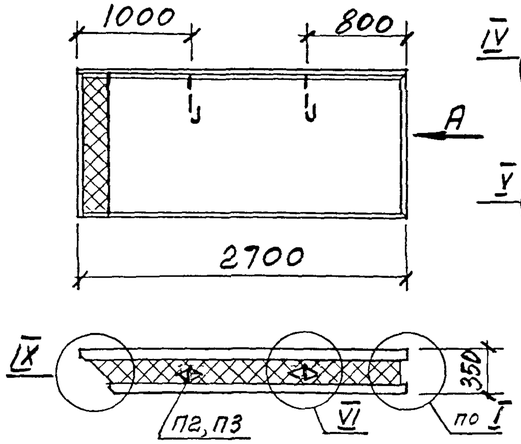

Вид А

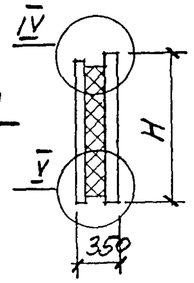

Прямая марка

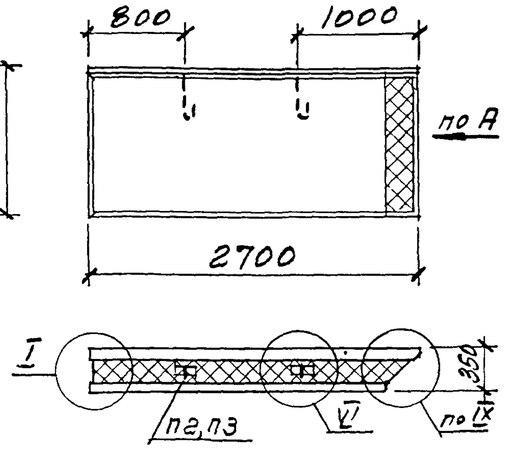

Расход материалов

Марка панели		1ПСТ 27.9.3,5	1ПСТ 27.12.3,5	1ПСТ 27.15.3,5	1ПСТ 27.18.3,5	1ПСТ 27.21.3,5
H, мм		885	1185	1485	1785	2085
Бетон* кл. В20, м³		0,7 / 0,36	0,4 / 0,48	0,5 / 0,6	0,6 / 0,72	0,7 / 0,84
Цем.песч. р-р М100, м³		0,08	0,11	0,14	0,17	0,2
Полистирол* М35, м³		0,45 / 0,48	0,61 / 0,64	0,76 / 0,8	0,92 / 0,96	1,07 / 1,13
Сталь, кг, включая расход на закладные изделия по схеме №	1	22,3	26,4	30,6	35,3	38,1
	2	24,0	28,0	32,3	37,0	39,7
	3	26,4	30,5	34,7	39,4	42,2
	4	25,3	22,9	33,6	38,3	41,0
	5	25,6	29,7	33,9	38,6	41,4
	6	24,0	28,0	39,7	37,0	39,1

* В числителе указан расход материала при наружных слоях из керамзитобетона, в знаменателе - из тяжелого или мелкозернистого бетона

Схема раскладки каркасов КР и гибких связей К35

1ПСТ 27.9...

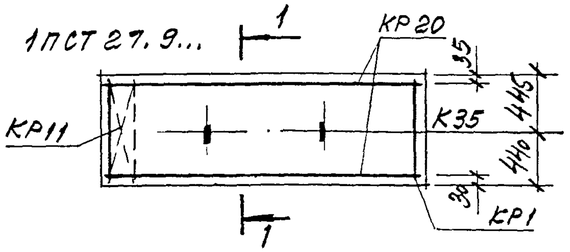

1ПСТ 27.18..

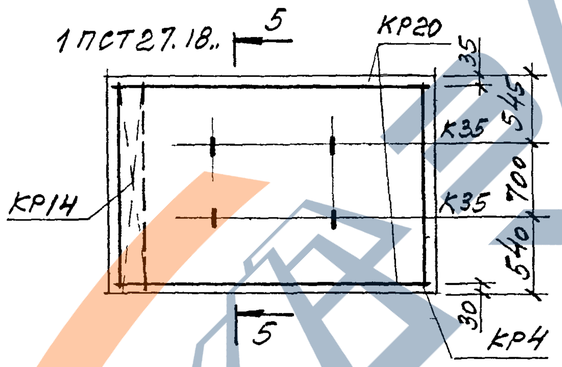

1ПСТ 27.12...

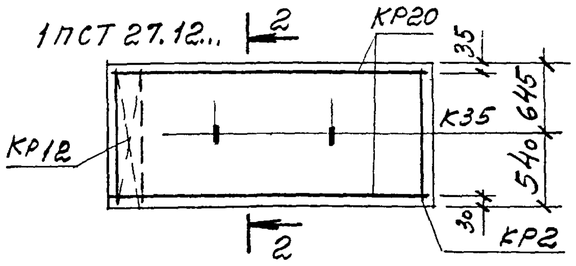

1ПСТ 27.21...

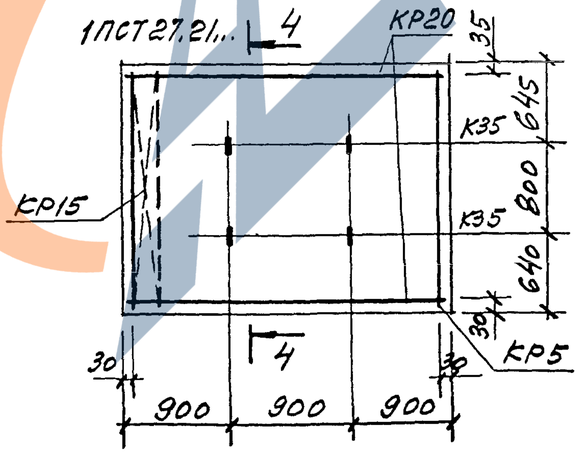

1ПСТ 27.15...

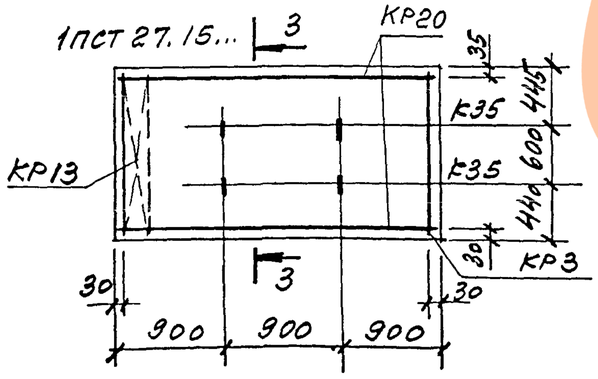

Изм	Кол уч	Лист	№ док	Подпись	Дата
Зав отделом		Смилянский			
Гл. арх. проекта		Гусева			
Гл. инж. проекта		Гадаева			
Н. контр		Лукашевич			

М25.13/98 -1.18

Панели 1ПСТ 27.9.3,5...; 1 ПСТ 27.12.3,5...; 1 ПСТ 27.15.3,5.... 1 ПСТ 27.18.3,5...;1 ПСТ 27.21.3,5...

Стадия	Лист	Листов
Р	1	3

АО ЦНИИПРОМЗДАНИЙ

https://zavodjbi.com/

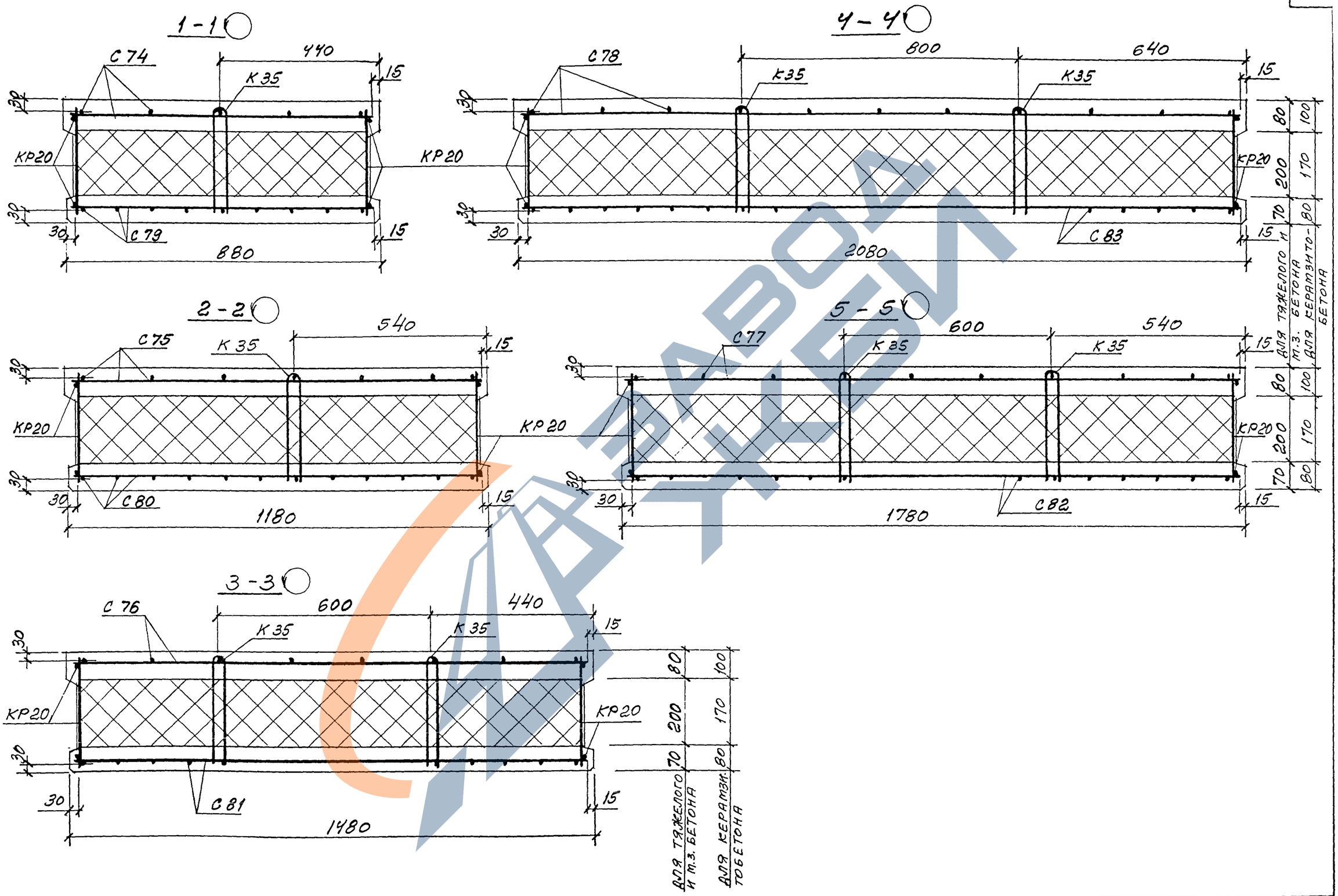

Изм	Кол.уч	Лист	№ док	Подпись	Дата	М 25.13/98-1.18	Лист 2

6 – 6

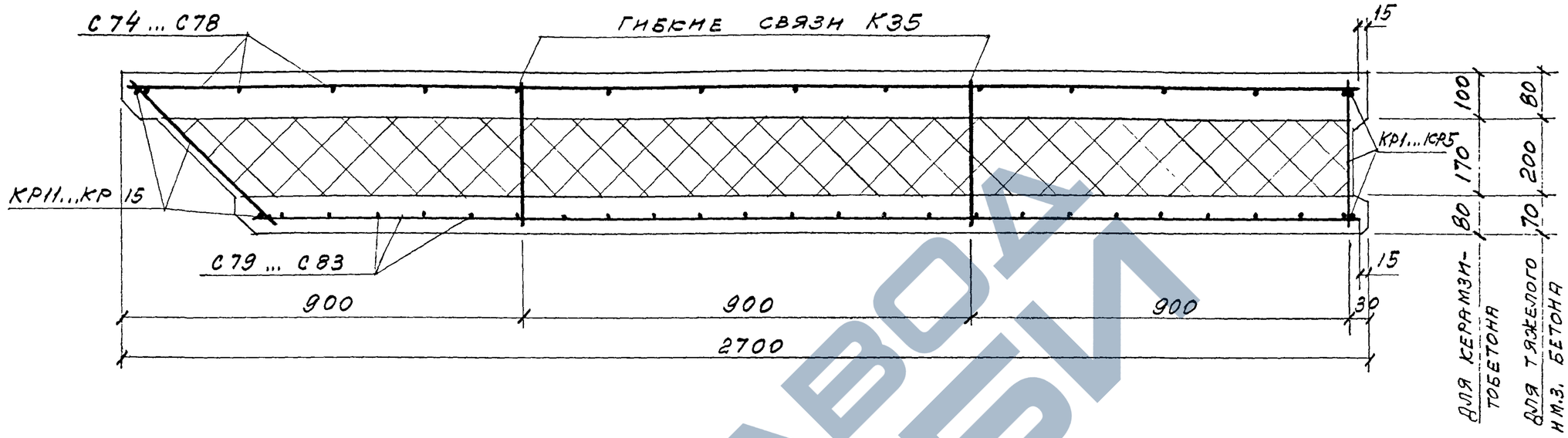

Марка панели	Спецификация арматурных изделий																									Ведомость расхода стали, кг							
	Сетки										Каркасы										Гибкая связь	Петли для подъема				Арматура класса							Итого
																										Вр-I		А-III		А-I			
																										ГОСТ 6727-80		ГОСТ 5781-82					
	С74	С75	С76	С77	С78	С79	С80	С81	С82	С83	КР1	КР2	КР3	КР4	КР5	КР11	КР12	КР13	КР14	КР15	КР20	К35	П2	П3		ф5		ф8	ф10	ф10	ф12		
1ПСТ27.9.3,5	1					1					1					1					2	2	2			14,01		0,52	0,4	1,4			16,33
1ПСТ27.12.3,5		1					1					1					1				2	2	2			18,06		0,52	0,4	1,4			20,38
1ПСТ27.15.3,5			1					1					1					1			2	4	2			21,81		1,04	0,4	1,4			24,65
1ПСТ27.18.3,5				1					1					1					1		2	4		2		25,64		1,04	0,4		2,26		29,34
1ПСТ27.21.3,5					1					1					1					1	2	4		2		28,4		1,04	0,4		2,26		32,1

В обозначении панели опущена цифра, указывающая прямую (1) или обратную (2) марку панели

ЗАВОД ЖБИ

Рядовая панель глухого участка стены

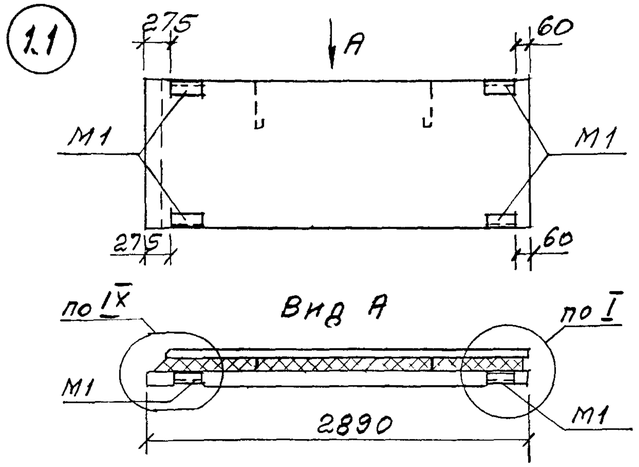

Подоконная панель при расположении простенков по схемам N1 и 2

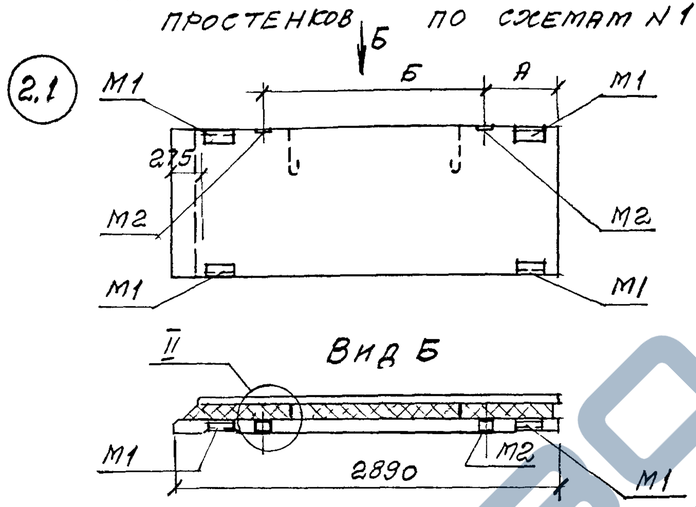

Парапетная надоконная панель

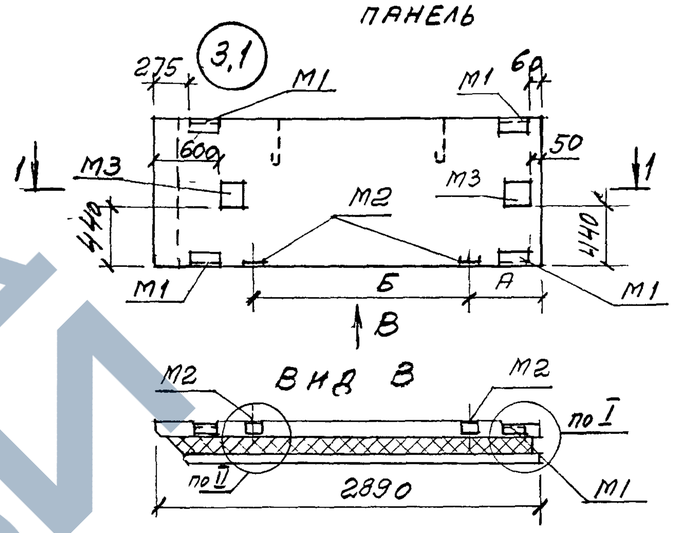

Парапетная панель глухого участка стены

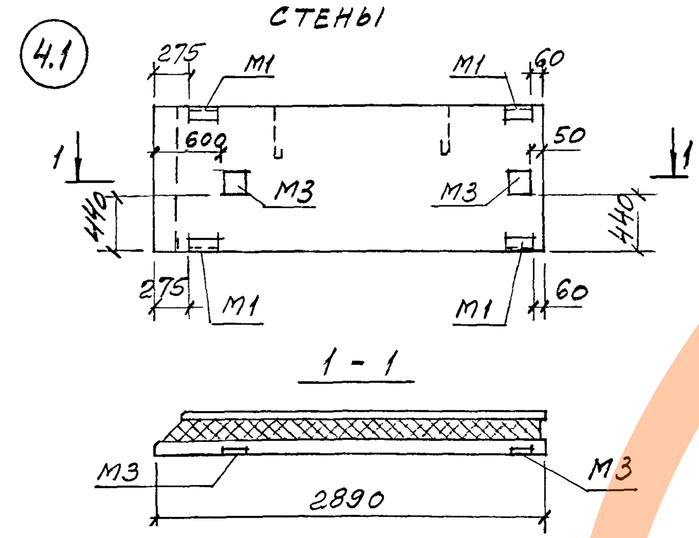

Межоконная панель при расположении простенков по схемам N1 и 2

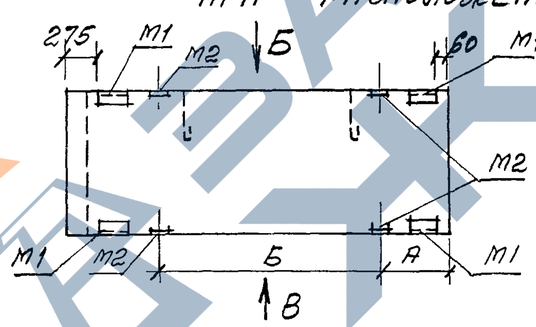

Надоконная панель

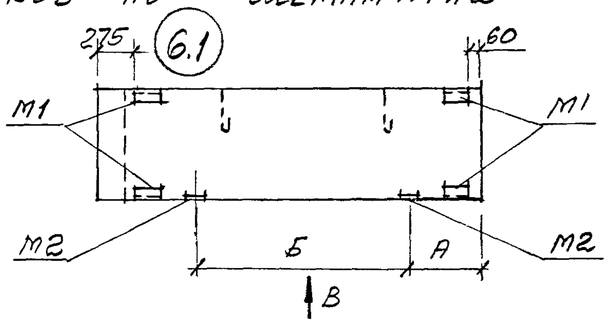

Спецификация закладных изделий на панель

Марка изделия	Кол-во штук по схеме: 1	2	3	4	5	6
М1	4	4	4	4	4	4
М2		2	2		4	2
М3			2	2		

Выборка стали на закладные изделия по схеме

Наименование		Номер схемы 1	2	3	4	5	6
∟63×6, ГОСТ 8509-93		4,12	4,12	4,12	4,12	4,12	4,12
-88, ГОСТ 103-76			1,0	6,02	5,02	2,0	1,0
Арматура класса А-III, ГОСТ 5781-82	ф8	1,84	1,84	1,84	1,84	1,84	1,84
	ф10		0,64	1,52	0,88	1,28	0,64
Итого:		5,96	7,60	13,5	11,86	9,24	7,60

№ схемы расположения простенков

1	2
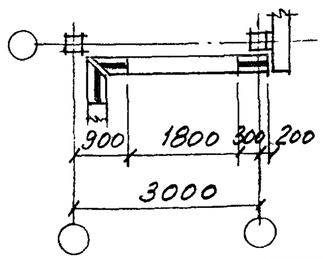	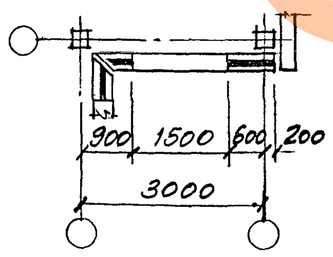
А=280мм; Б=1820мм	А=580мм; Б=1520мм

Расположение закладных изделий в обратных (1.2...6.2) марках панелей зеркально чертежам.

Изм	Кол уч	Лист	№ док	Подпись	Дата
Зав отделом		Смилянский			
Гл. арх. проекта		Гузеева			
Гл инж. проекта		Гадаева			
Н контр		Лукашевич			

М25.13/98 -1.19

Схема расположения закладных изделий в панелях 1ПСТ 29...

Стадия	Лист	Листов
Р	1	1

АО ЦНИИПРОМЗДАНИЙ

https://zavodjbi.com/

Обратная марка

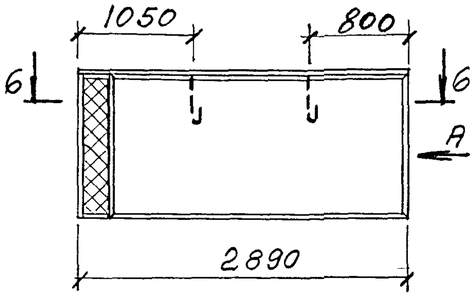

Вид А

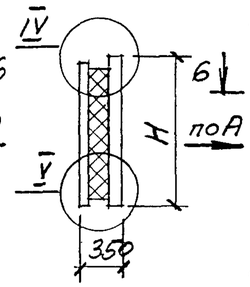

Прямая марка

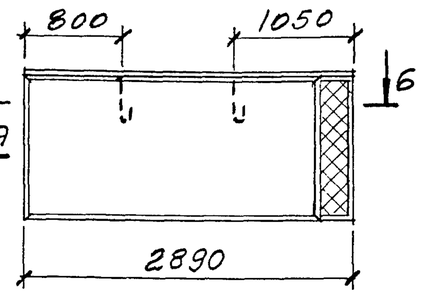

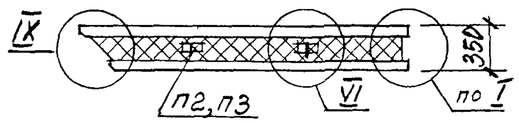

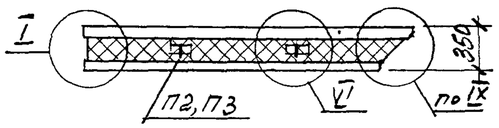

Расход материалов

Марка панели		1ПСТ 29. 9.3,5	1ПСТ 29. 12.3,5	1ПСТ 29. 15.3,5	1ПСТ 29. 18.3,5	1ПСТ 29. 21.3,5
Н, мм		885	1185	1485	1785	2085
Бетон* кл. В20, м³		0,31 / 0,38	0,42 / 0,51	0,53 / 0,64	0,64 / 0,77	0,75 / 0,9
Цем.песч. р-р М100, м³		0,09	0,12	0,15	0,18	0,21
Полистирол* М35, м³		0,48 / 0,51	0,65 / 0,68	0,81 / 0,85	0,98 / 1,03	1,14 / 1,2
Сталь, кг, включая расход на закладные изделия по схеме:	1	23,2	27,6	32,1	37,1	41,2
	2	24,9	29,2	33,8	38,8	42,8
	3	30,8	35,1	39,7	44,7	48,7
	4	29,1	33,5	38,0	43,0	47,1
	5	26,5	30,8	35,4	40,4	44,5
	6	24,9	29,2	33,8	38,8	42,8

* В числителе указан расход материала при наружных слоях из керамзитобетона, в знаменателе - из тяжелого или мелкозернистого бетона

Схема раскладки каркасов КР и гибких связей К35

1ПСТ 29.9...

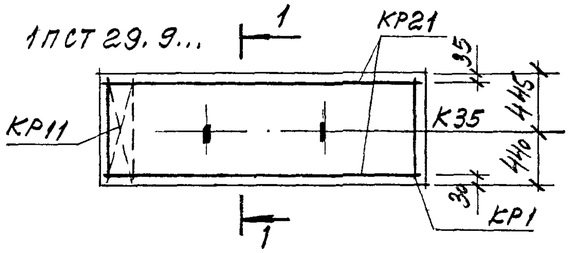

1ПСТ 29.18...

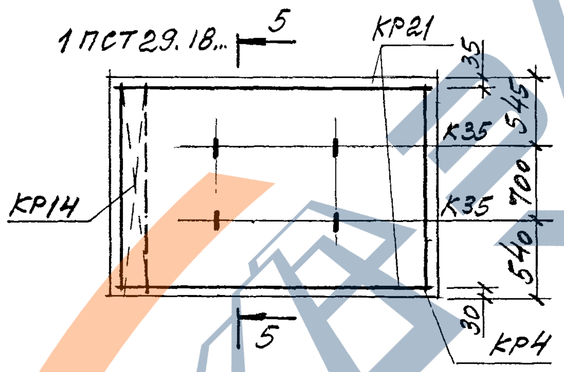

1ПСТ 29.12...

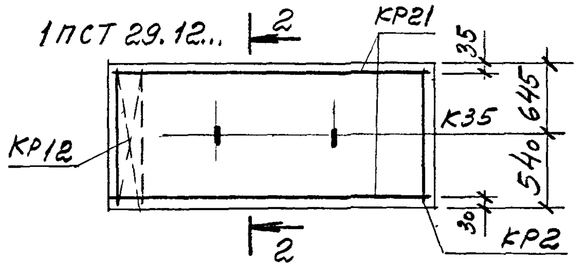

1ПСТ 29.21...

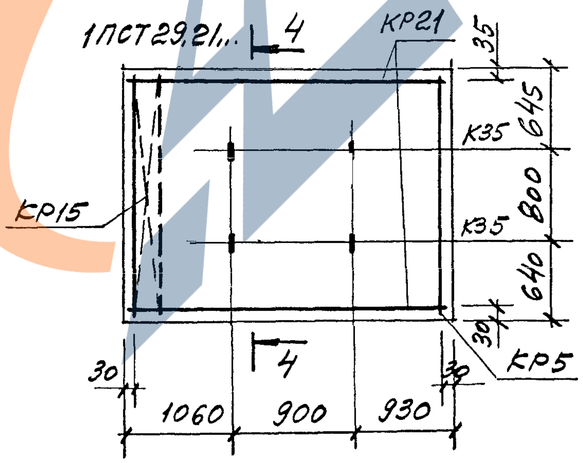

1ПСТ 29.15...

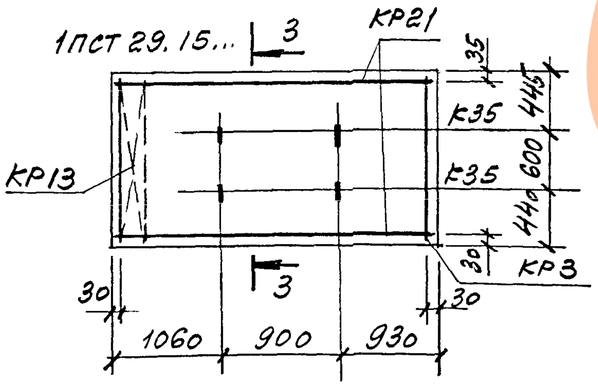

Изм	Кол уч	Лист	№ док	Подпись	Дата
Зав отделом		Смилянский			
Гл. арх. проекта		Гузеева			
Гл. инж. проекта		Гадаева			
Н контр		Лукашевич			

М 25.13/98-1.20

Панели 1 ПСТ 29.9.3,5...; 1 ПСТ 29.12.3,5...; 1 ПСТ 29.15.3,5...; 1 ПСТ 29.18.3,5...; 1 ПСТ 29.21.3,5...

Стадия	Лист	Листов
Р	1	3

АО ЦНИИПРОМЗДАНИЙ

https://zavodjbi.com/

1-1

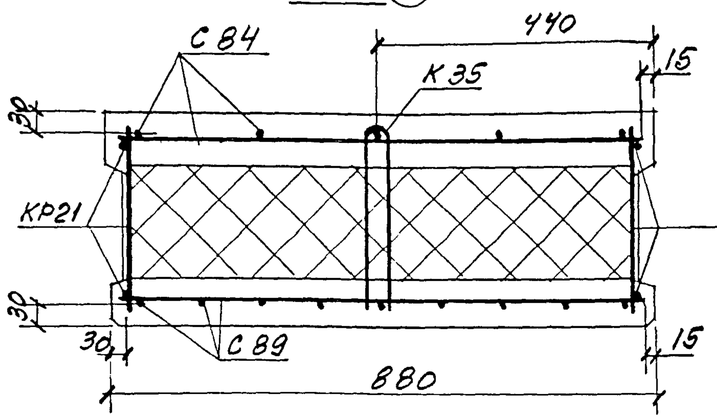

4-4

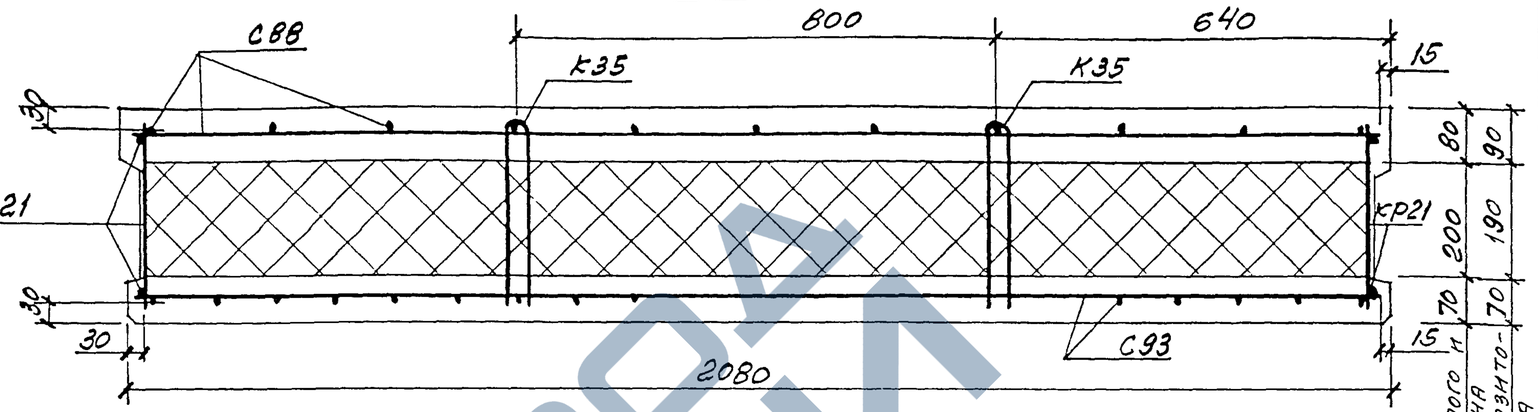

2-2

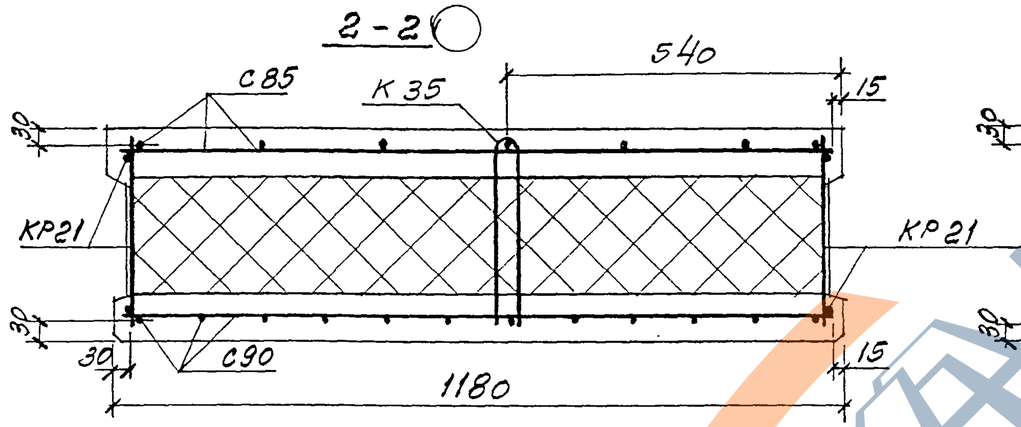

5-5

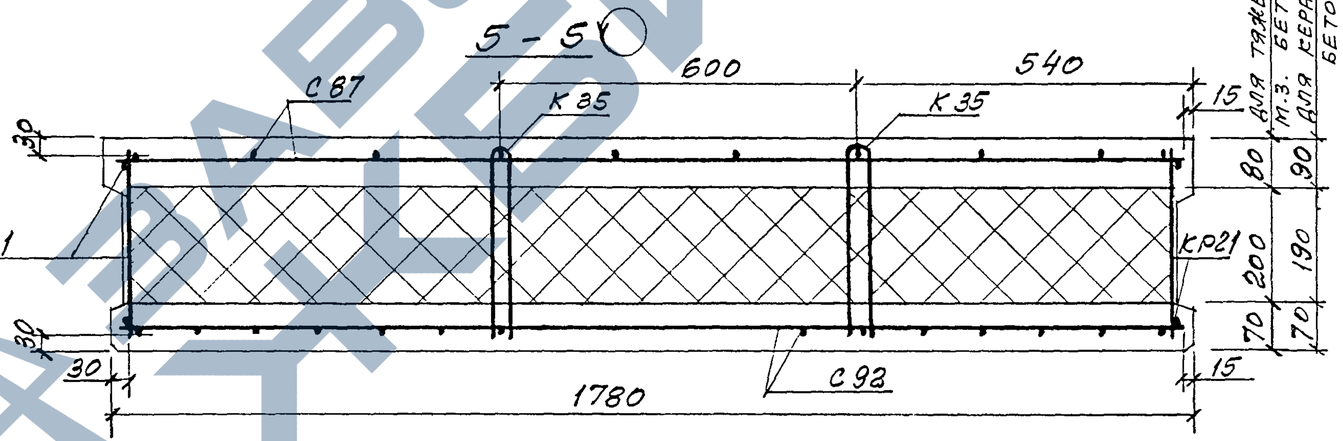

3-3

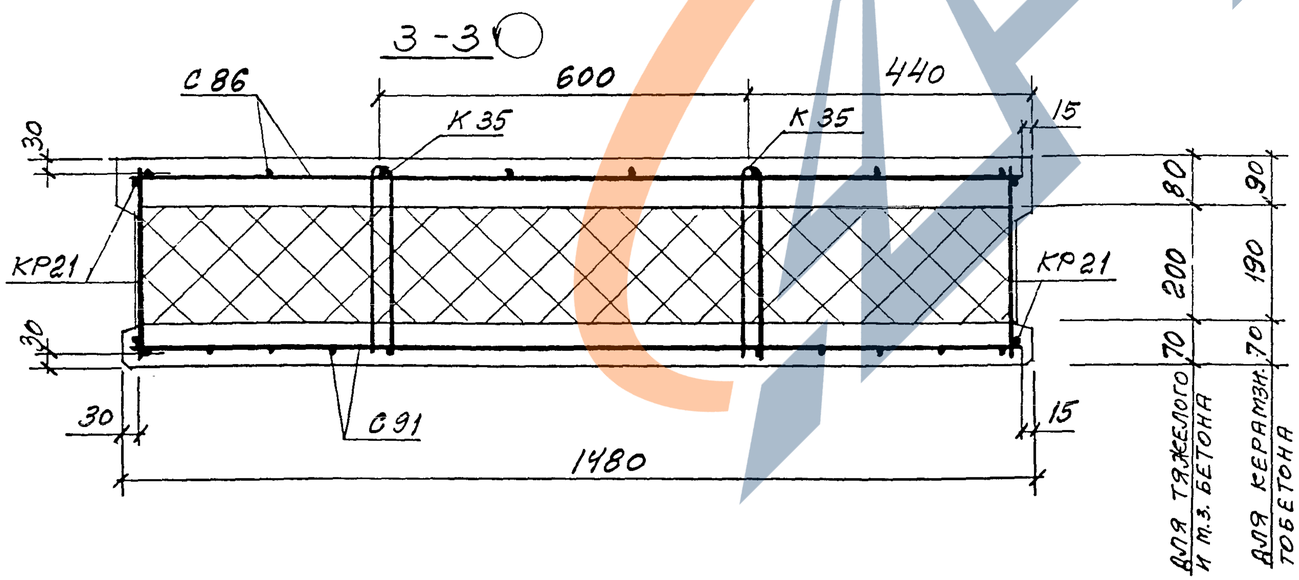

Изм	Кол.уч	Лист	№ док	Подпись	Дата	М25.13/98-1.20	Лист 2

6 – 6

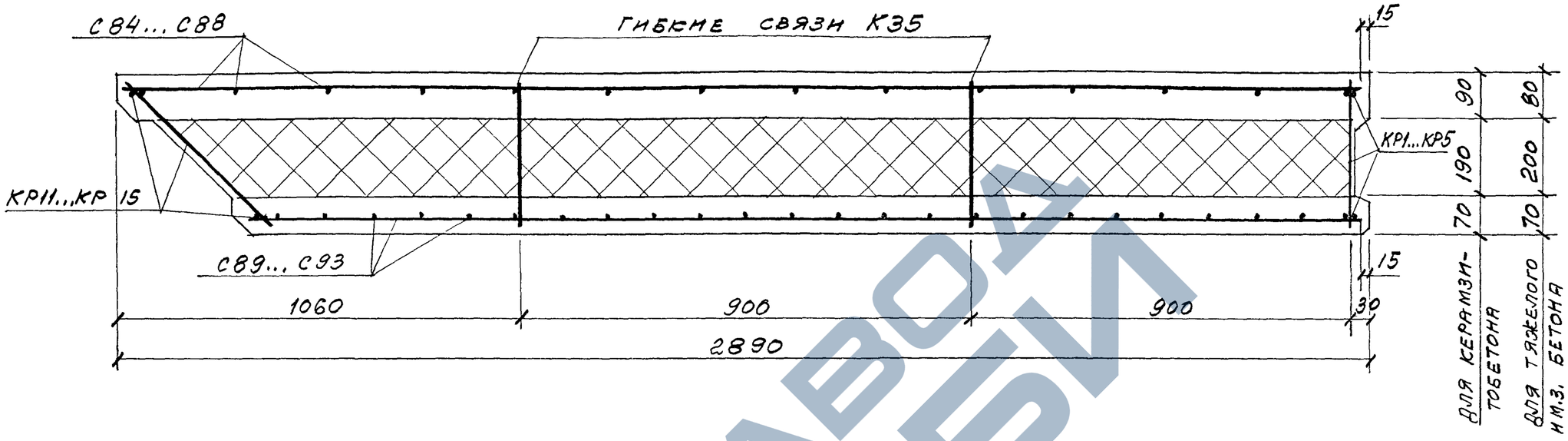

Марка панели	Спецификация арматурных изделий																									Ведомость расхода стали, кг							
	Сетки										Каркасы										Гибкая связь	Петли для подъема				Арматура класса							Итого
																										Вр-I		А-III		А-I			
																										ГОСТ 6727-80		ГОСТ 5781-82					
	С84	С85	С86	С87	С88	С89	С90	С91	С92	С93	КР1	КР2	КР3	КР4	КР5	КР11	КР12	КР13	КР14	КР15	КР21	К35	П2	П3		Ф5		Ф8	Ф10	Ф10	Ф12		
1ПСТ29.9.3,5	1					1					1					1					2	2	2			14,91		0,52	0,4	1,4			17,23
1ПСТ29.12.3,5		1					1					1					1				2	2	2			19,26		0,52	0,4	1,4			21,58
1ПСТ29.15.3,5			1					1					1					1			2	4	2			23,31		1,04	0,4	1,4			26,15
1ПСТ29.18.3,5				1					1					1					1		2	4		2		27,44		1,04	0,4		2,26		31,14
1ПСТ29.21.3,5					1					1					1					1	2	4		2		31,5		1,04	0,4		2,26		35,2

В обозначении панели опущена цифра, указывающая прямую (1) или обратную (2) марку панели

ЗАВОД ЖБИ

Рядовая панель глухого участка стены

прямая марка — обратная марка

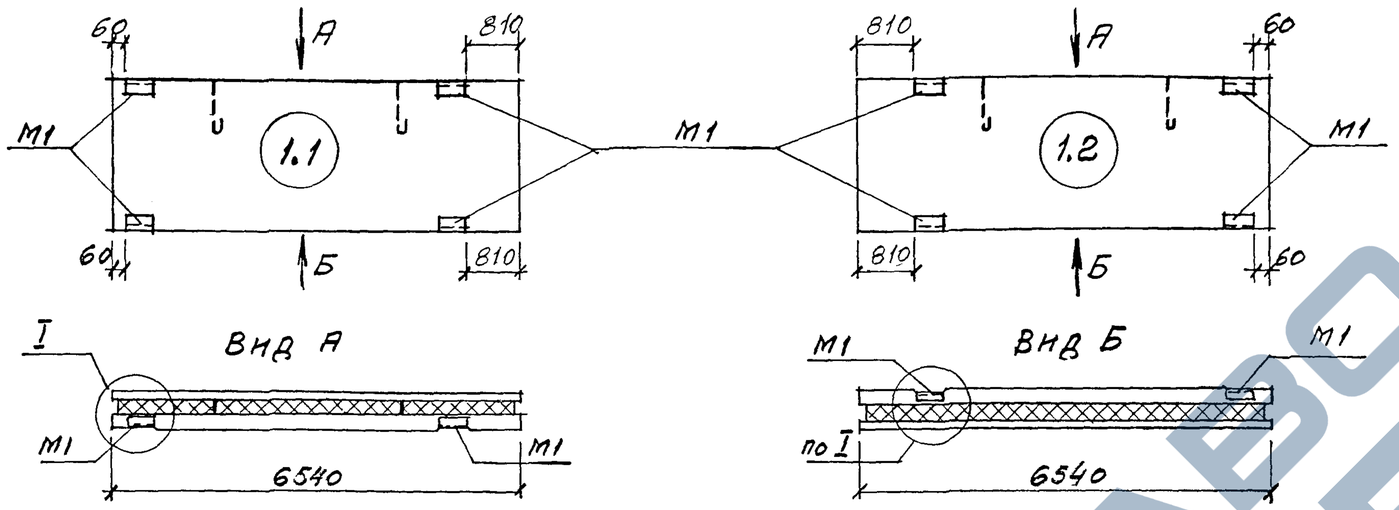

Спецификация закладных изделий на панель		
Марка закладного изделия	№ схемы	
	1	4
М1	4	4
М3		2
Выборка стали на закладные изделия по схеме, кг		
L63×6, ГОСТ 8509-93	4,12	4,12
Полоса δ=8, ГОСТ 103-76		5,02
Арматура кл. AIII ГОСТ 5781-82, ф 8	1,84	1,84
—"— ф 10		0,88
Итого	5,96	11,86

Парапетная панель глухого участка стены

прямая марка — обратная марка

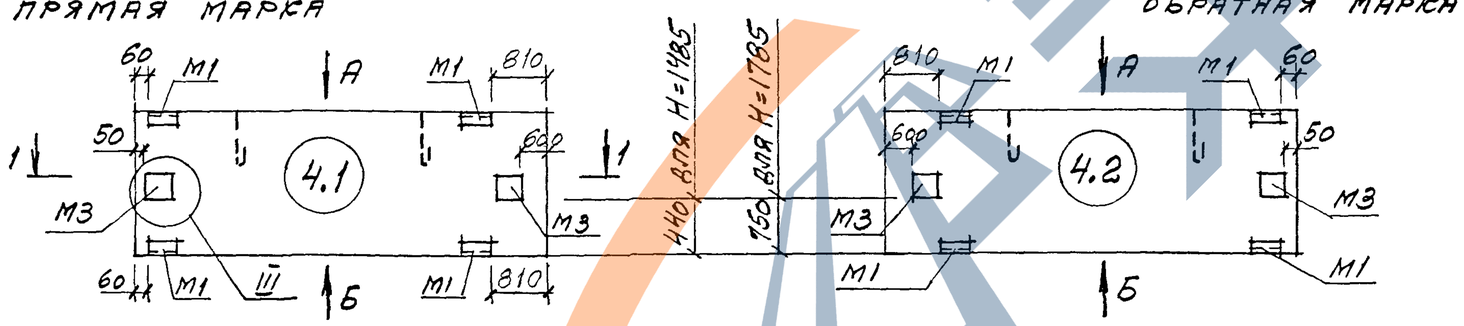

1–1

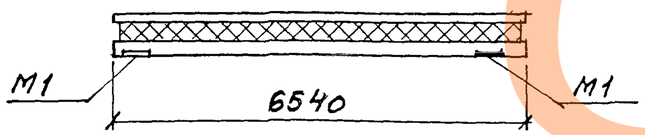

Изм	Кол.уч	Лист	№ док	Подпись	Дата
Зав. отделом		Смилянский			
Гл. арх. проекта		Гузеева			
Гл. инж. проекта		Гадаева			
Н. контр		Лукашевич			

М25.13/98 – 1.21

Схема расположения закладных изделий в панелях ПСТ 65...

Стадия	Лист	Листов
Р	1	2

АО ЦНИИПРОМЗДАНИЙ

https://zavodjbi.com/

Подоконная панель при расположении простенков

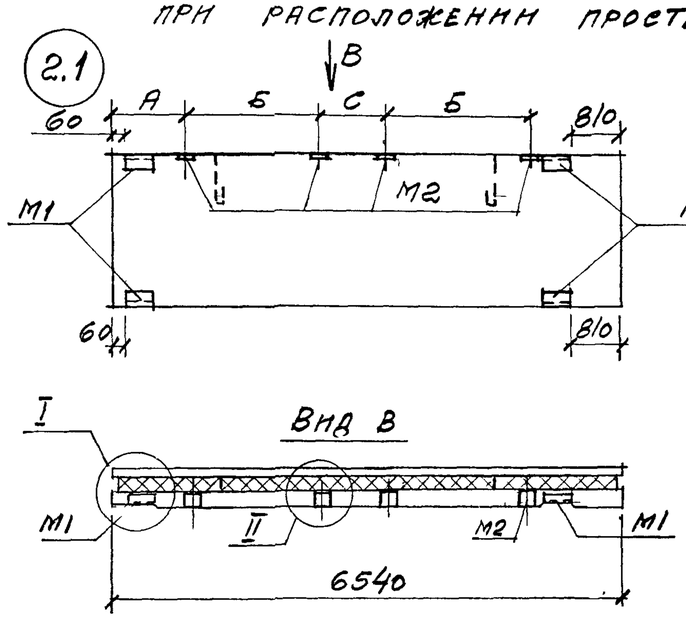

Межоконная панель по схемам N1 и 2

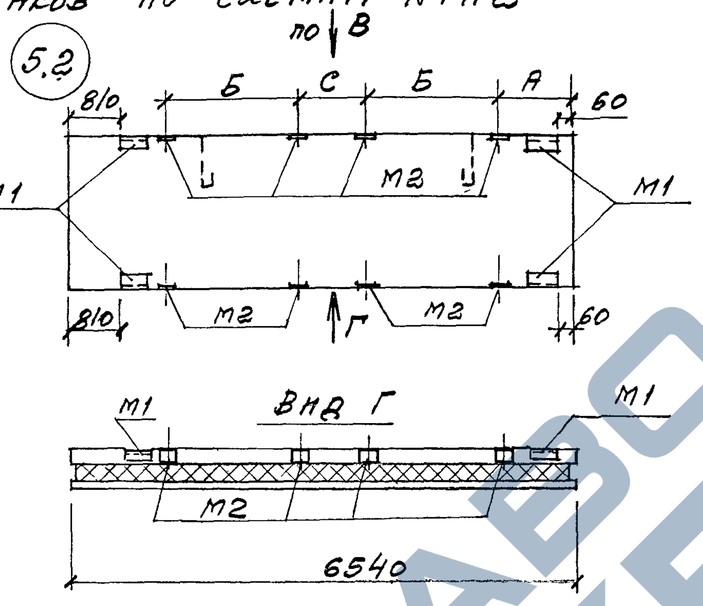

Парапетная надоконная панель при расположении простенков

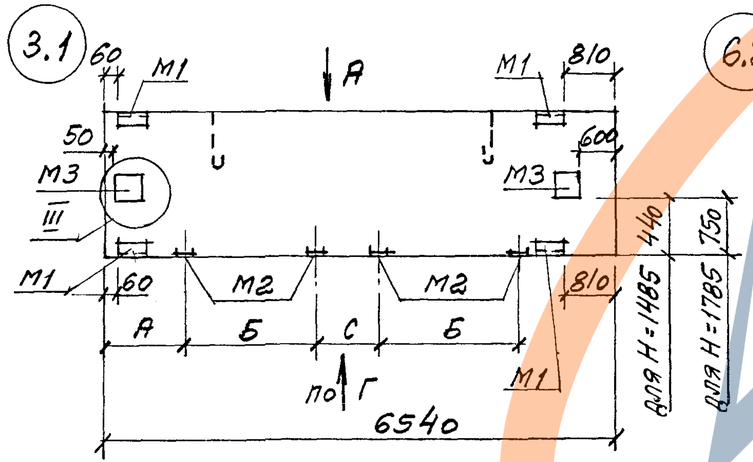

Надоконная панель по схемам N1 и 2

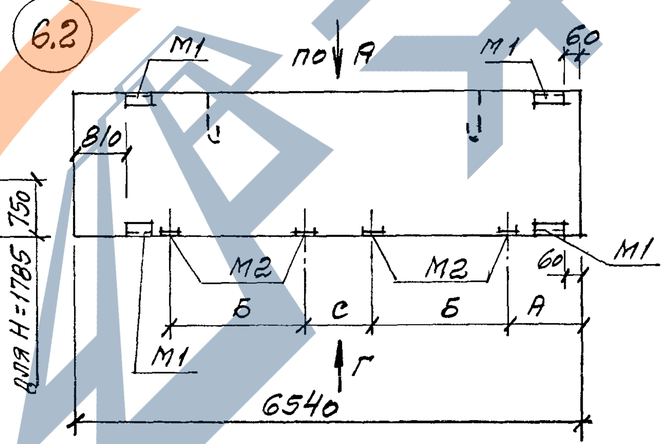

Расположение закладных изделий в обратных (2.2 и 3.2) или прямых (5.1 и 6.1) марках панелей зеркально чертежам

Спецификация закладных изделий на панель

Марка закладного изделия		№ схемы 2	3	5	6
М1		4	4	4	4
М2		4	4	8	4
М3			2		
Выборка стали на закладные изделия по схеме:					
L63×6, ГОСТ 8509-93		4,12	4,12	4,12	4,12
Арматура класса А-III ГОСТ 5781-82	ф8	1,84	1,84	1,84	1,84
	ф10	1,28	2,16	2,56	1,28
-δ8, ГОСТ 103-76		2,0	7,02	4,0	2,0
Итого		9,24	15,14	12,52	9,24

№ схемы расположения простенков

1	2
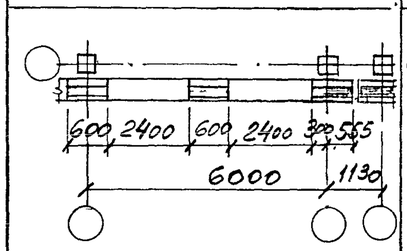	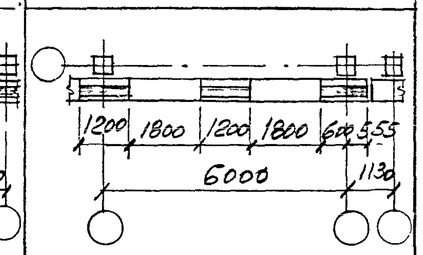
А=280мм; Б=2420мм; С=580мм	А=580мм; Б=1820мм, С=1180мм

https://zavodjbi.com/

Фасад

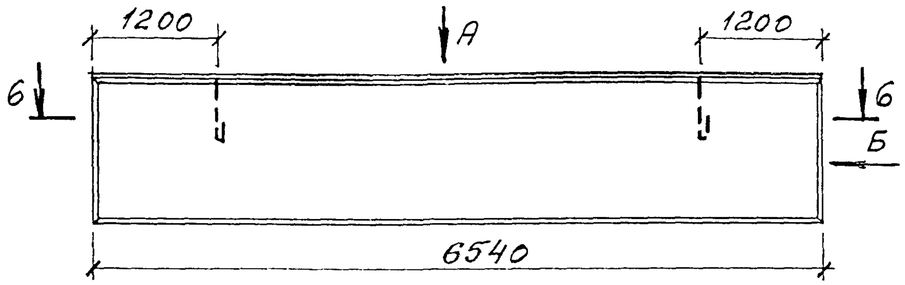

Вид Б

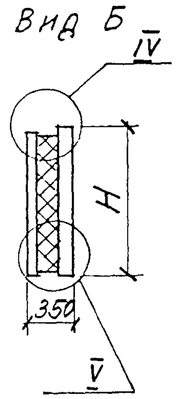

Вид А

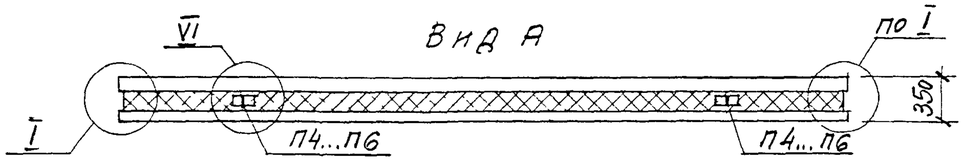

Схема раскладки каркасов КР и гибких связей К35

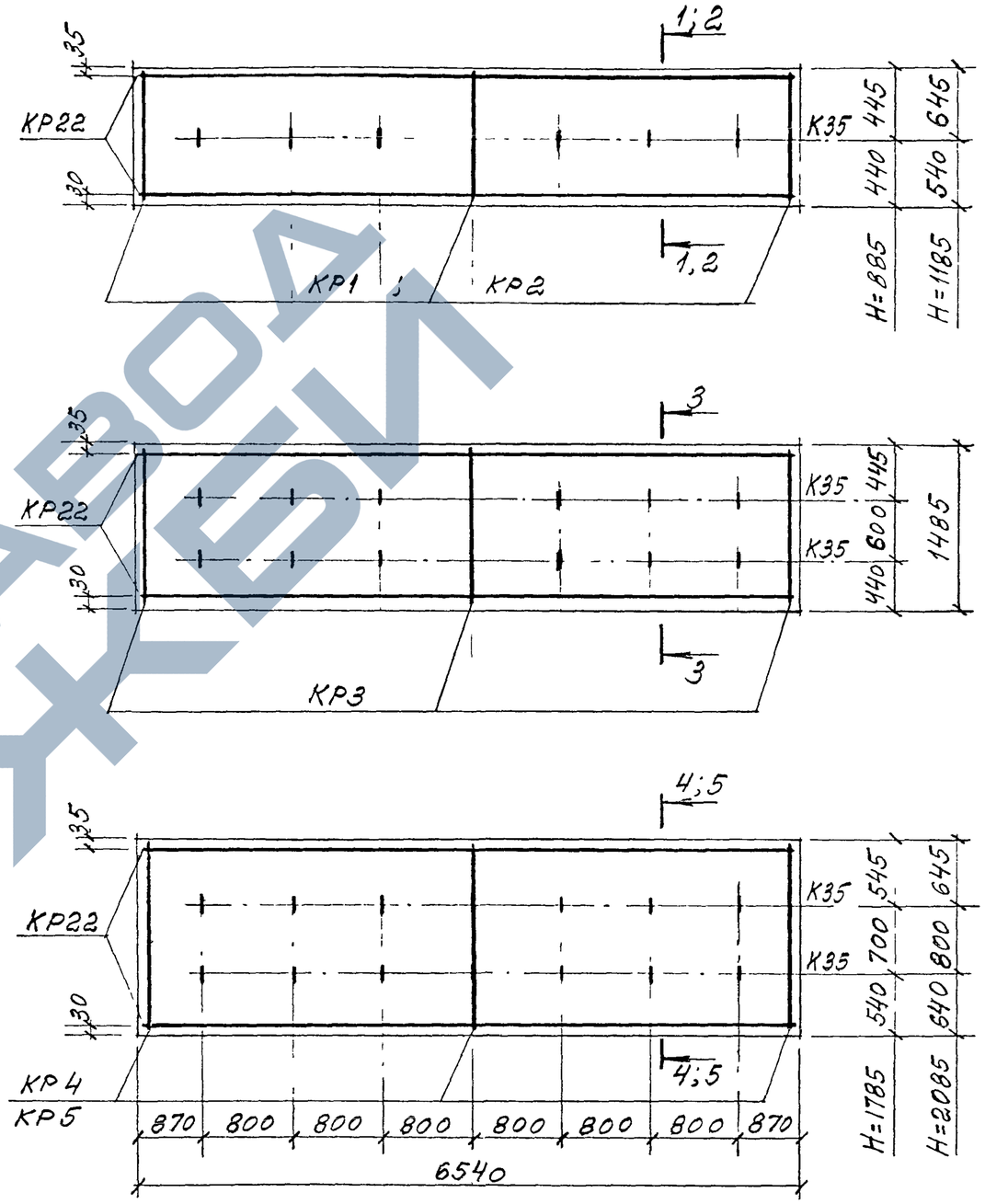

Расход материалов

Марка панели		ПСТ65.9.3,5	ПСТ65.12.3,5	ПСТ65.15.3,5	ПСТ65.18.3,5	ПСТ65.21.3,5
H, мм		885	1185	1485	1785	2085
Бетон* кл. В20, м³		0,78 / 0,87	0,97 / 1,16	1,21 / 1,46	1,46 / 1,75	1,7 / 2,05
Цем. песч. р-р М100, м³		0,2	0,27	0,34	0,4	0,48
Пенополистирол* М35, м³		1,1 / 1,15	1,47 / 1,55	1,84 / 1,94	2,22 / 2,33	2,59 / 2,73
Сталь, кг, включая расход на закладные изделия по схеме №	1	53,9	67,5	81,5	94,1	106,9
	2	57,2	70,8	84,8	97,4	110,2
	3			90,7	103,3	116,1
	4		73,3	87,3	99,9	112,7
	5	60,4	74,1	88,1	100,6	113,5
	6	57,2	70,8	84,8	97,4	110,2

* В числителе указан расход материалов при наружных слоях из керамзитобетона, в знаменателе – из тяжелого или мелкозернистого бетона

Изм	Кол уч	Лист	№ док	Подпись	Дата
Зав отделом		Смилянский			
Гл. арх. проекта		Гузеева			
Гл инж. проекта		Гадаева			
Н контр		Лукашевич			

М25.13/98 -1.22

Панели ПСТ 65.9.3,5...; ПСТ 65.12.3,5...; ПСТ 65.15.3,5...; ПСТ 65.18.3,5...; ПСТ 65.21.3,5...

Стадия	Лист	Листов
Р	1	

АО ЦНИИПРОМЗДАНИЙ

ЗАВОД ЖБИ

1-1

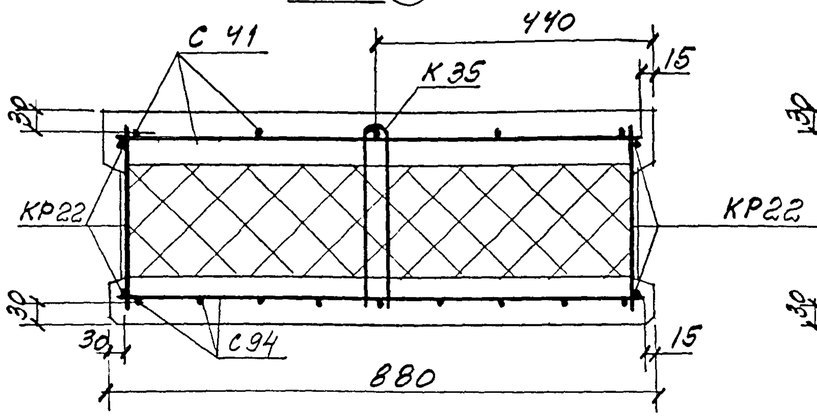

4-4

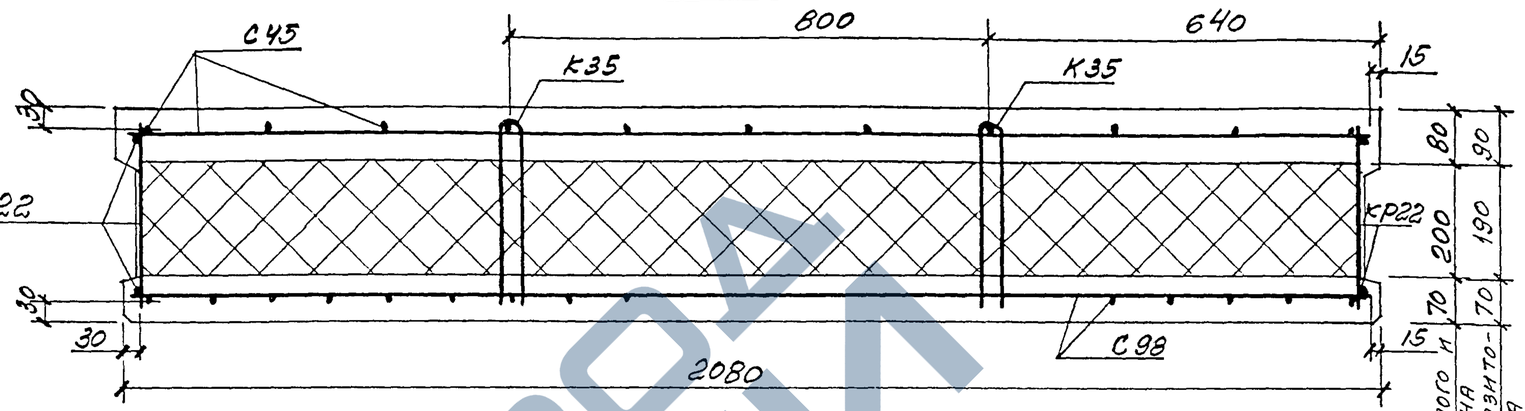

2-2

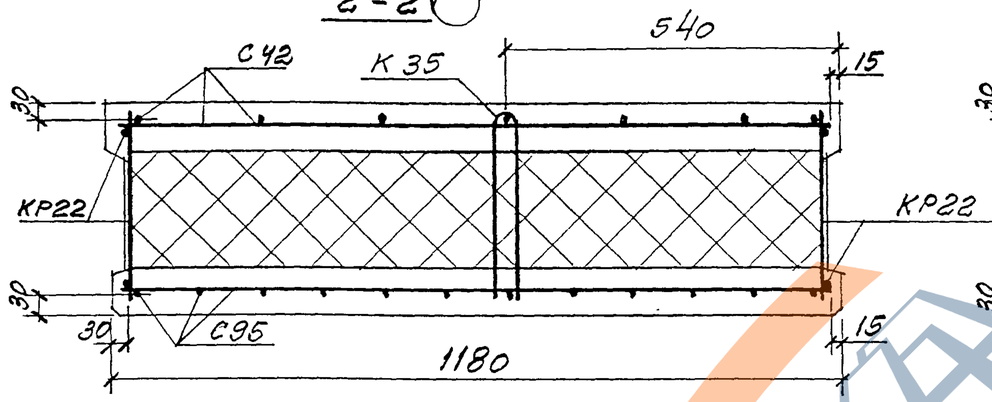

5-5

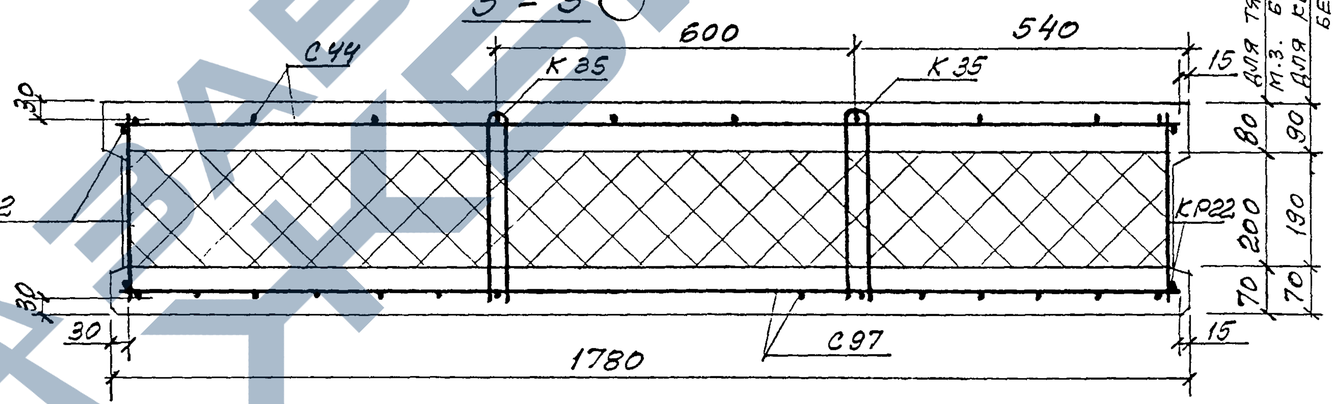

3-3

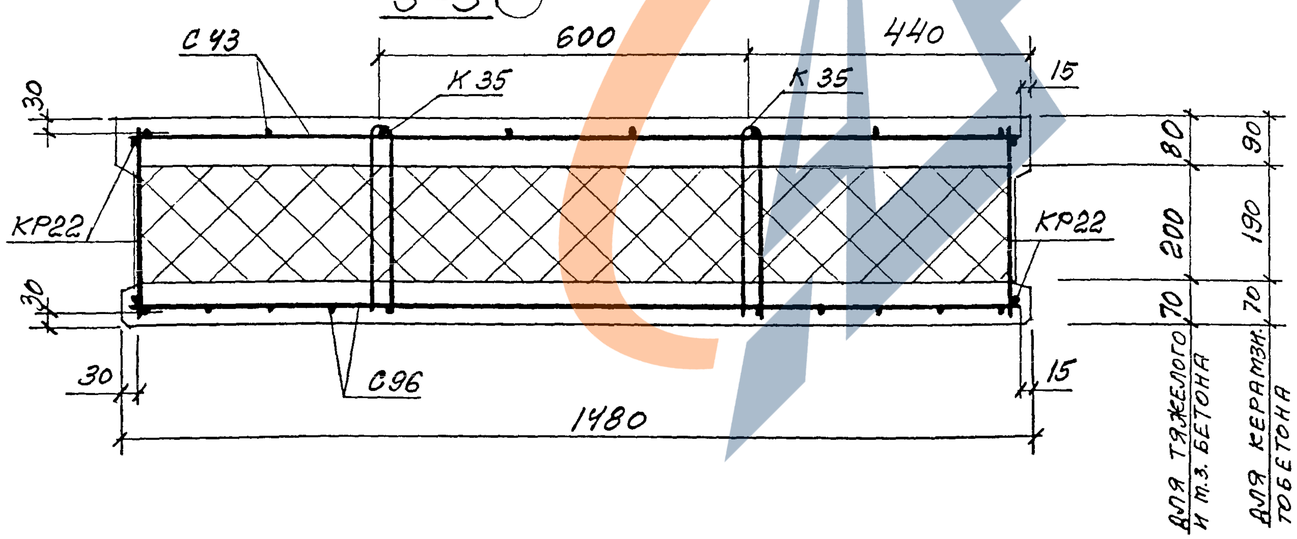

Изм	Кол.уч	Лист	№ док	Подпись	Дата	М25.13/98- 1.22	Лист 2

6 - 6

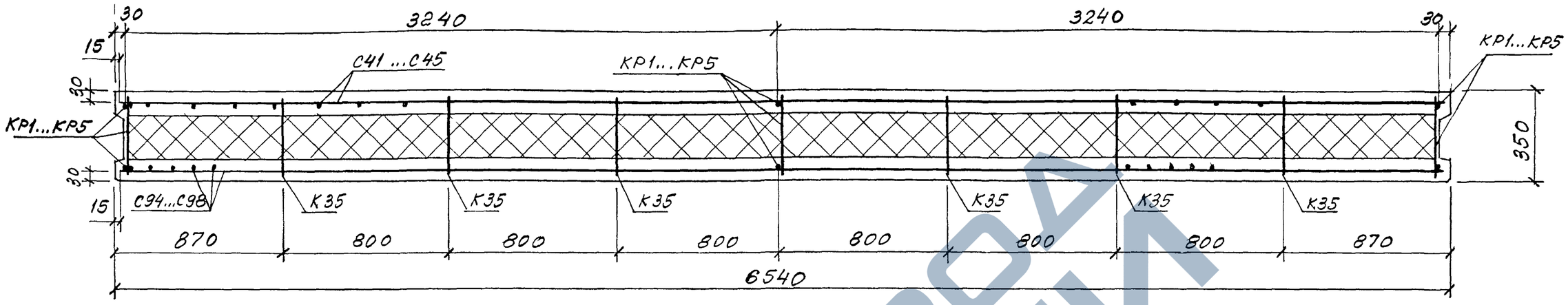

Марка панели	Спецификация арматурных изделий: Сетки										Каркасы						Гибкая связь	Петли для подъема			Ведомость расхода стали, кг: Арматура класса Вр-I, ГОСТ 6727-80		Арматура класса А-III, ГОСТ 5781-82			Арматура класса А-I, ГОСТ 5781-82			Итого
	С41	С42	С43	С44	С45	С94	С95	С96	С97	С98	КР1	КР2	КР3	КР4	КР5	КР22	К35	П4	П5	П6	ф5		ф8	ф10		ф14	ф16	ф18	
ПСТ 65.9.3,5	1					1					3					2	6	2			29,65		14,46	0,4		3,4			47,91
ПСТ 65.12.3,5		1					1					3				2	6	2			38,1		19,62	0,4		3,4			61,52
ПСТ 65.15.3,5			1					1					3			2	12		2		46,55		23,76	0,4			4,8		75,51
ПСТ 65.18.3,5				1					1					3		2	12		2		54,0		28,92	0,4			4,8		88,12
ПСТ 65.21.3,5					1					1					3	2	12			2	62,48		31,5	0,42				6,52	100,92

https://zavodjbi.com/

Рядовая панель глухого участка стены

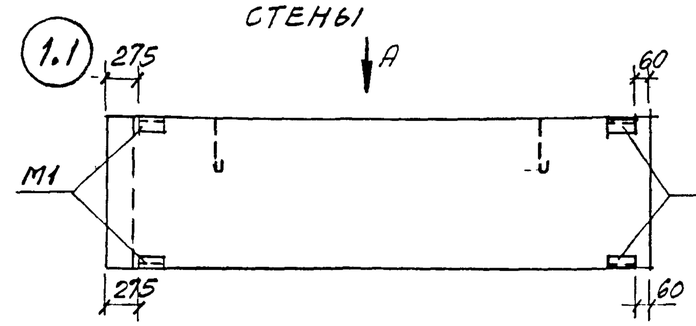

Подоконная панель при простенках по схемам №1 и 2

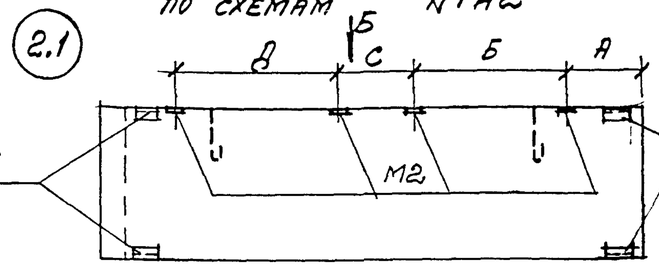

Парапетная надоконная панель при простенках по схемам № 1 и 2

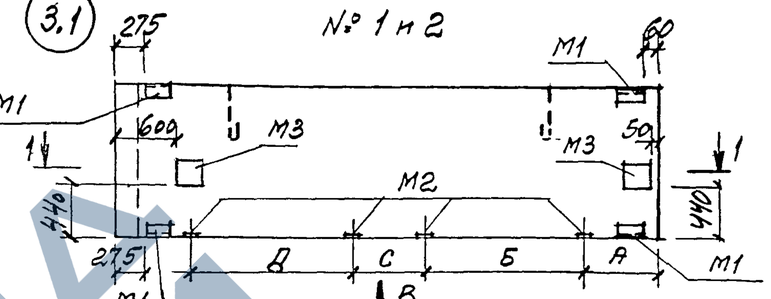

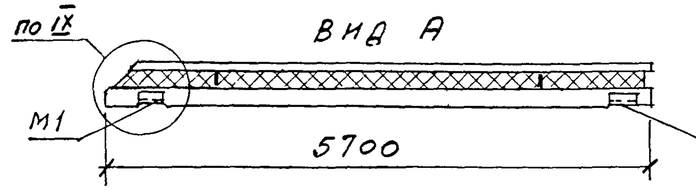

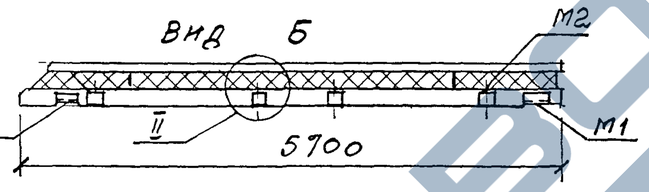

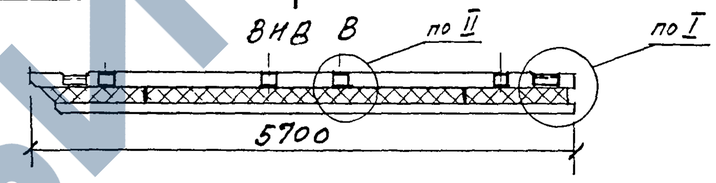

Парапетная панель глухого участка стены

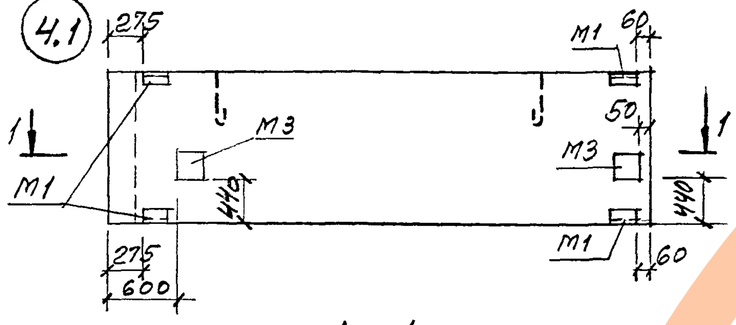

Межоконная панель при простенках по схемам № 1 и 2

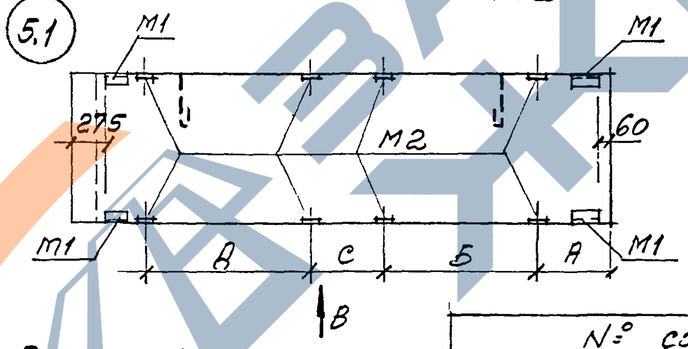

Надоконная панель при простенках по схемам № 1 и 2

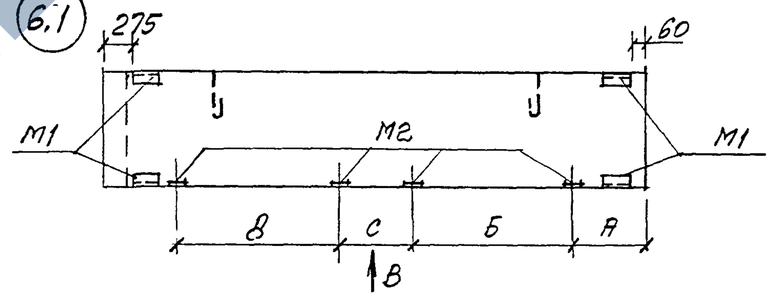

1 – 1

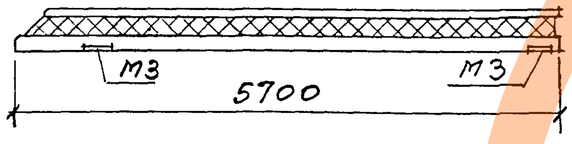

Расположение закладных изделий в обратных марках (1.2 ... 6.2) панелей зеркально чертежам.

№ схемы расположения простенков

1	2
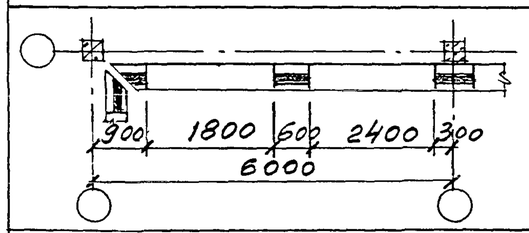	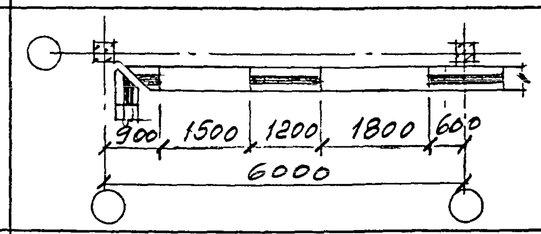
А=280мм, Б=2420мм, С=580мм, Д=1820мм	А=580мм, Б=1820мм, С=1180мм, Д=1520мм

Спецификация закладных изделий на панель

Марка изделия	Кол-во штук по схеме: 1	2	3	4	5	6
М1	4	4	4	4	4	4
М2		4	4		8	4
М3			2	2		

Выборка стали на закладные изделия по схеме:

Наименование		Номер схемы 1	2	3	4	5	6
L63×6, ГОСТ 8509-93		4,12	4,12	4,12	4,12	4,12	4,12
-δ8, ГОСТ 103-76			2,0	7,02	5,02	4,0	2,0
Арматура класса А-III, ГОСТ 5781-82	ф8	1,84	1,84	1,84	1,84	1,84	1,84
	ф10		1,28	2,16	0,88	2,56	1,28
Итого		5,96	9,24	15,14	11,86	12,52	9,24

Изм	Кол уч	Лист	№ док	Подпись	Дата
Зав отделом		Смилянский			
Гл. арх. проекта		Гутеева			
Гл инж. проекта		Гадаева			
Н контр		Лукашевич			

М25.13/98 – 1.23

Схема расположения закладных изделий в панелях 1 ПСТ 57...

Стадия	Лист	Листов
Р	1	

АО ЦНИИПРОМЗДАНИЙ

https://zavodjbi.com/

Обратная марка

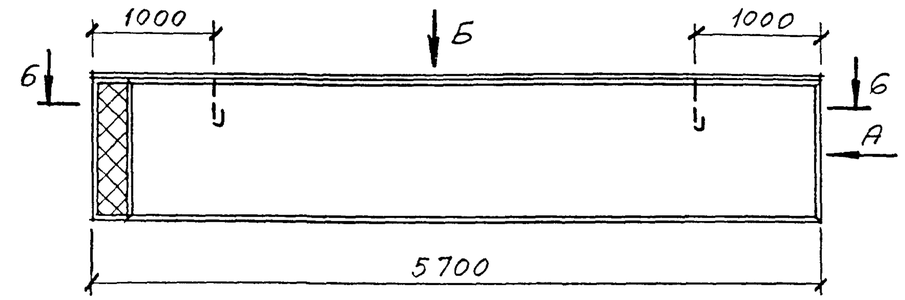

Вид А

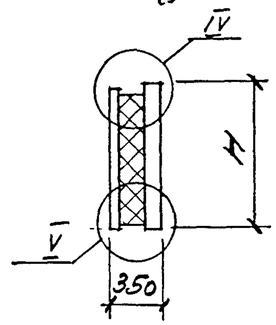

Прямая марка

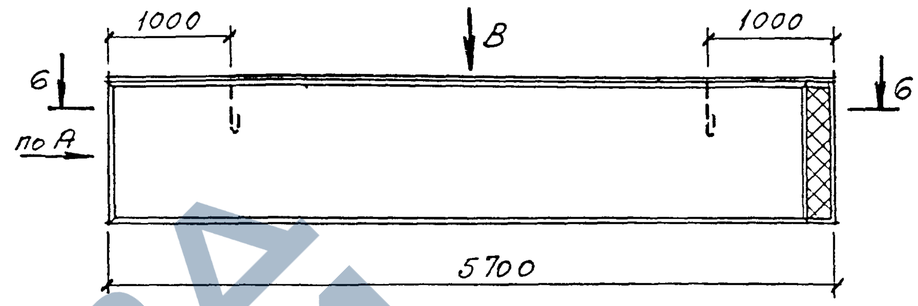

Вид Б

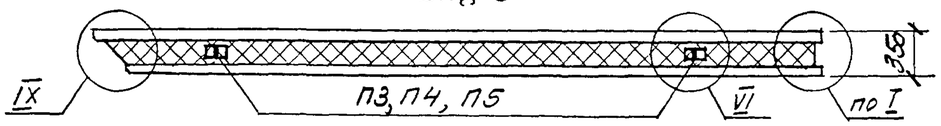

Вид В

Схема раскладки каркасов КР и гибких связей К35

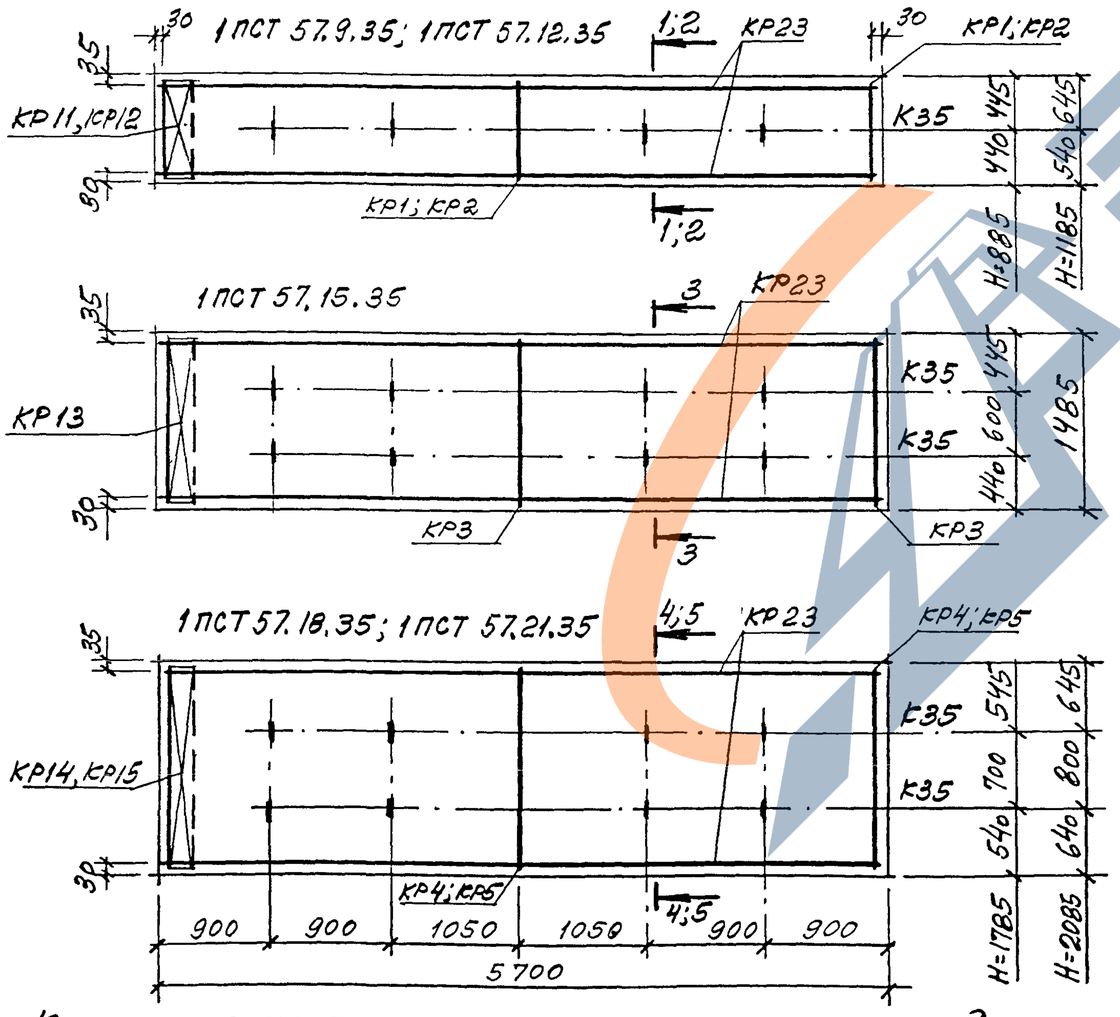

Каркасы в местах пересечения связать вязальной проволокой

Марка панели		1ПСТ 57 9.35	1ПСТ 57 12.35	1ПСТ 57 15.35	1ПСТ 57 18.35	1ПСТ 57 21.35
H, мм		885	1185	1485	1785	2085
Бетон* класса В20, м³		0,63 / 0,76	0,84 / 1,01	1,06 / 1,27	1,27 / 1,53	1,49 / 1,78
Цем. песч. р-р* М100, м³		0,18	0,24	0,3	0,36	0,42
Пенополистирол М35, м³		0,96 / 1,01	1,28 / 1,35	1,61 / 1,69	1,93 / 2,03	2,26 / 2,38
Сталь, кг, включая расход на закладные изделия по схеме №	1	46,3	57,9	69,5	81,7	91,0
	2	49,6	61,2	72,7	85,0	94,3
	3	55,5	67,1	78,7	90,9	100,2
	4	52,2	63,8	75,4	87,6	96,9
	5	52,8	64,4	70,0	88,3	97,6
	6	49,6	61,2	72,7	85,0	91

*В числителе указан расход материала при наружных слоях из керамзитобетона, в знаменателе – из тяжелого или мелкозернистого бетона

Изм	Кол.уч	Лист	№ док	Подпись	Дата
Зав. отделом.		Смилянский			
Гл. арх. проекта		Гузеева			
Гл. инж. проекта		Гадаева			
Н контр		Лукашевич			

М25.13/98 – 1.24

Панели 1 ПСТ 57.9.3,5...; 1 ПСТ 57.12.3,5...; 1 ПСТ 57.15.3,5...; 1 ПСТ 57.18.3,5...; 1 ПСТ 57.21.3,5...

Стадия	Лист	Листов
Р	1	3

АО ЦНИИПРОМЗДАНИЙ

https://zavodjbi.com/
ЗАВОД ЖБИ

1-1

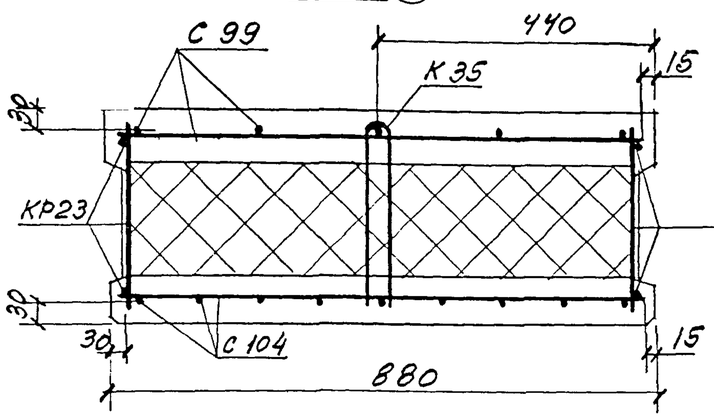

4-4

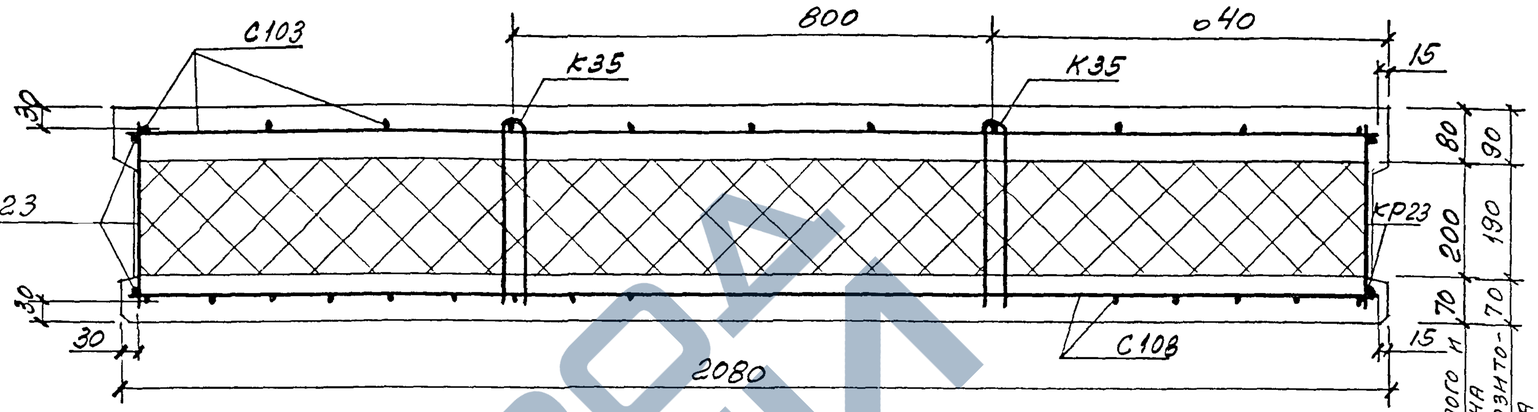

2-2

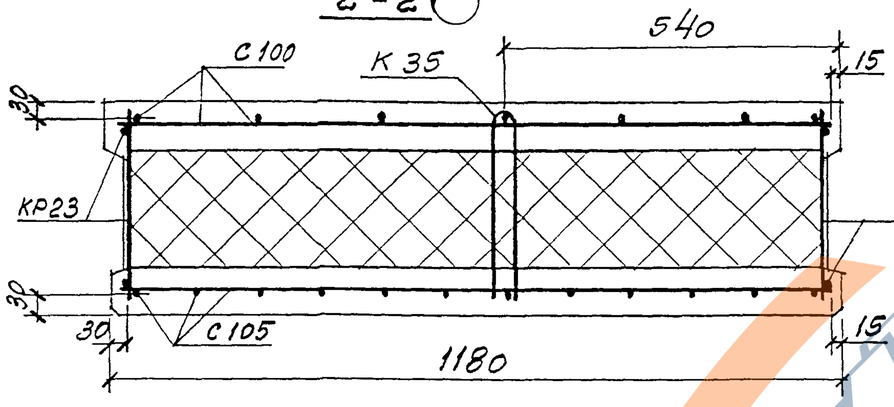

5-5

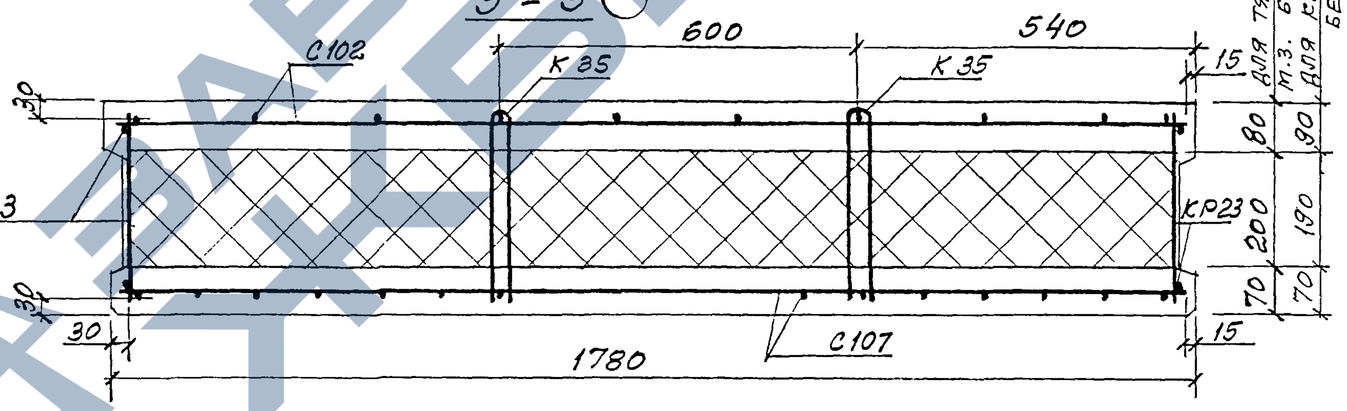

3-3

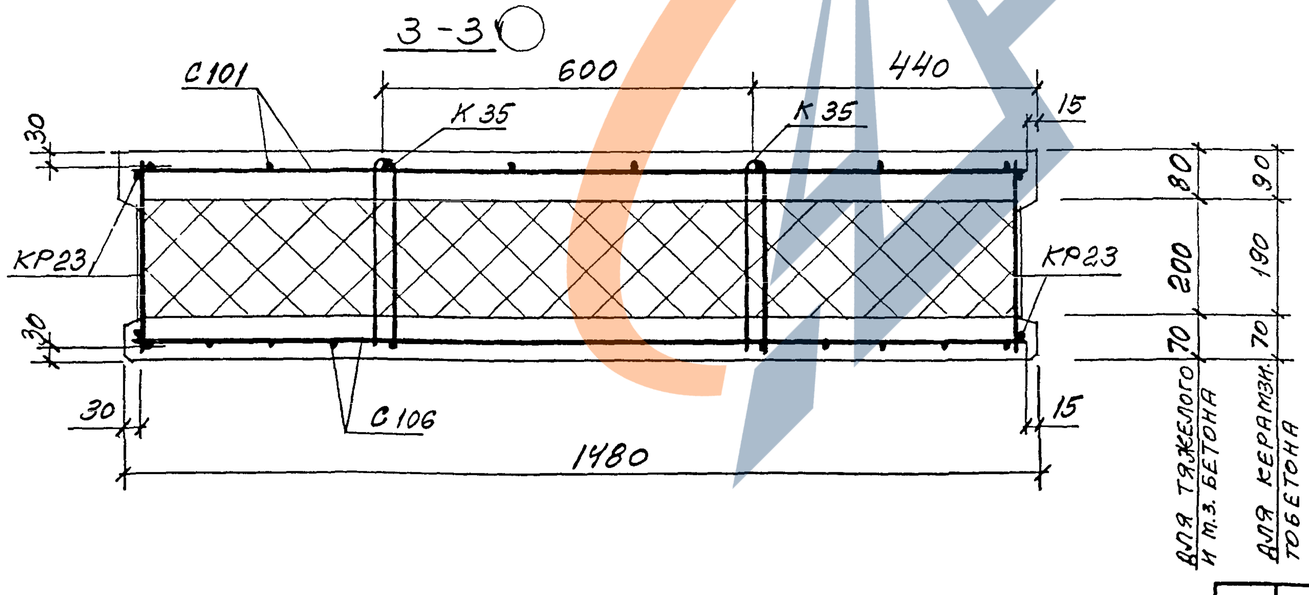

Изм	Кол.уч	Лист	№ док	Подпись	Дата	М25.13/98-1.24	Лист 2

6 – 6

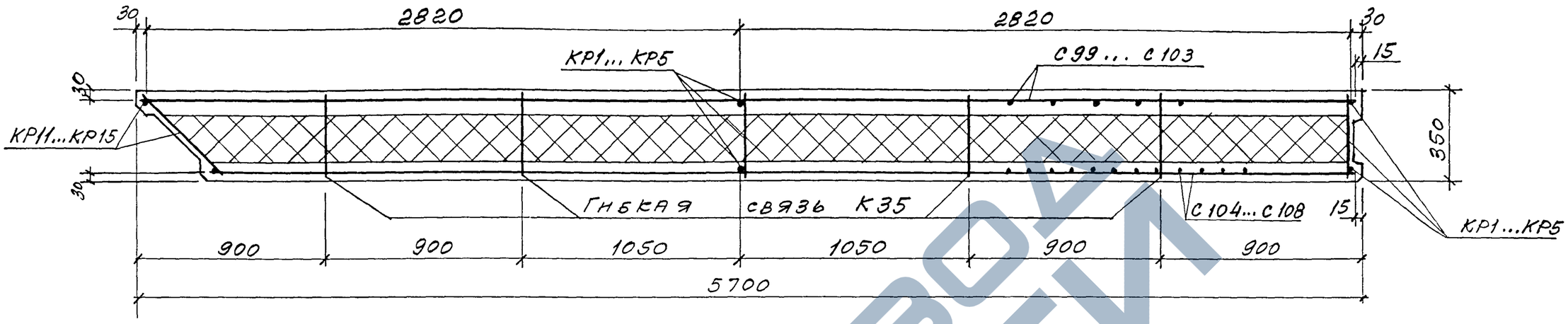

Марка панели	Спецификация арматурных изделий																									Ведомость расхода стали, кг						
	Сетки										Каркасы										Гибкая связь	Петли для подъема				Арматура класса						Итого
																										Вр-I		А-III		А-I		
																										ГОСТ 6727-80		ГОСТ 5781-82				
	С99	С100	С101	С102	С103	С104	С105	С106	С107	С108	КР1	КР2	КР3	КР4	КР5	КР11	КР12	КР13	КР14	КР15	КР23	К35	П3	П4	П5	ф5		ф8	ф10	ф12	ф14	ф16	
1ПСТ57.9.35	1					1					2					1					2	4	2			25,42		12,24	0,4	2,26			40,32
1ПСТ57.12.35		1					1					2					1				2	4	2			32,52		16,74	0,4	2,26			51,92
1ПСТ57.15.35			1					1					2					1			2	8		2		39,62		20,08	0,4		3,4		63,5
1ПСТ57.18.35				1					1					2					1		2	8			2	46,08		24,48	0,4			4,8	75,76
1ПСТ57.21.35					1					1					2					1	2	8			2	53,1		26,78	0,4			4,8	85,08

В марке панели не указана цифра, обозначающая прямую (1) или обратную марку (2) панели

ЗАВОД ЖБИ

Рядовая панель глухого участка стены

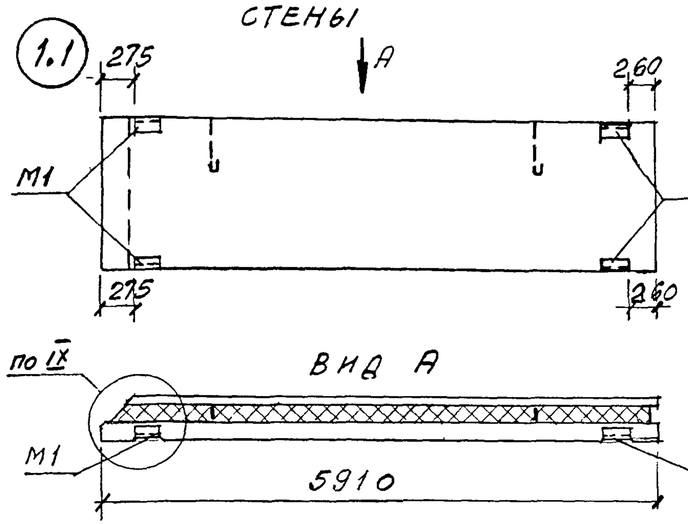

Подоконная панель при простенках по схемам №1 и 2

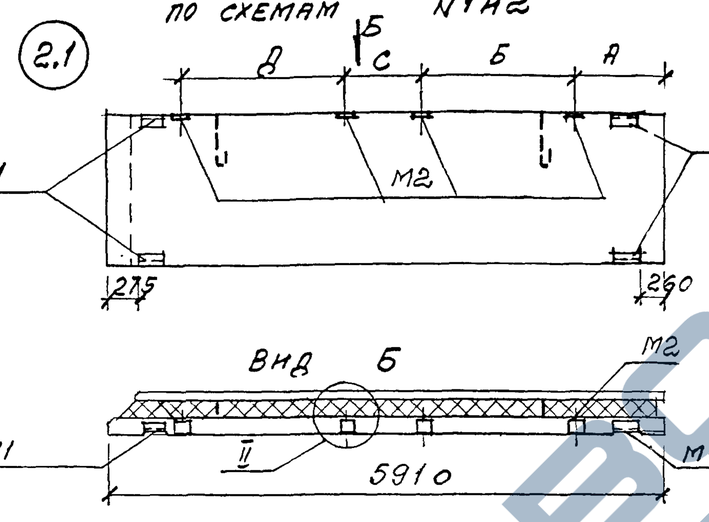

Парапетная надоконная панель при простенках по схемам № 1 и 2

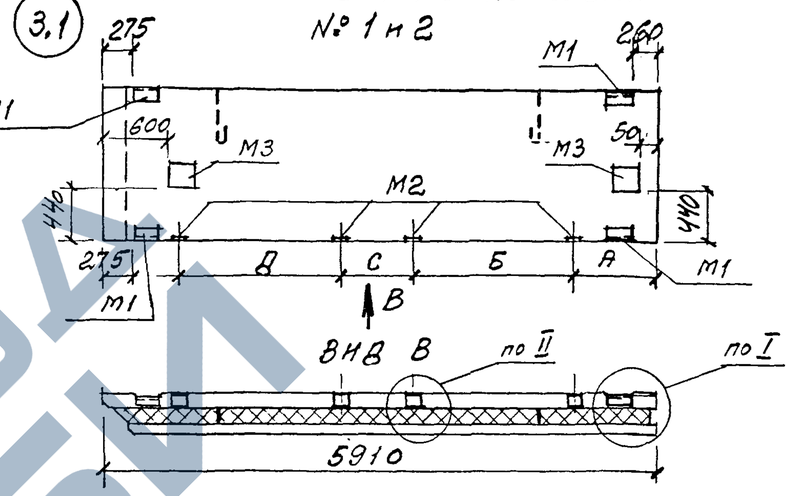

Парапетная панель глухого участка стены

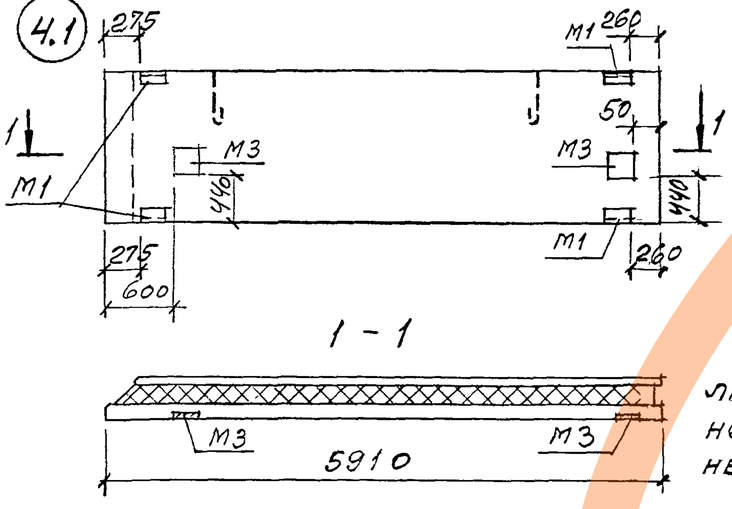

Межоконная панель при простенках по схемам № 1 и 2

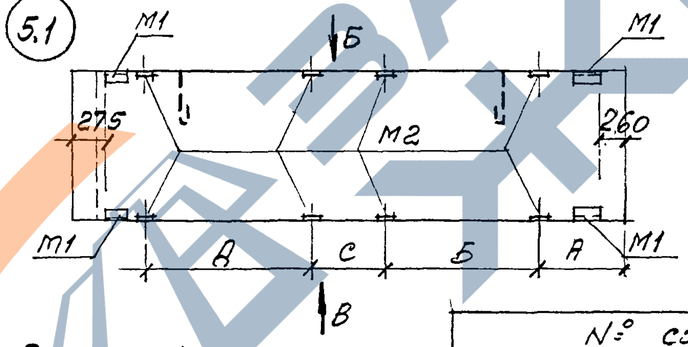

Надоконная панель при простенках по схемам № 1 и 2

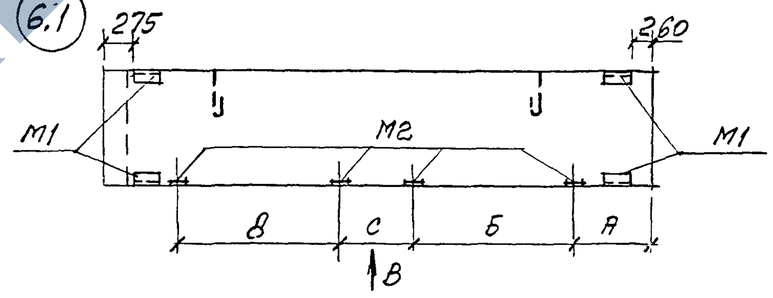

Расположение закладных изделий в обратных марках (1.2 ... 6.2) панелей зеркально чертежам.

№ схемы расположения простенков

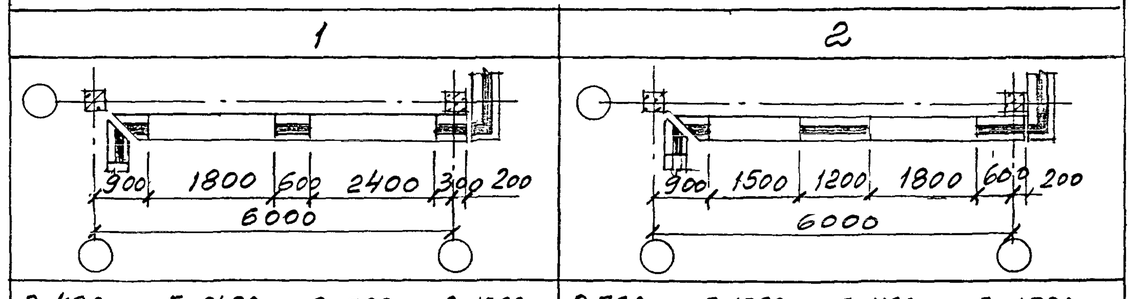

А=480мм, Б=2420мм, С=580мм, Д=1820мм

А=780мм, Б=1820мм, С=1180мм, Д=1520мм

Спецификация закладных изделий на панель

Марка изделия	Кол-во штук по схеме: 1	2	3	4	5	6
М1	4	4	4	4	4	4
М2		4	4		8	4
М3			2	2		

Выборка стали на закладные изделия по схеме:

Наименование		Номер схемы 1	2	3	4	5	6
L63×6, ГОСТ 8509-93		4,12	4,12	4,12	4,12	4,12	4,12
-δ8, ГОСТ 103-76			2,0	7,02	5,02	4,0	2,0
Арматура класса А-III, ГОСТ 5781-82	ф8	1,84	1,84	1,84	1,84	1,84	1,84
	ф10		1,28	2,16	0,88	2,56	1,28
Итого:		5,96	9,24	15,14	11,86	12,52	9,24

Изм	Кол.уч	Лист	№ док	Подпись	Дата
Зав. отделом.		Смилянский			
Гл. арх. проекта		Гутеева			
Гл. инж. проекта		Гадаева			
Н. контр.		Лукашевич			

М25.13/98 - 1.25

Схема расположения закладных изделий в панелях 1 ПСТ 59...

Стадия	Лист	Листов
Р	1	1

АО ЦНИИПРОМЗДАНИЙ

https://zavodjbi.com/

Обратная марка

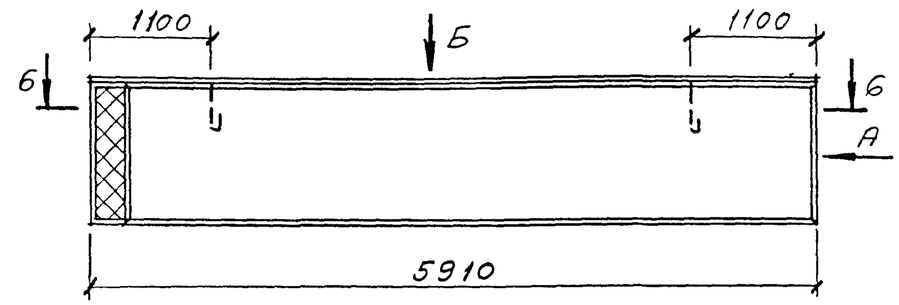

Вид А

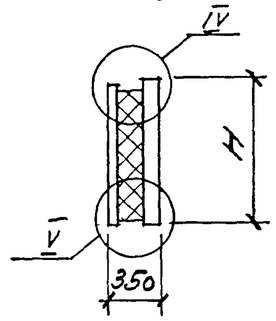

Прямая марка

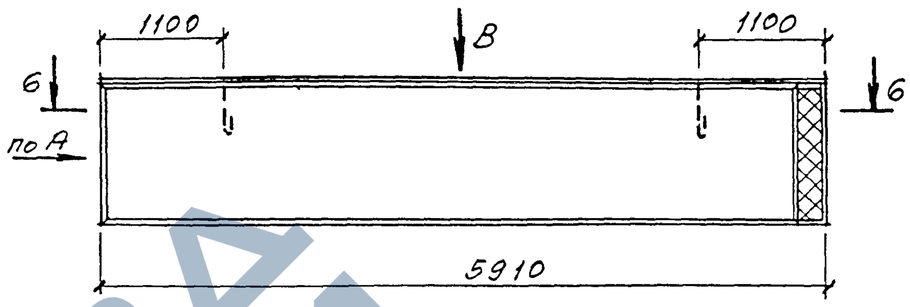

Вид Б

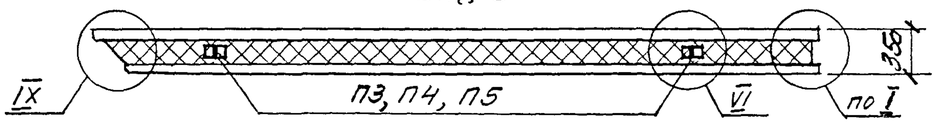

Вид В

Схема раскладки каркасов КР и гибких связей К35

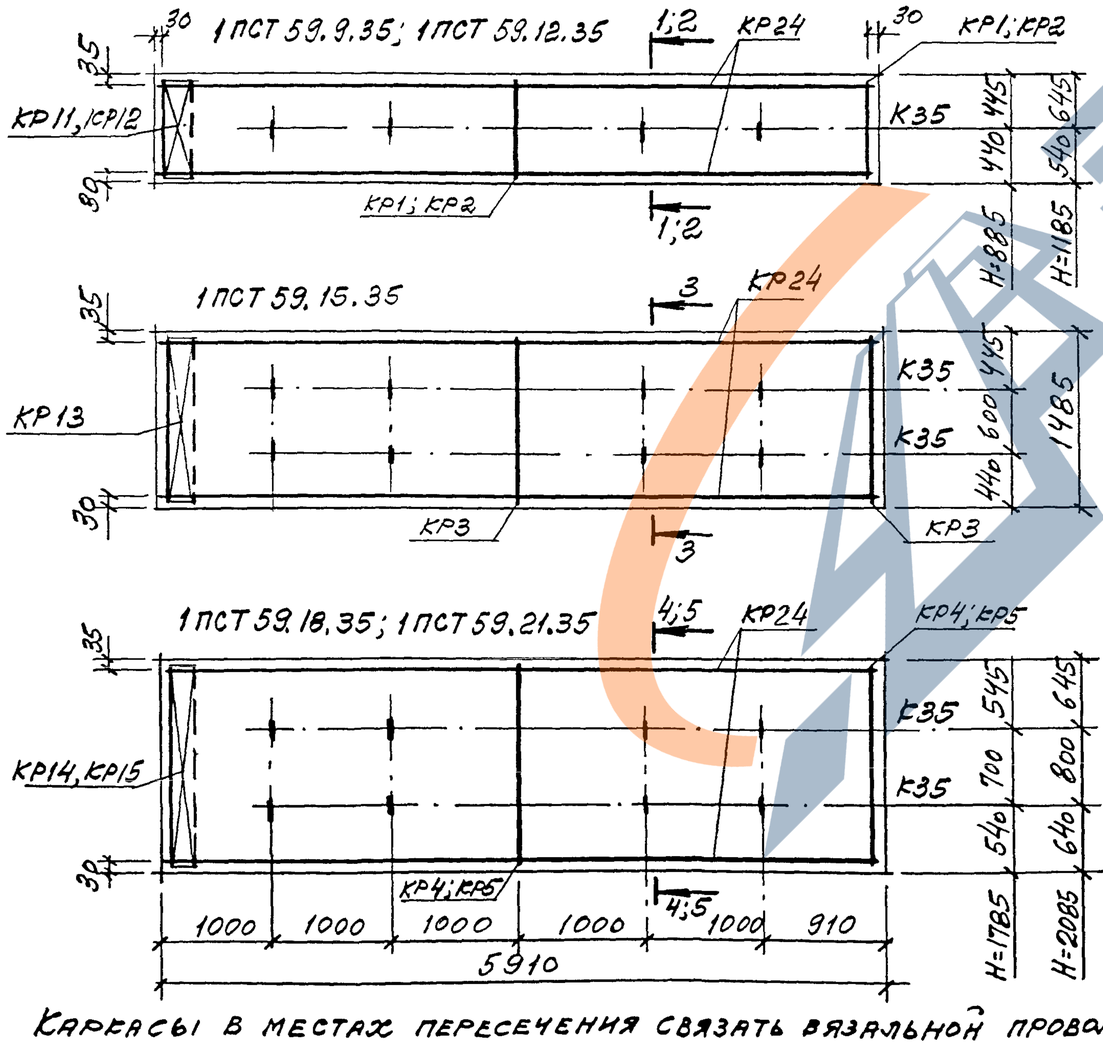

Каркасы в местах пересечения связать вязальной проволокой

Марка панели		1ПСТ 59. 9.35	1ПСТ 59. 12.35	1ПСТ 59. 15.35	1ПСТ 59. 18.35	1ПСТ 59. 21.35
H, мм		885	1185	1485	1785	2085
Бетон* класса В20, м³		0,65 / 0,78	0,88 / 1,05	1,1 / 1,32	1,32 / 1,58	1,54 / 1,85
Цем. песч. р-р* М100, м³		0,18	0,25	0,31	0,37	0,43
Пенополистирол М35, м³		0,99 / 1,05	1,33 / 1,4	1,67 / 1,76	2,00 / 2,11	2,34 / 2,46
Сталь, кг, включая расход на закладные изделия по схеме №	1	47,6	59,6	71,5	84,1	93,8
	2	50,9	62,9	74,8	87,4	97,1
	3			80,7	93,3	
	4			77,4	90,0	
	5	54,2	66,1	78,0	90,7	100,4
	6	50,9	62,9	74,8	87,4	97,1

*В числителе указан расход материала при наружных слоях – из керамзитобетона, в знаменателе – из тяжелого или мелкозернистого бетона

Изм	Кол.уч	Лист	№ док	Подпись	Дата
Зав. отделом.		Смилянский			
Гл. арх. проекта		Гузеева			
Гл. инж. проекта		Гадаева			
Н. контр		Лукашевич			

М25.13/98 – 1.26

Панели 1 ПСТ 59.9.3,5...; 1 ПСТ 59.12.3,5...; 1 ПСТ 59.15.3,5...; 1 ПСТ 59.18.3,5...; 1 ПСТ 59.21.3,5...

Стадия	Лист	Листов
Р	1	3

АО ЦНИИПРОМЗДАНИЙ

https://zavodjbi.com/

1-1

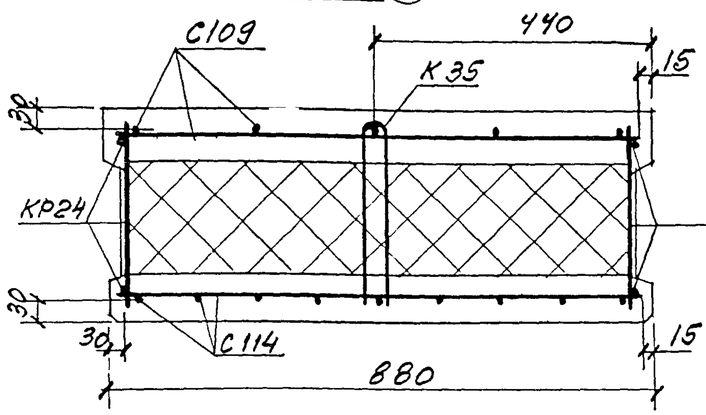

4-4

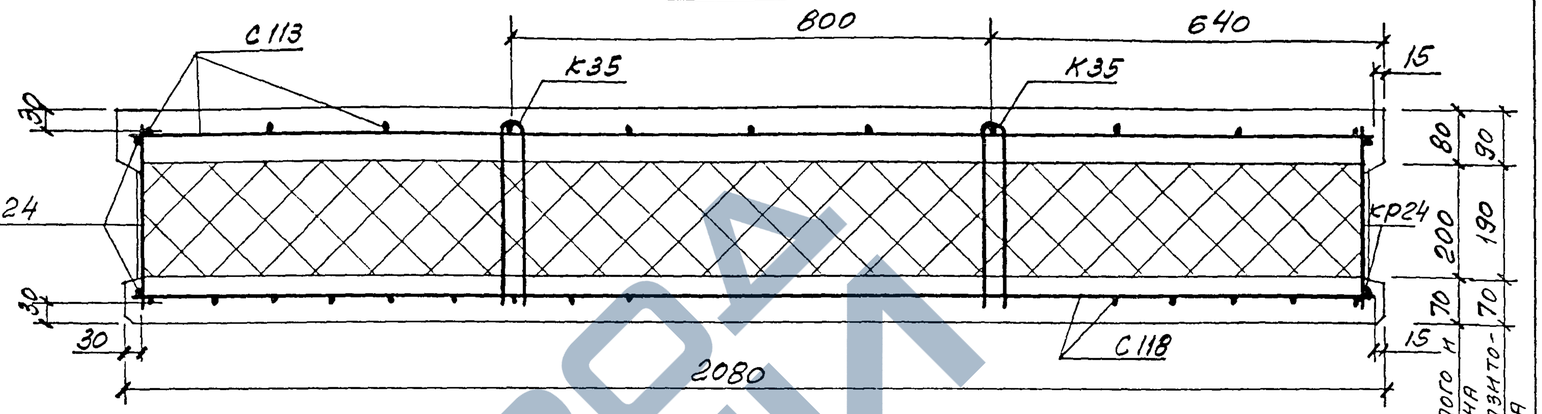

2-2

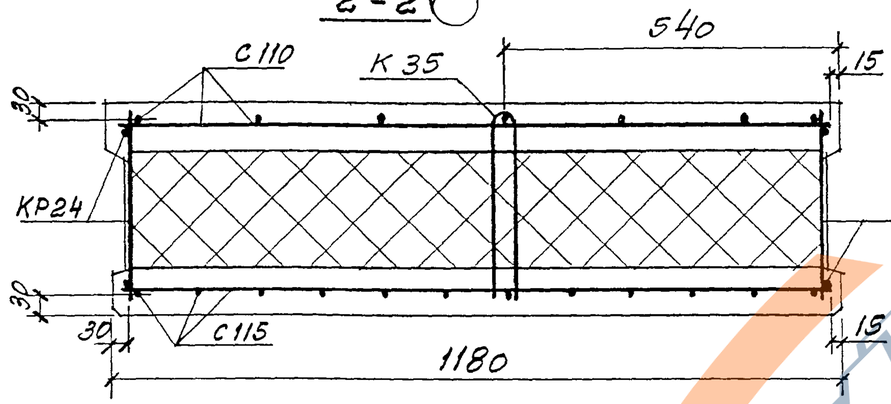

5-5

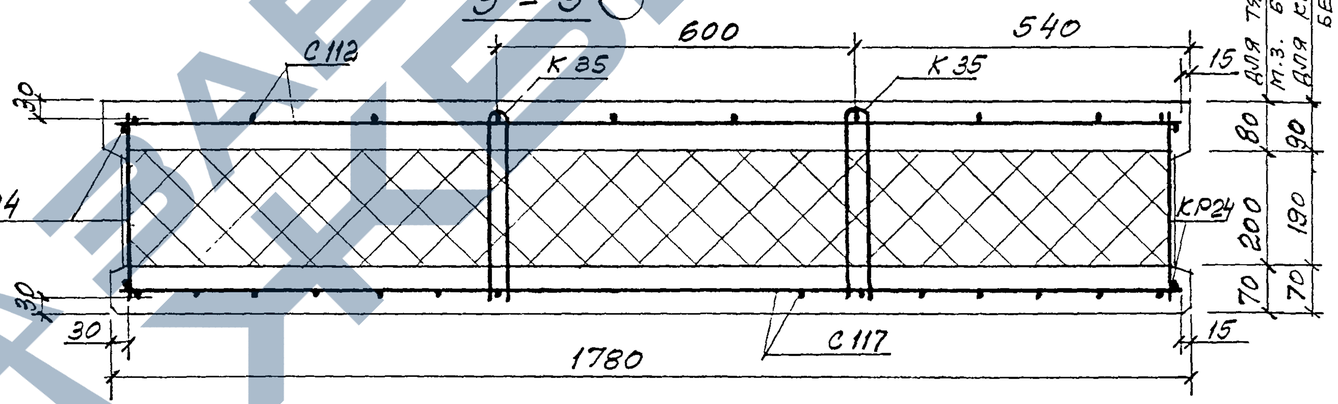

3-3

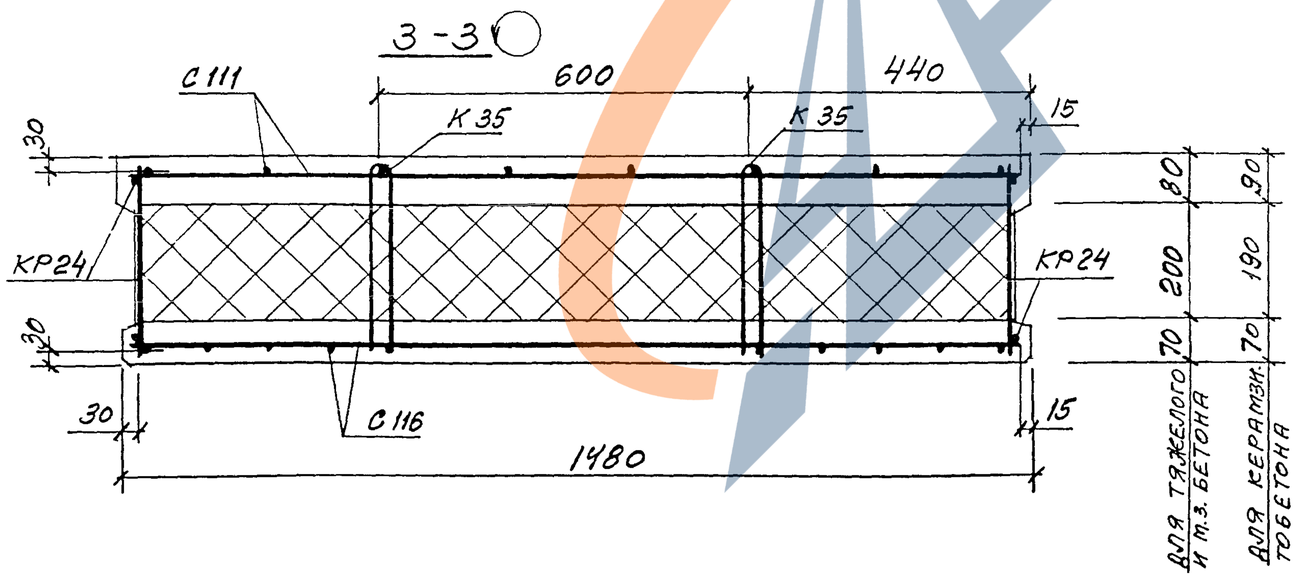

Изм	Кол.уч	Лист	№ док	Подпись	Дата	М25.13/98-1.26	Лист 2

6 – 6

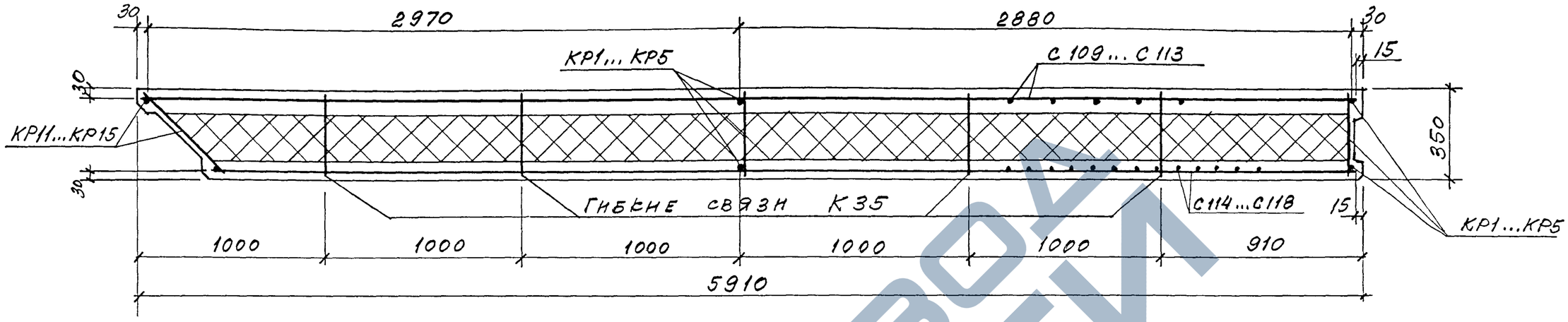

Марка панели	Спецификация арматурных изделий																											Ведомость расхода стали, кг						
	Сетки										Каркасы											Гибкая связь	Петли для подъема			Арматура класса							Итого
																										Вр-I		А-III		А-I			
																										ГОСТ 6727-80		ГОСТ 5781-82					
	С109	С110	С111	С112	С113	С114	С115	С116	С117	С118	КР1	КР2	КР3	КР4	КР5	КР11	КР12	КР13	КР14	КР15	КР24	К35	П3	П4	П5	ф5		ф8	ф10	ф12	ф14	ф16	
1ПСТ 59.9.35	1					1					2					1					2	4	2			26,22		12,78	0,4	2,26			41,66
1ПСТ 59.12.35		1					1					2					1				2	4	2			33,52		17,44	0,4	2,26			53,62
1ПСТ 59.15.35			1					1					2					1			2	8		2		40,92		20,78	0,4		3,4		65,5
1ПСТ 59.18.35				1					1					2					1		2	8			2	47,58		25,38	0,4			4,8	78,16
1ПСТ 59.21.35					1					1					2					1	2	8			2	54,9		27,78	0,4			4,8	87,88

В обозначении панели опущена цифра, указывающая на прямую (1) или обратную (2) марку панели

ЗАВОД ЖБИ

Рядовая панель глухого участка стены

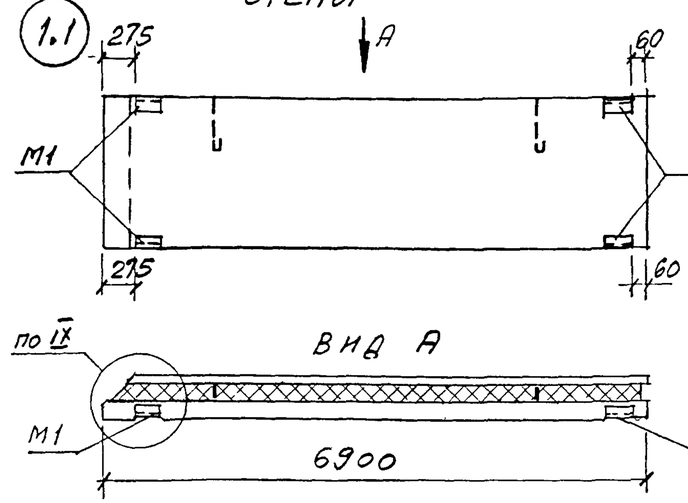

Подоконная панель при простенках по схемам №1 и 2

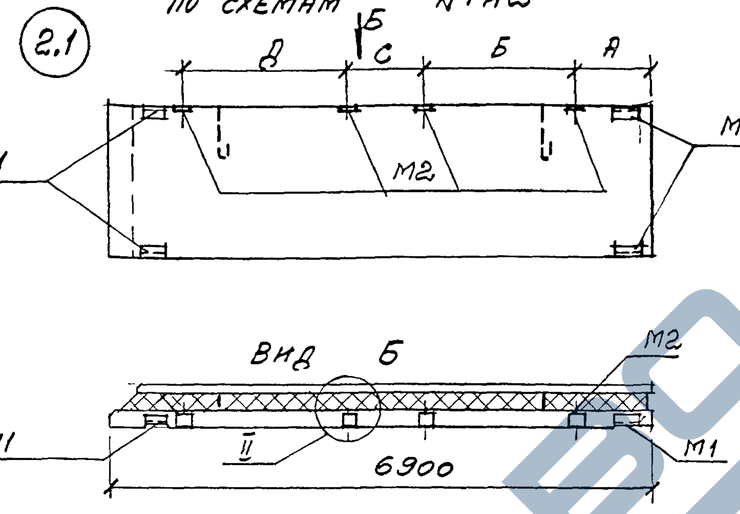

Парапетная надоконная панель при простенках по схемам № 1 и 2

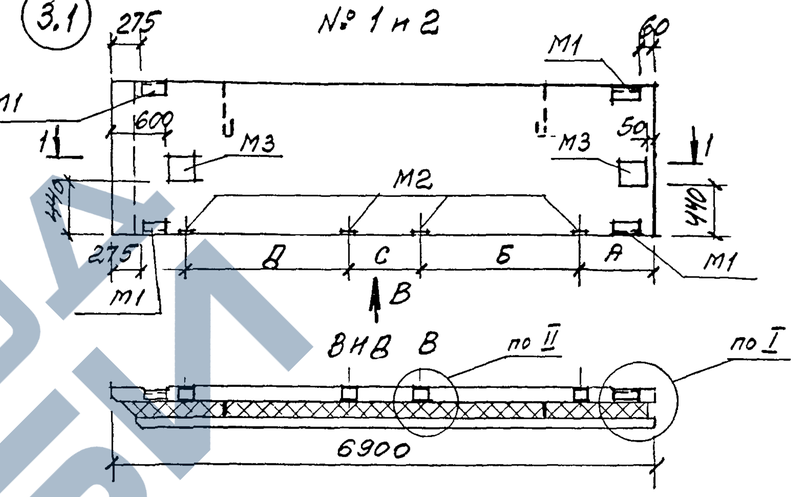

Парапетная панель глухого участка стены

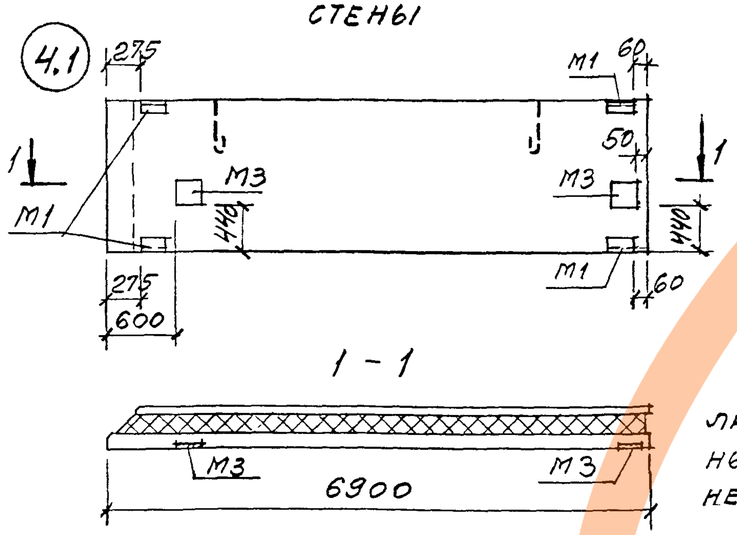

Межоконная панель при простенках по схемам № 1 и 2

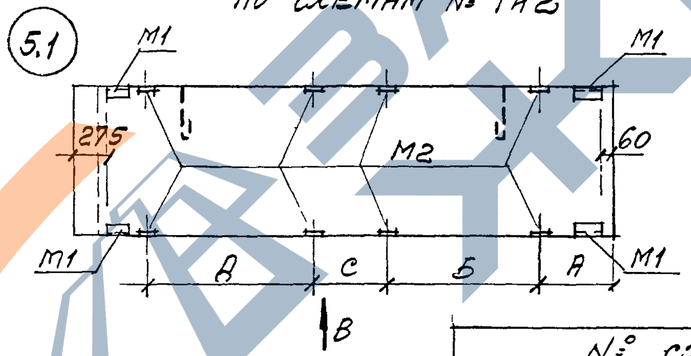

Надоконная панель при простенках по схемам № 1 и 2

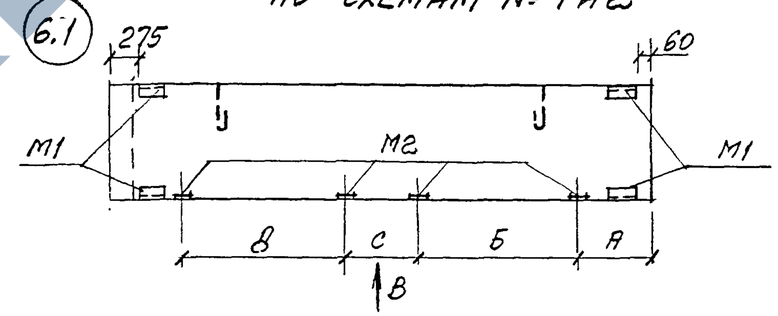

Расположение закладных изделий в обратных марках (1.2 ... 6.2) панелей зеркально чертежам.

№ схемы расположения простенков	1	2
	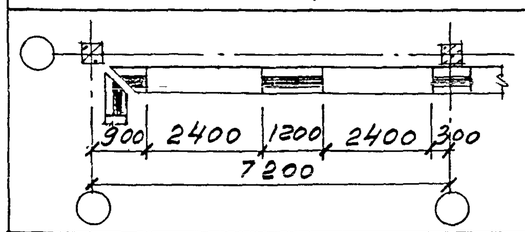	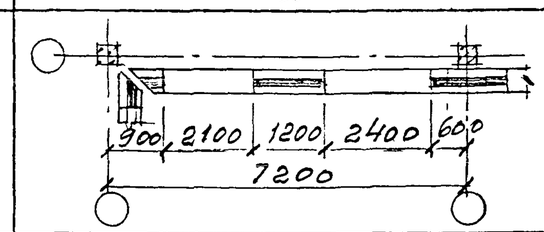
	А=280мм, Б=2420мм, С=1180мм, Д=2420мм	А=580мм, Б=2420мм, С=1180мм, Д=2120мм

Спецификация закладных изделий на панель

Марка изделия	Кол-во штук по схеме: 1	2	3	4	5	6
М1	4	4	4	4	4	4
М2		4	4		8	4
М3			2	2		

Выборка стали на закладные изделия по схеме:

Наименование		Номер схемы 1	2	3	4	5	6
L63×6, ГОСТ 8509-93		4,12	4,12	4,12	4,12	4,12	4,12
-δ8, ГОСТ 103-76			2,0	7,02	5,02	4,0	2,0
Арматура класса А-III, ГОСТ 5781-82	ф8	1,84	1,84	1,84	1,84	1,84	1,84
	ф10		1,28	2,16	0,88	2,56	1,28
Итого		5,96	9,24	15,14	11,86	12,52	9,24

Изм	Кол.уч	Лист	№ док	Подпись	Дата
Зав. отделом.		Смилянский			
Гл. арх. проекта		Гулеева			
Гл. инж. проекта		Гадаева			
Н. контр		Лукашевич			

М25.13/98 – 1.27

Схема расположения закладных изделий в панелях 1 ПСТ 69...

Стадия	Лист	Листов
Р	1	

АО ЦНИИПРОМЗДАНИЙ

https://zavodjbi.com/

Обратная марка

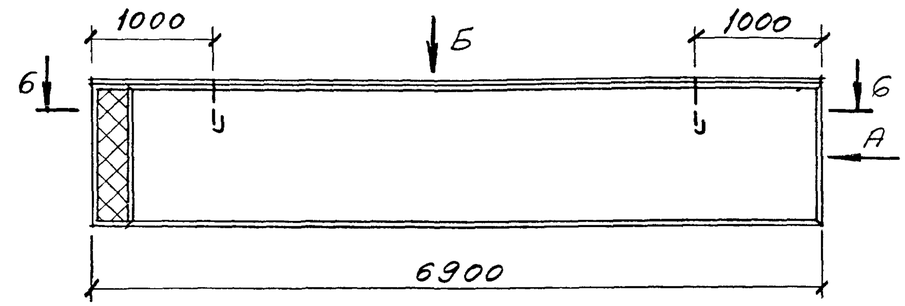

Вид А

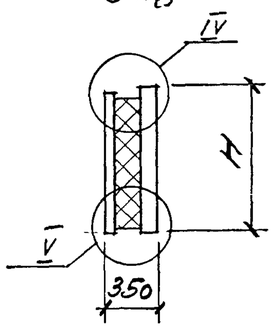

Прямая марка

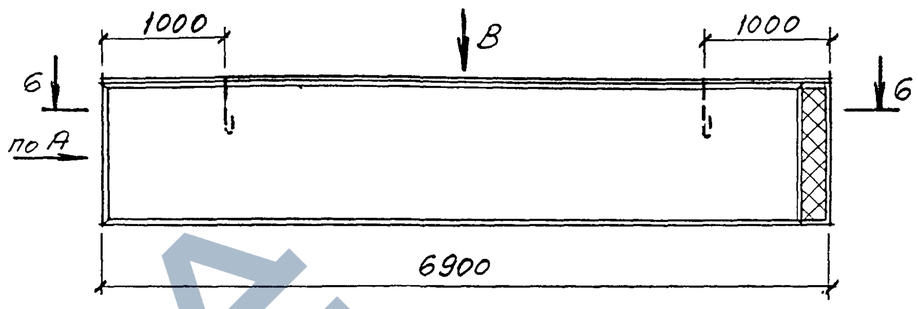

Вид Б

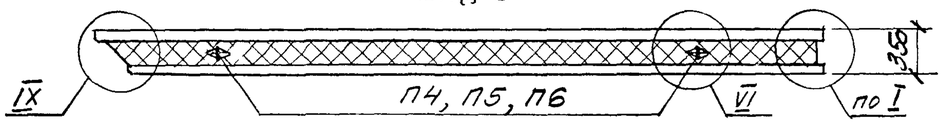

Вид В

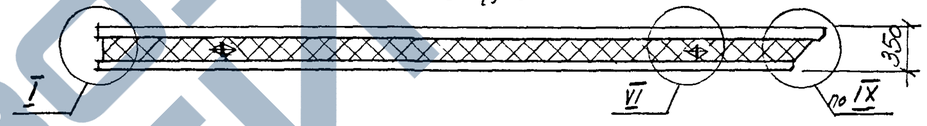

Схема раскладки каркасов КР и гибких связей К35

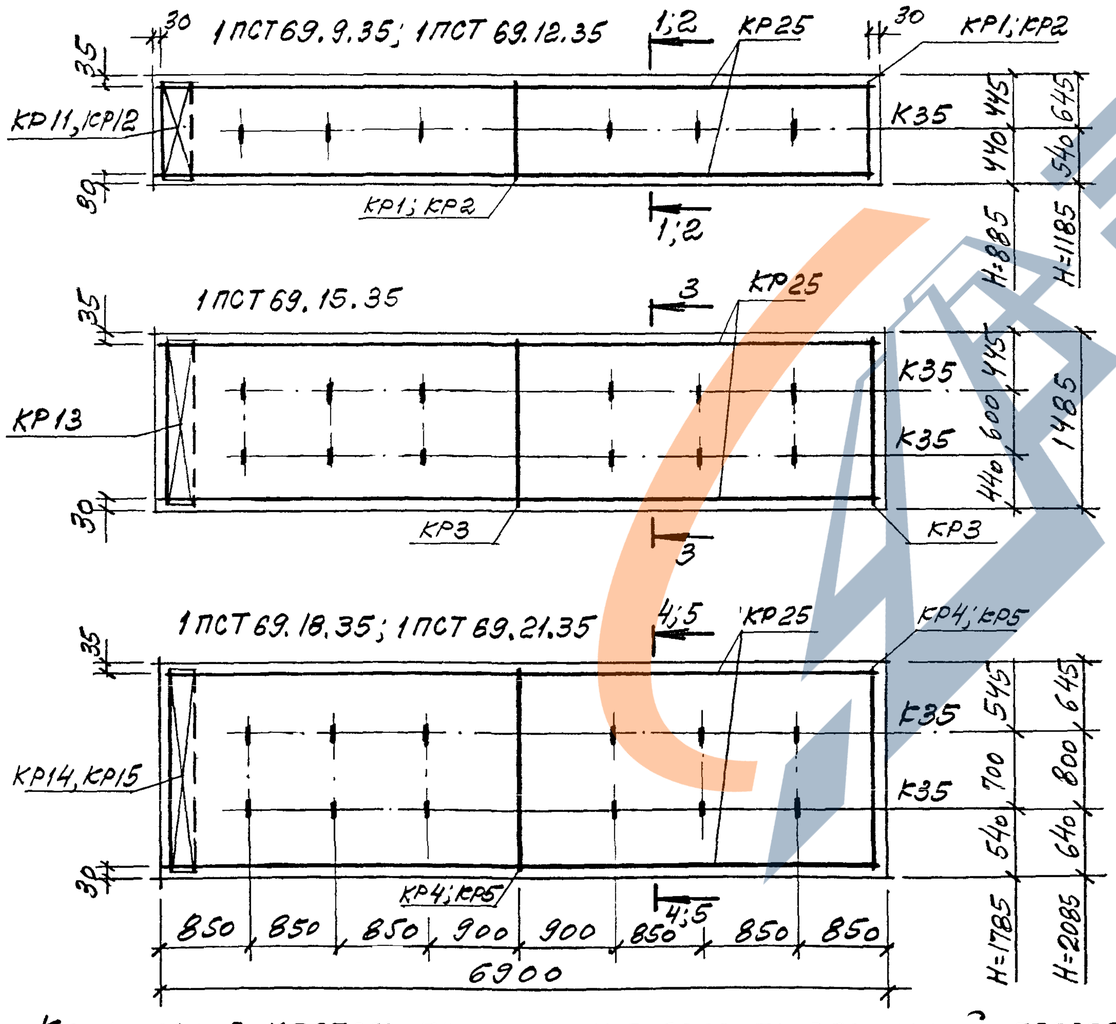

Каркасы в местах пересечения связать вязальной проволокой

Марка панели		1ПСТ 69.9.35	1ПСТ 69.12.35	1ПСТ 69.15.35	1ПСТ 69.18.35	1ПСТ 69.21.35
H, мм		885	1185	1485	1785	2085
Бетон* класса В20, м³		0,76 / 0,91	1,02 / 1,23	1,28 / 1,54	1,54 / 1,85	1,80 / 2,16
Цем. песч. р-р* М100, м³		0,21	0,29	0,36	0,43	0,5
Пенополистирол М35, м³		1,16 / 1,22	1,55 / 1,64	1,95 / 2,05	2,34 / 2,46	2,73 / 2,88
Сталь, кг, включая расход на закладные изделия по схеме №	1	62,8	79,9	95,6	96,4	109,5
	2	66,1	83,1	98,9	99,7	112,8
	3	—	—	104,8	105,6	—
	4	—	—	101,5	102,3	—
	5	69,4	86,4	102,1	103,0	116,1
	6	66,1	83,1	98,9	99,7	112,8

*В числителе указан расход материала при наружных слоях – из керамзитобетона, в знаменателе – из тяжелого или мелкозернистого бетона

Изм	Кол.уч	Лист	№ док	Подпись	Дата
Зав. отделом.		Смилянский			
Гл. арх. проекта		Гузеева			
Гл. инж. проекта		Гадаева			
Н. контр		Лукашевич			

М25.13/98 -1.28

Панели 1 ПСТ 69.9.3,5...; 1 ПСТ 69.12.3,5...; 1 ПСТ 69.15.3,5...; 1 ПСТ 69.18.3,5...;1 ПСТ 69.21.3,5...

Стадия	Лист	Листов
Р	1	3

АО ЦНИИПРОМЗДАНИЙ

https://zavodjbi.com/

1-1

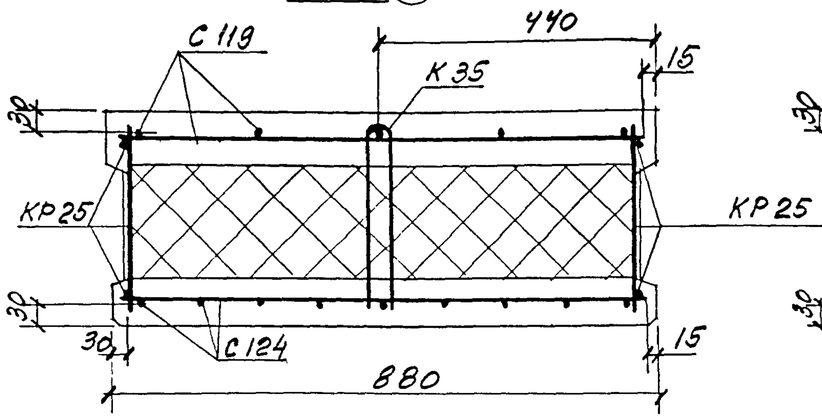

4-4

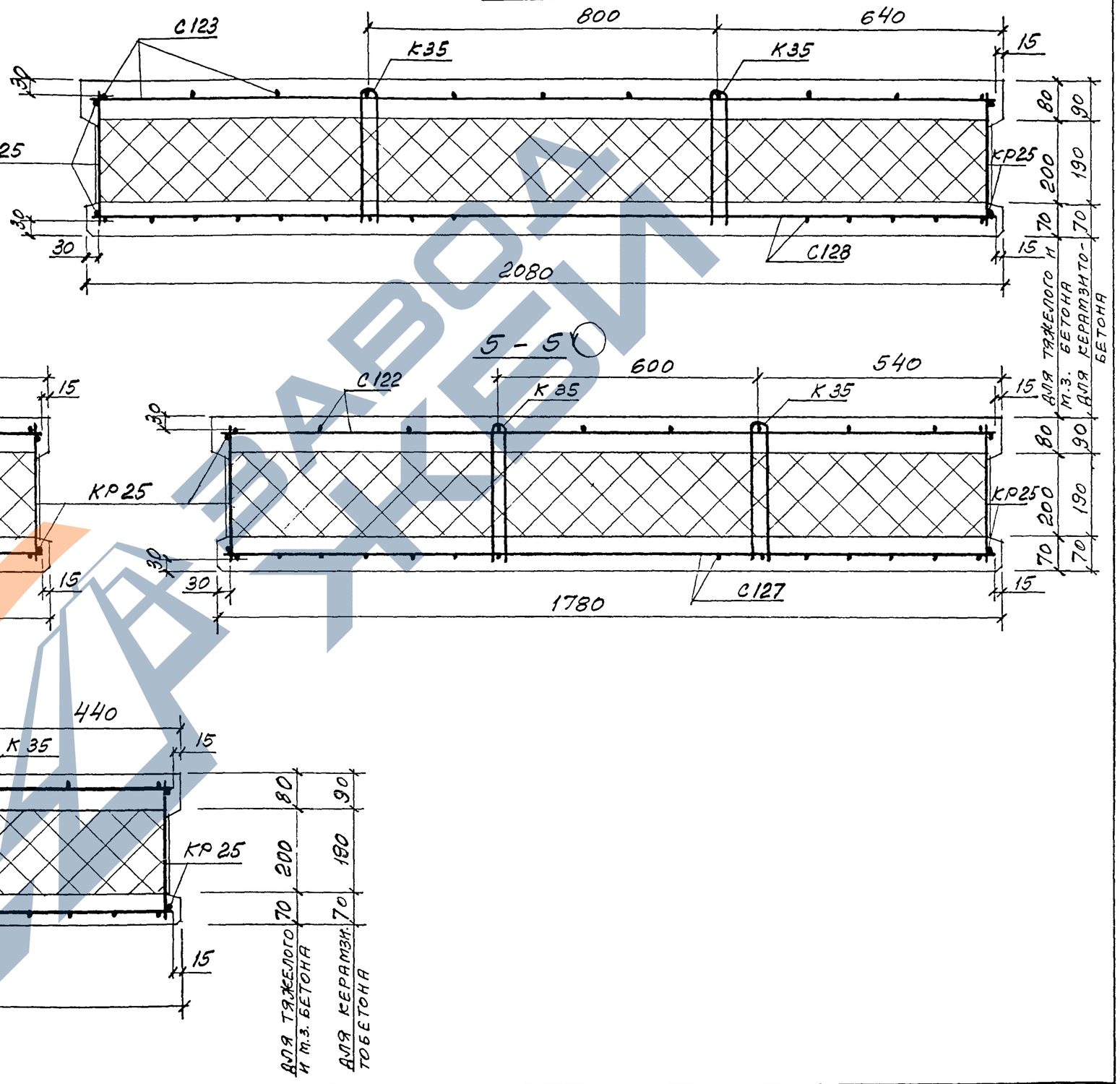

Изм	Кол.уч	Лист	№ док	Подпись	Дата	М25.13/98-1.28

Лист 2

6 – 6

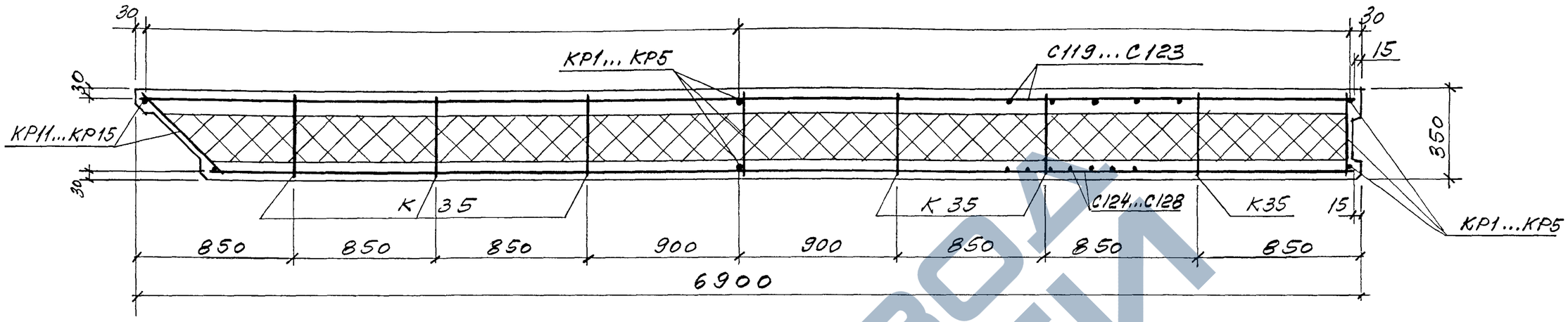

Марка панели	Спецификация арматурных изделий																											Ведомость расхода стали, кг							
	Сетки										Каркасы											Гибкая связь	Петли для подъема			Арматура класса							Итого
																										Вр-I	А-III		А-I				
																										ГОСТ 6727-80	ГОСТ 5781-82						
	С119	С120	С121	С122	С123	С124	С125	С126	С127	С128	КР1	КР2	КР3	КР4	КР5	КР11	КР12	КР13	КР14	КР15	КР25	К35	П4	П5	П6	ф5		ф8	ф10	ф14	ф16	ф18	
1ПСТ 69.9.35	1					1					2					1					2	6	2			30,27		1,56	21,6	3,4			56,83
1ПСТ 69.12.35		1					1					2					1				2	6	2			38,82		1,56	30,1	3,4			73,88
1ПСТ 69.15.35			1					1					2					1			2	12		2		47,37		3,12	34,32		4,8		89,61
1ПСТ 69.18.35				1					1					2					1		2	12		2		54,93		30,32	0,4		4,8		90,45
1ПСТ 69.21.35					1					1					2					1	2	12			2	63,6		33,04	0,4			6,52	103,56

В обозначении панели опущена цифра, указывающая прямую (1) или обратную (2) марку панели.

Изм	Кол.уч	Лист	№ док	Подпись	Дата

М25.13/98-1,28

Лист 3

Рядовая панель глухого участка стены

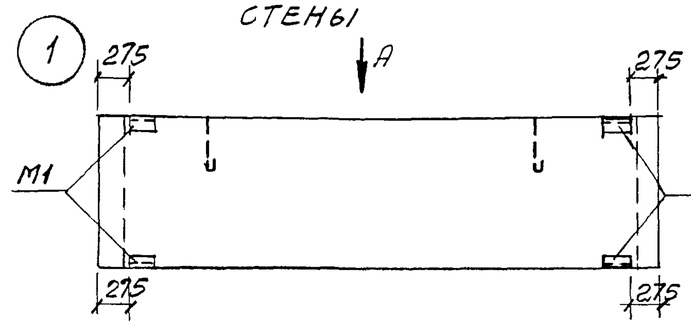

Подоконная панель при простенках по схемам №1 и 2

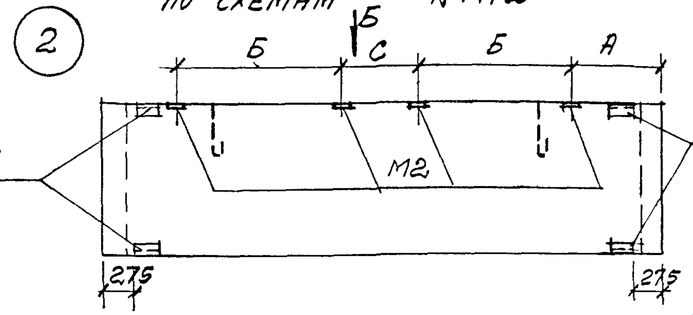

Парапетная надоконная панель при простенках по схемам № 1 и 2

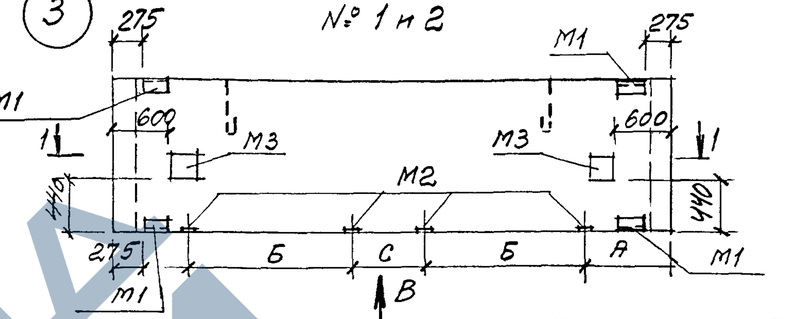

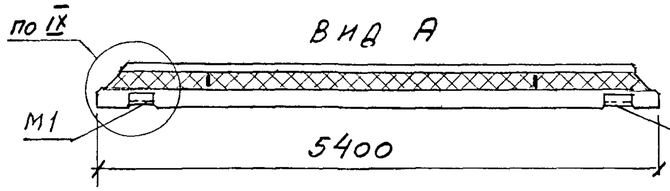

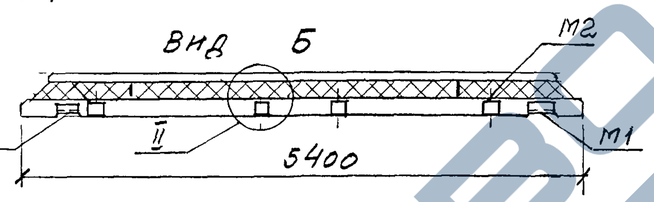

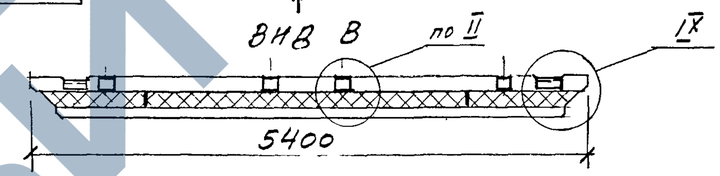

Парапетная панель глухого участка стены

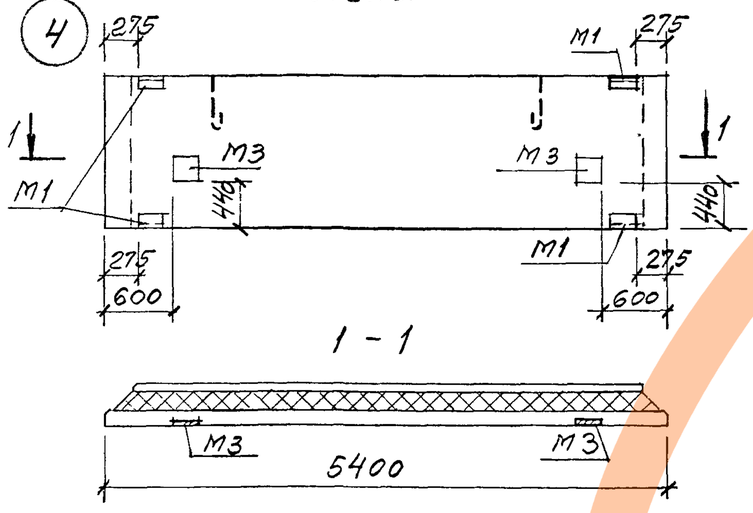

Межоконная панель при простенках по схемам № 1 и 2

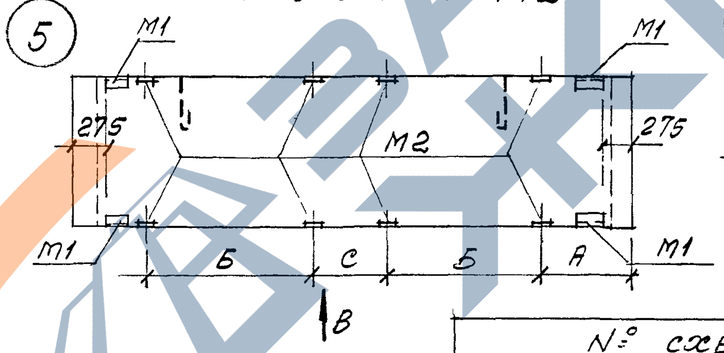

Надоконная панель при простенках по схемам № 1 и 2

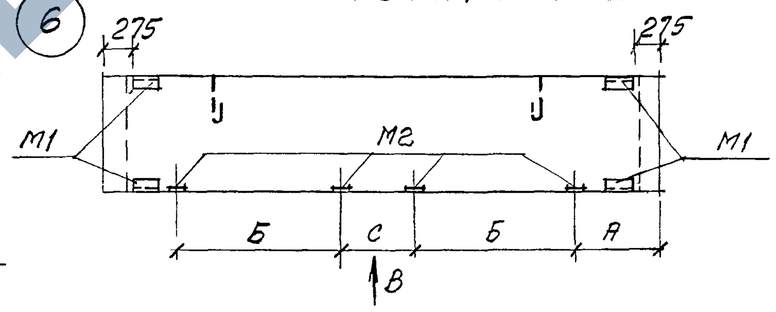

№ схемы расположения простенков

1	2
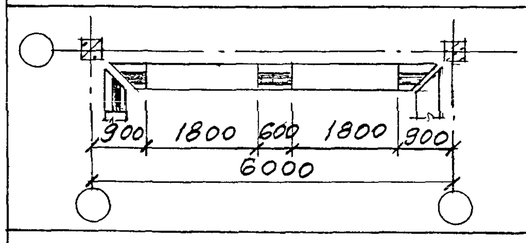	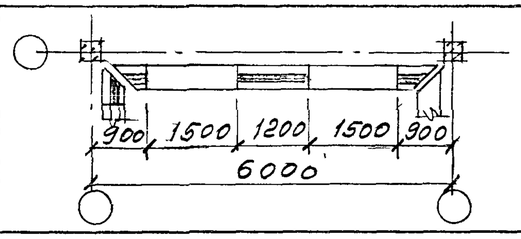
А=590мм, Б=1820мм; С=580мм	А=580мм, Б=1520мм; С=1180мм

Спецификация закладных изделий на панель

Марка изделия	Кол-во штук по схеме: 1	2	3	4	5	6
М1	4	4	4	4	4	4
М2		4	4		8	4
М3			2	2		

Выборка стали на закладные изделия по схеме:

Наименование		Номер схемы 1	2	3	4	5	6
L63×6, ГОСТ 8509-93		4,12	4,12	4,12	4,12	4,12	4,12
-8 8, ГОСТ 103-76			2,0	7,02	5,02	4,0	2,0
Арматура класса А-III, ГОСТ 5781-82	ф8	1,84	1,84	1,84	1,84	1,84	1,84
	ф10		1,28	2,16	0,88	2,56	1,28
Итого		5,96	9,24	15,14	11,86	12,52	9,24

Изм	Кол уч	Лист	№ док	Подпись	Дата
Зав отделом		Смилянский			
Гл арх. проекта		Гузеева			
Гл инж. проекта		Гадаева			
Н контр		Лукашевич			

М25.13/98 -1.29

Схема расположения закладных изделий в панелях ПСТ 54..

Стадия	Лист	Листов
Р	1	

АО ЦНИИПРОМЗДАНИЙ

https://zavodjbi.com/

Фасад

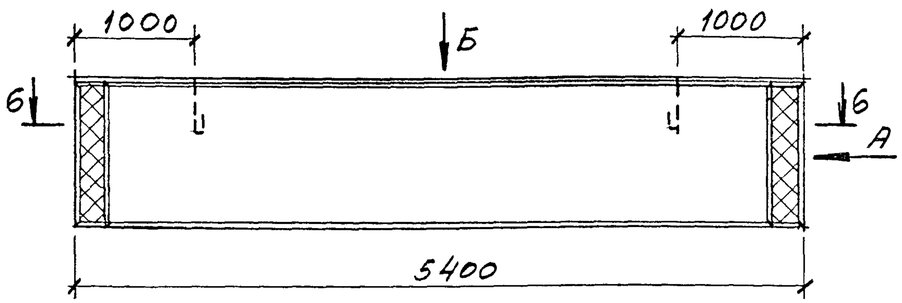

Вид А

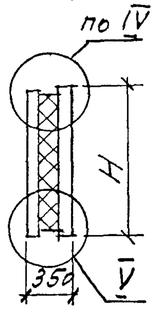

Вид Б

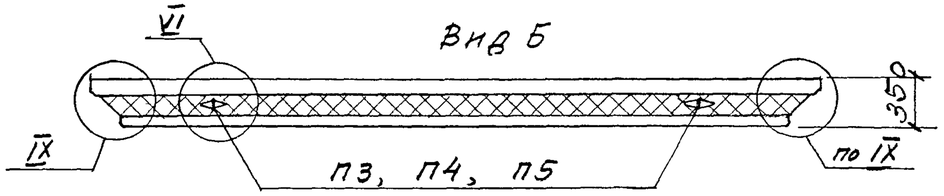

Схема раскладки каркасов КР и гибких связей К35

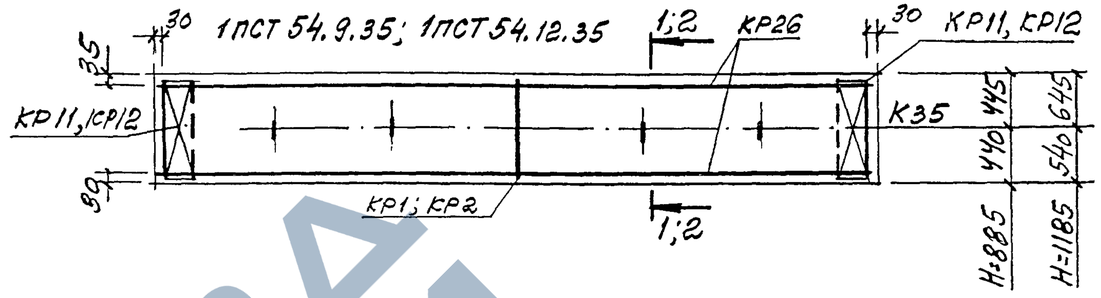

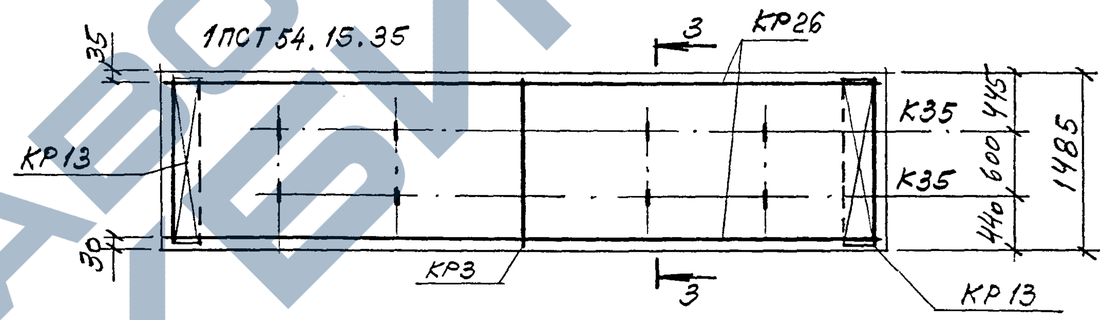

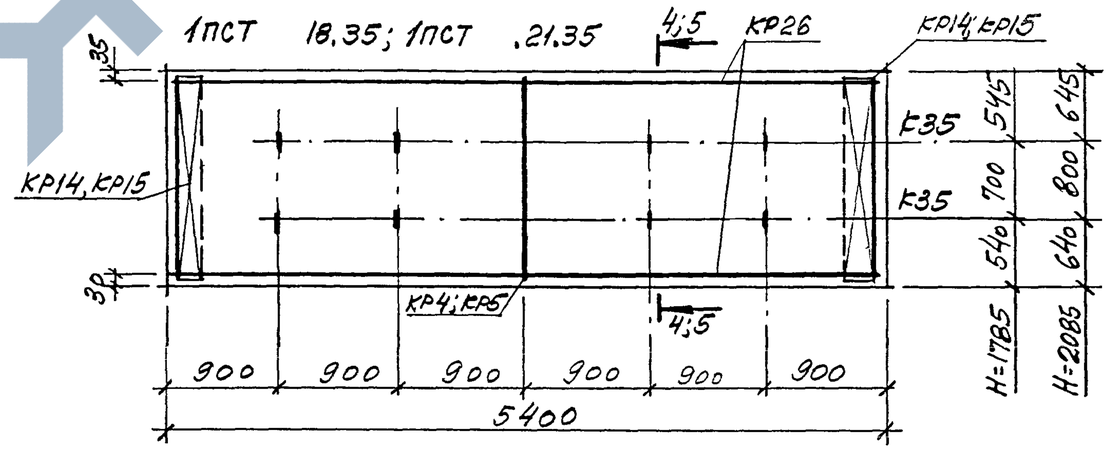

Каркасы в местах пересечения связать вязальной проволокой.

Расход материалов на панель

Марка панели		1ПСТ 54.9.35	1ПСТ 54.12.35	1ПСТ 54.15.35	1ПСТ 54.18.35	1ПСТ 54.21.35
H, мм		885	1185	1485	1785	2085
Бетон* класса В20, м³		0,56 / 0,67	0,75 / 0,9	0,94 / 1,12	1,13 / 1,35	1,32 / 1,58
Цементно-песчаный раствор* М100, м³		0,16	0,21	0,26	0,32	0,37
Пенополистирол* марки 35, м³		0,91 / 0,95	1,21 / 1,28	1,52 / 1,6	1,83 / 1,93	2,14 / 2,25
Сталь, кг, включая расход на закладные изделия по схеме №	1	44,3	54,1	65,1	75,2	85,3
	2	47,6	57,4	68,3	78,5	88,6
	3	—	—	74,2	84,4	—
	4	—	—	70,9	81,1	—
	5	50,8	60,7	71,6	81,8	91,9
	6	47,6	57,4	68,3	78,5	88,6

* В числителе указан расход материала при наружных слоях - из керамзитобетона, в знаменателе - из тяжелого или мелкозернистого бетона.

Изм	Кол.уч	Лист	№ док	Подпись	Дата
Зав. отделом		Смилянский			
Гл. арх. проекта		Гузеева			
Гл. инж. проекта		Гадаева			
Н. контр.		Лукашевич			

М25.13/98 – 1.30

Панели 1ПСТ 54.9.3,5...; 1ПСТ 54.12.3,5...; 1ПСТ 54.15.3,5...; 1ПСТ 54.18.3,5...; 1ПСТ 54.21.3,5...

Стадия	Лист	Листов
Р	1	3

АО ЦНИИПРОМЗДАНИЙ

ЗАВОД ЖЕЛЕЗОБЕТОНОВ

1-1

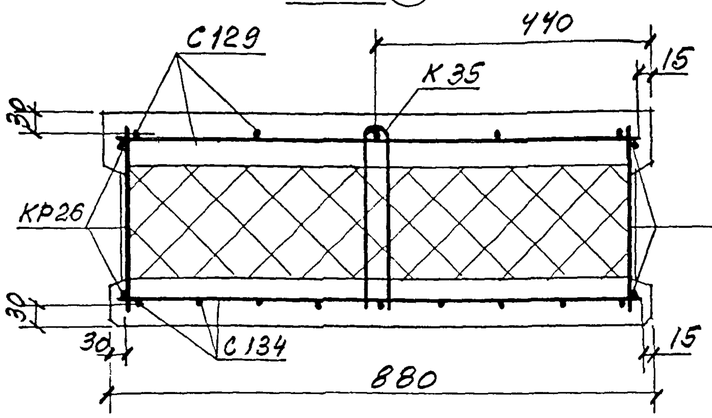

4-4

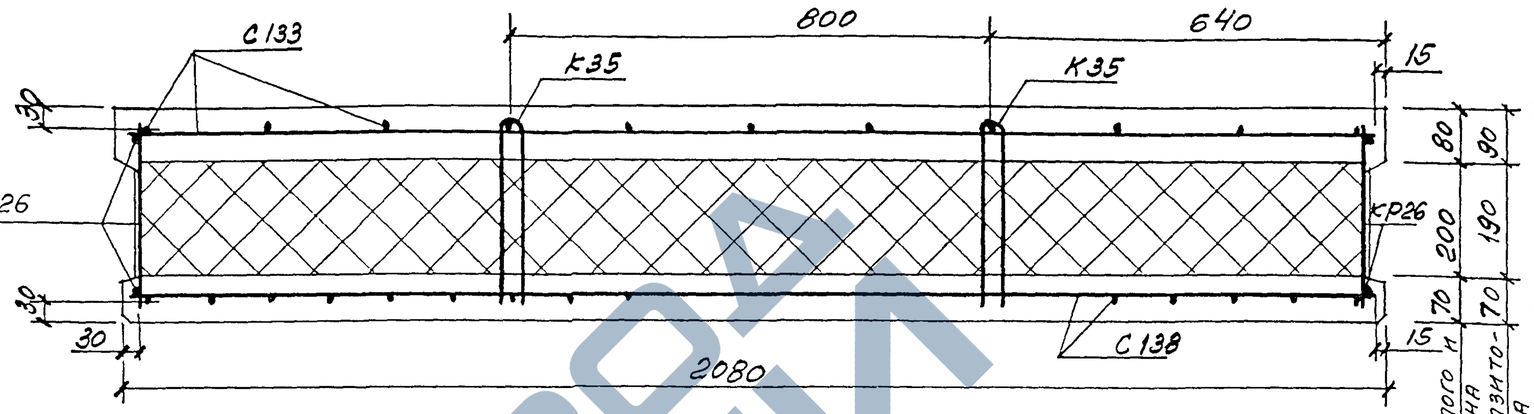

2-2

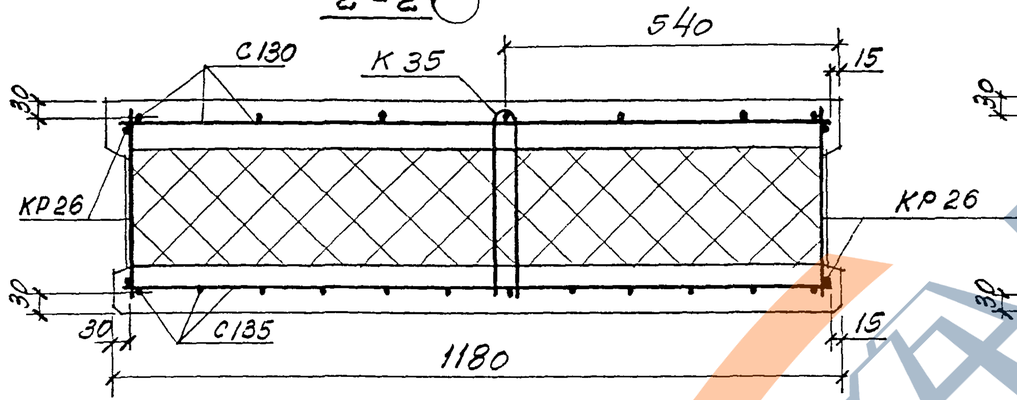

5-5

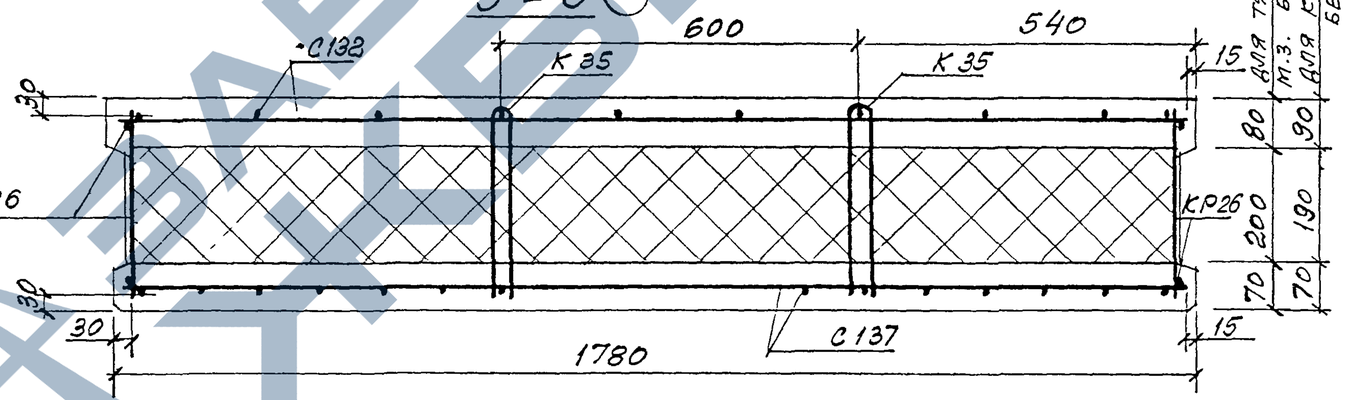

3-3

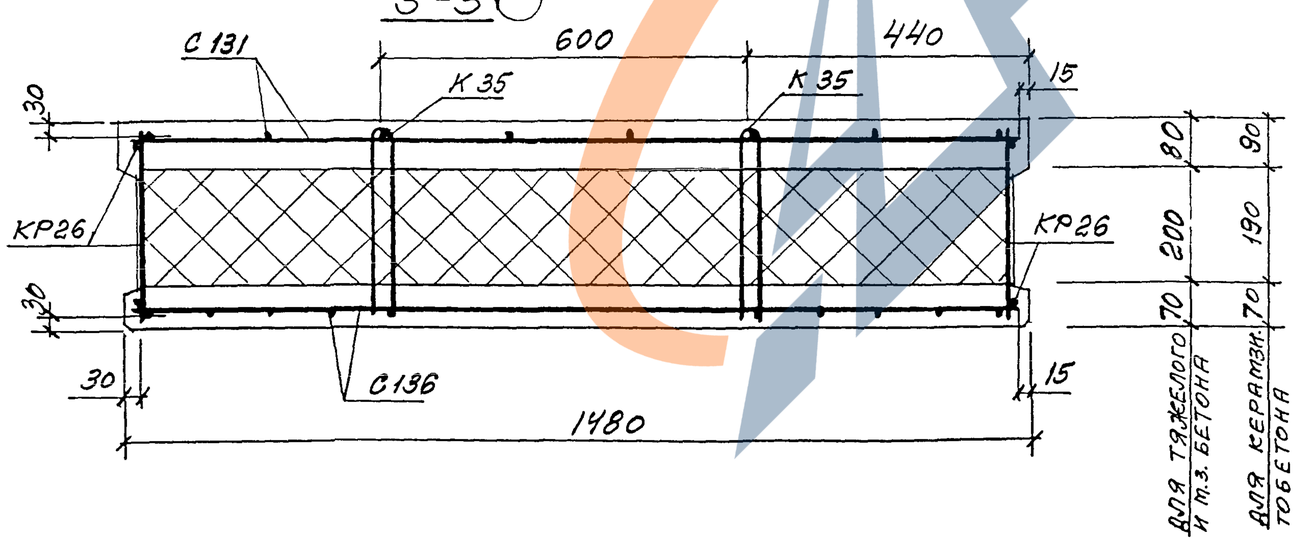

Изм	Кол.уч	Лист	№ док	Подпись	Дата	М25.13/98- 1.30	Лист 2

6 – 6

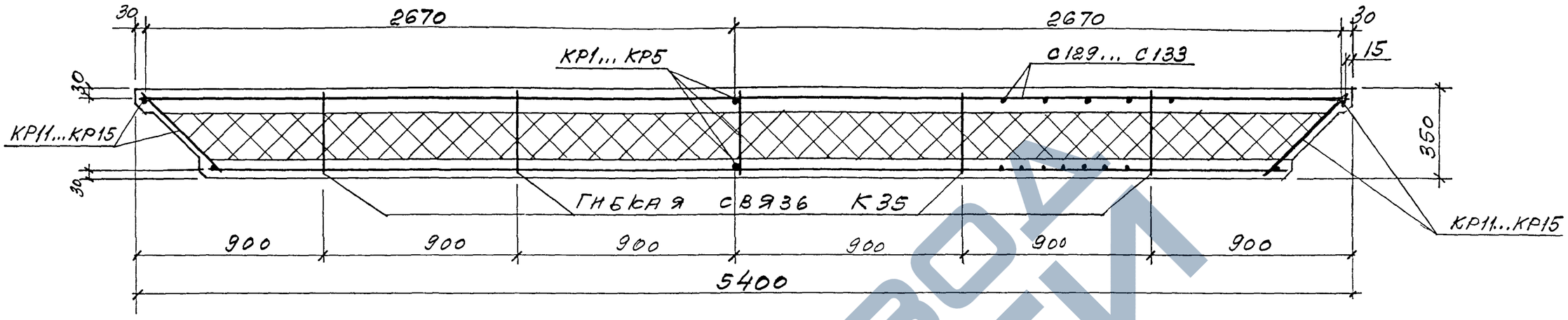

Марка панели	Спецификация арматурных изделий: Сетки										Каркасы											Гибкая связь	Петли для подъема			Ведомость расхода стали, кг: Арматура класса Вр-I, ГОСТ 6727-80		Арматура класса А-III, ГОСТ 5781-82			Арматура класса А-I, ГОСТ 5781-82		Итого
	С129	С130	С131	С132	С133	С134	С135	С136	С137	С138	КР1	КР2	КР3	КР4	КР5	КР11	КР12	КР13	КР14	КР15	КР26	К35	П3	П4	П5	ф5		ф8	ф10	ф12	ф14	ф16	
1ПСТ 54.9.35	1					1					1					2					2	4	2			23,21		12,44	0,4	2,26			38,31
1ПСТ 54.12.35		1					1					1					2				2	4	2			29,56		15,94	0,4	2,26			48,16
1ПСТ 54.15.35			1					1					1					2			2	8		2		36,21		19,08	0,4		3,4		59,09
1ПСТ 54.18.35				1					1					1					2		2	8		2		42,14		23,28	0,4		3,4		69,22
1ПСТ 54.21.35					1					1					1					2	2	8			2	48,7		25,48	0,4			4,8	79,38

ЗАВОД ЖБИ

Фасад

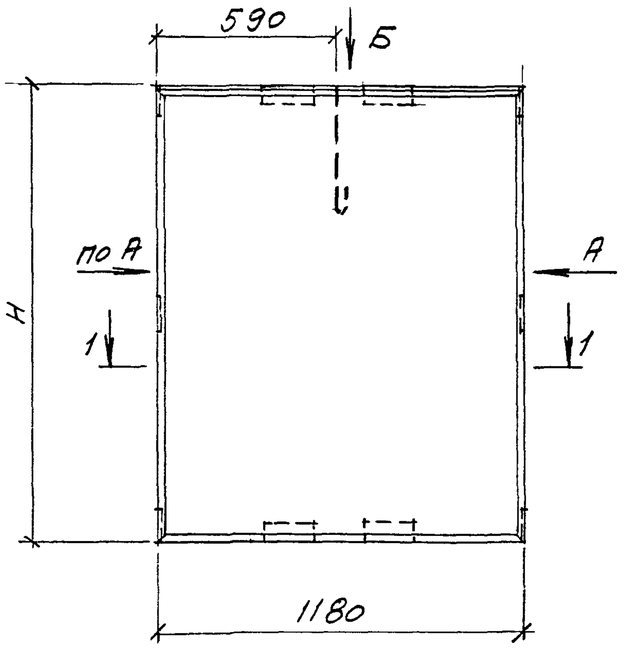

Вид А

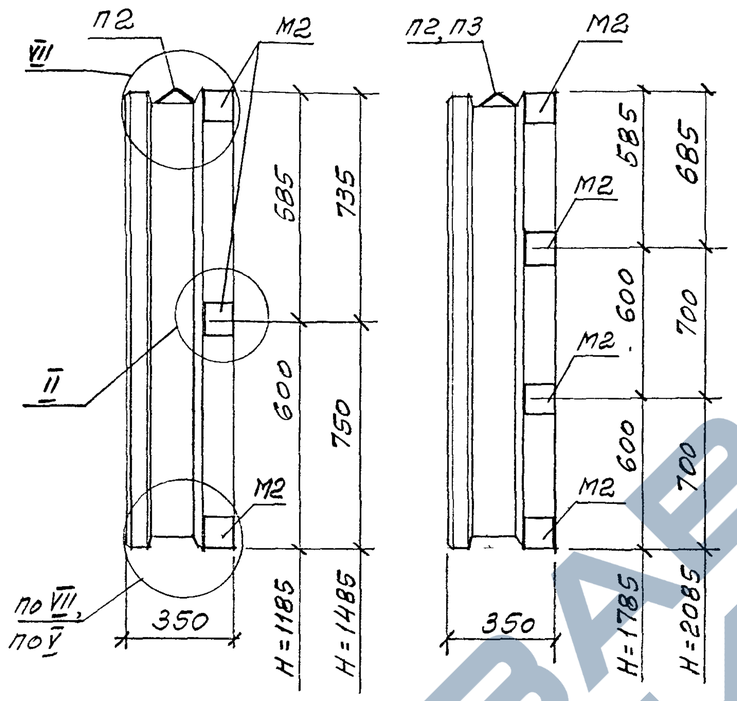

Схемы раскладки каркасов КР и гибких связей К35

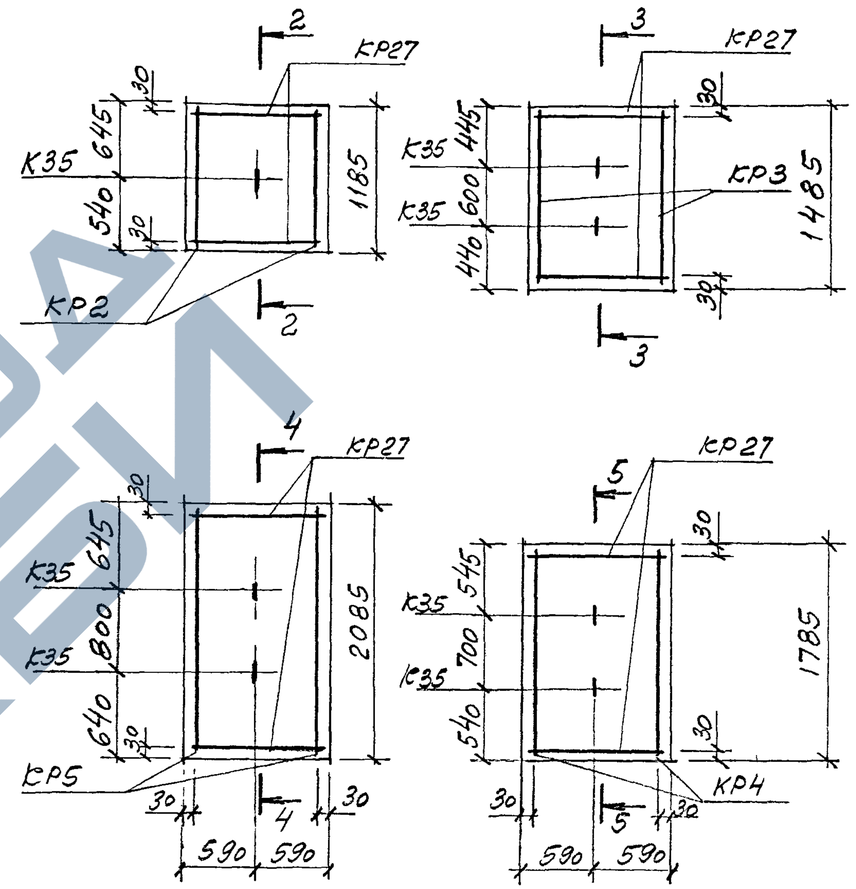

Вид Б

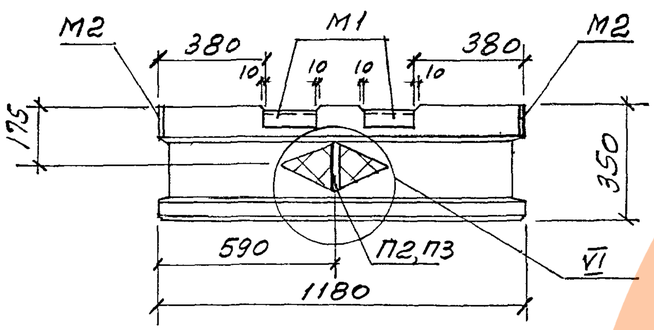

1-1

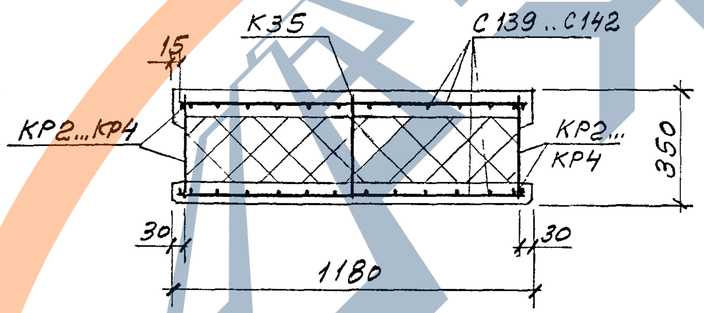

Расход материалов

Марка панели	Н, мм	Бетон* класса В20, м³	Цементно-песч. раствор М100, м³	Пенополистирол* М35, м³	Сталь, кг
2 ПСТ 12.12.3,5	1185	0,17 / 0,21	0,05	0,26 / 0,28	23,5
2 ПСТ 12.15.3,5	1485	0,22 / 0,26	0,06	0,33 / 0,35	26,8
2 ПСТ 12.18.3,5	1785	0,26 / 0,31	0,07	0,4 / 0,42	29,3
2 ПСТ 12.21.3,5	2085	0,31 / 0,37	0,09	0,47 / 0,49	32,7

* В числителе указан расход материала при наружных слоях – из керамзитобетона, в знаменателе – из тяжелого или мелкозернистого бетона.

Изм	Кол.уч	Лист	№ док	Подпись	Дата	М25.13/98 -1.31		
Зав отделом		Смилянский				Панели 2 ПСТ 12.12.3,5...; 2 ПСТ 12.15.3,5...; 2 ПСТ 12.18.3,5...; 2 ПСТ 12.21.3,5...	Стадия	Лист	Листов
Гл арх проекта		Гулеева					Р	1	2
Гл инж. проекта		Гадаева					АО ЦНИИПРОМЗДАНИЙ		
Н контр		Лукашевич							

https://zavodjbi.com/

2-2

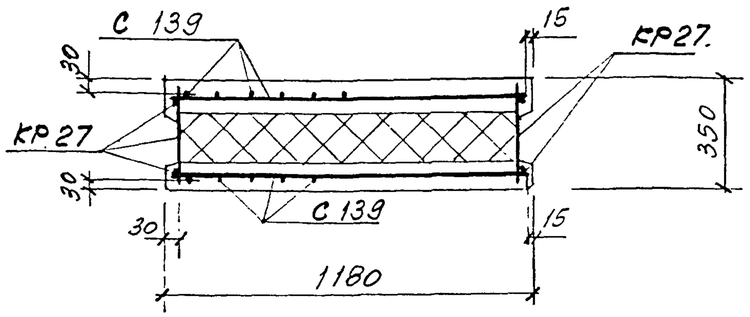

4-4

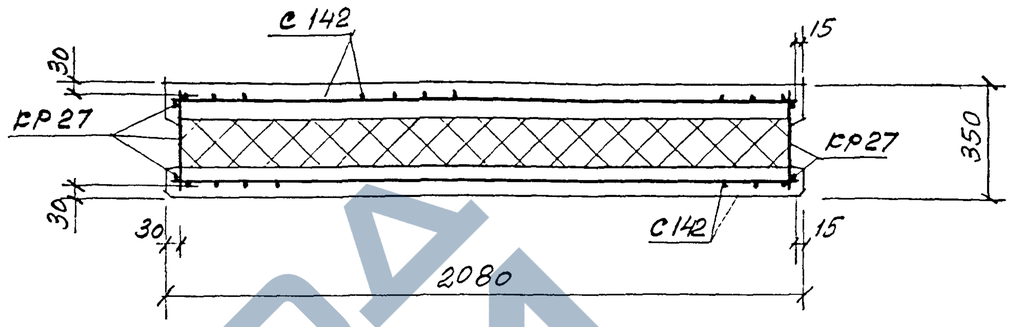

3-3

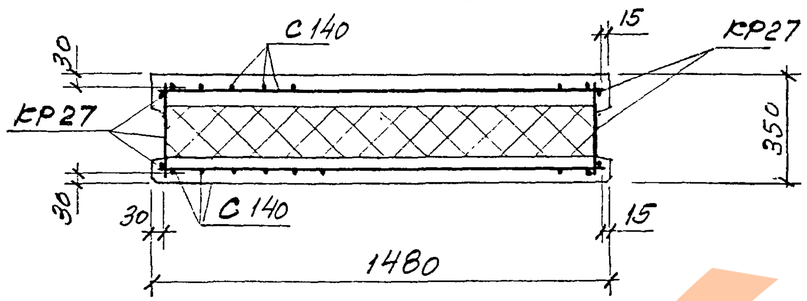

5-5

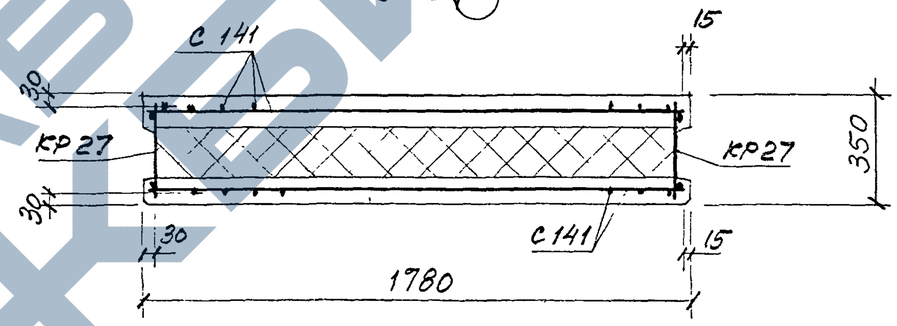

Марка панели	Спецификация арматурных и закладных изделий на панель														Ведомость расхода стали на панель, кг												
	Сетки				Каркасы					Гибкие связи	Петли для подъема		Закладные изделия		Изделия арматурные					Изделия закладные							
															Арматура класса									Прокат марки		Итого	Всего
															Вр-I		А-III		Итого	А-I		А-III		Ст3кп			
															ГОСТ 6727-80		ГОСТ 5781-82			ГОСТ 5781-82				ГОСТ 8509-93	ГОСТ 103-76		
	С139	С140	С141	С142	КР2	КР3	КР4	КР5	КР27	К35	П2	П3	М1	М2	ф5		ф8	ф10		ф10	ф12	ф8	ф10	L 63×6	100×8		
2ПСТ12.12.3,5	2				2				2	1	2		4	6	10,52		0,26		10,78	1,4		1,84	2,32	4,12	3,0	12,68	23,46
2ПСТ12.15.3,5		2				2			2	2	2		4	6	13,62		0,52		14,14	1,4		1,84	2,32	4,12	3,0	12,68	26,82
2ПСТ12.18.3,5			2				2		2	2	2		4	8	16,08		0,52		16,6	1,4		1,84	2,32	4,12	3,0	12,68	29,28
2ПСТ12.21.3,5				2				2	2	2		2	4	8	18,6		0,52		19,12		2,26	1,84	2,32	4,12	3,0	13,54	32,66

ЗАВОД ЖБИ

ФАСАД

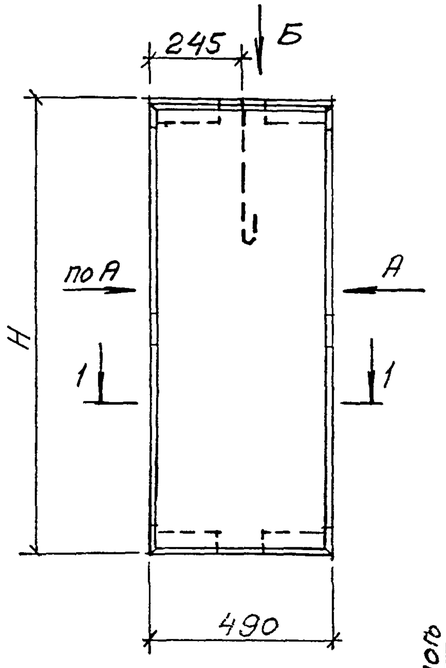

ВИД А

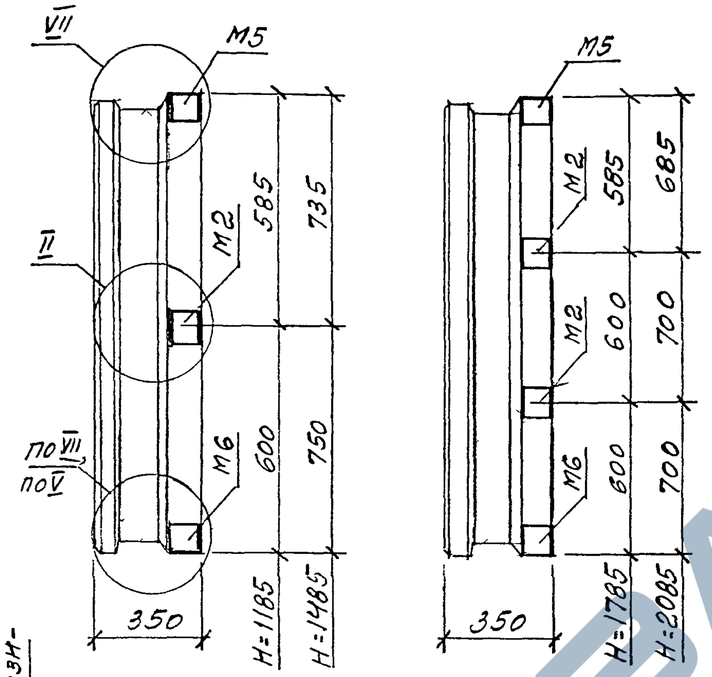

1 – 1

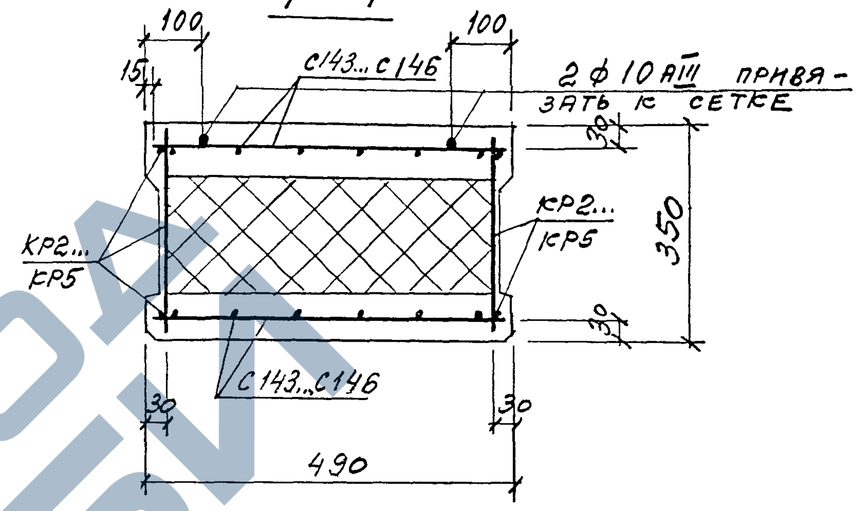

Схемы раскладки каркасов КР

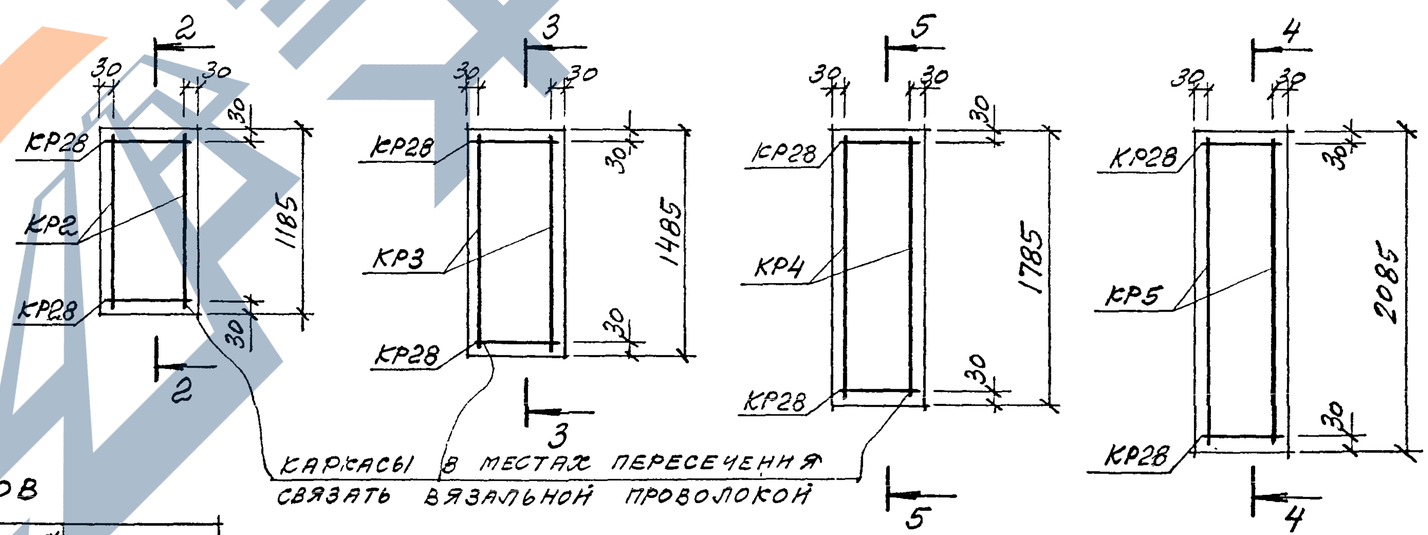

Каркасы в местах пересечения связать вязальной проволокой

Вид Б

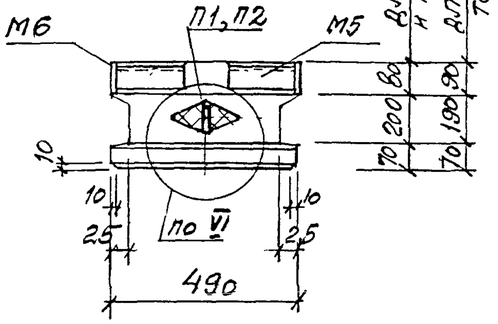

Расход материалов

Марка панели	Н, мм	Бетон* класса В20, м³	Цем.-песч. раствор М100, м³	Пенополистирол* М35, м³	Сталь, кг
2ПСТ5.12.3,5	1185	0,07/0,09	0,02	0,11/0,12	17,0
2ПСТ5.15.3,5	1485	0,09/0,11	0,025	0,14/0,15	18,7
2ПСТ5.18.3,5	1785	0,11/0,13	0,03	0,17/0,175	21,8
2ПСТ5.21.3,5	2085	0,13/0,15	0,035	0,19/0,2	23,3

* В числителе указан расход материала при наружных слоях – из керамзитобетона, в знаменателе – из тяжелого или мелкозернистого бетона

Изм	Кол.уч	Лист	№ док	Подпись	Дата
Зав. отделом.		Смиляński			
Гл. арх. проекта		Гусева			
Гл. инж. проекта		Гадаева			
Н. контр.		Лукашевич			

М25.13/98 -1.32

Панели
2 ПСТ 5.12.3,5...; 2 ПСТ 5.15.3,5...;
2 ПСТ 5.18.3,5...; 2 ПСТ 5.21.3,5...

Стадия	Лист	Листов
Р	1	2

АО ЦНИИПРОМЗДАНИЙ

https://zavodjbi.com/

2-2

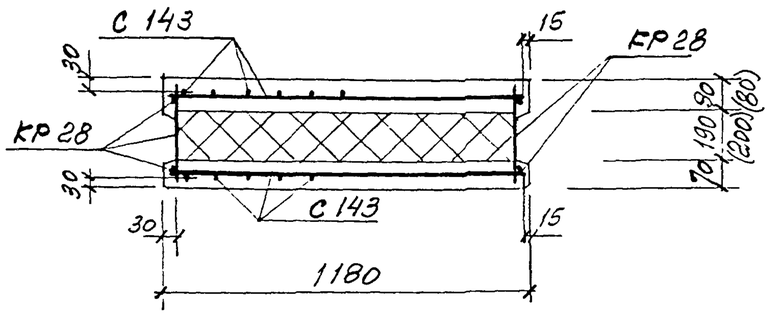

4-4

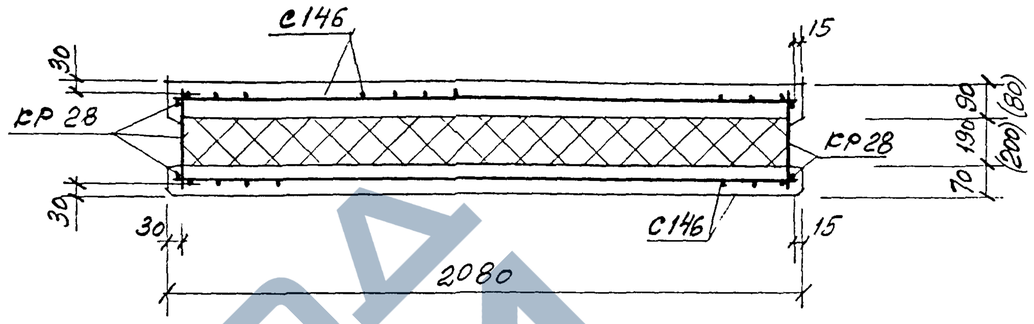

3-3

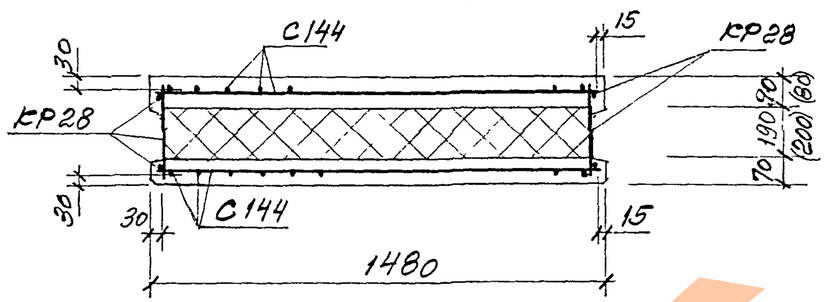

5-5

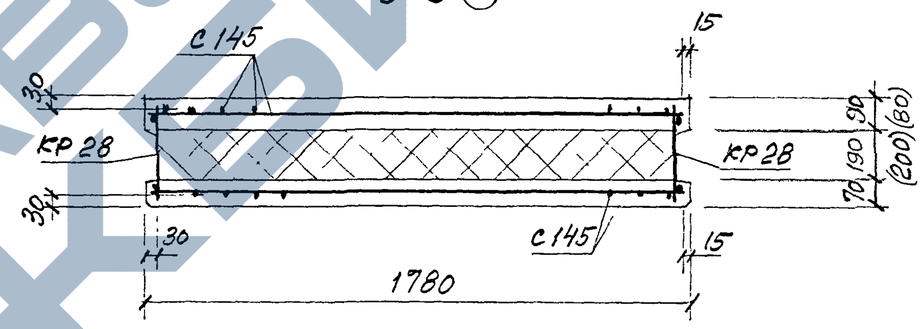

В скобках указаны размеры при наруженных слоях из тяжелого или мелкозернистого бетона

Марка панели	Спецификация арматурных и закладных изделий на панель															Ведомость расхода стали на панель, кг											
	Сетки				Каркасы					Отдельные стержни	Петли для подъема		Закладные изделия			Изделия арматурные					Изделия закладные						
																Арматура класса					Прокат марки						
																Вр-I		А-III		Итого	А-I		А-III		Ст 3 кп		Итого	Всего
																ГОСТ 6727-80		ГОСТ 5781-82			ГОСТ 5781-82				ГОСТ 8509-93	ГОСТ 103-76		
	С143	С144	С145	С146	КР2	КР3	КР4	КР5	КР28	Ф 10 А III	П1	П2	М2	М5	М6	Ф5		Ф8	Ф10		Ф8	Ф10	Ф8	Ф10	∠63×6	Б8		
2 ПСТ 5.12.3,5	2				2				2	2 ℓ=1150	1		2	2	2	5,32			1,42	6,74	0,41		1,84	0,84	4,6	2,6	10,29	17,03
2 ПСТ 5.15.3,5		2				2			2	2 ℓ=1450	1		2	2	2	6,62			1.78	8,40	0,41		1,84	0,84	4,6	2,6	10,29	18,69
2 ПСТ 5.18.3,5			2				2		2	2 ℓ=1750	1		4	2	2	7,68			2,16	9,84	0,41		1,84	1,48	4,6	3,6	11,93	21,77
2 ПСТ 5.21.3,5				2				2	2	2 ℓ=2050		1	4	2	2	8,8			2,52	11,32		0,7	1,84	1,48	4,6	3,6	11,93	23,25

Прямая марка

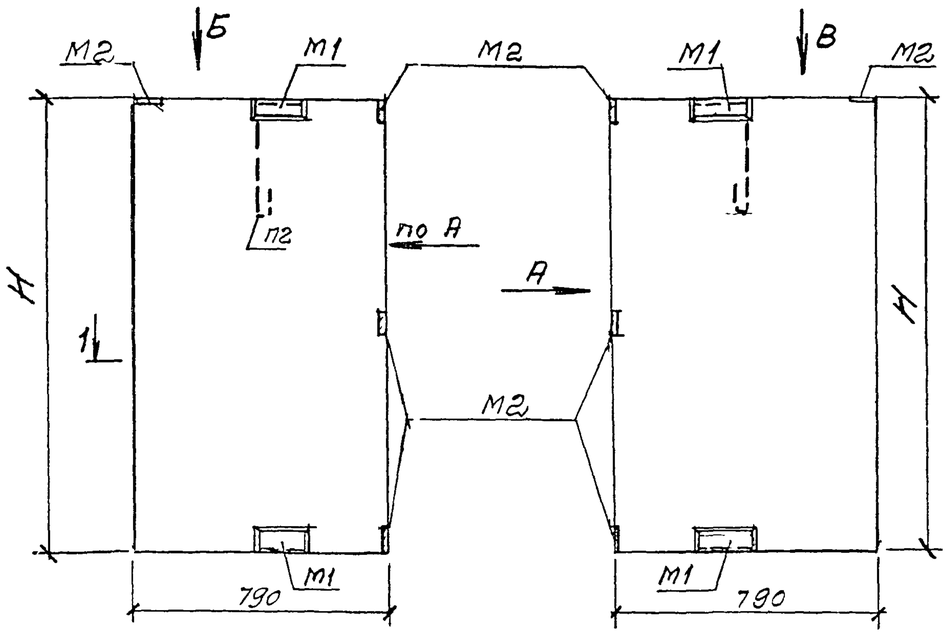

Обратная марка

Вид А

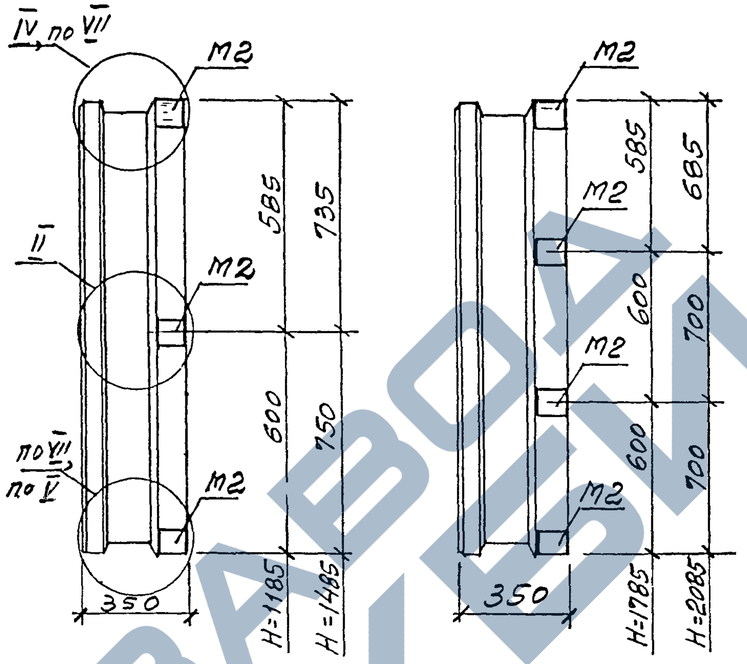

Схема раскладки каркасов КР

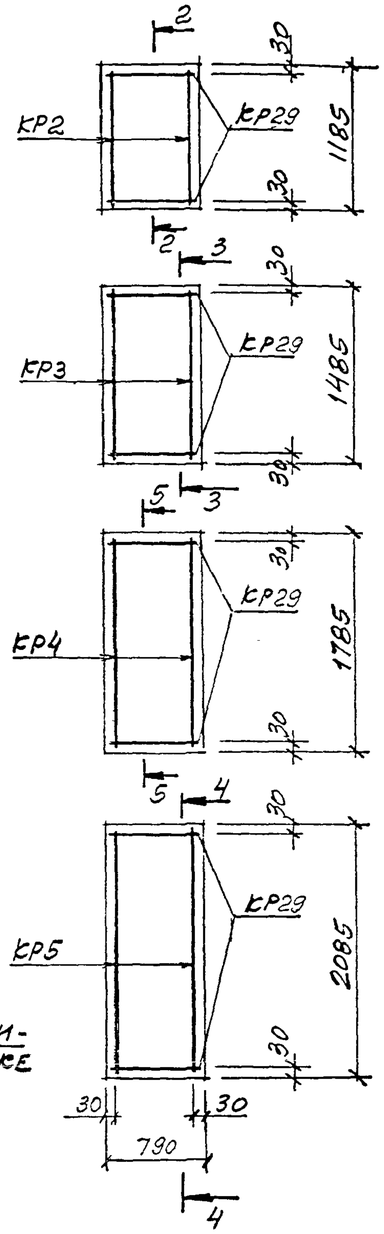

Вид Б

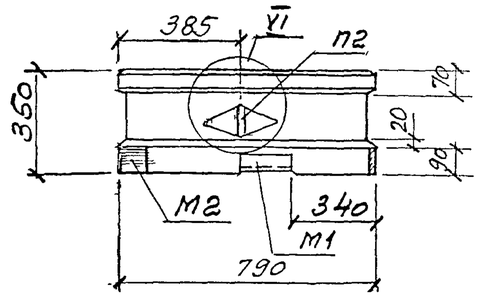

Вид В

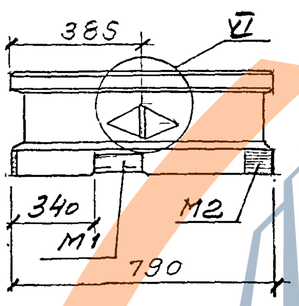

1-1

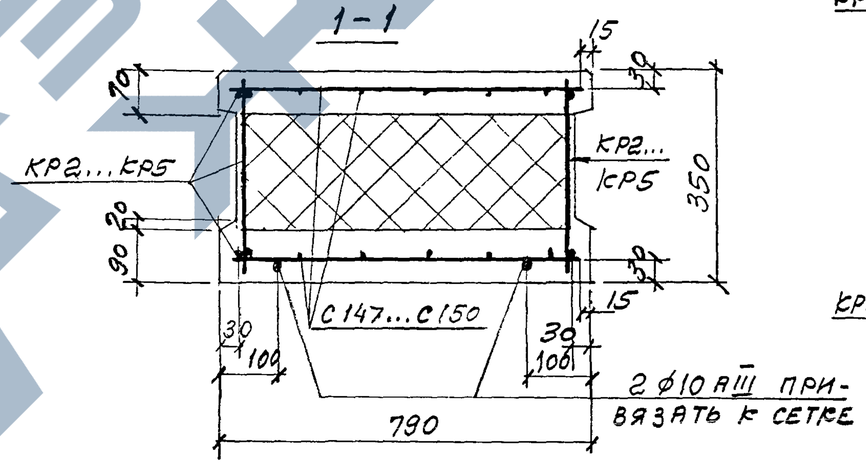

Расход материалов

Марка панели	Н, мм	Бетон* класса В20, м³	Цем.песч. раствор* М100, м³	Пенополистирол* М35, м³	Сталь, кг
2 ПСТ 8.12.3,5	1185	0,12 / 0,14	0,03	0,18 / 0,19	16,7
2 ПСТ 8.15.3,5	1485	0,15 / 0,18	0,04	0,22 / 0,23	18,8
2 ПСТ 8.18.3,5	1785	0,18 / 0,21	0,05	0,27 / 0,28	21,6
2 ПСТ 8.21.3,5	2085	0,21 / 0,25	0,06	0,31 / 0,33	23,9

*В числителе указан расход материала при наружных слоях – из керамзитобетона, в знаменателе – из тяжелого или мелкозернистого бетона

Изм	Кол.уч	Лист	№ док	Подпись	Дата
Зав. отделом.		Смилянский			
Гл. арх. проекта		Гусева			
Гл. инж. проекта		Гадаева			
Н. контр.		Лукашевич			

М25.13/98 – 1.33

Панели
2 ПСТ 8.12.3,5...; 2 ПСТ 8.15.3,5...;
2 ПСТ 8.18.3,5...; 2 ПСТ 8.21.3,5...

Стадия	Лист	Листов
Р	1	2

АО ЦНИИПРОМЗДАНИЙ

https://zavodjbi.com/

2-2

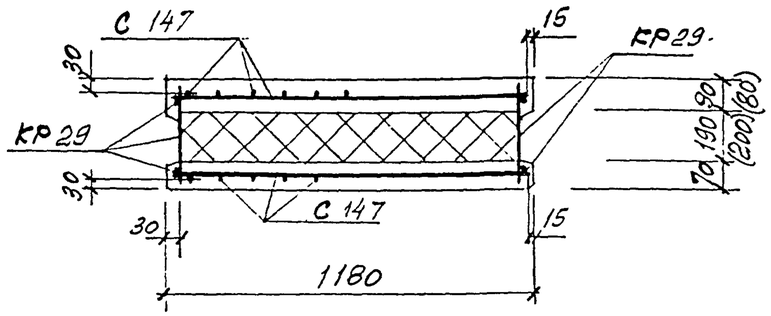

4-4

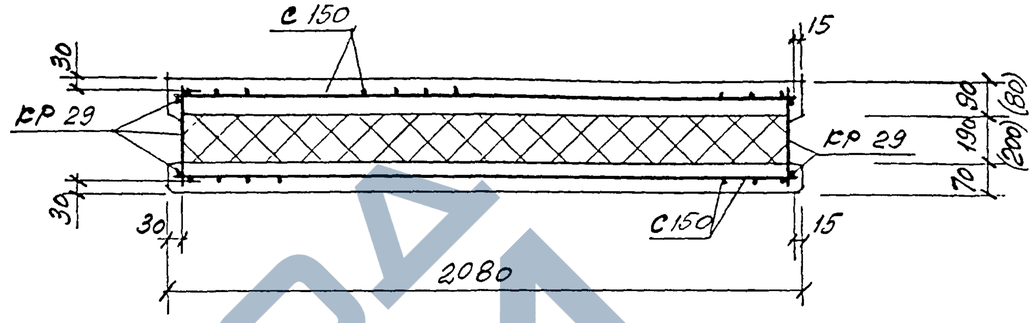

3-3

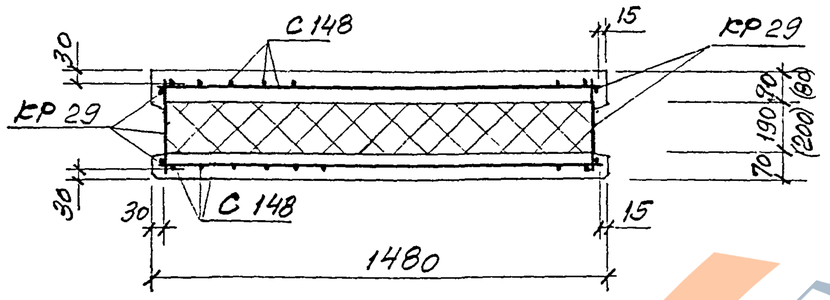

5-5

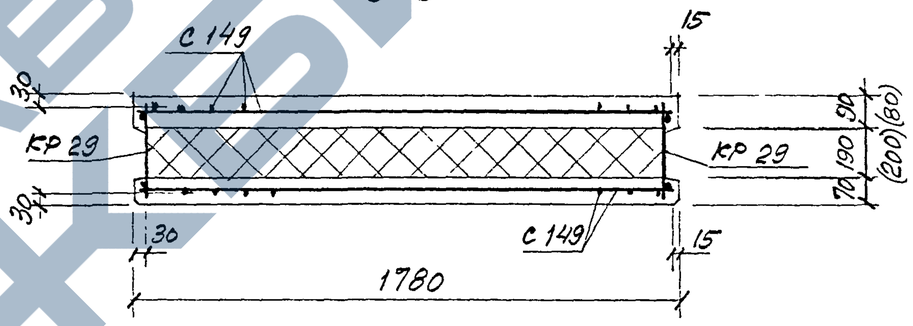

В скобках указаны размеры при наружных слоях из тяжелого или мелкозернистого бетона

Марка панели	Спецификация арматурных и закладных изделий на панель														Ведомость расхода стали на панель, кг											
	Сетки				Каркасы					Отдельные стержни	Петли для подъема		Закладные изделия		Изделия арматурные					Изделия закладные						Всего
															Арматура класса									Прокат марки		Итого	
															Вр-I		А-III		Итого	А-I		А-III		Ст 3 кп			
															ГОСТ 6727-80		ГОСТ 5781-82			ГОСТ 5781-82				ГОСТ 8509-93	ГОСТ 103-76		
	С 147	С148	С149	С150	КР2	КР3	КР4	КР5	КР29	ф10 АIII	П2		М1	М2	ф5		ф8	ф10		ф10		ф8	ф10	L63x6	δ8		
2 ПСТ 8.12.3,5	2				2				2	2 ℓ=1150	1		2	4	8,12			1,42	9,54	0,7		0,92	1,48	2,06	2,0	7,16	16,70
2 ПСТ 8.15.3,5		2				2			2	2 ℓ=1450	1		2	4	9,82			1,78	11,6	0,7		0,92	1,48	2,06	2,0	7,16	18,76
2 ПСТ 8.18.3,5			2				2		2	2 ℓ=1750	1		2	5	11,48			2,16	13,64	0,7		0,92	1,8	2,06	2,5	7,98	21,62
2 ПСТ 8.21.3,5				2				2	2	2 ℓ=2050	1		2	5	13,4			2,52	15,92	0,7		0,92	1,8	2,06	2,5	7,98	23,90

ЗАВОД ЖБИ

Прямая марка

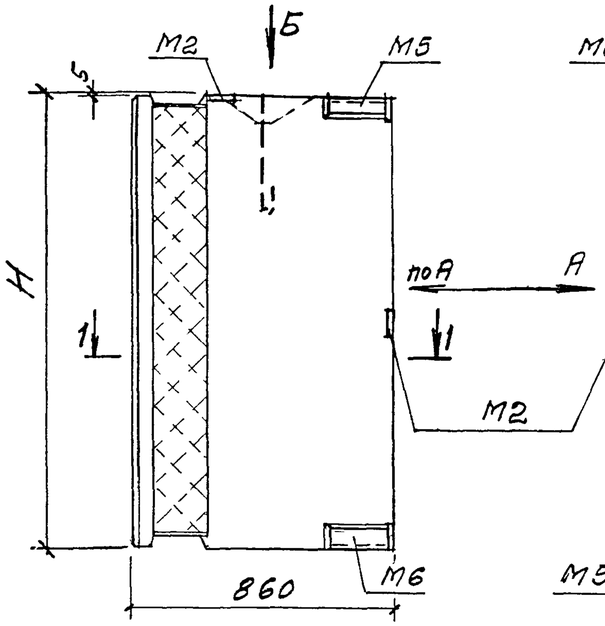

Обратная марка

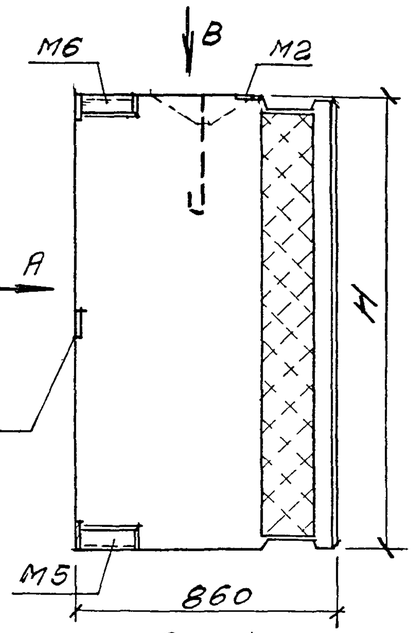

Вид А

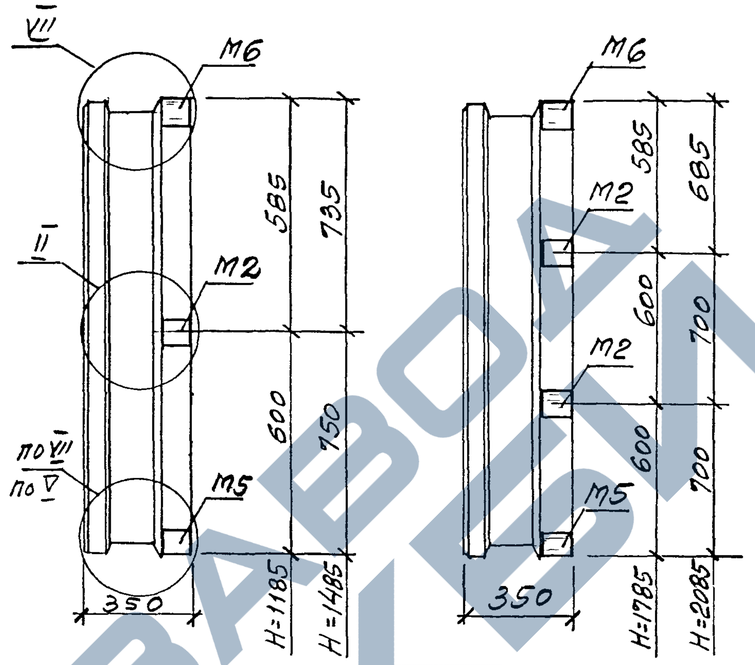

Схема раскладки каркасов КР

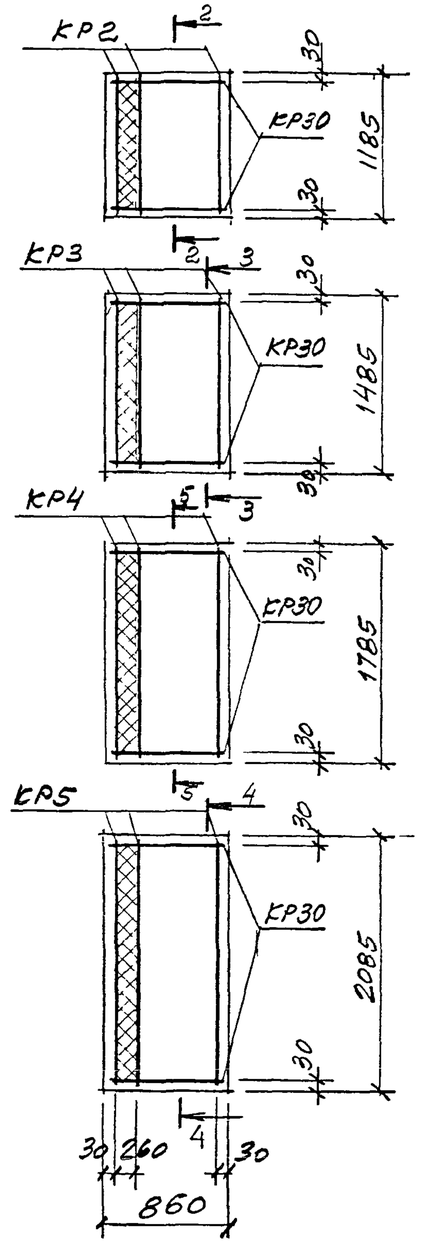

Вид Б

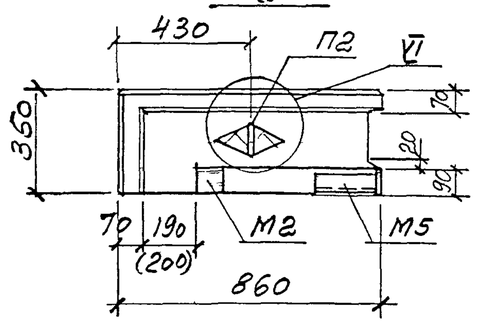

Вид В

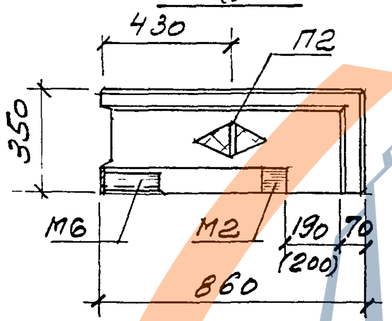

1–1

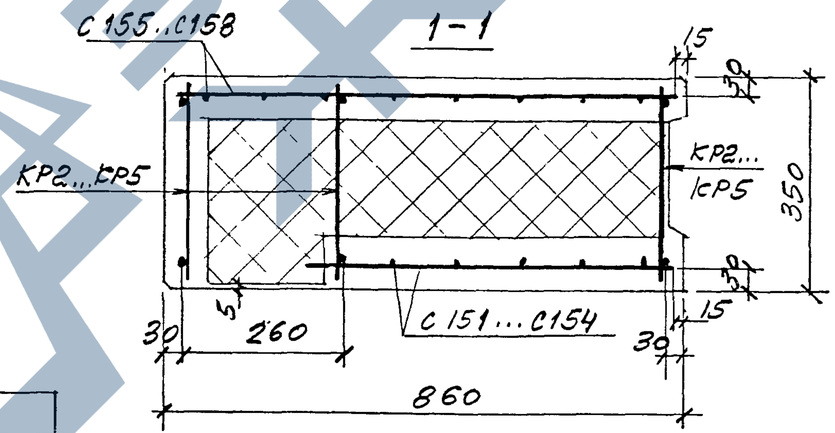

Расход материалов

Марка панели	Н, мм	Бетон* класса В20, м³	Цем.-песч. раствор* М100, м³	Пенополистирол* М35, м³	Сталь, кг
2 ПСТ 9.12.3,5	1185	0,13/0,15	0,03/—	0,19/0,2	14,8
2 ПСТ 9.15.3,5	1485	0,16/0,19	0,04/—	0,24/0,26	16,5
2 ПСТ 9.18.3,5	1785	0,19/0,23	0,05/—	0,29/0,31	19,3
2 ПСТ 9.21.3,5	2085	0,22/0,27	0,06/—	0,34/0,36	21,2

*В числителе указан расход материала при наружных слоях – из керамзитобетона, в знаменателе – из тяжелого или мелкозернистого бетона

Изм	Кол.уч	Лист	№ док	Подпись	Дата
Зав. отделом.		Смилянский			
Гл. арх. проекта		Гусева			
Гл. инж. проекта		Гадаева			
Н. контр		Лукашевич			

М25.13/98 -1.34

Угловые простеночные панели 2 ПСТ 9.12.3,5...; 2 ПСТ 9.15.3,5...; 2 ПСТ 9.18.3,5...; 2 ПСТ 9.21.3,5...

Стадия	Лист	Листов
Р	1	2

АО ЦНИИПРОМЗДАНИЙ

https://zavodjbi.com/

2-2

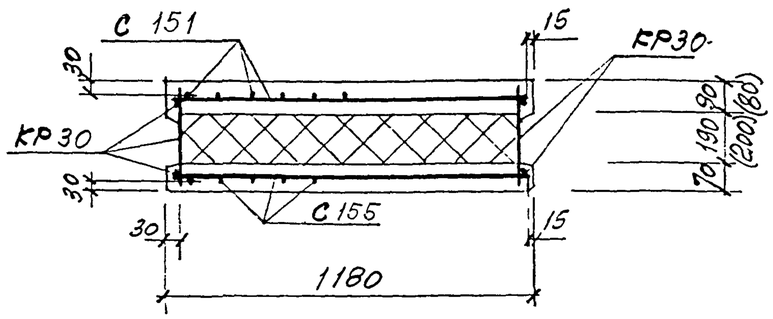

4-4

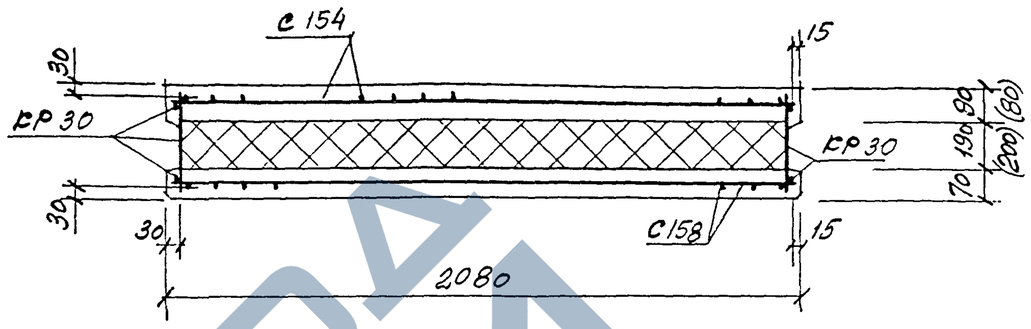

3-3

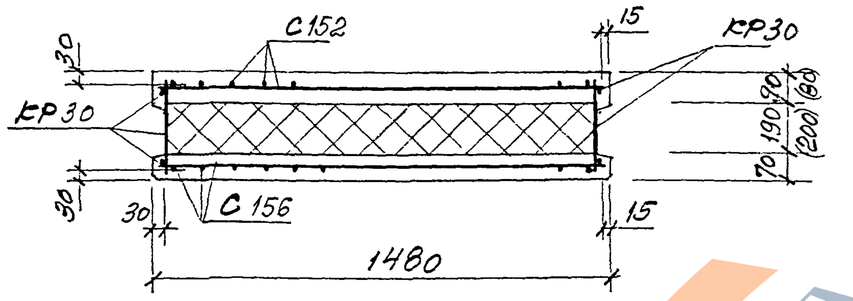

5-5

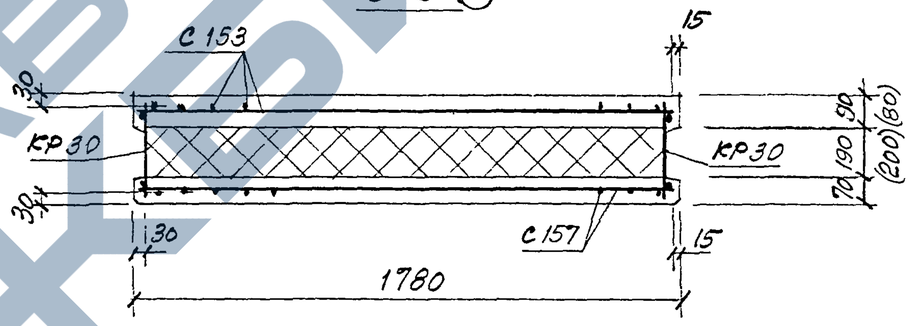

В скобках указаны размеры при наружных слоях из тяжелого или мелкозернистого бетона

Марка панели	Спецификация арматурных и закладных изделий на панель																		Ведомость расхода стали на панель, кг											
																			Изделия арматурные					Изделия закладные						Всего
	Сетки								Каркасы					Петли для подъема	Закладные изделия				Арматура класса					Прокат марки				Итого		
																			Вр-I		А-III		Итого	А-I		А-III		Ст 3 кп			
																			ГОСТ 6727-80		ГОСТ 5781-82			ГОСТ 5781-82				ГОСТ 8509-93	ГОСТ 103-76		
	С 151	С 152	С 153	С 154	С 155	С 156	С 157	С 158	КР2	КР3	КР4	КР5	КР 30	П2	М2	М5	М6		ф5		ф8			ф10		ф8	ф10	L63 x 6	δ8		
2ПСТ9.12.3,5	1				1				3				2	1	2	1	1		8,28				8,28	0,7		0,92	0,84	2,3	1,8	6,56	14,84
2ПСТ9.15.3,5		1				1				3			2	1	2	1	1		9,93				9,93	0,7		0,92	0,84	2,3	1,8	6,56	16,49
2ПСТ9.18.3,5			1				1				3		2	1	3	1	1		11,92				11,92	0,7		0,92	1,16	2,3	2,3	7,38	19,3
2ПСТ9.21.3,5				1				1				3	2	1	3	1	1		13,8				13,8	0,7		0,92	1,16	2,3	2,3	7,38	21,18

https://zavodjbi.com/

Прямая марка

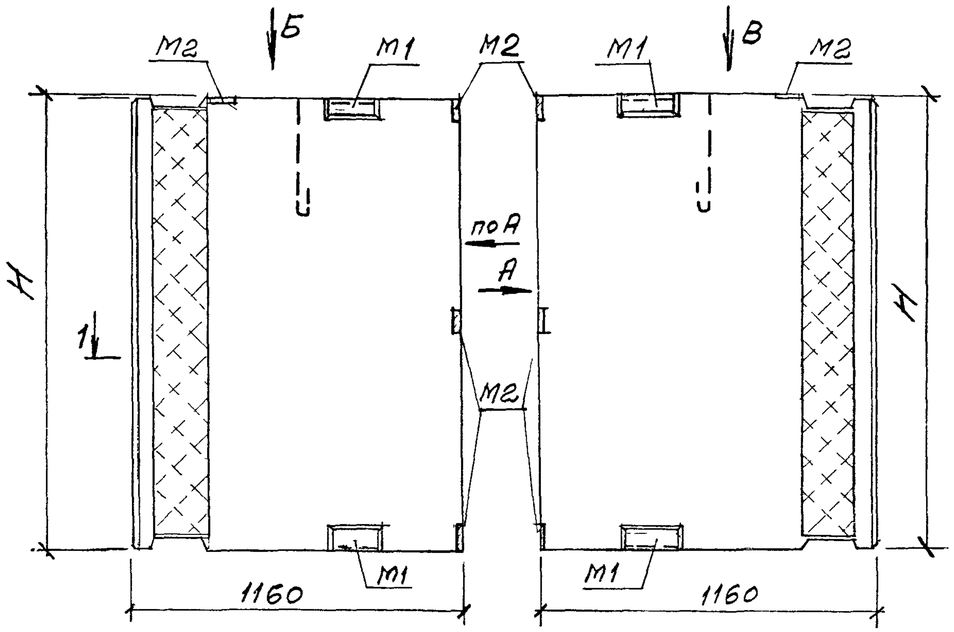

Обратная марка

Вид А

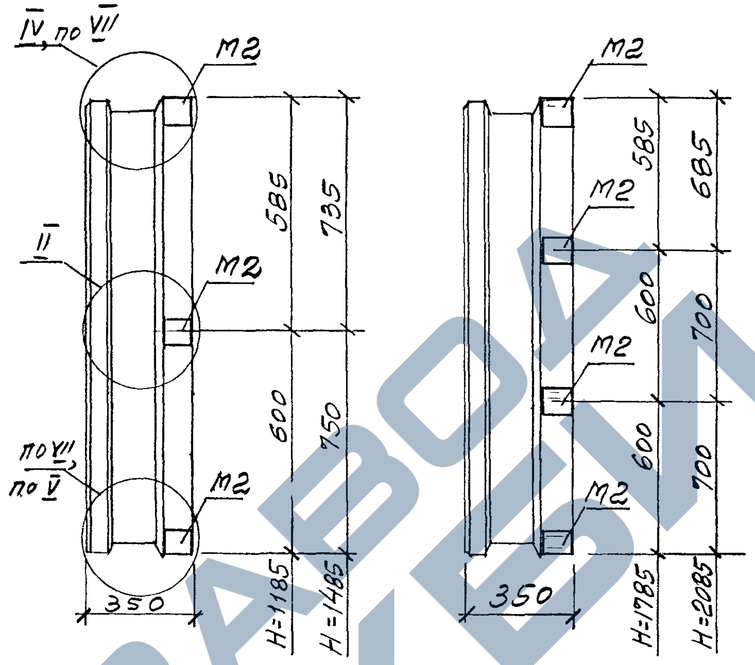

Схема раскладки каркасов КР

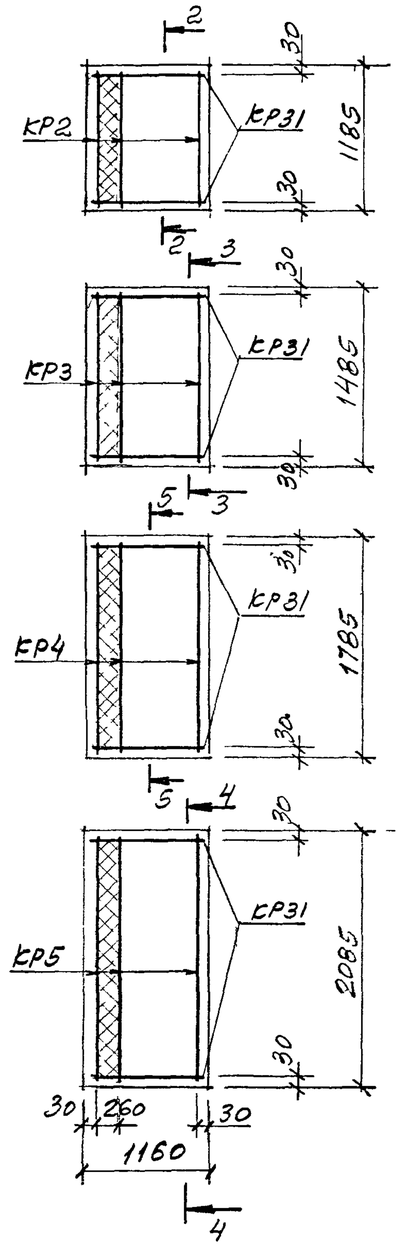

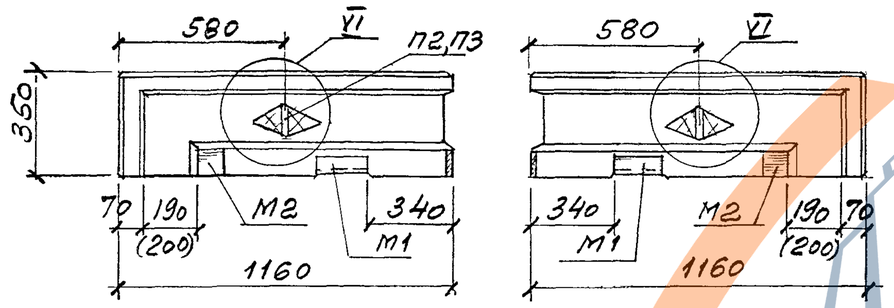

1-1

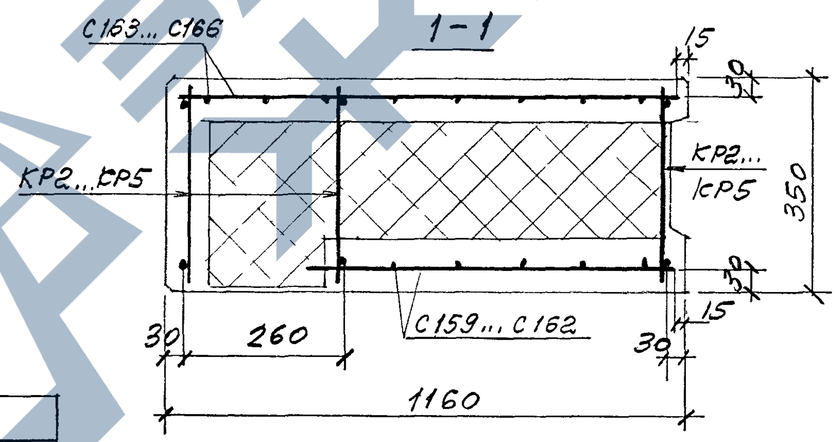

Расход материалов

Марка панели	Н, мм	Бетон* класса В20, м³	Цем. песч. раствор* М100, м³	Пенополистирол* М35, м³	Сталь, кг
2 ПСТ 11.12.3,5	1185	0,17 / 0,21	0,05	0,26 / 0,27	17,6
2 ПСТ 11.15.3,5	1485	0,21 / 0,26	0,06	0,33 / 0,34	20,0
2 ПСТ 11.18.3,5	1785	0,26 / 0,31	0,07	0,39 / 0,41	21,8
2 ПСТ 11.21.3,5	2085	0,3 / 0,36	0,08	0,46 / 0,48	25,8

*В числителе указан расход материала при наружных слоях – из керамзитобетона, в знаменателе – из тяжелого или мелкозернистого бетона

Изм	Кол уч	Лист	№ док	Подпись	Дата
Зав отделом		Смилянский			
Гл. арх. проекта		Гусева			
Гл. инж. проекта		Гадаева			
Н контр		Лукашевич			

М25.13/98 – 1.35

Угловые простеночные панели
2 ПСТ 11.12.3,5...; 2 ПСТ 11.15.3,5...;
2 ПСТ 11.18.3,5...; 2 ПСТ 11.21.3,5...

Стадия	Лист	Листов
Р	1	2

АО ЦНИИПРОМЗДАНИЙ

https://zavodjbi.com/

2-2

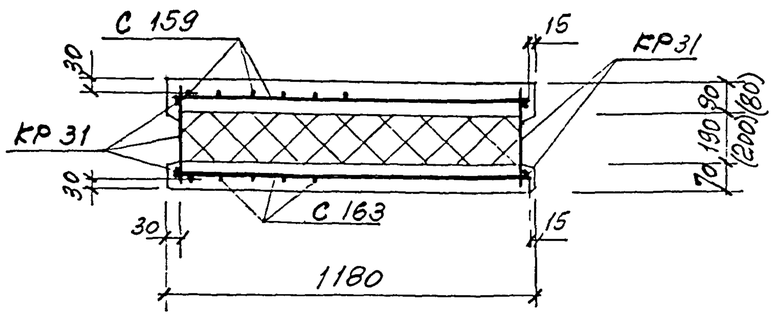

4-4

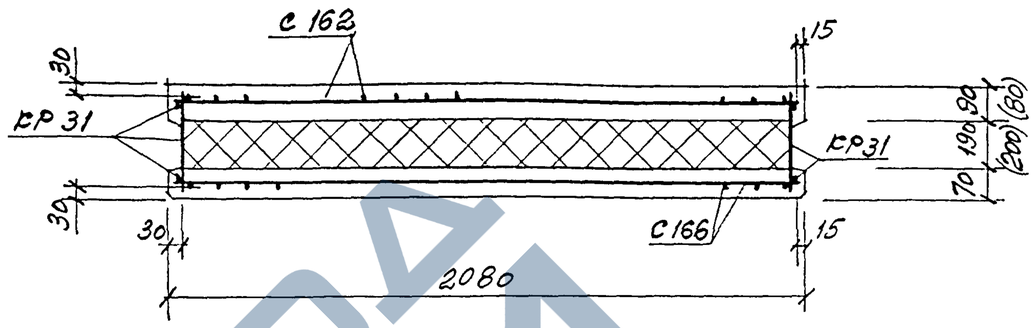

3-3

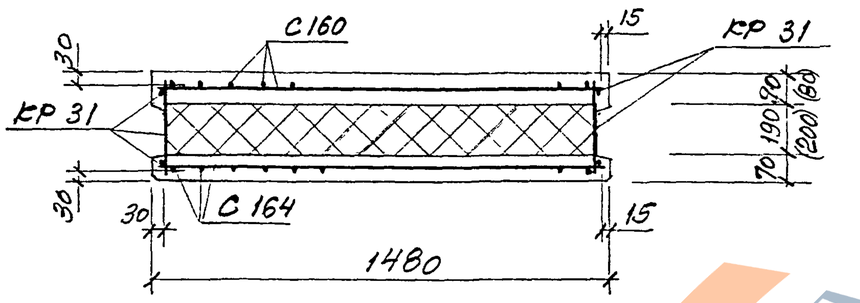

5-5

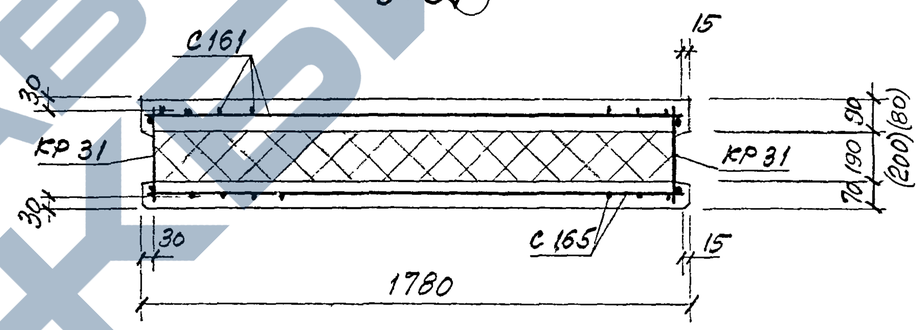

В скобках указаны размеры при наружных слоях из тяжелого или мелкозернистого бетона

Марка панели	Спецификация арматурных и закладных изделий на панель																		Ведомость расхода стали на панель, кг												
																			Изделия арматурные					Изделия закладные							
	Сетки								Каркасы					Гибкие связи	Петли для подъема		Закладные изделия		Арматура класса								Прокат марки		Итого	Всего
																			Вр-I		А-III		Итого	А-I		А-III		Ст 3 кп			
																			ГОСТ 6727-80		ГОСТ 5781-82			ГОСТ 5781-82				ГОСТ 8509-93	ГОСТ 103-76		
	С 159	С 160	С 161	С 162	С 163	С 164	С 165	С 166	КР2	КР3	КР4	КР5	КР31	К35	П2	П3	М1	М2	ф5		ф8			ф10	ф12	ф8	ф10	∠63×6	б8		
2 ПСТ 11.12.3,5	1				1				3				2	–	1		2	4	10,48				10,48	0,7		0,92	1,48	2,06	2,0	7,16	17,64
2 ПСТ 11.15.3,5		1				1				3			2	–	1		2	4	12,83				12,83	0,7		0,92	1,48	2,06	2,0	7,16	19,99
2 ПСТ 11.18.3,5			1				1				3		2	–	1		2	5	13,82				13,82	0,7		0,92	1,8	2,06	2,5	7,98	21,80
2 ПСТ 11.21.3,5				1				1				3	2	–		1	2	5	17,40				17,40		1,13	0,92	1,8	2,06	2,5	8,41	25,81

ЗАВОД ЖБИ

Прямая марка

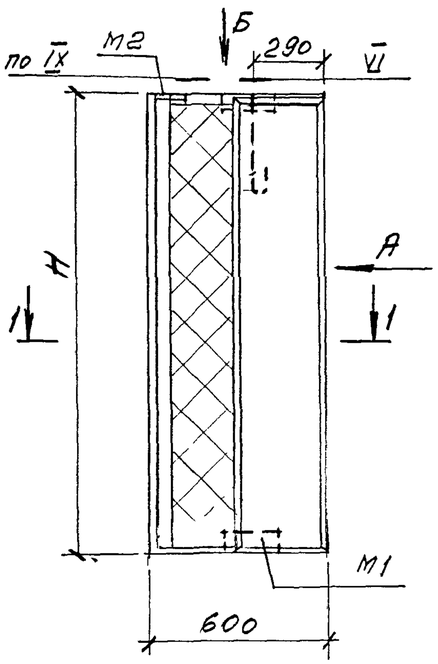

Обратная марка

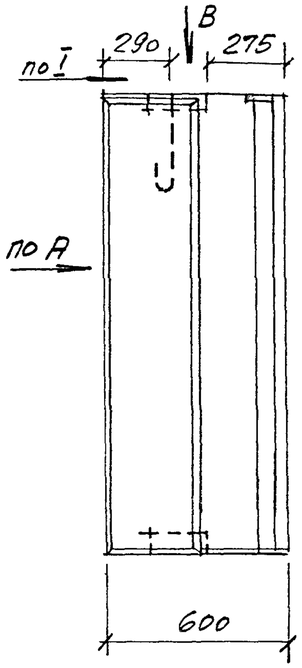

Вид А

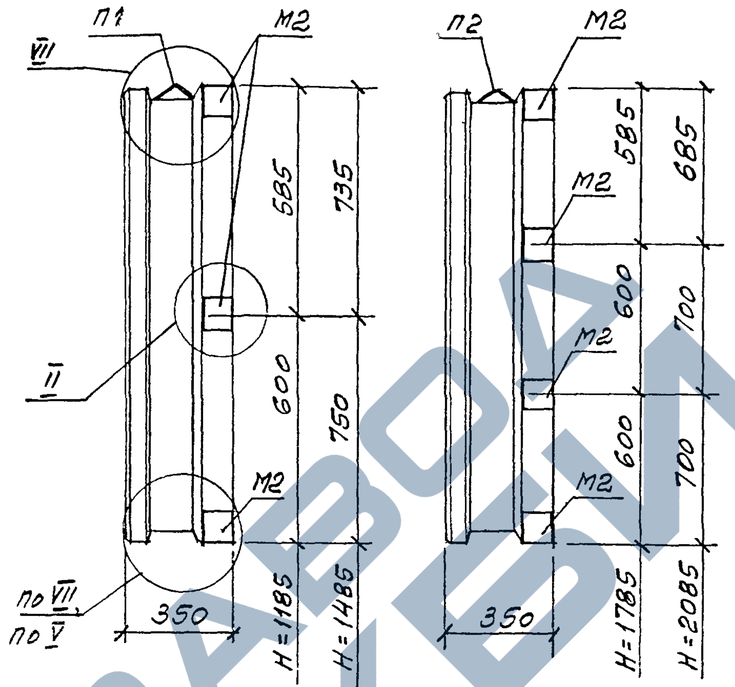

Схема раскладки каркасов КР

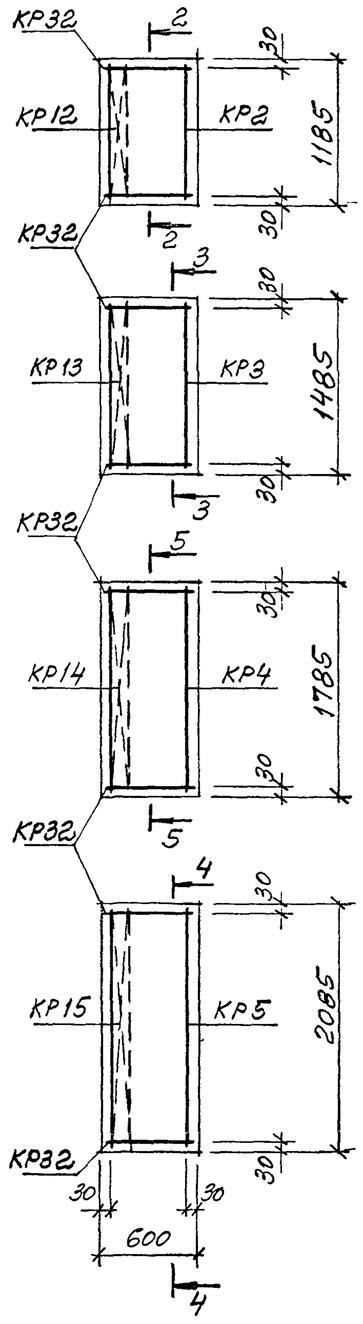

Вид Б

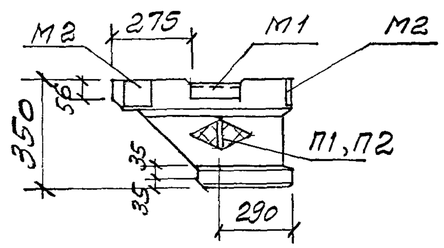

Вид В

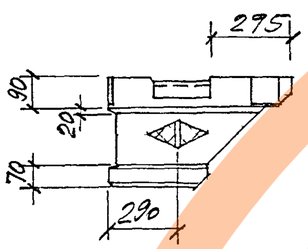

1-1

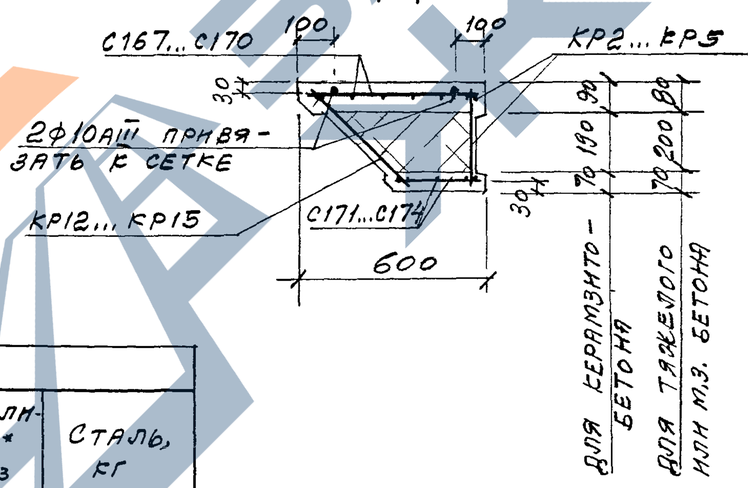

Расход материалов

Марка панели	Н, мм	Бетон* класса В20, м³	Цем. песч. раствор* М100, м³	Пенополистирол* М35, м³	Сталь, кг
1 ПСТ 6.12.3,5	1185	0,07 / 0,08	0,02	0,13 / 0,14	13,9
1 ПСТ 6.15.3,5	1485	0,08 / 0,10	0,025	0,17 / 0,18	15,5
1 ПСТ 6.18.3,5	1785	0,1 / 0,12	0,03	0,2 / 0,21	17,7
1 ПСТ 6.21.3,5	2085	0,12 / 0,14	0,035	0,23 / 0,25	19,3

*В числителе указан расход материала при наружных слоях – из керамзитобетона, в знаменателе – из тяжелого или мелкозернистого бетона

Изм	Кол уч	Лист	№ док	Подпись	Дата
Зав отделом		Смилянский			
Гл. арх. проекта		Гузеева			
Гл инж. проекта		Гадаева			
Н контр		Лукашевич			

М25.13/98 – 1.36

Простеночные панели для внутреннего угла 1 ПСТ 6.12.3,5...; 1 ПСТ 6.15.3,5...; 1 ПСТ 6.18.3,5...; 1 ПСТ 6.21.3,5...

Стадия	Лист	Листов
Р	1	

АО ЦНИИПРОМЗДАНИЙ

https://zavodjbi.com/

2-2

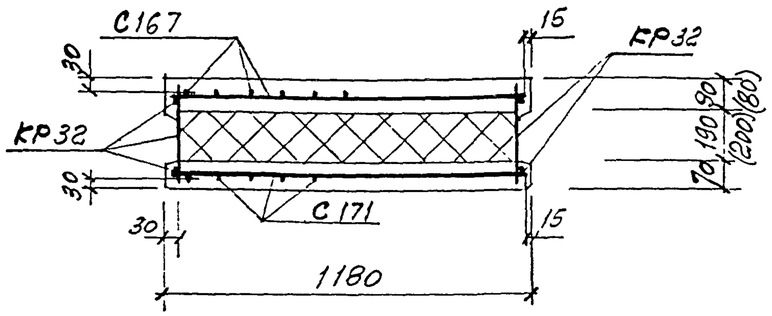

4-4

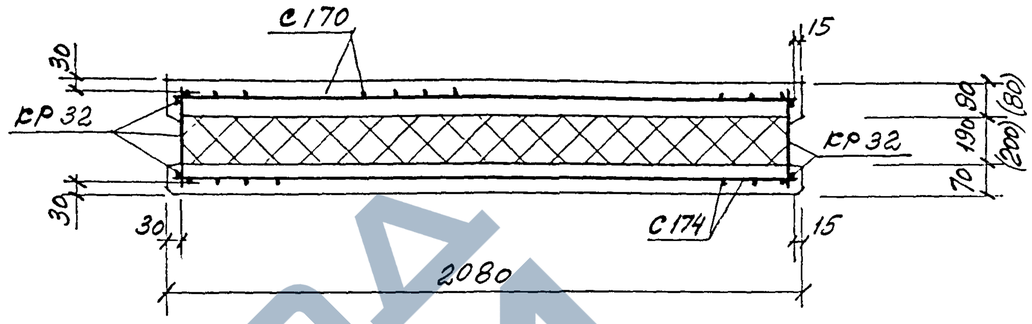

3-3

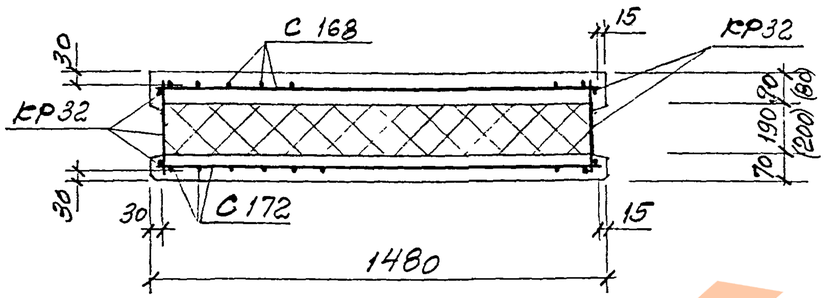

5-5

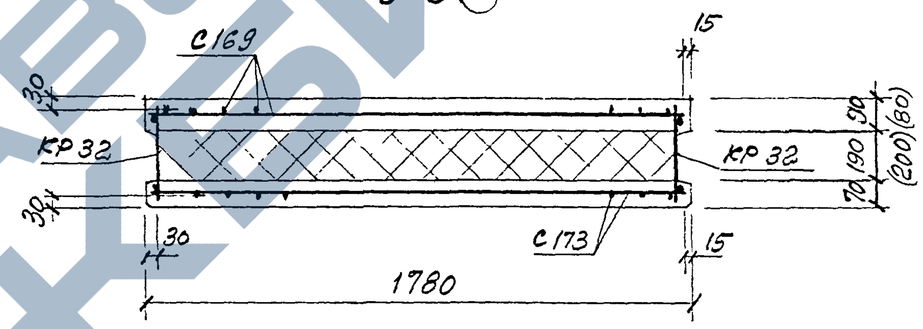

В скобках указаны размеры при наружных слоях из тяжелого или мелкозернистого бетона

Марка панели	Спецификация арматурных и закладных изделий на панель														Ведомость расхода стали на панель, кг											
															Изделия арматурные					Изделия закладные						
	Сетки				Каркасы					Отдельные стержни	Петли для подъема		Закладные изделия		Арматура класса									Прокат марки		Итого	Всего
															Вр-I		А-III		Итого	А-I		А-III		Ст3кп			
															ГОСТ 6727-80		ГОСТ 5781-82			ГОСТ 5781-82				ГОСТ 8509-93	ГОСТ 103-76		
	С167	С168	С169	С170	КР12	КР13	КР14	КР15																			
	С171	С172	С173	С174	КР2	КР3	КР4	КР5	КР32	ф10АIII	П1	П2	М1	М2	ф5		ф8	ф10		ф8	ф10	ф8	ф10	∠63×6	δ8		
1ПСТ6.12.3,5	1/1				1/1				2	2 ℓ=1150	1		2	4	5,16			1,42	6,58	0,41		1,33	1,48	2,06	2,0	7,28	13,86
1ПСТ6.15.3,5		1/1				1/1			2	2 ℓ=1450	1		2	4	6,41			1,78	8,19	0,41		1,33	1,48	2,06	2,0	7,28	15,47
1ПСТ6.18.3,5			1/1				1/1		2	2 ℓ=1750		1	2	5	7,54			2,16	9,70		0,7	0,92	1,80	2,06	2,5	7,98	17,68
1ПСТ6.21.3,5				1/1				1/1	2	2 ℓ=2050		1	2	5	8,8			2,52	11,32		0,7	0,92	1,80	2,06	2,5	7,98	19,30

ЗАВОД ЖБИ

Фасад

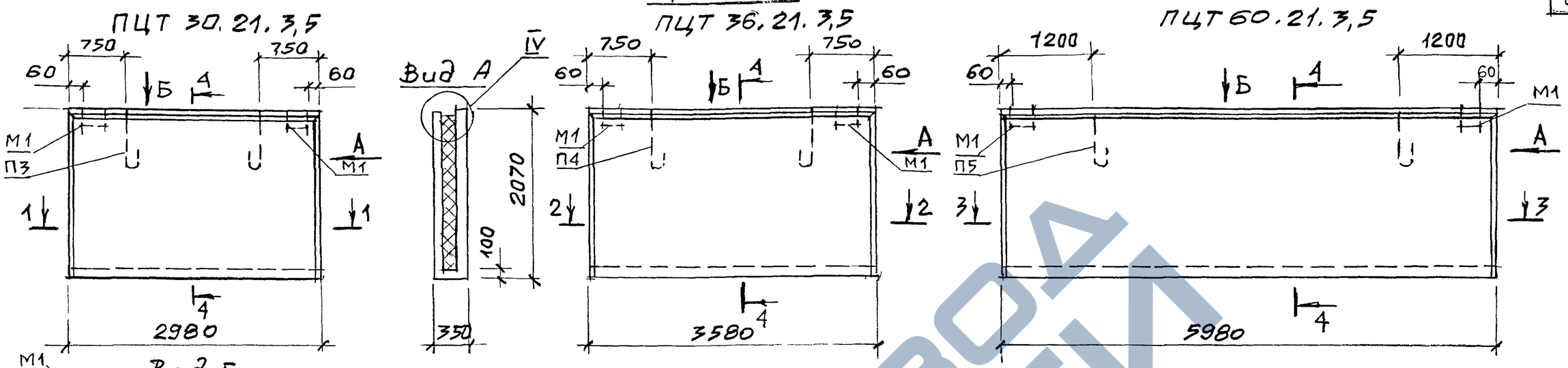

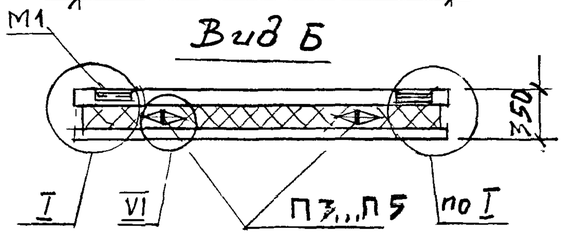

Схемы раскладки каркасов КР и гибких связей К35

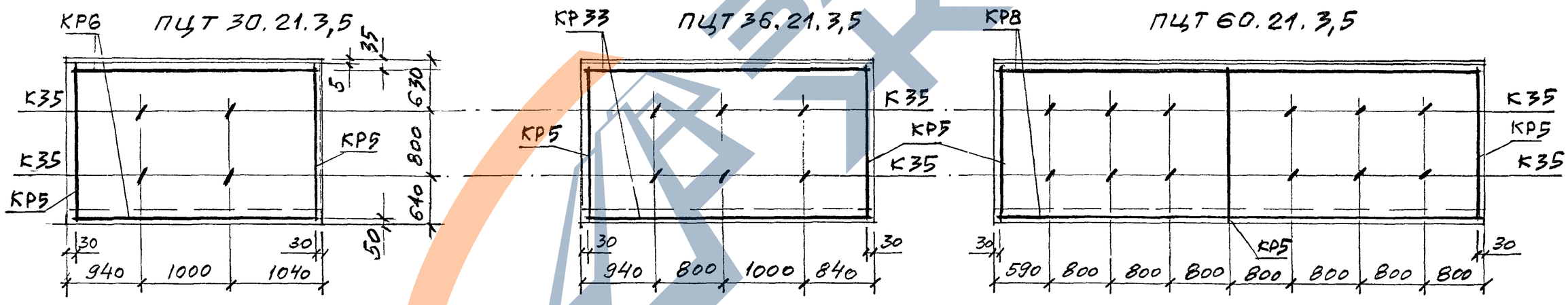

Каркасы в местах пересечения связать вязальной проволокой

Расход материалов

Марка панели	Бетон* класса В20, м³	Цементно-песч. раствор М100, м³	Пенополистирол* М35, м³	Сталь, кг
ПЦТ 30.21.3,5	0,83 / 0,99	0,22	1,11 / 1,17	41,2
ПЦТ 36.21.3,5	0,98 / 1,18	0,26	1,34 / 1,41	48,9
ПЦТ 60.21.3,5	1,66 / 1,98	0,43	2,24 / 2,36	94,3

* В числителе указан расход материала при наружных слоях из керамзитобетона, в знаменателе – из тяжелого или мелкозернистого бетона

Изм	Кол.уч	Лист	№ док	Подпись	Дата	М25.13/98 – 1.37		
Зав отделом		Смилинский				Цокольные панели ПЦТ 30.21.3,5; ПЦТ 36.21.3,5; ПЦТ 60.21.3,5	Стадия	Лист	Листов
Гл. арх. проекта		Гулеева					Р	1	3
Гл. инж. проекта		Гадаева					АО ЦНИИПРОМЗДАНИЙ		
Н. контр.		Лукашевич							

https://zavodjbi.com/

1 – 1

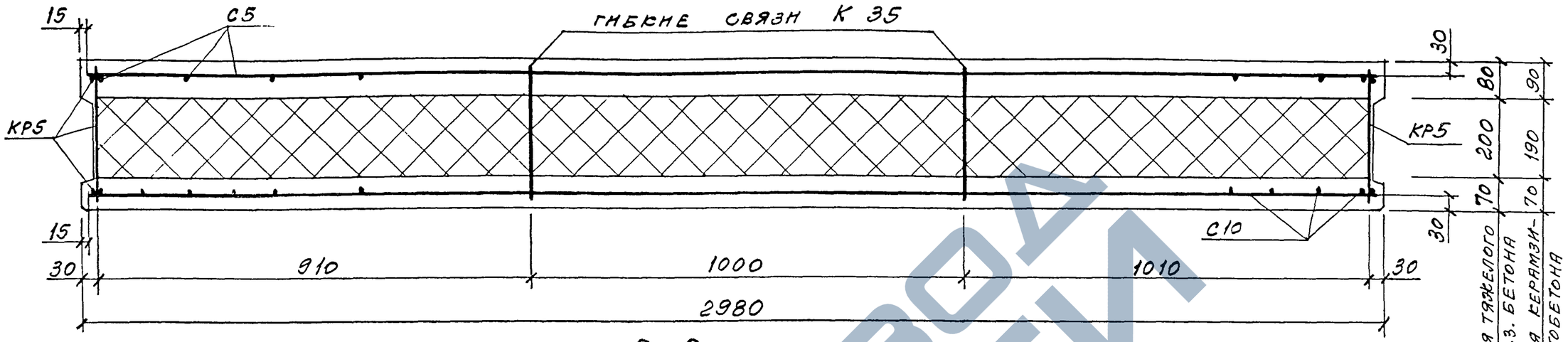

2 – 2

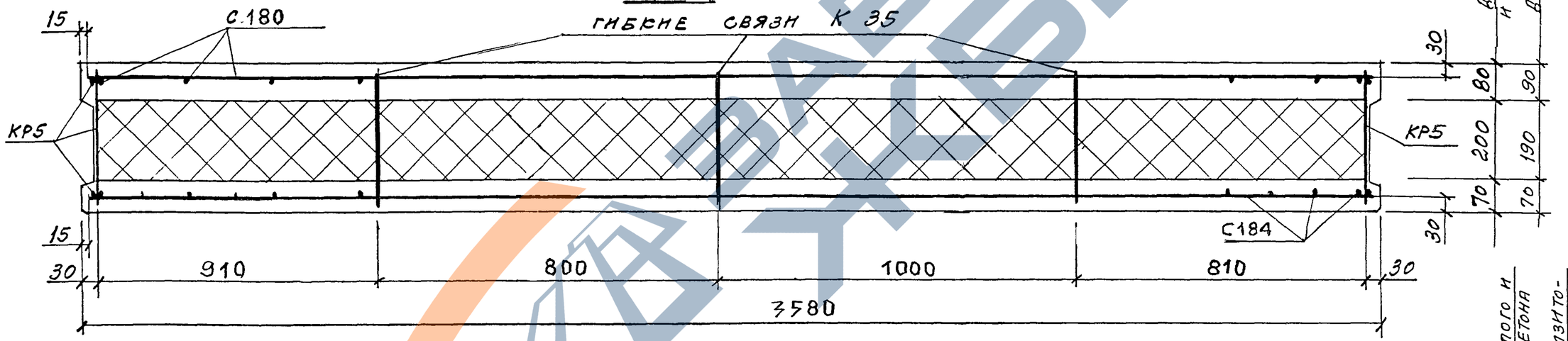

3 – 3

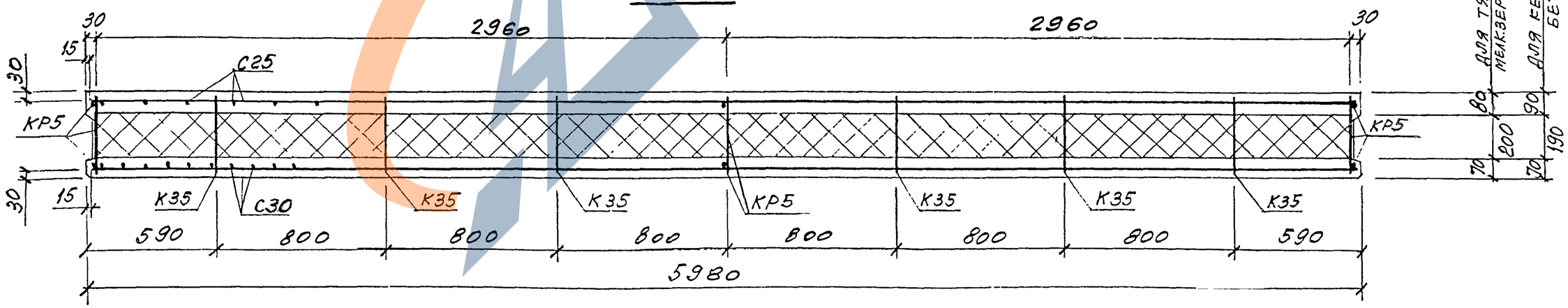

Изм	Кол.уч	Лист	№ док	Подпись	Дата	М25.13/98-1.37	Лист 2

4 – 4

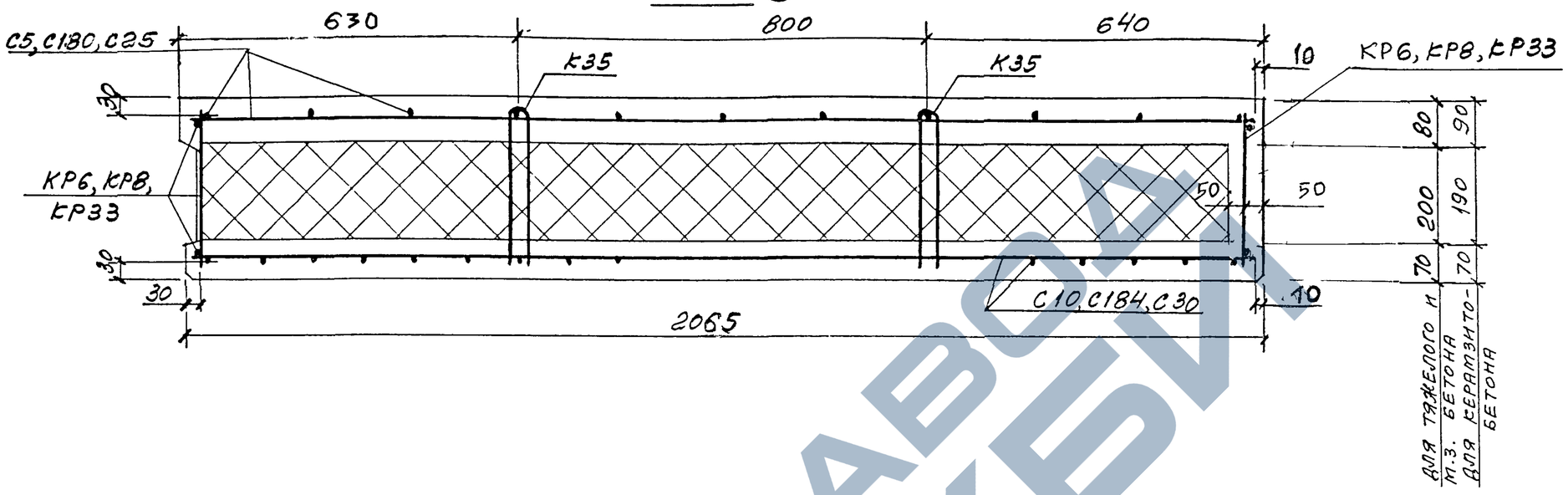

Марка панели	Спецификация арматурных и закладных изделий на панель															Ведомость расхода стали на панель, кг												
	Сетки						Каркасы				Гибкие связи	Петли для подъема			Закладные изделия	Изделия арматурные					Изделия закладные							Всего
																Арматура класса					Арматура класса					Прокат марки		
																Вр-I ГОСТ 6727-80		А-III ГОСТ 5781-82		Итого	А-I ГОСТ 5781-82			А-III ГОСТ 5781-82		Ст3кп ГОСТ 8509-93	ГОСТ 103-76	Итого	
	С5	С10	С25	С30	С180	С184	КР5	КР6	КР8	КР33	К35	П3	П4	П5	М1	ф5		ф8			ф12	ф14	ф16	ф8	ф10	L 63×6			
ПЦТ 30.21.3,5	1	1					2	2			4	2			2	34,5		1,04		35,54	2,26			0,92	0,4	2,06		5,64	41,2
ПЦТ 36.21.3,5					1	1	2			2	6		2		2	40,9		1,56		42,46		3,04		0,92	0,4	2,06		6,42	48,9
ПЦТ 60.21.3.5			1	1			3		2		12			2	2	57,12		28,97		86,09			4,8	0,92	0,4	2,06		8,18	94,3

Изм	Кол.уч	Лист	№ док	Подпись	Дата	М25.13/98-1.37	Лист 3

Фасад

ПЦТ 32.21.3,5-1 (прямая марка)
ПЦТ 32.21.3,5-2 (обратная марка)

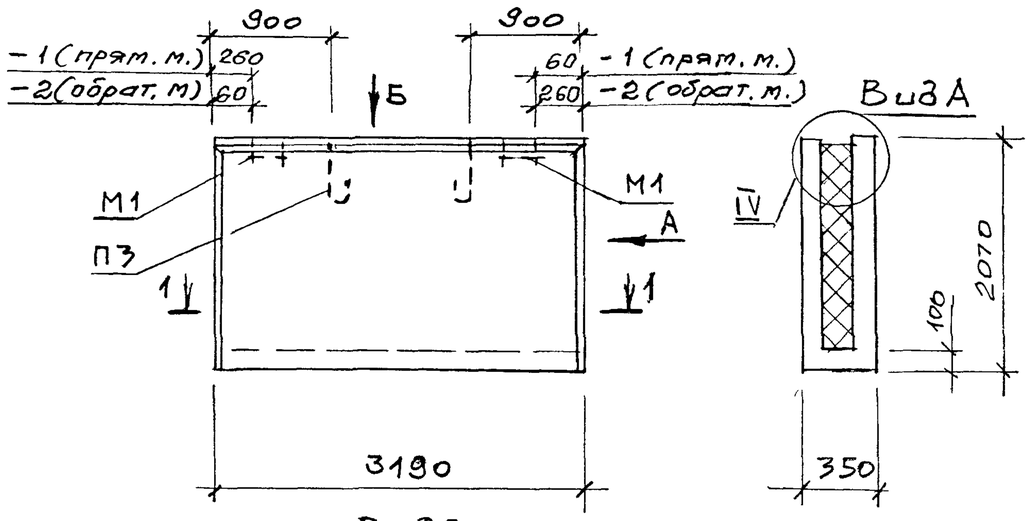

Вид А

ПЦТ 62.21.3,5-1 (прямая марка)
ПЦТ 62.21.3,5-2 (обратная марка)

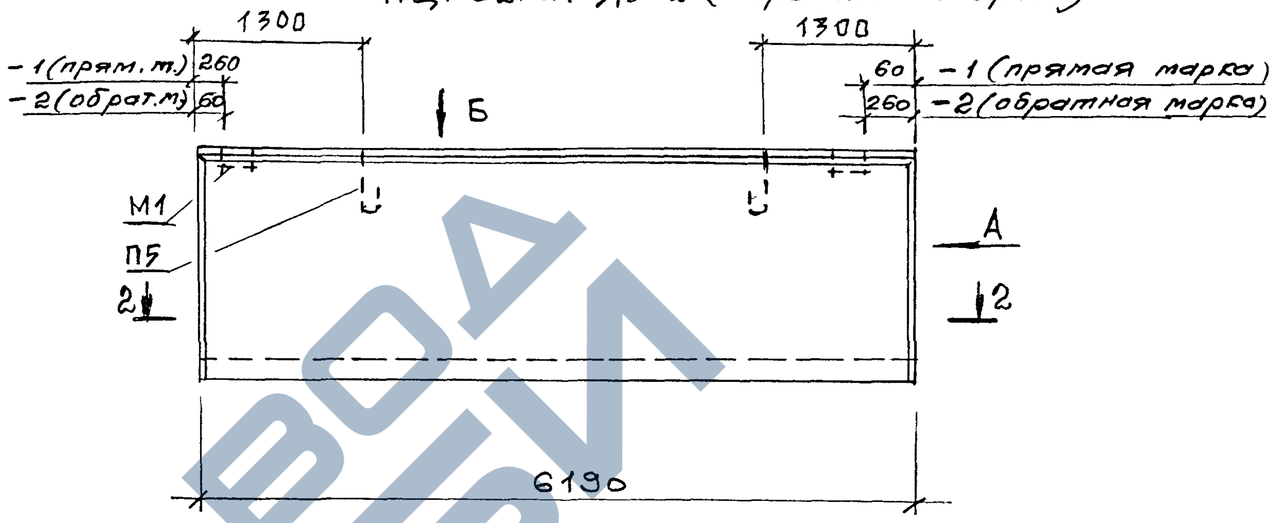

Вид Б

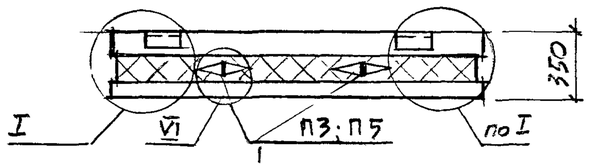

Схема раскладки каркасов КР и гибких связей КР35

ПЦТ 32.21.3,5-1;-2

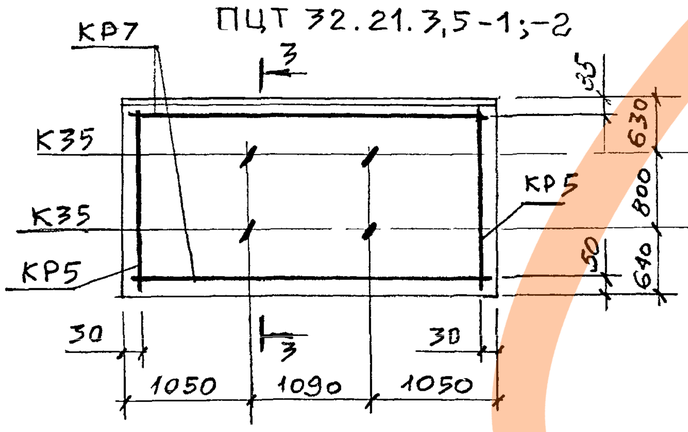

ПЦТ 62.21.3,5-1;-2

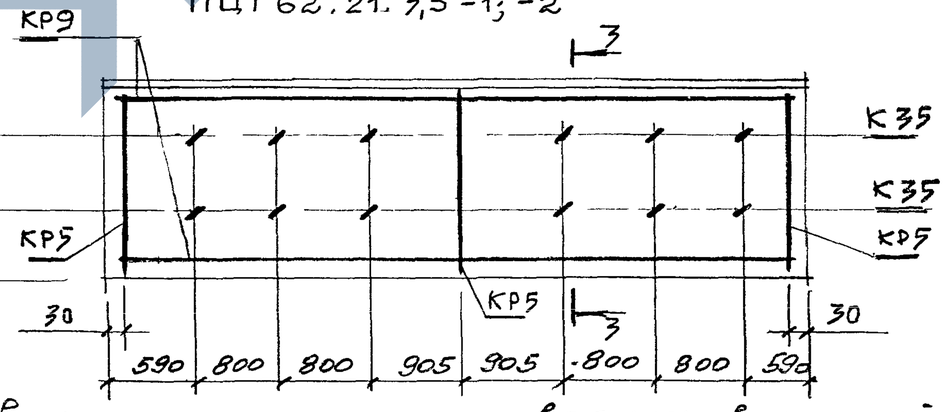

Каркасы в местах пересечения связать вязальной проволокой

Расход материалов

Марка панели	Бетон кл. В20*, м³	Цем.-песч. р-р М100, м³	Пенопл. лист. М35, м³	Сталь, включая закладн., кг
ПЦТ 32.21.3,5-1;-2	0,89 / 1,06	0,23	1,2 / 1,26	43,4
ПЦТ 62.21.3,5-1;-2	1,72 / 2,05	0,45	2,32 / 2,44	97,2

* В числителе указан расход материала при наружных слоях из керамзитобетона, в знаменателе – из тяжелого или мелкозернистого бетона

Изм	Кол уч	Лист	№ док	Подпись	Дата
Зав отделом		Смилянский			
Гл. арх. проекта		Гузеева			
Гл. инж. проекта		Гадаева			
Н контр		Лукашевич			

М25.13/98 -1.38

Цокольные панели
ПЦТ 32.21.3,5; ПЦТ 62.21.3,5

Стадия	Лист	Листов
Р	1	3

АО ЦНИИПРОМЗДАНИЙ

ЗАВОД КЕБИ

1 – 1

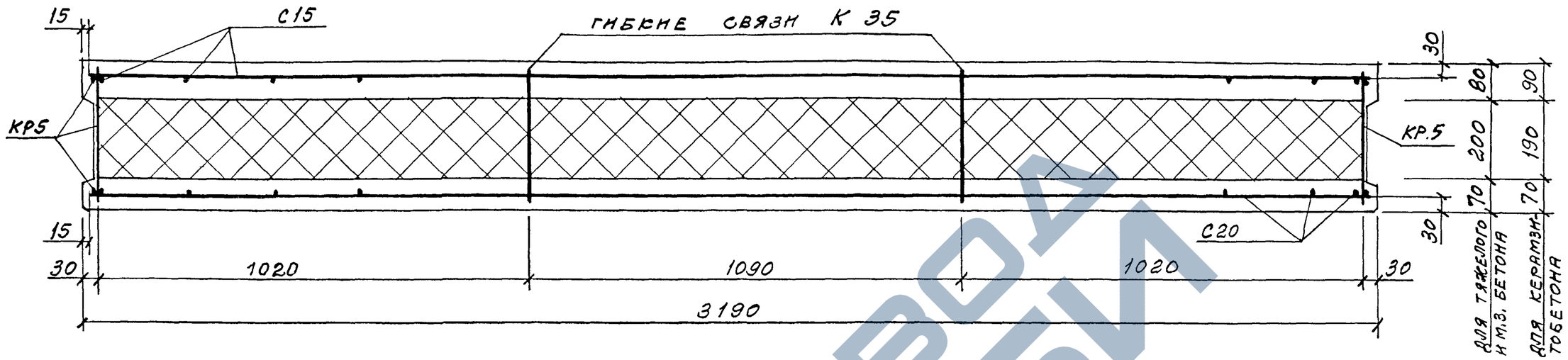

2 – 2

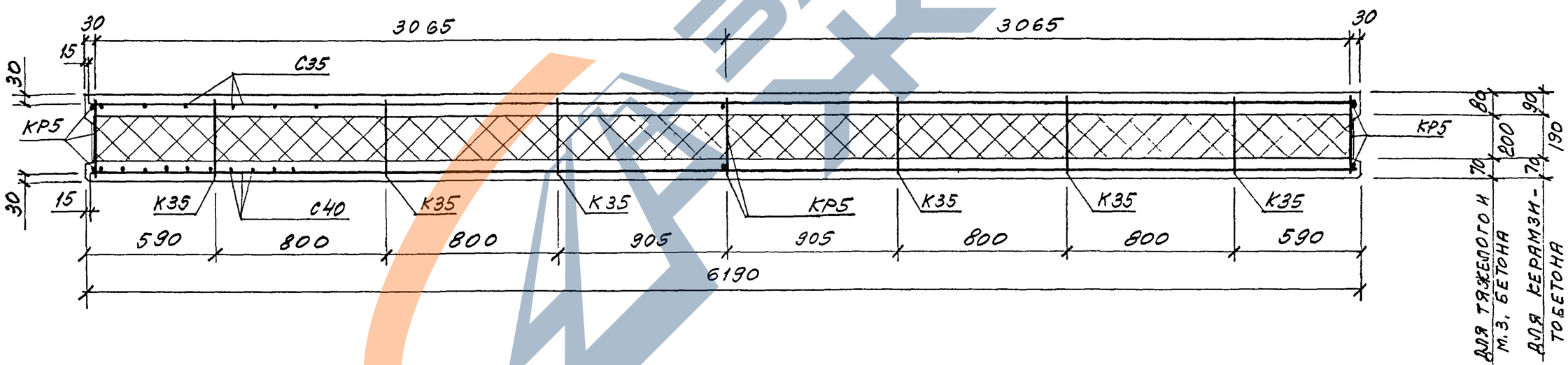

Изм	Кол.уч	Лист	№ док	Подпись	Дата	М25.13/98-1.38	Лист 2

3 - 3

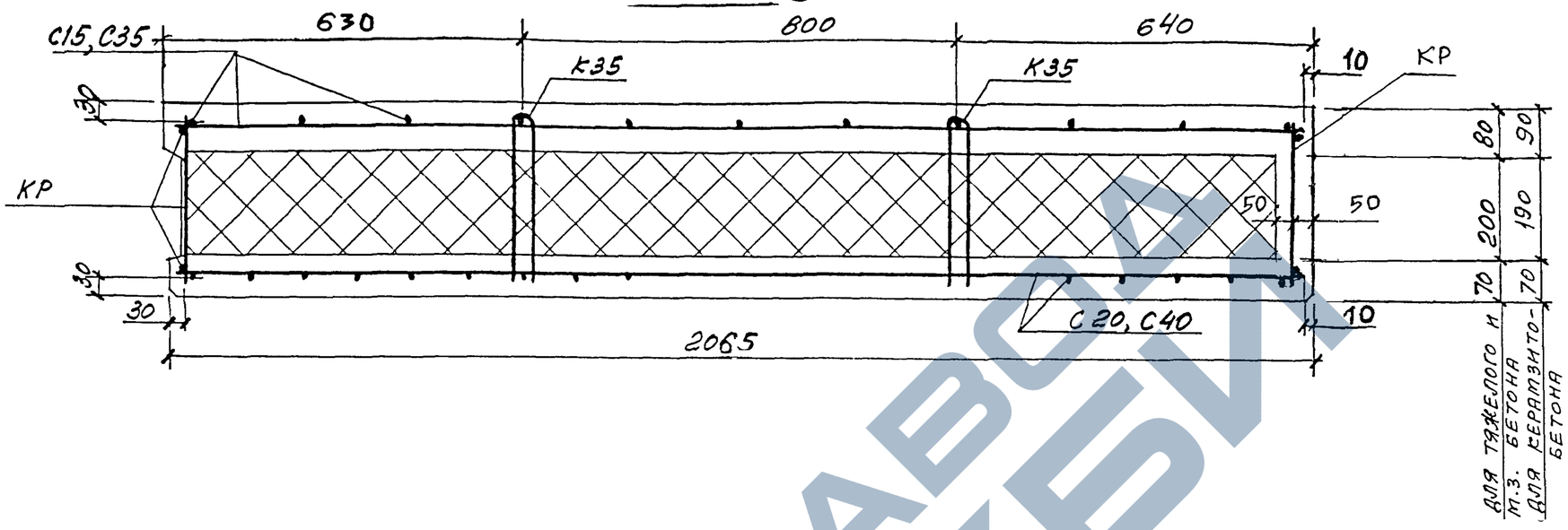

Спецификация арматурных и закладных изделий на панель

Ведомость расхода стали на панель, кг

Марка панели	Сетки				Каркасы			Гибкие связи	Петли для подъема		Закладные изделия	Изделия арматурные					Изделия закладные						Итого	Всего
												Арматура класса									Прокат марки			
												Вр-I ГОСТ 6727-80		А-III ГОСТ 5781-82		Итого	А-I ГОСТ 5781-82		А-III ГОСТ 5781-82		Ст 3 кп ГОСТ 8509-93	Ст 3 кп ГОСТ 103-76		
	С15	С20	С35	С40	КР5	КР7	КР9	К35	П3	П5	М1	ф5		ф8			ф12	ф16	ф8	ф10	L 63x6			
ПЦТ 32.21.3,5-1	1	1			2	2		4	2		2	36,7		1,04		37,74	2,26		0,92	0,4	2,06		5,64	43,4
ПЦТ 32.21.3,5-2	1	1			2	2		4	2		2	36,7		1,04		37,74	2,26		0,92	0,4	2,06		5,64	43,4
ПЦТ 62.21.3,5-1			1	1	3		2	12		2	2	59,04		29,96		89,0		4,8	0,92	0,4	2,06		8,18	97,2
ПЦТ 62.21.3,5-2			1	1	3		2	12		2	2	59,04		29,96		89,0		4,8	0,92	0,4	2,06		8,18	97,2

Вид изнутри

ПЦТ 35.21.3,5-1
прямая марка

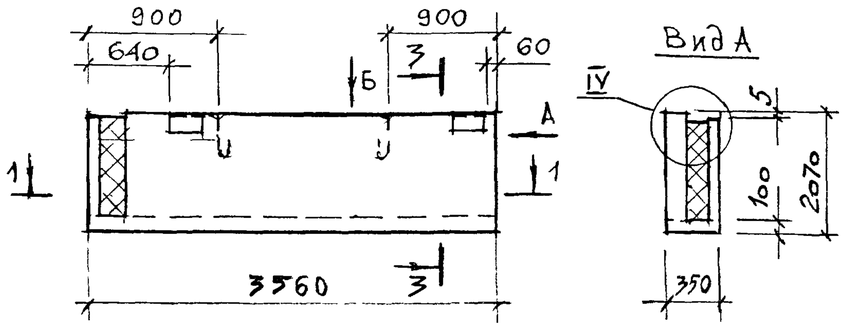

Вид А

ПЦТ 65.21.3,5-1
прямая марка

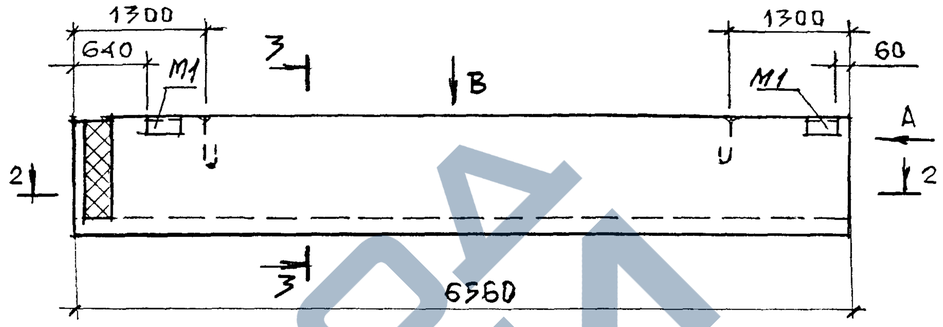

Вид Б

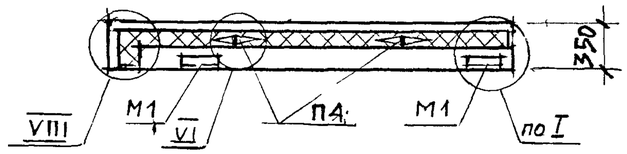

Вид В

ПЦТ 35.21.3,2-2
обратная марка

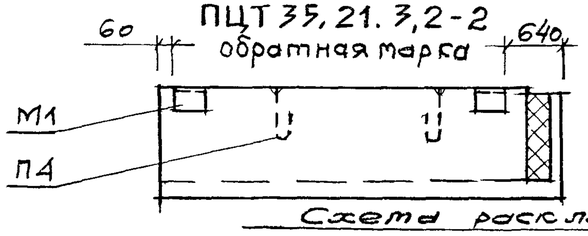

ПЦТ 65.21.3,5-2, обратная марка

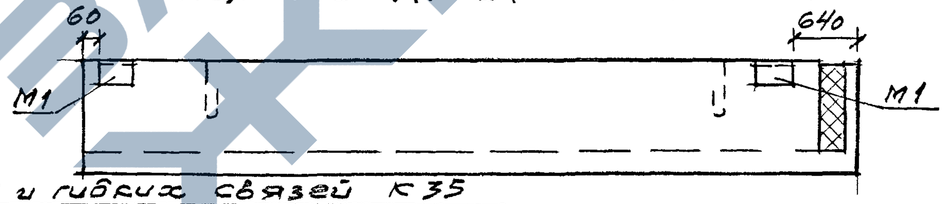

Схема раскладки каркасов КР и гибких связей К35

ПЦТ 35.21.3,5-1 - изображено
ПЦТ 35.21.3,5-2 - зеркальное отражение

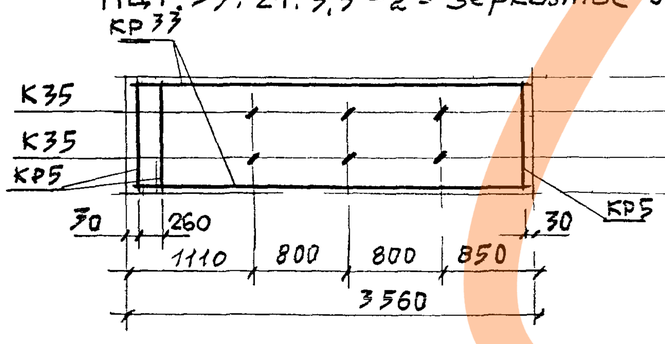

ПЦТ 65.21.3,5-1, изображено
ПЦТ 65.21.3,5-2, зеркальное отражение

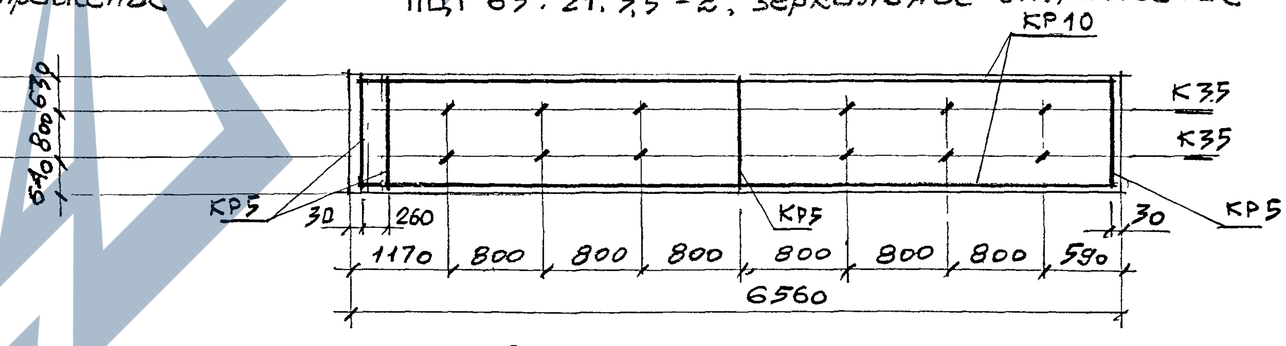

Расход материалов

Марка панели	Бетон кл. В20,* м³	Цем. песч. р-р М100,* м³	Пенополистир. М35, м³	Сталь, включая закл., кг
ПЦТ 35.21.3,5-1;-2	0,97 / 1,17	0,26	1,35 / 1,42	50,3
ПЦТ 65.21.3,5-1;-2	1,97 / 2,04	0,48	2,34 / 2,75	93,2

* В числителе указан расход материала при наружных слоях из керамзитобетона, в знаменателе - из тяжелого или мелкозернистого бетона

Каркасы в местах пересечения связать вязальной проволокой

Изм	Кол уч	Лист	№ док	Подпись	Дата
Зав отделом		Смилянский			
Гл. арх. проекта		Гутсева			
Гл. инж. проекта		Гадаева			
Н контр		Лукашевич			

М25.13/98 - 1.39

Цокольные панели
ПЦТ 35.21.3,5; ПЦТ 65.21.3,5

Стадия	Лист	Листов
Р	1	3

АО ЦНИИПРОМЗДАНИЙ

https://zavodjbi.com/

1 – 1

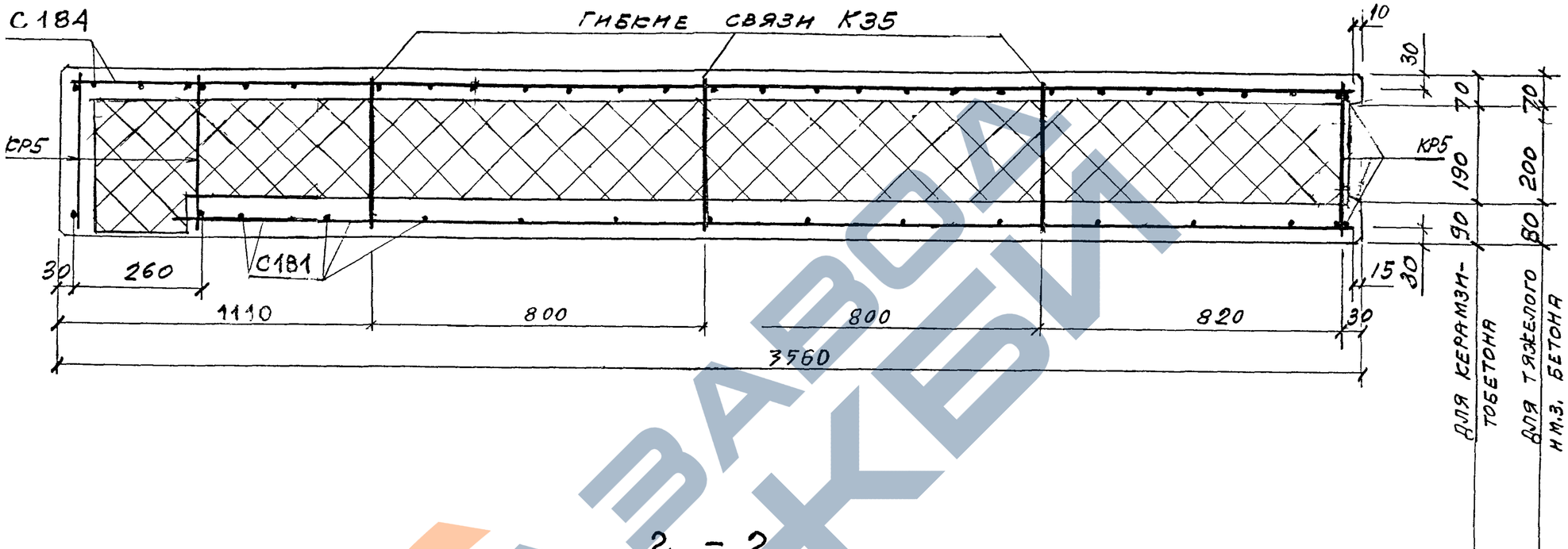

2 – 2

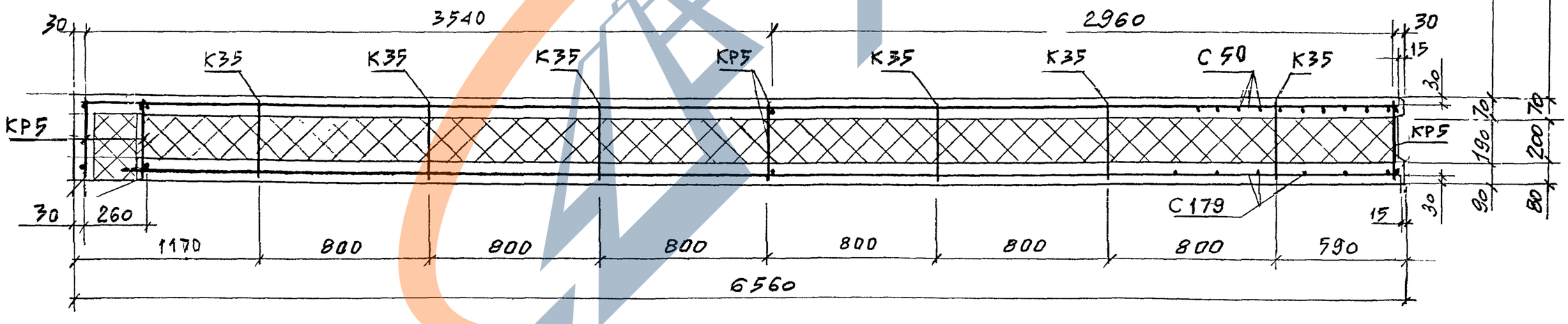

Изм	Кол.уч	Лист	№ док	Подпись	Дата	М25.13/98-1.39	Лист 2

3 - 3

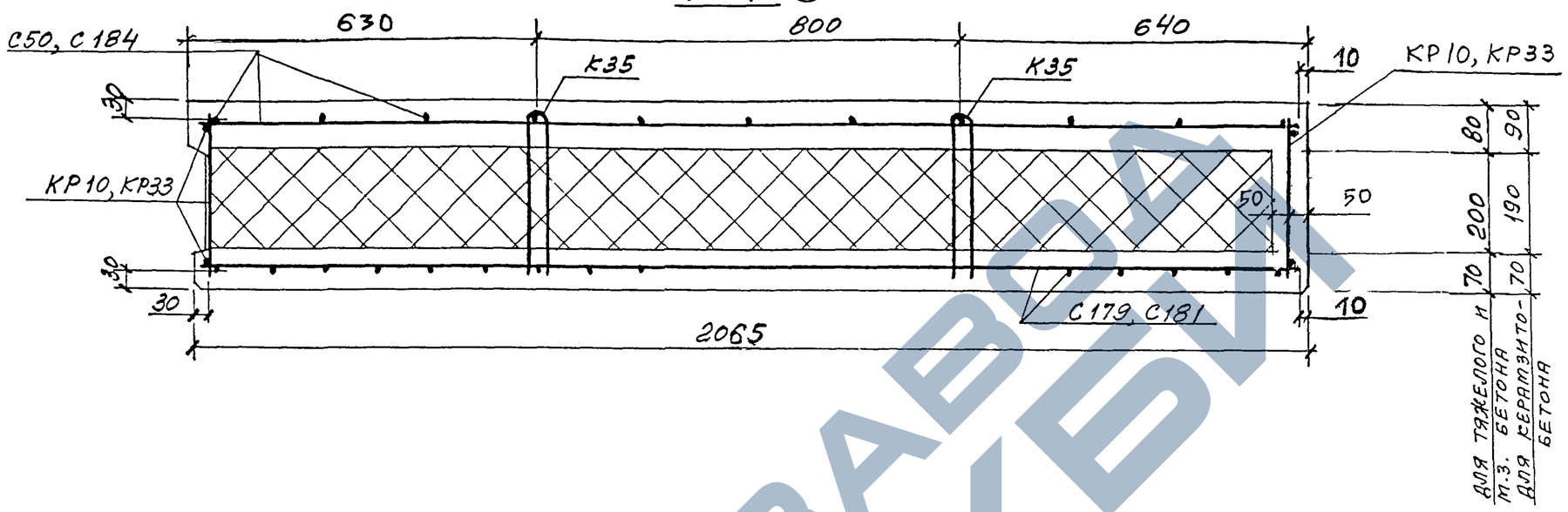

Марка панели	Спецификация арматурных и закладных изделий на панель											Ведомость расхода стали на панель, кг												
	Сетки				Каркасы			Гибкие связи	Петли для подъема		Закладные изделия	Изделия арматурные					Изделия закладные							
												Арматура класса									Прокат марки		Итого	Всего
												Вр-I ГОСТ 6727-80		А-III ГОСТ 5781-82		Итого	А-I ГОСТ 5781-82		А-III ГОСТ 5781-82		Ст3кп ГОСТ 8509-93	Ст3кп ГОСТ 103-76		
	С 50	С 179	С 181	С 184	КР10	КР33	КР5	К35	П4	П6	М1	Ф5		Ф8			Ф14	Ф18	Ф8	Ф10	L 63×6			
ПЦТ 35.21.3,5-1 / ПЦТ 35.21.3,5-2			1	1		2	3	6	2		2	41,9		1,56		43,46	3,4		0,92	0,4	2,06		6,78	50,3
ПЦТ 65.21.3,5-1 / ПЦТ 65.21.3,5-2	1	1			2		4	12		2	2	52,8		30,42		83,22		6,52	0,92	0,42	2,06		9,92	93,2

Изм	Кол.уч	Лист	№ док	Подпись	Дата	M25.13/98-1.39	Лист 3

Фасад

3 ПСТ 35.12.3,5-1
прямая марка

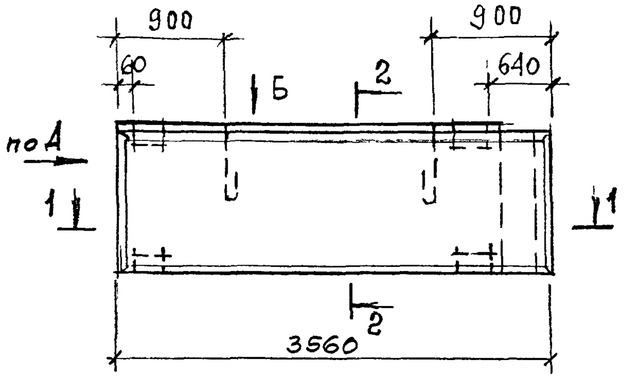

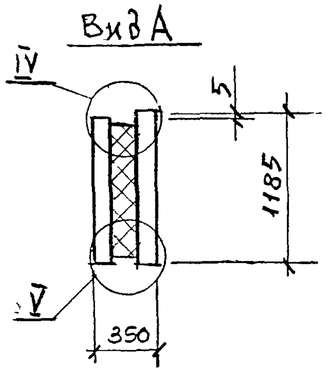

3 ПСТ 35.12.3,5-2
обратная марка

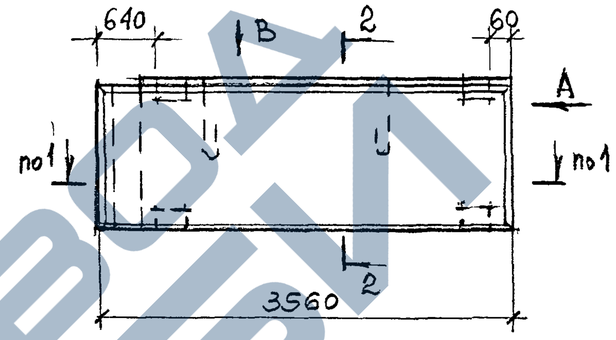

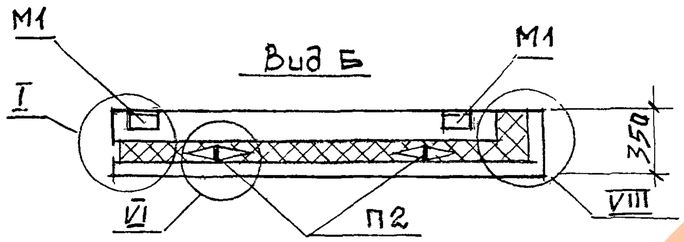

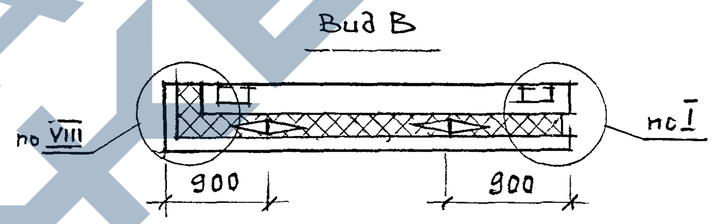

Схема раскладки каркасов КР и гибких связей К35

3 ПСТ 35.12.3,5-1 - изображено
3 ПСТ 35.12.3,5-2 - зеркальное отражение

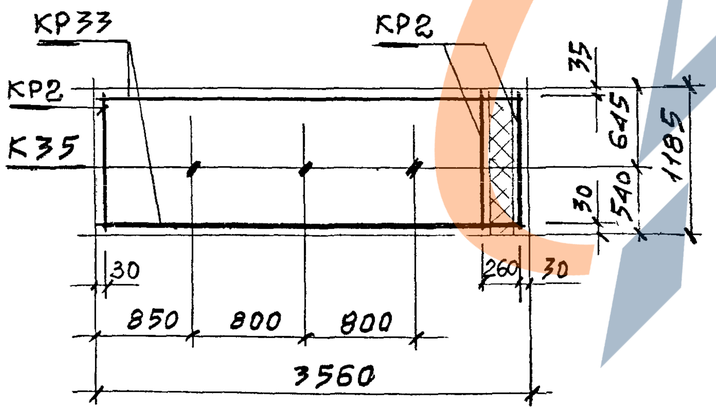

Каркасы в местах пересечения связать вязальной проволокой

Расход материалов

Марка панели	Бетон кл. В20*, м3	Цем. песч. р-р М100, м3	Пенополистир. М35*, м3	Сталь, включая закладные, кг
3 ПСТ 35.12.3,5-1;-2	0,52 / 0,63	0,14 /	0,82 / 0,85	33,7

*В числителе указан расход материала при наружных слоях из керамзитобетона, в знаменателе - из тяжелого или мелкозернистого бетона

Изм	Кол.уч	Лист	№ док	Подпись	Дата
Зав. отделом.		Смилянский			
Гл. арх. проекта		Гузеева			
Гл. инж. проекта		Гадаева			
Н контр.		Лукашевич			

М25.13/98 --1.40

Панель 3 ПСТ 35.12.3,5

Стадия	Лист	Листов
Р	1	2

АО ЦНИИПРОМЗДАНИЙ

https://zavodjbi.com/

1 – 1

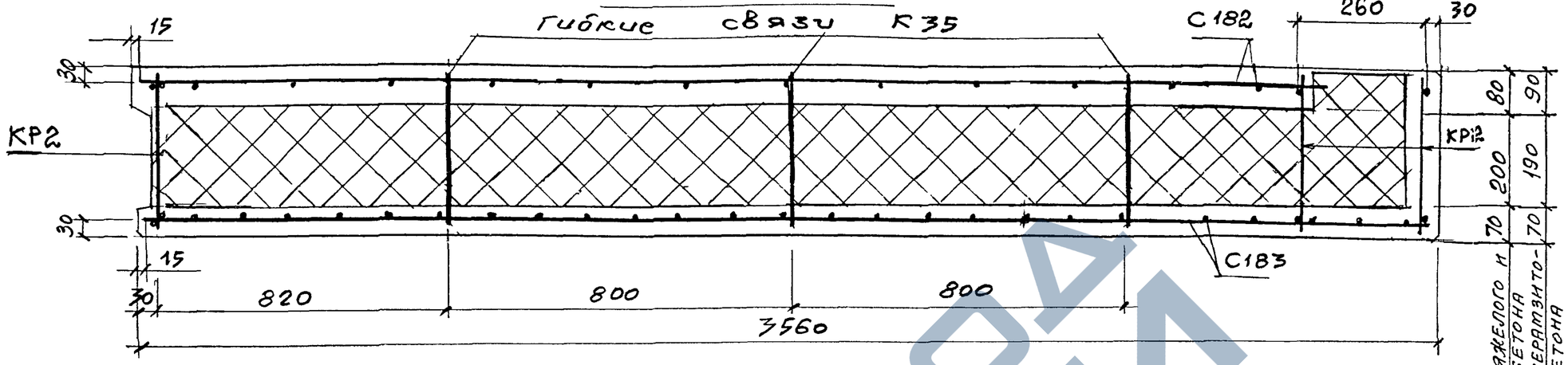

2 – 2

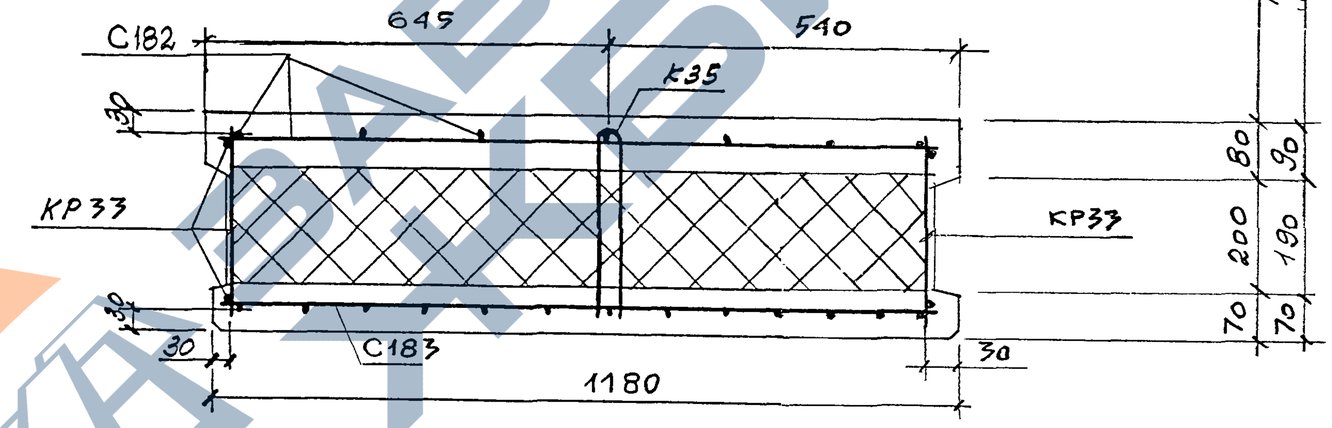

Марка панели	Спецификация арматурных и закладных изделий на панель											Ведомость расхода стали на панель, кг												
	Сетки				Каркасы			Гибкие связи	Петли для подъема		Закладные изделия	Изделия арматурные					Изделия закладные							Всего
												Арматура класса					Арматура класса				Прокат марки		Итого	
												Вр-I ГОСТ 6727-80		А-III ГОСТ 5781-82		Итого	А-I ГОСТ 5781-82		А-III ГОСТ 5781-82		Ст 3 кп ГОСТ 8509-93	Ст 3 кп ГОСТ 103-76		
	С 182	С 183			КР 33	КР 2		К35	П2		М1	ф5		ф8			ф10		ф 8	ф10	$\frac{L}{63\times6}$			
ЗПСТ 35.21.3,5-1	1	4			2	3		3	2		4	2,08		0,78		2,86	1,4		1,84	0,4	4,12		7,76	33,7
ЗПСТ 35.21.3,5-2																								

Изм	Кол.уч	Лист	№ док	Подпись	Дата	М25.13/98-1.40	Лист 2

ФАСАД

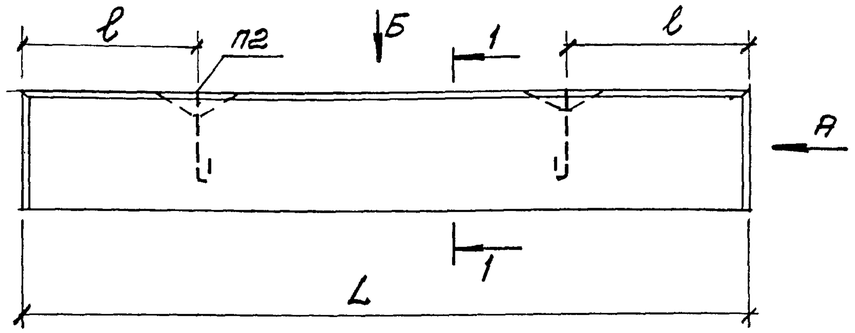

ВИД А

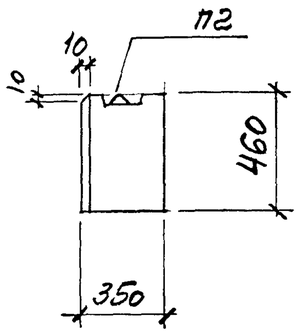

1-1

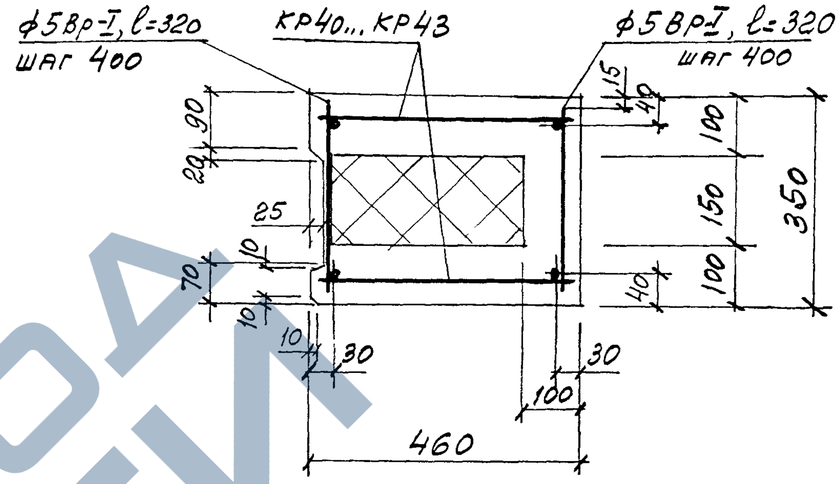

ВИД Б

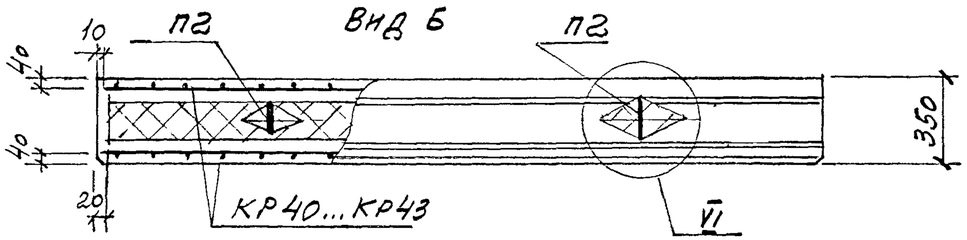

В цокольных балках, изготовляемых из керамзитобетона, с каждой стороны предусмотрен фактурный слой из цементно-песчаного раствора М100 толщиной по 20 мм.

Марка балки	Размеры, мм		Расход материалов			Спецификация арматурных изделий на балку						Ведомость расхода стали на балку, кг								Итого
						Каркасы				Отдельн. стержень	Петли для подъема	Арматура класса								
												Вр-I		А-I		А-III				
												ГОСТ 6727-80		ГОСТ 5781-82						
	L	ℓ	Бетон* кл. В20, м³	Цем. песч. р-р* М100, м³	Пенополистирол М35, м³	КР40	КР41	КР42	КР43	ф5ВрI, ℓ=320	П2	ф5		ф10		ф8	ф10	ф14		
БЦТ 30.5.3,5	2980	750	0,26/0,32	0,05	0,16	2				18	2	3,3		1,4		4,8	0,4			9,9
БЦТ 36.5.3,5	3580	750	0,32/0,38	0,06	0,19		2			20	2	3,8		1,4			9,2			14,4
БЦТ 60.5.3,5	5980	1200	0,53/0,64	0,11	0,32			2		32	2	6,0		1,4			0,4	29,0		36,8
БЦТ 24.5.3,5	2420	600	0,21/0,26	0,04	0,13				2	14	2	2,5		1,4		3,8	0,4			8,1

* В числителе указан расход материала при наружных слоях из керамзитобетона, в знаменателе – из тяжелого или мелкозернистого бетона.

Изм	Кол уч	Лист	№ док	Подпись	Дата
Зав отделом		Смилянский			
Гл. арх. проекта		Гузеева			
Гл. инж. проекта		Гадаева			
Н контр		Лукашевич			

М25.13/98 - 1.41

Балки цокольные
БЦТ 30.5.3,5; БЦТ 36.5.3,5;
БЦТ 60.5.3,5; БЦТ 24.5.3,5

Стадия	Лист	Листов
Р	1	1

АО ЦНИИПРОМЗДАНИЙ

https://zavodjbi.com/

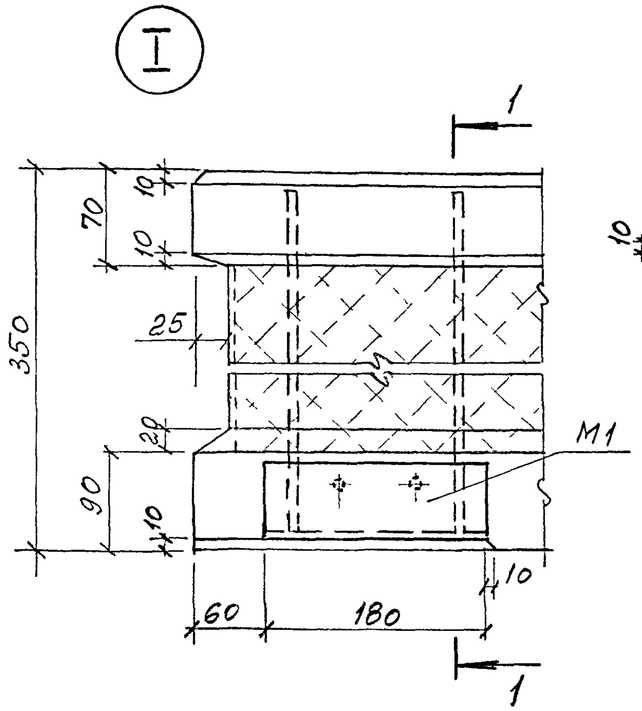

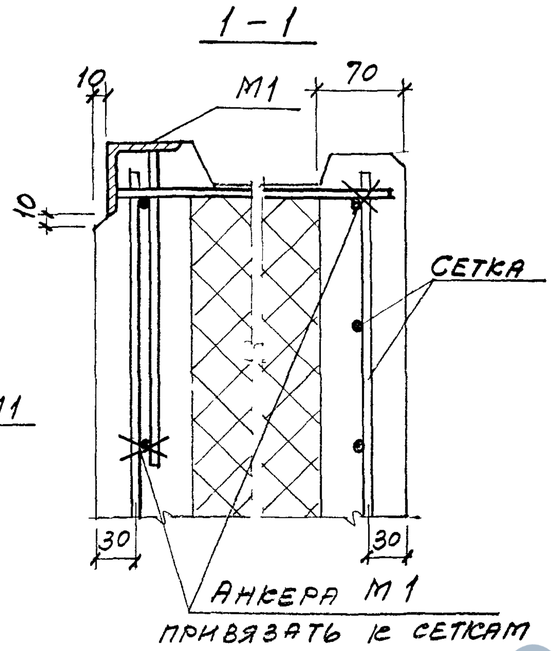

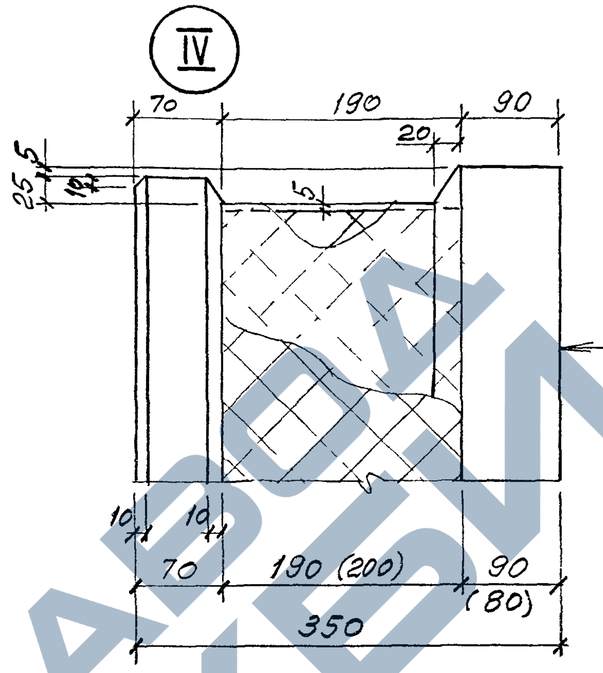

НЕСУЩИЙ ВНУТРЕННИЙ Ж.Б. СЛОЙ ИЗ КЕРАМЗИТОБЕТОНА - 90 мм, ВКЛЮЧАЯ ОТДЕЛОЧНЫЙ СЛОЙ 15 мм ИЗ ЦЕМ. ПЕСЧ. РАСТВОРА, ИЛИ ИЗ ТЯЖЕЛОГО БЕТОНА - 80 мм

ТЕПЛОИЗОЛЯЦИЯ ИЗ ПОЛИСТИРОЛА - 190 мм ИЛИ 200 мм ПРИ Ж.Б. СЛОЯХ ИЗ ТЯЖЕЛОГО БЕТОНА

НАРУЖНЫЙ Ж.Б. СЛОЙ ИЗ КЕРАМЗИТОБЕТОНА - 70 мм, ВКЛЮЧАЯ ОТДЕЛОЧНЫЙ СЛОЙ 20 мм ИЗ ЦЕМ. ПЕСЧ. РАСТВОРА, ИЛИ ИЗ ТЯЖЕЛОГО БЕТОНА - 70 мм

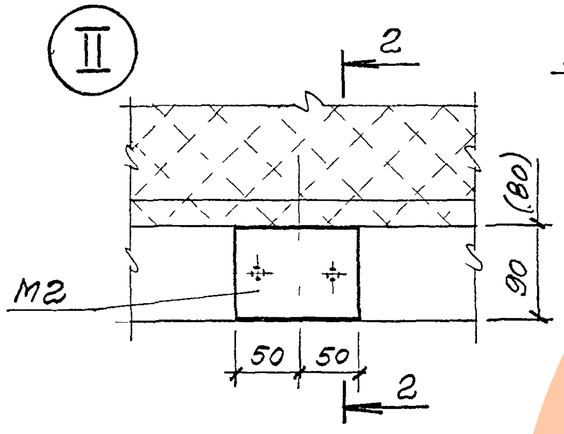

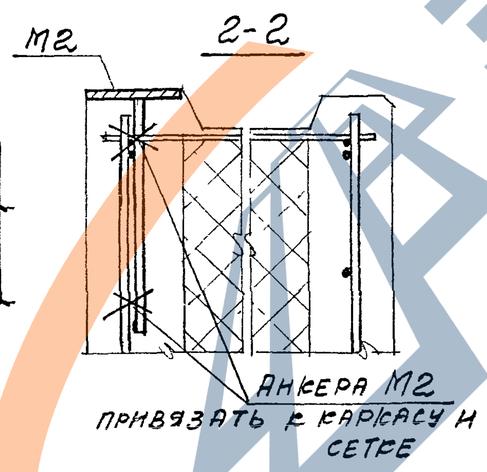

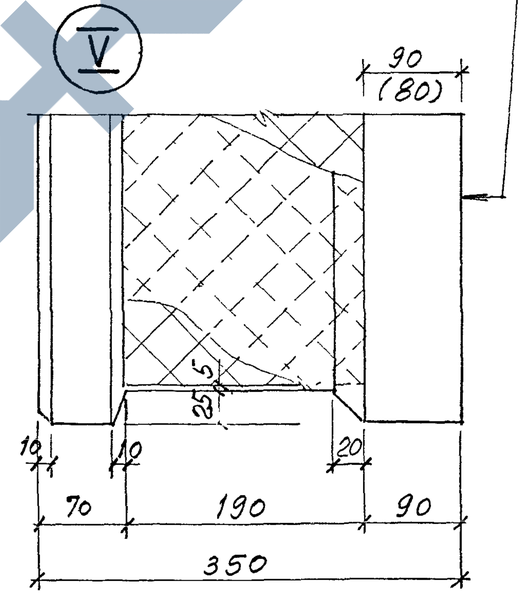

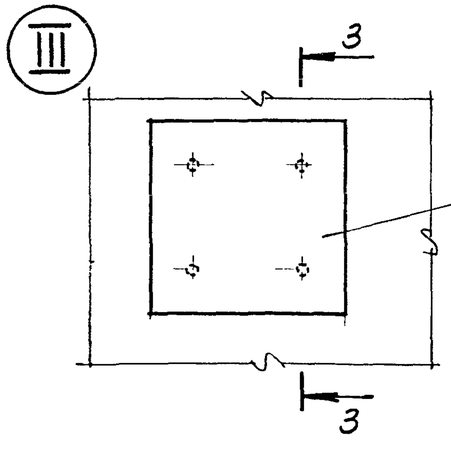

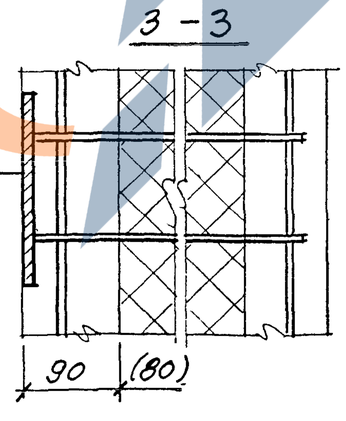

Изм	Кол уч	Лист	№ док	Подпись	Дата
Зав отделом		Смилянский			
Гл. арх. проекта		Гузеева			
Гл инж. проекта		Гадаева			
Н контр		Лукашевич			

М25.13/98 --1.42

Узлы I...IX

Стадия	Лист	Листов
Р	1	2

АО ЦНИИПРОМЗДАНИЙ

https://zavodjbi.com/

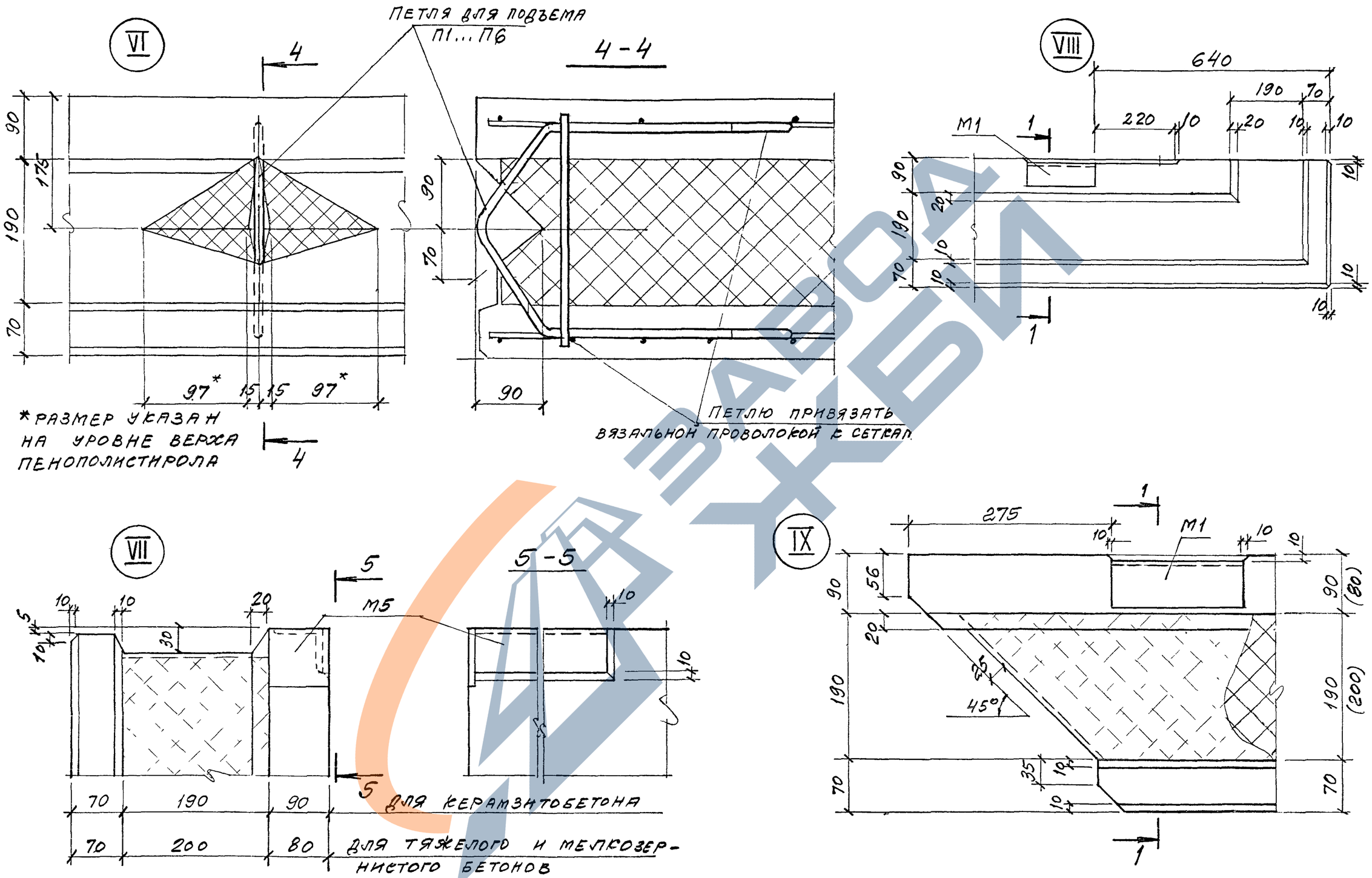

Изм	Кол уч	Лист	№ док	Подпись	Дата	M25.13/98-1.42	Лист 2

Прямая марка

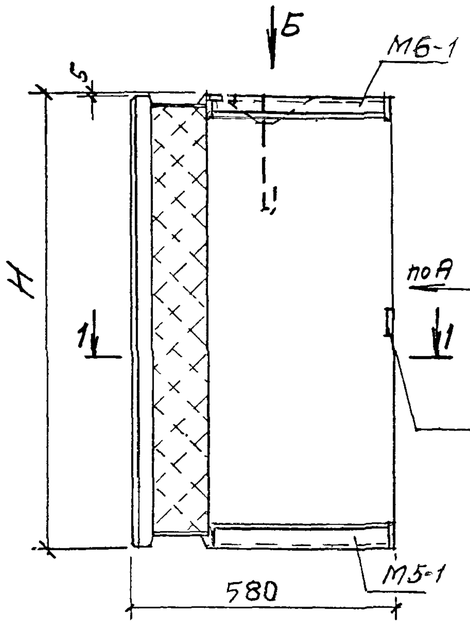

Обратная марка

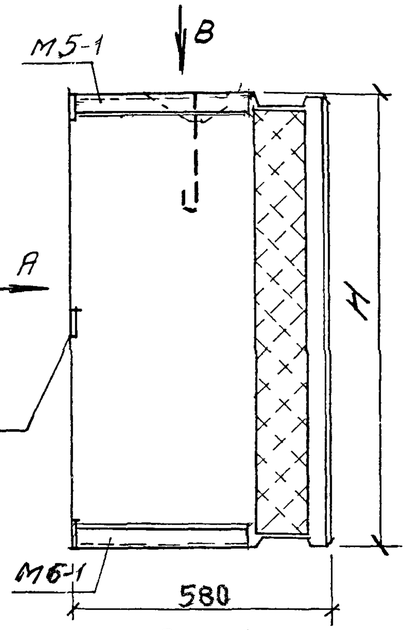

Вид А

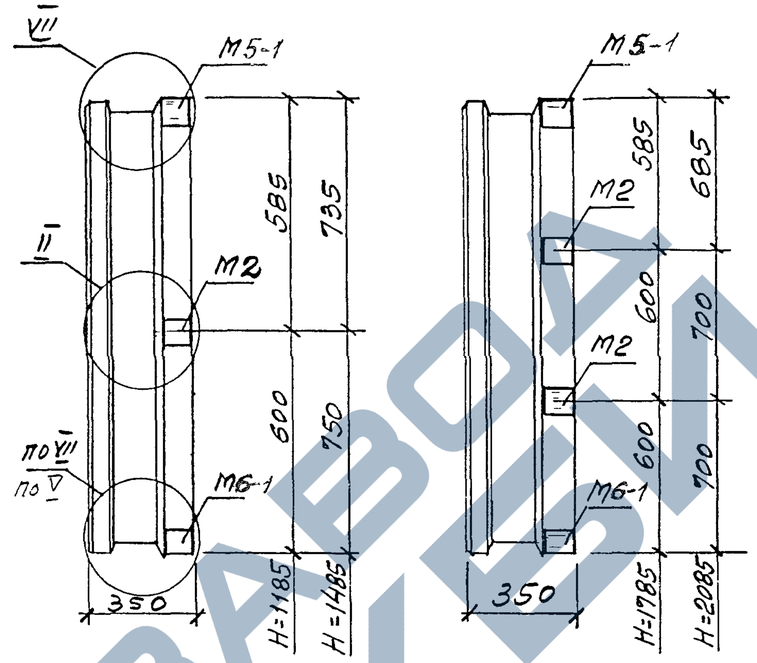

Схема раскладки каркасов КР

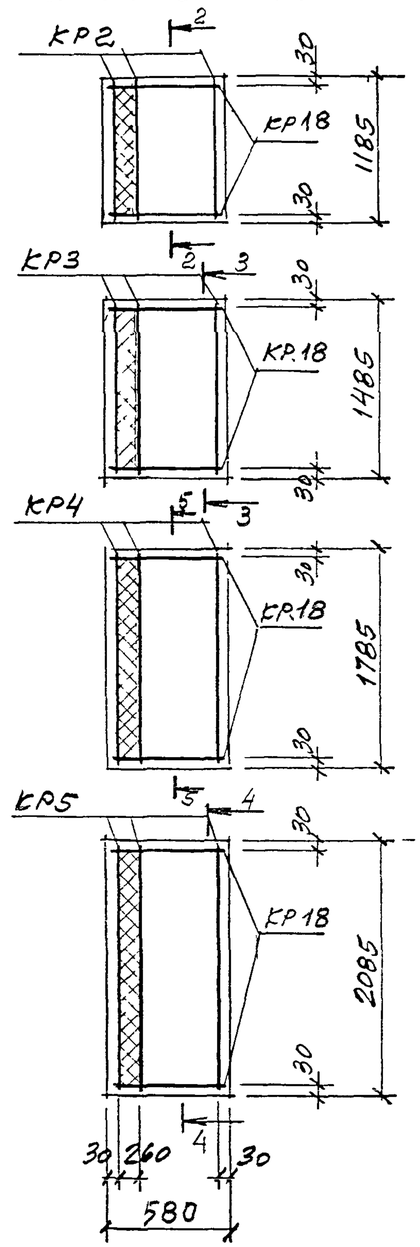

Вид Б

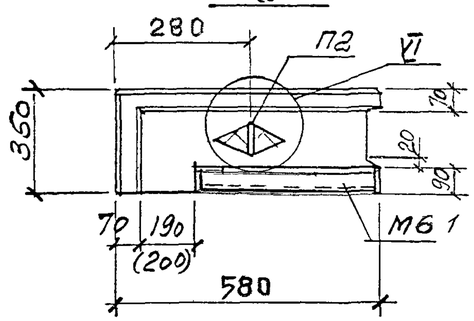

Вид В

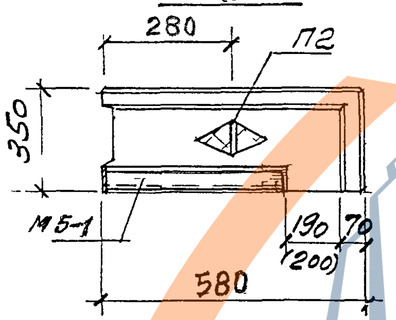

1-1

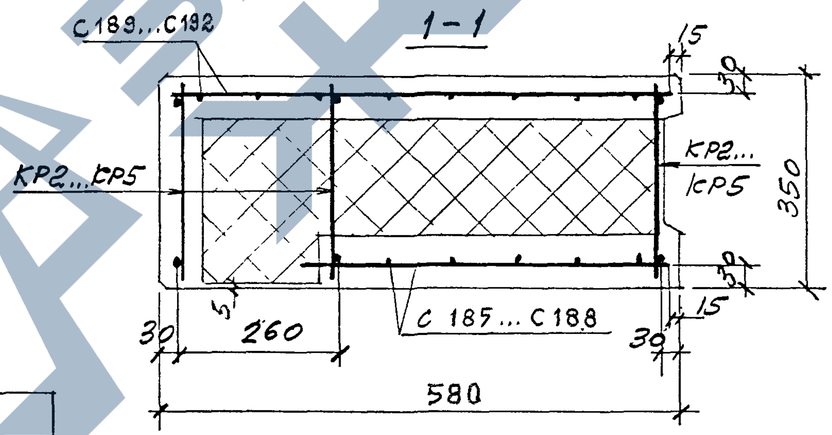

Расход материалов

Марка панели	Н, мм	Бетон* класса В20, м³	Цем. песч. раствор* М100, м³	Пенополистирол* М35, м³	Сталь, кг
2 ПСТ 6.12.3,5	1185	0,09 / 0,1	0,025	0,13 / 0,14	11,96
2 ПСТ 6.15.3,5	1485	0,11 / 0,13	0,03	0,16 / 0,17	13,51
2 ПСТ 6.18.3,5	1785	0,13 / 0,16	0,036	0,20 / 0,21	15,52
2 ПСТ 6.21.3,5	2085	0,15 / 0,18	0,04	0,23 / 0,24	16,90

*В числителе указан расход материала при наружных слоях – из керамзитобетона, в знаменателе – из тяжелого или мелкозернистого бетона

Изм	Кол.уч	Лист	№ док	Подпись	Дата
Зав. отделом.		Смилянский			
Гл. арх. проекта		Гусева			
Гл. инж. проекта		Гадаева			
Н. контр		Лукашевич			

М25.13/98 -1.43

Угловые простеночные панели 2 ПСТ 6.12.3,5...; 2 ПСТ 6.15.3,5...; 2 ПСТ 6.18.3,5...; 2 ПСТ 6.21.3,5...

Стадия	Лист	Листов
Р	1	2

АО ЦНИИПРОМЗДАНИЙ

https://zavodjbi.com/

2-2

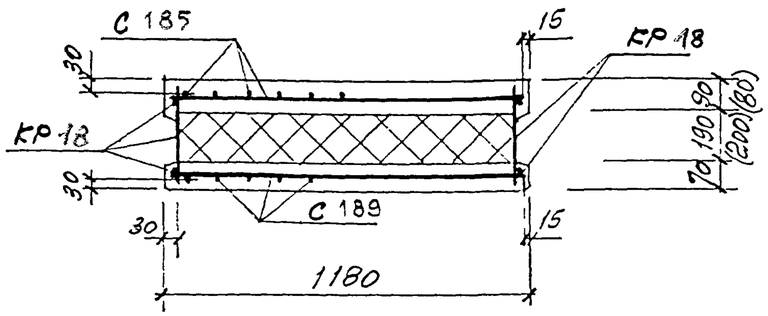

4-4

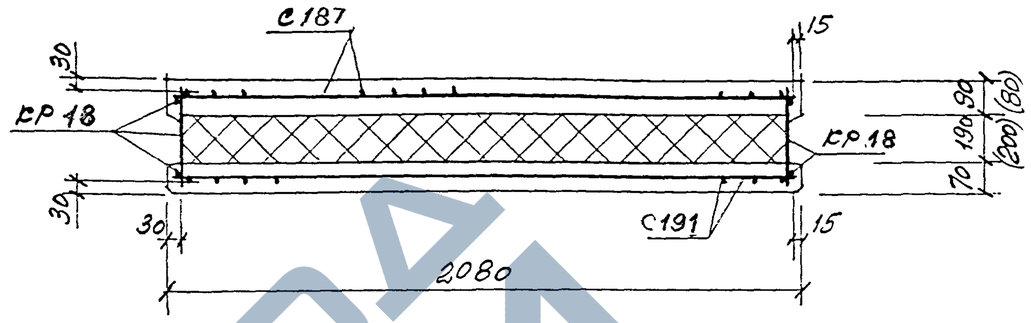

3-3

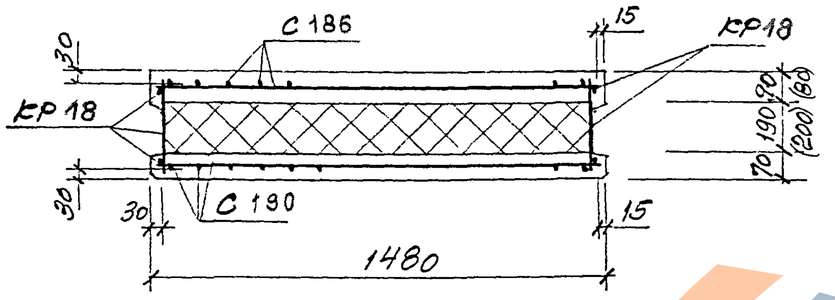

5-5

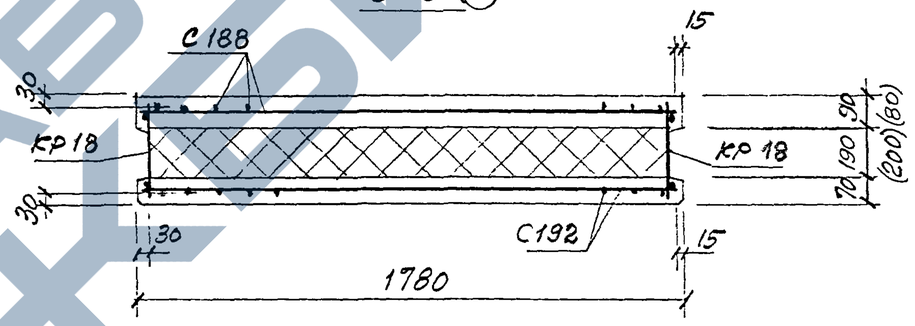

В скобках указаны размеры при наружных слоях из тяжелого или мелкозернистого бетона

Марка панели	Спецификация арматурных и закладных изделий на панель																	Ведомость расхода стали на панель, кг											
	Сетки								Каркасы					Петли для подъема	Закладные изделия			Изделия арматурные					Изделия закладные						Всего
																		Арматура класса											
																		Вр-I		А-III		Итого	А-I		А-III		Прокат марки Ст 3 кп		Итого	
																		ГОСТ 6727-80		ГОСТ 5781-82			ГОСТ 5781-82				ГОСТ 8509-93	ГОСТ 103-76		
	С 185	С 186	С 187	С 188	С 189	С 190	С 191	С 192	КР2	КР3	КР4	КР5	КР 18	П2	М2	М5-1	М6-1	ф5		ф8			ф10		ф8	ф10	L63×6	δ8		
2 ПСТ 6.12.3,5	1				1				3				2	1	1	1	1	5,32				5,32	0,7		0,92	0,52	3,2	1,3	6,64	11,96
2 ПСТ 6.15.3,5		1				1				3			2	1	1	1	1	6,87				6,87	0,7		0,92	0,52	3,2	1,3	6,64	13,51
2 ПСТ 6.18.3,5			1				1				3		2	1	2	1	1	8,06				8,06	0,7		0,92	0,84	3,2	1,8	7,46	15,52
2 ПСТ 6.21.3,5				1				1				3	2	1	2	1	1	9,44				9,44	0,7		0,92	0,84	3,2	1,8	7,46	16,90

ЗАВОД ЖБИ