ТИПОВЫЕ СТРОИТЕЛЬНЫЕ КОНСТРУКЦИИ, ИЗДЕЛИЯ И УЗЛЫ

СЕРИЯ 1.020-1/87

КОНСТРУКЦИИ КАРКАСА МЕЖВИДОВОГО ПРИМЕНЕНИЯ ДЛЯ МНОГОЭТАЖНЫХ ОБЩЕСТВЕННЫХ ЗДАНИЙ, ПРОИЗВОДСТВЕННЫХ И ВСПОМОГАТЕЛЬНЫХ ЗДАНИЙ ПРОМЫШЛЕННЫХ ПРЕДПРИЯТИЙ

ВЫПУСК 4-1

ДИАФРАГМЫ ЖЕСТКОСТИ

РАБОЧИЕ ЧЕРТЕЖИ

Вх. 32850 л. 1/119

https://zavodjbi.com/

https://zavodjbi.com/

ТИПОВЫЕ СТРОИТЕЛЬНЫЕ КОНСТРУКЦИИ, ИЗДЕЛИЯ И УЗЛЫ

СЕРИЯ 1.020-1/87

КОНСТРУКЦИИ КАРКАСА МЕЖВИДОВОГО ПРИМЕНЕНИЯ ДЛЯ МНОГОЭТАЖНЫХ ОБЩЕСТВЕННЫХ ЗДАНИЙ, ПРОИЗВОДСТВЕННЫХ И ВСПОМОГАТЕЛЬНЫХ ЗДАНИЙ ПРОМЫШЛЕННЫХ ПРЕДПРИЯТИЙ

ВЫПУСК 4-1

ДИАФРАГМЫ ЖЕСТКОСТИ

РАБОЧИЕ ЧЕРТЕЖИ

РАЗРАБОТАНЫ
ЦНИИЭП ТОРГОВО-БЫТОВЫХ ЗДАНИЙ И ТУРИСТСКИХ КОМПЛЕКСОВ

ДИРЕКТОР ИНСТИТУТА В.ЛЕПСКИЙ
НАЧАЛЬНИК ОТДЕЛА Б.ВОЛЫНСКИЙ
ГЛИНЖЕНЕР ИНСТИТУТА С.ШАЦ

ЦНИИПРОМЗДАНИЙ
ГЛИНЖЕНЕР ИНСТИТУТА В.ГРАНЕВ
НАЧАЛЬНИК ОТДЕЛА З.КОДЫШ

НИИЖБ ГОССТРОЯ СССР

ДИРЕКТОР ИНСТИТУТА Р.СЕРЫХ
НАЧ. ЛАБОРАТОРИИ В.КЛЕВЦОВ
ЗАВ. СЕКТОРОМ Н.КОРОВИН

УТВЕРЖДЕНЫ
ГОССТРОЕМ СССР
ПРОТОКОЛ от 12.12.90г №АЧ-15

Вх. 32850 л.2

https://zavodjbi.com/

Настоящий выпуск содержит рабочие чертежи железобетонных диафрагм жесткости для зданий с высотами этажей 3,0; 3,6; 4,2; 4,8 м и техподпольем высотой 2,0 м, при расстоянии между осями зданий 3,0; 6,0; 7,2 и 9,0 м.

Изделия предназначены для применения в зданиях с неагрессивной, а также со слабой и среднеагрессивной газовой средой.

Опалубочные размеры и армирование диафрагм жесткости для высот 2,0 и 3,3 м приняты применительно к изготовлению в кассетах; для высот 3,6; 4,2 и 4,8 м – применительно к изготовлению в горизонтальных формах.

Диафрагмы жесткости запроектированы с симметричной двусторонней полкой и с односторонней полкой, сплошные и с проемами. Размеры проемов приняты 1320х2140 (мм) для общественных зданий и 1920х2540 (мм) для зданий производственного назначения. Указания по компоновке и расчету диафрагм приведены в выпусках 0-1, 0-2, 0-3 серии 1.020-1/87. Арматурные изделия для диафрагм разработаны в выпуске 4-2. Технические требования по изготовлению и приемке диафрагм жесткости приведены в выпуске 0-7 "Указания по заводской технологии изготовления изделий".

Значение нормируемой отпускной прочности на сжатие должно приниматься 70% от класса бетона в теплый период года и 90% – в холодный период года.

Для диафрагм жесткости, изготовляемых в кассетах, распалубка, погрузка и выгрузка при транспортировке и монтаж производятся с использованием 2-х петель типа УП. Распалубку диафрагм, изготовляемых в горизонтальных формах, производить за 4 петли (2 петли типа СПГ- и 2 петли типа СПВ-). При этом положение петель типа СПГ уточняется при пробном формовании. Кантование и монтаж диафрагм, изготовляемых в горизонтальных формах, производится за петли типа СПВ. После установки диафрагм в проектное положение петли, расположенные на верхних торцах, должны срезаться.

Диафрагмы жесткости, изготовляемые в кассетах, должны транспортироваться и складироваться только в вертикальном положении. Указания по транспортировке, складированию и кантованию диафрагм жесткости приведены в выпуске 0-7.

При применении диафрагм жесткости в условиях воздействия слабой и среднеагрессивной газовых сред в проекте конкретного объекта должны быть указаны специальные мероприятия по изготовлению диафрагм жесткости, вытекающие из характера агрессивной среды и требований главы СНиП 2.03.11-85.

Маркировка диафрагм принята по ГОСТ 23009-78. Обозначение типа конструкций:

2Д – диафрагма с двумя полками;

1Д – диафрагма с одной полкой;

2ДП, 1ДП – диафрагмы с проемами, расположенными посередине;

2ДПК, 1ДПК – диафрагмы с проемами, расположенными с краю.

Обозначение габаритов конструкций : первое число – округленная длина диафрагм в дециметрах; второе число – номинальная высота диафрагмы в дециметрах.

Дополнительные индексы, характеризующие левое и правое расположение проемов в однополочных диафрагмах: Л, П. Например: 2Д 30.42 – диафрагма с двумя полками, беспроемная, длиной 2980 мм, высотой 4170 мм. 1ДПК 56.33Л – диафрагма с одной полкой, с проемом, расположенным у левого края, длиной 5560 мм, высотой 3270 мм.

Перечень выпусков, входящих в серию 1.020-1/87, приведен в выпуске 0-0.

Вх.32850л.3

НАЧ.ОТД.	ВОЛЫНСКИЙ			1.020-1/87. 4-1- ТТ
Н.КОНТР.	ВАСИЛЬЕВА			
ГЛ.КОНСТ	ШАЦ			Технические требования
ГИП	ОСТРОВА			
ГИП	ОСИНА			

СТАДИЯ	ЛИСТ	ЛИСТОВ
Р		1

ЦНИИЭП торгово-бытовых зданий и туристских комплексов

ФОРМАТ А3

Инв. подл. | Подпись и дата | Взам.инв.

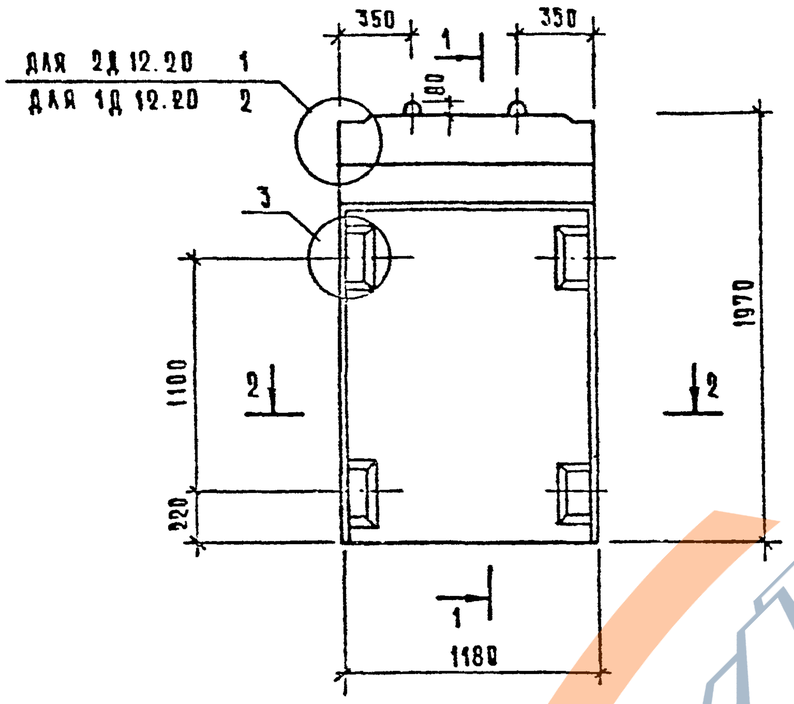

2 — 2

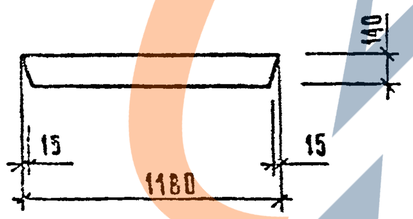

1 — 1

ДЛЯ 2Д 12.20

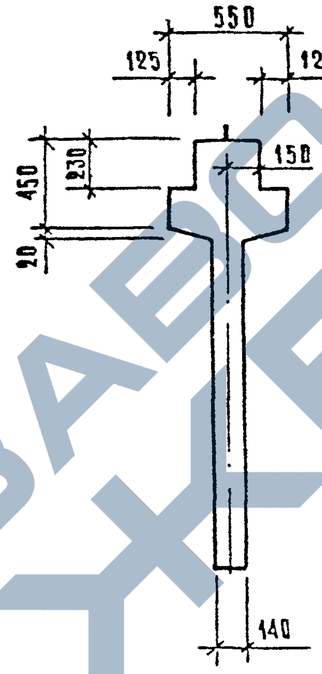

ДЛЯ 1Д 12.20

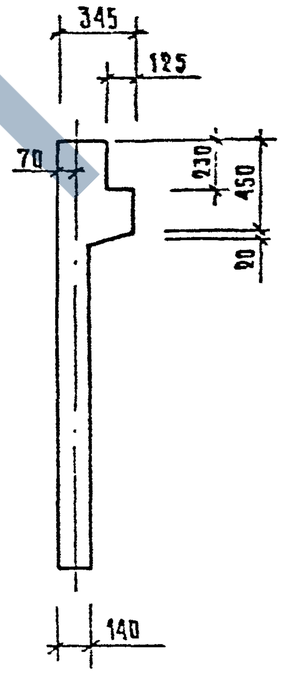

МАРКА ДИАФРАГМЫ ЖЕСТКОСТИ	РАСХОД МАТЕРИАЛОВ			
	ТЯЖЕЛЫЙ БЕТОН КЛ В25 м³	ДРЕВЕСИНА м³	СТАЛЬ кг	
2 Д 12. 20	0,46	—	58.93	1,[illegible]
1 Д 12. 20	0,40	—	55,82	1,[illegible]

1. Узлы см. К 33.
2. Ведомость расхода стали см РС

Вх 32850 л.4

Нач отд	Волынский		
Н.контр	Лукина		
Гл.конст	Шац		
ГИП	Острова		
ГИП	Гонина		
Провер	Носова		
Разраб	Вагрльева		

1.020-1/87. 4-1-К1

Диафрагмы жесткости 2Д 12.20, 1Д 12.20

Стадия	Лист	Листов
Р	1	[illegible]

ЦНИИЭП

Инв. № подл. | Подпись и дата | Взам. инв. №

Копировал

Формат А3

https://zavodjbi.com/

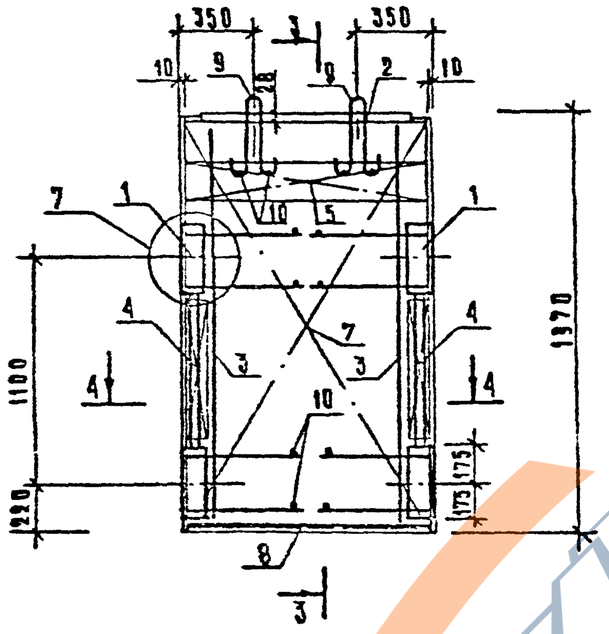

3 — 3

ДЛЯ 2Д 12.20

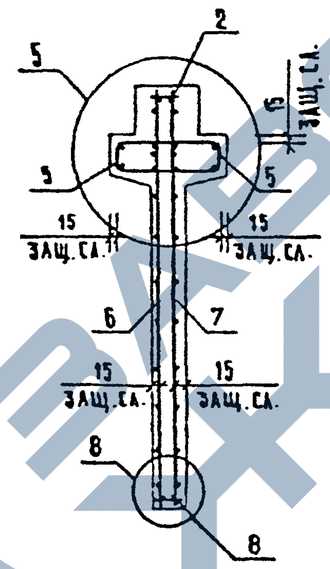

ДЛЯ 1Д 12.20

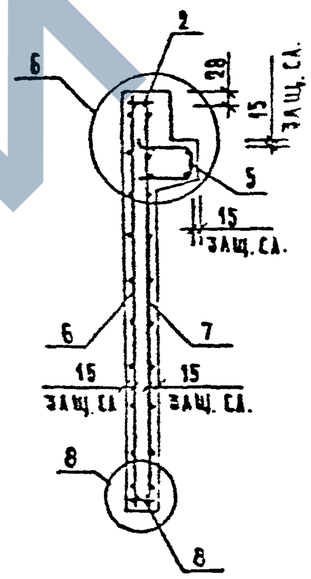

4 — 4

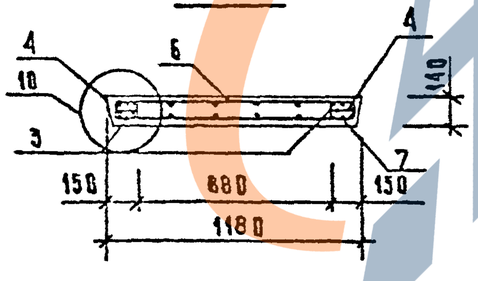

Вх 32850 л.6

1.020-1/87.4-1-К1	ЛИСТ 2

ФОРМАТ А3

Инв. № подл. | Подпись и дата | Взам. инв. №

МАРКА ДИАФРАГМЫ	ПОЗ.	МАРКА АРМАТУРНОГО ИЗДЕЛИЯ	КОЛ.	МАССА, КГ		ОБОЗНАЧЕНИЕ ДОКУМЕНТА
				1 ШТ	ВСЕГО	
2Д 12.20	1	СМН-1	2	15.46	30.92	К1
	2	СКР-1	1	7.09	7.09	К3
	3	КР-1	2	1.12	2.24	К40
	4	КР-24	2	0.65	1.30	К51
	5	КР-29	2	3.12	6.23	К54
	6	С-1	1	4.17	4.17	К5
	7	С-2	1	4.17	4.17	К5
	8	КР-43	1	0.77	0.77	К60
	9	УП1-5	2	0.84	1.69	1.400-9 В.1
	10	Ф6АIII L= 130	12	0.03	0.35	Б/Ч
	ИТОГО: 58.93					

МАРКА ДИАФРАГМЫ	ПОЗ.	МАРКА АРМАТУРНОГО ИЗДЕЛИЯ	КОЛ.	МАССА, КГ		ОБОЗНАЧЕНИЕ ДОКУМЕНТА
				1 ШТ	ВСЕГО	
1Д 12.20	1	СМН-1	2	15.46	30.92	К1
	2	СКР-1	1	7.09	7.09	К3
	3	КР-1	2	1.12	2.24	К40
	4	КР-24	2	0.65	1.30	К51
	5	КР-30	1	3.12	3.12	К55
	6	С-1	1	4.17	4.17	К5
	7	С-2	1	4.17	4.17	К5
	8	КР-43	1	0.77	0.77	К60
	9	УП1-5	2	0.84	1.69	1.400-9 В.1
	10	Ф6АIII L= 130	12	0.03	0.35	Б/Ч
	ИТОГО: 55.82					

1. В ТАБЛИЦЕ ПРИВЕДЕНО ОБОЗНАЧЕНИЕ ДОКУМЕНТА АРМАТУРНЫХ ИЗДЕЛИЙ ПО ВЫПУСКУ 1.020-1/87. 4-2
2. АРМАТУРА КЛАССА AIII ПО ГОСТ 5781-82

Вх. 32850 л. 6

ФОРМАТ А3

ЗАВОД ЖБИ

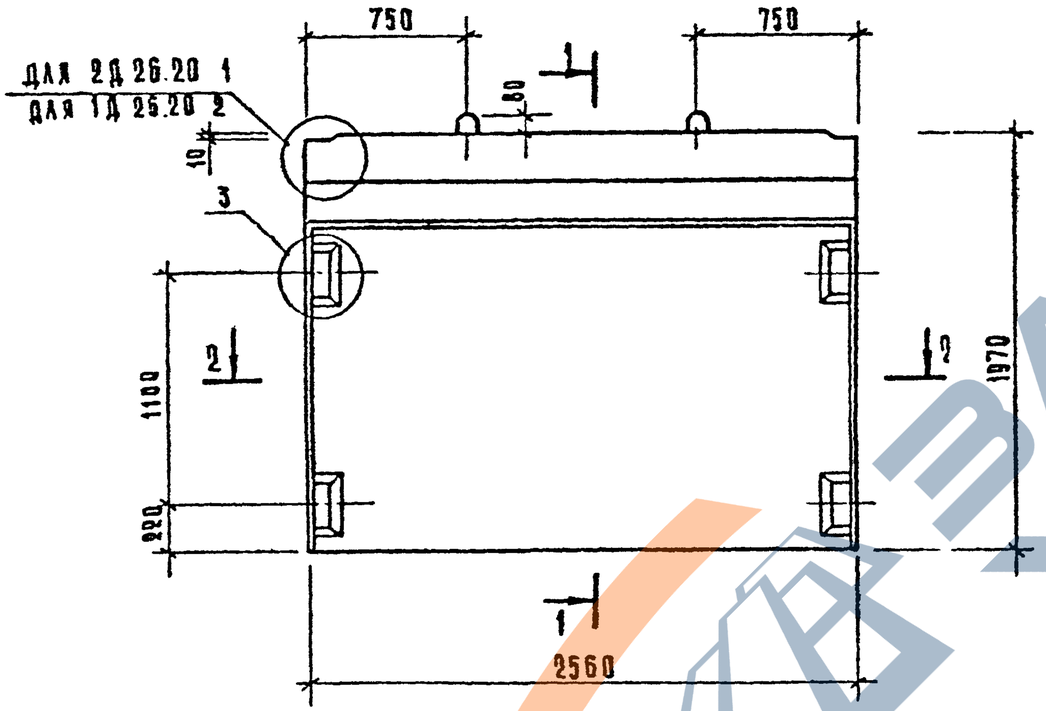

1 – 1

ДЛЯ 2Д 26.20

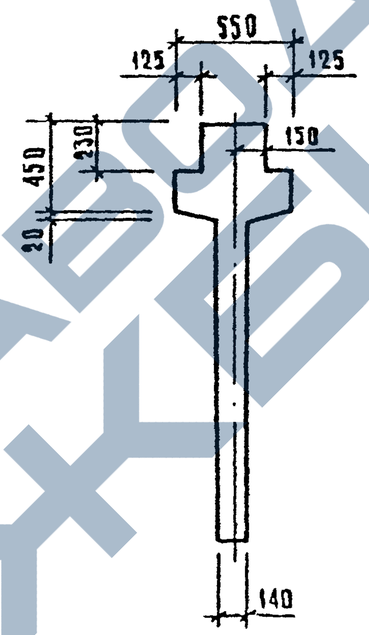

ДЛЯ 1Д 26.20

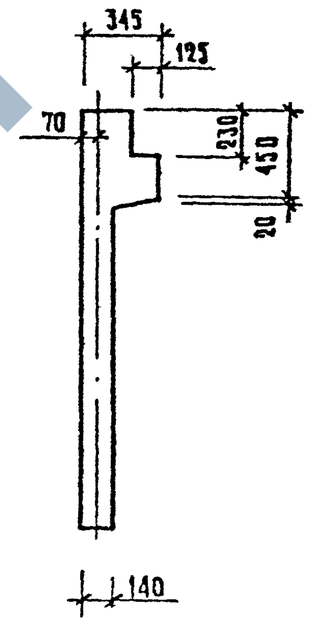

2 – 2

МАРКА ДИАФРАГМЫ ЖЕСТКОСТИ	РАСХОД МАТЕРИАЛОВ			МАССА ДИАФРАГМЫ ЖЕСТКОСТИ т.
	ТЯЖЕЛЫЙ БЕТОН КЛ В25 м3	ДРЕВЕСИНА м3	СТАЛЬ кг	
2Д 26.20	1,05	—	83,90	2,63
1Д 26 20	0,88	—	77,08	2,20

1. Узлы см. К 33
2. Ведомость расхода стали см. РС

Вх. 32850 л. 7

НАЧ ОТД	Волынский		
Н КОНТР	Лукина		
ГА КОНСТ	Шац		
ГИП	Острова		
ГИП	Осина		
ПРОВЕР	Носова		
РАЗРАБ	Васильева		

1.020-1/87. 4-1-К2

Диафрагмы жесткости 2Д 26.20; 1Д 26.20

СТАДИЯ	ЛИСТ	ЛИСТОВ
Р	1	3

ЦНИИЭП Промзданий, зданий и сооружений

Инв. № подл. | Подпись и дата | Взам. инв. №

КОПИРОВАЛ:

ФОРМАТ А3

https://zavodjbi.com/

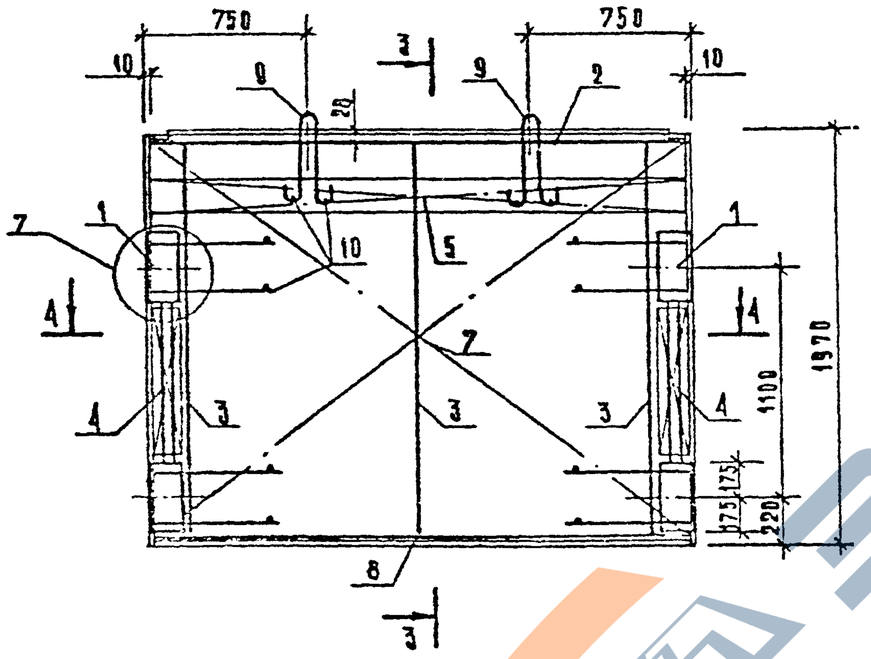

3 — 3

ДЛЯ 2Д 26.20

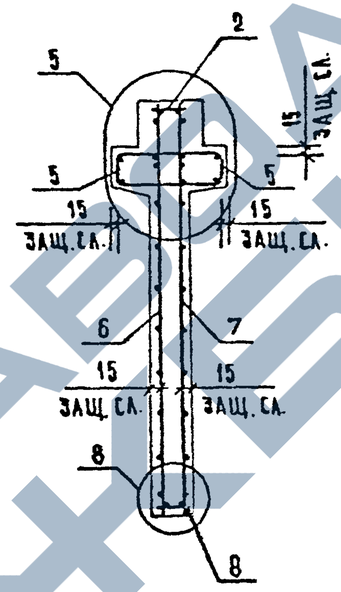

ДЛЯ 1Д 26.20

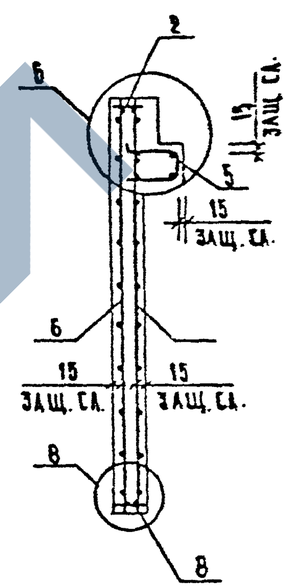

4 — 4

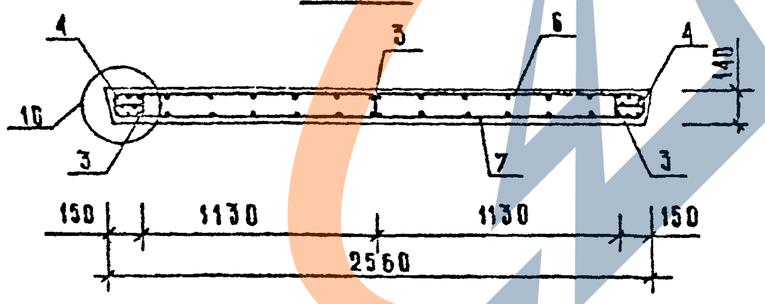

Инв. № подл. | Подпись и дата | Взам. инв. №

Вх. 32850 л.8

1.020-1/87.4-1-К2

Лист 2

ФОРМАТ А3

Марка диафрагмы	Поз.	Марка арматурного изделия	Кол.	Масса, кг 1 шт	Масса, кг всего	Обозначение документа
2Д 26.20	1	СМН-1	2	15.46	30.92	К1
	2	СКР-4	1	11.52	11.52	К3
	3	КР-1	3	1.12	3.36	К40
	4	КР-24	2	0.65	1.30	К51
	5	КР-35	2	6.82	13.63	К56
	6	С-3	1	9.12	9.12	К6
	7	С-4	1	9.12	9.12	К6
	8	КР-44	1	1.78	1.78	К60
	9	УП1-7	2	1.39	2.78	1.400-9 в.1
	10	⌀6АIII L= 130	12	0.03	0.35	Б/Ч
		ИТОГО:			83.90	

Марка диафрагмы	Поз.	Марка арматурного изделия	Кол.	Масса, кг 1 шт	Масса, кг всего	Обозначение документа
1Д 26.20	1	СМН-1	2	15.46	30.92	К1
	2	СКР-4	1	11.52	11.52	К3
	3	КР-1	3	1.12	3.36	К40
	4	КР-24	2	0.65	1.30	К51
	5	КР-36	1	6.82	6.82	К57
	6	С-3	1	9.12	9.12	К6
	7	С-4	1	9.12	9.12	К6
	8	КР-44	1	1.78	1.78	К60
	9	УП1-7	2	1.39	2.78	1.400-9 в.1
	10	⌀6АIII L= 130	12	0.03	0.35	Б/Ч
		ИТОГО:			77.08	

1. В таблице приведено обозначение документа арматурных изделий по выпуску 1.020-1/87. 4-2
2. Арматура класса АIII по ГОСТ 5781-82

Вх. 32850 л. 9

Формат А3

Сапр ТБ3ТК | Т/П СП | Рук.гр. СТ.инж. | Инжпр Бурлакова | Взам.инв. | Подпись и дата | Инв. подл.

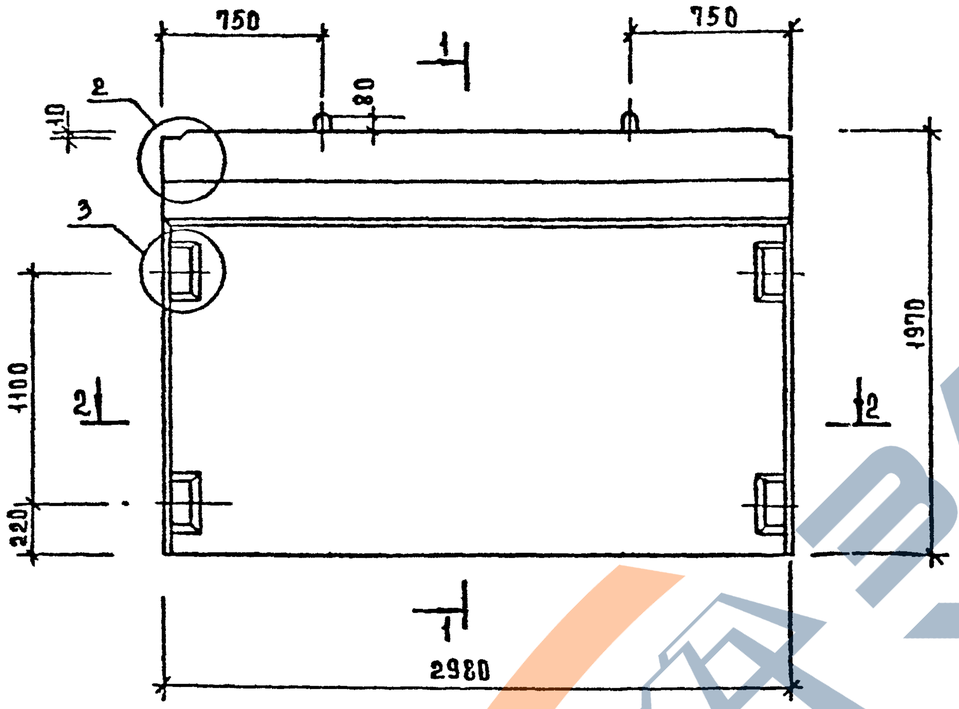

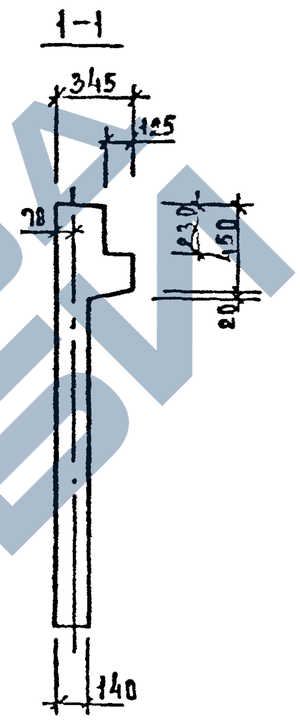

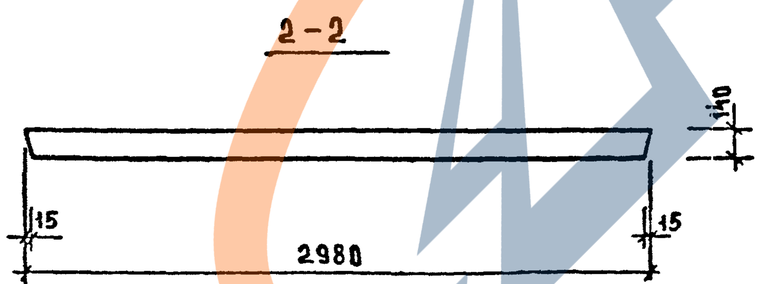

МАРКА ДИАФРАГМЫ ЖЕСТКОСТИ	РАСХОД МАТЕРИАЛОВ			МАССА ДИАФРАГМЫ ЖЕСТКОСТИ т
	ТЯЖЕЛЫЙ БЕТОН КЛ. В25 м³	ДРЕВЕСИНА м³	СТАЛЬ кг	
1Д 30.20	1,02	—	82,66	2,55

1. Узлы см. К 33

2. Ведомость расхода стали см. РС

Вх. 32850 л.10

НАЧ ОТД	ВОЛЫНСКИЙ		
Н КОНТР	ЛУКИНА		
ГАКОНСТ	ШАЦ		
ГИП	ОСТРОВА		
ГИП	ОСИНА		
ПРОВЕР	НОСОВА		
РАЗРАБ	ВАСИЛЬЕВА		

1.020-1/87. 4-1-К3

ДИАФРАГМА ЖЕСТКОСТИ 1Д 30.20

СТАДИЯ	ЛИСТ	ЛИСТОВ
Р	1	3

ЦНИИЭП торгово-бытовых зданий и туристских комплексов

ИНВ.№ ПОДЛ | ПОДПИСЬ И ДАТА | ВЗАМ. ИНВ.№

ФОРМАТ А3

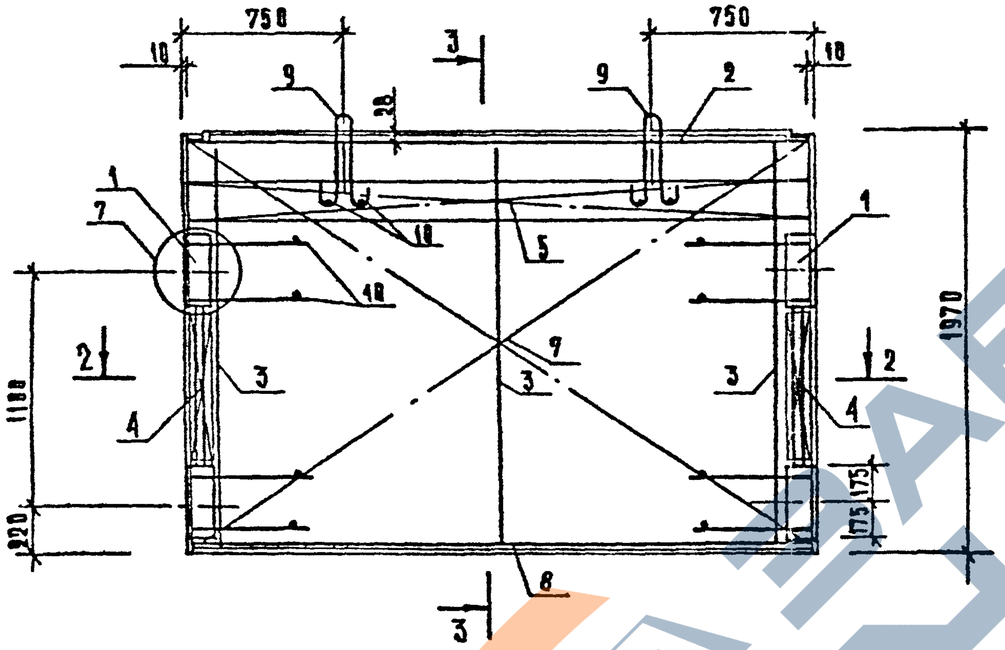

3 — 3

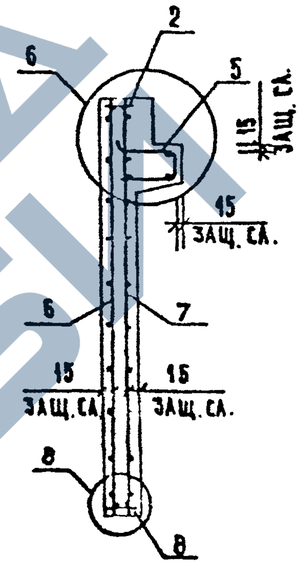

2 — 2

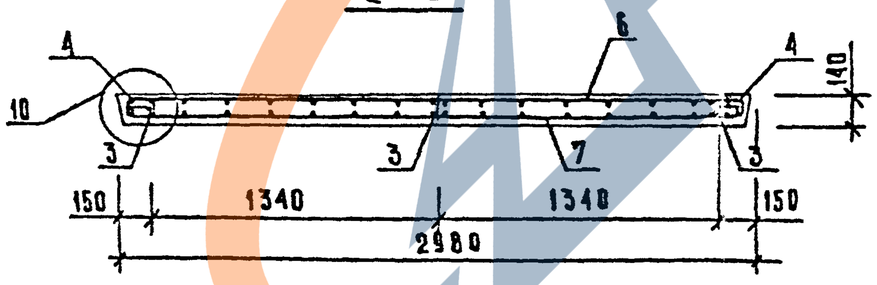

Вх. 32850 л. 11

1.020-1/87.4-1-КЖ

ЛИСТ 2

ФОРМАТ А3

ИНВ. N ПОДЛ.	ПОДПИСЬ И ДАТА	ВЗАМ. ИНВ. N

https://zavodjbi.com/

МАРКА ДИАФРАГМЫ	ПОЗ.	МАРКА АРМАТУРНОГО ИЗДЕЛИЯ	КОЛ.	МАССА, КГ		ОБОЗНАЧЕНИЕ ДОКУМЕНТА
				1 ШТ	ВСЕГО	
1Д 30.20	1	СМН-1	2	15.46	30.92	К1
	2	СКР-5	1	12.88	12.88	К4
	3	КР-1	3	1.12	3.36	К40
	4	КР-24	2	0.65	1.30	К51
	5	КР-38	1	7.87	7.87	К59
	6	С-5	1	10.57	10.57	К7
	7	С-6	1	10.57	10.57	К7
	8	КР-45	1	2.07	2.07	К60
	9	УП1-7	2	1.39	2.78	1.400-9 В.1
	10	Ф6АIII L= 130	12	0.03	0.35	Б/Ч
			ИТОГО:		82.66	

1. В ТАБЛИЦЕ ПРИВЕДЕНО ОБОЗНАЧЕНИЕ ДОКУМЕНТА АРМАТУРНЫХ ИЗДЕЛИЙ ПО ВЫПУСКУ 1.020-1/87. 4-2
2. АРМАТУРА КЛАССА А-III ПО ГОСТ 5781-82

Вх 32850 л.12

ТБЗТК | СП | ТЛП | РУК.ГР. | СТ.ИНЖ. | ВИЧКУР | БУРЛАКОВА

ИНВ. ПОДЛ. | ПОДПИСЬ И ДАТА | ВЗАМ.ИНВ.

https://zavodjbi.com/

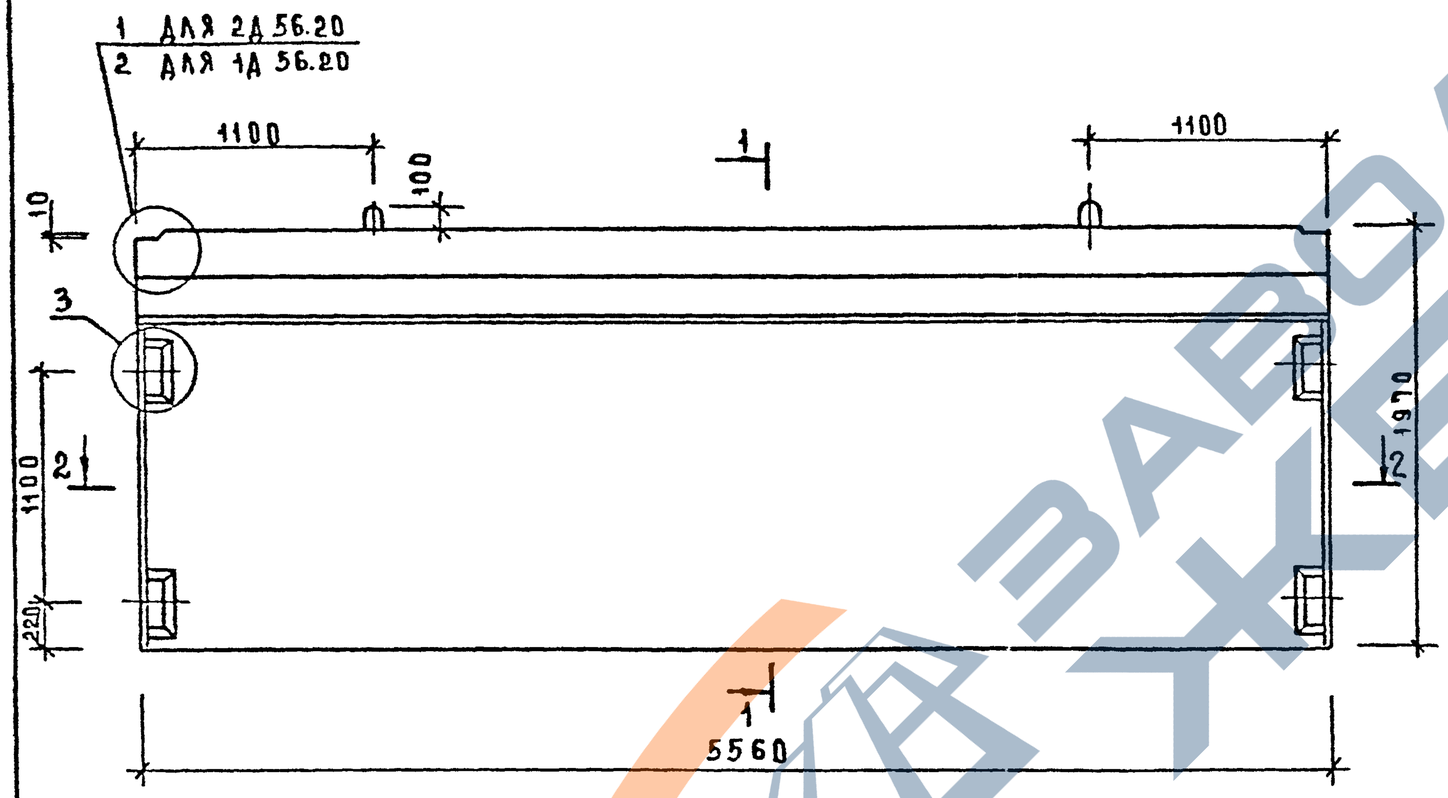

1—1

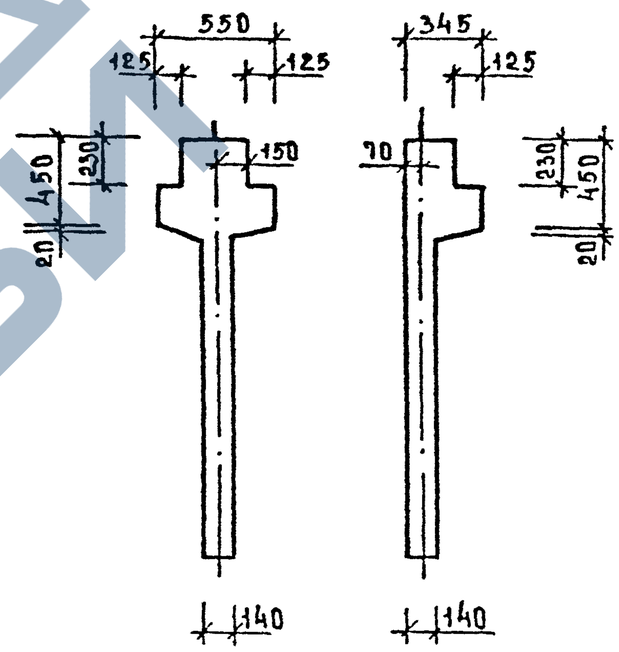

2—2

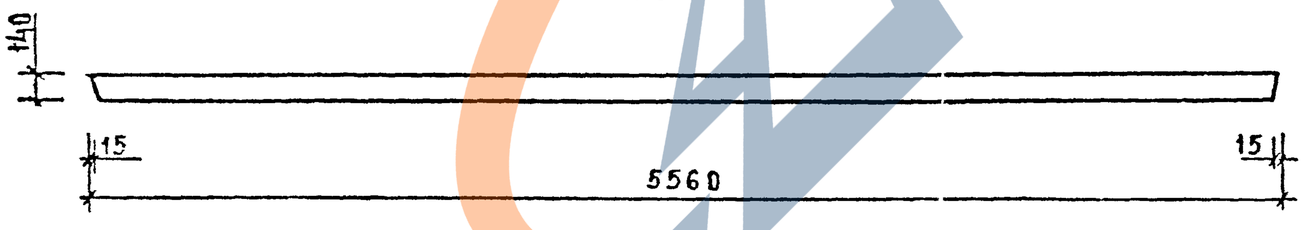

МАРКА ДИАФРАГМЫ ЖЕСТКОСТИ	РАСХОД МАТЕРИАЛОВ			МАССА ДИАФРАГМЫ ЖЕСТКОСТИ Т
	ТЯЖЕЛЫЙ БЕТОН КЛ.В25 М3	ДРЕВЕСИНА М3	СТАЛЬ КГ	
2Д 56.20	2,27	—	140.18	5,68
1Д 56.20	1,90	—	125.44	4,75

1. УЗЛЫ СМ. К-33
2. ВЕДОМОСТЬ РАСХОДА СТАЛИ СМ. РС

Вх. 32850л.13

НАЧ ОТД	ВОЛЫНСКИЙ		
НКОНТР	ЛУКИНА		
ГА ИНЖ	ШАЦ		
ГИП	ОСТРОВА		
ГИП	ОСИНА		
ПРОВЕР	НОСОВА		
РАЗРАБ	ВАСИЛЬЕВ		

1.020-1/87. 4-1-К4

ДИАФРАГМЫ ЖЕСТКОСТИ 2Д 56.20; 1Д 56.20

СТАДИЯ	ЛИСТ	ЛИСТОВ
Р	1	3

ЦНИИЭП торгово-бытовых зданий и туристских комплексов

ИНВ.№ ПОДЛ | ПОДПИСЬ И ДАТА | ВЗАМ.ИНВ.№

ФОРМАТ А3

https://zavodjbi.com/

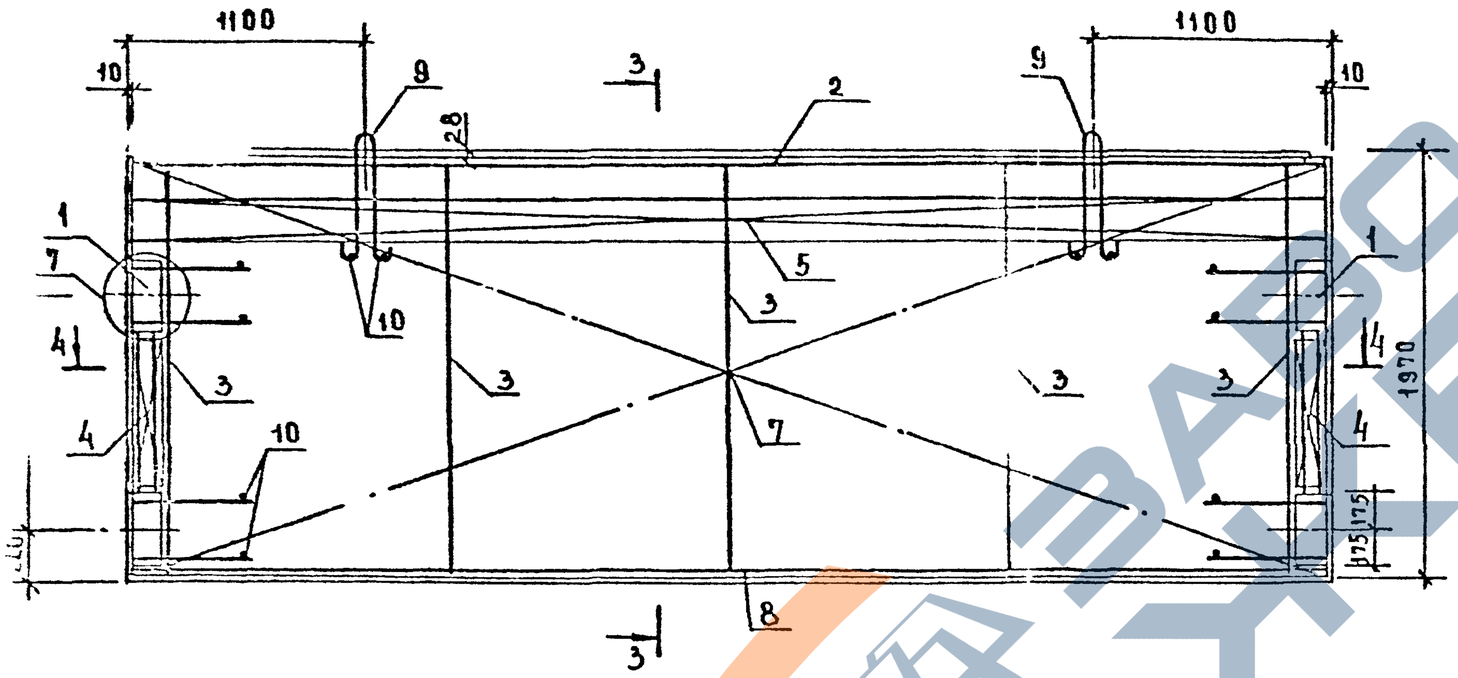

3—3

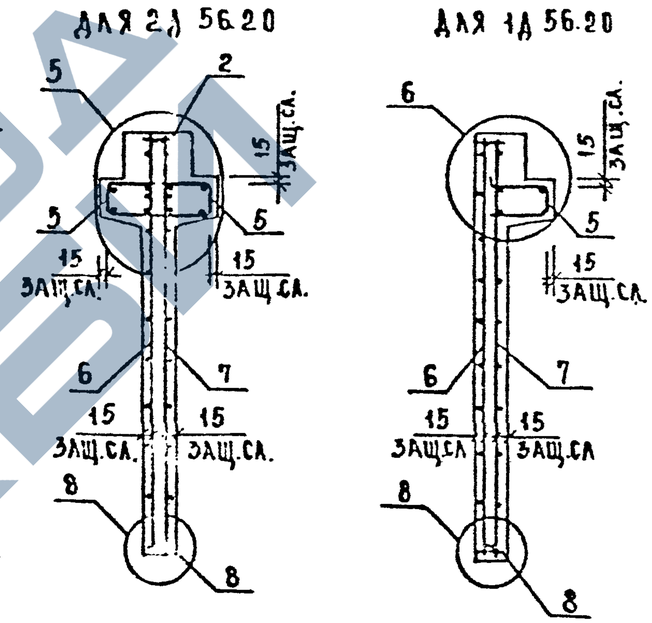

4—4

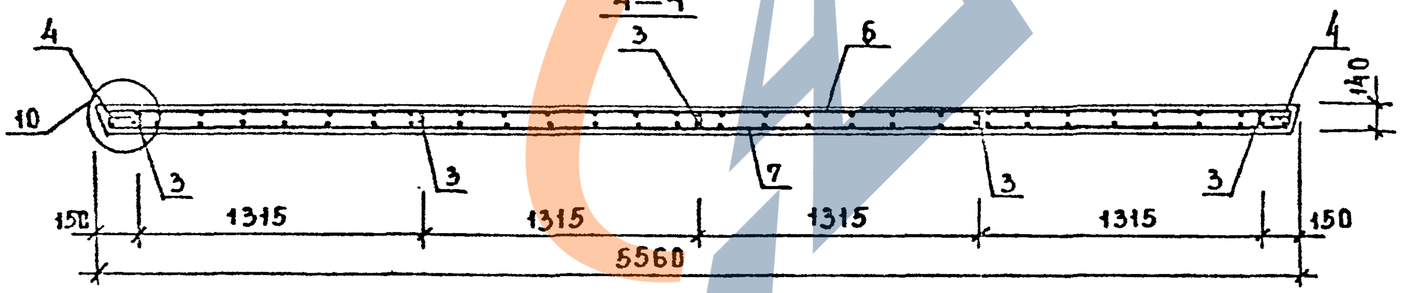

Вх. 32850 л. 14

1020-1/87.4-1-К4	ЛИСТ 2

ФОРМАТ А3

ПОДП. И ДАТА | ВЗАМ. ИНВ.

МАРКА ДИАФРАГМЫ	ПОЗ.	МАРКА АРМАТУРНОГО ИЗДЕЛИЯ	КОЛ.	МАССА, КГ 1 ШТ	МАССА, КГ ВСЕГО	ОБОЗНАЧЕНИЕ ДОКУМЕНТА
2Д 56.20	1	СМН-1	2	15.46	30.92	К1
	2	СКР-7	1	21.45	21.45	К4
	3	КР-1	5	1.12	5.59	К40
	4	КР-24	2	0.65	1.30	К51
	5	КР-41	2	14.74	29.48	К58
	6	С-7	1	19.78	19.78	К8
	7	С-8	1	19.78	19.78	К8
	8	КР-46	1	3.94	3.94	К61
	9	УП1-13	2	3.78	7.56	1.400-9 в.1
	10	Ф6АIII L= 130	12	0.03	0.35	Б/Ч
		ИТОГО: 140.18				

МАРКА ДИАФРАГМЫ	ПОЗ.	МАРКА АРМАТУРНОГО ИЗДЕЛИЯ	КОЛ.	МАССА, КГ 1 ШТ	МАССА, КГ ВСЕГО	ОБОЗНАЧЕНИЕ ДОКУМЕНТА
1Д 56.20	1	СМН-1	2	15.46	30.92	К1
	2	СКР-7	1	21.45	21.45	К4
	3	КР-1	5	1.12	5.59	К40
	4	КР-24	2	0.65	1.30	К51
	5	КР-42	1	14.74	14.74	К58
	6	С-7	1	19.78	19.78	К8
	7	С-8		19.78	19.78	К8
	8	КР-46	1	3.94	3.94	К61
	9	УП1-13	2	3.78	7.56	1.400-9 в.1
	10	Ф6АIII L= 130	12	0.03	0.35	Б/Ч
		ИТОГО: 125.44				

1. В ТАБЛИЦЕ ПРИВЕДЕНО ОБОЗНАЧЕНИЕ ДОКУМЕНТА АРМАТУРНЫХ ИЗДЕЛИЙ ПО ВЫПУСКУ 1.020-1/87. 4-2
2. АРМАТУРА КЛАССА А-III ПО ГОСТ 5781-82

Вх. 32850 л.15

ФОРМАТ А3

ГАП, ГЕЗТК, СП, РУК.ГР., СТ.ИНЖ., ВИЖКУР, БУРЛАКОВА, ИНВ. ПОДЛ., ПОДПИСЬ И ДАТА, ВЗАМ.ИНВ.

https://zavodjbi.com/

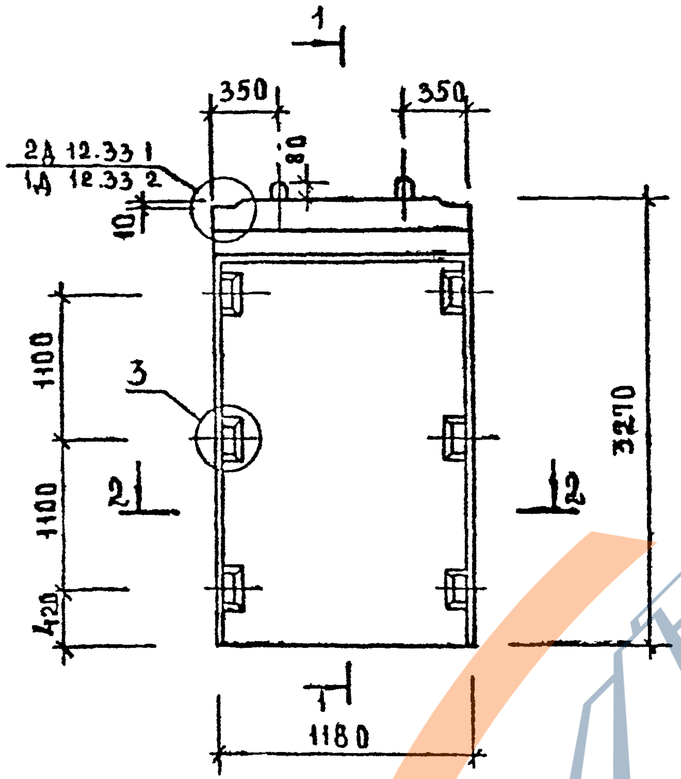

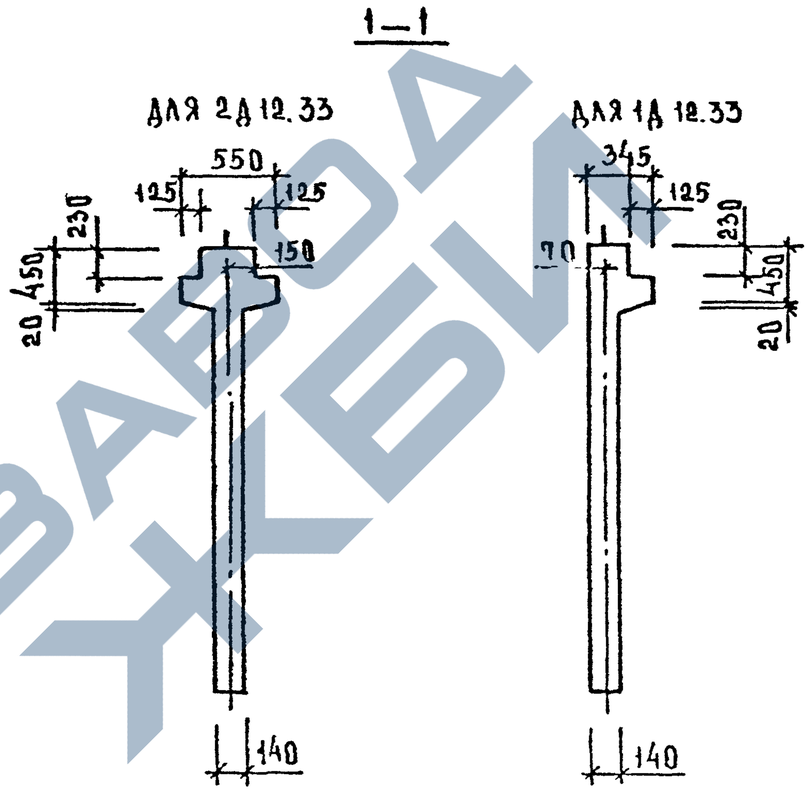

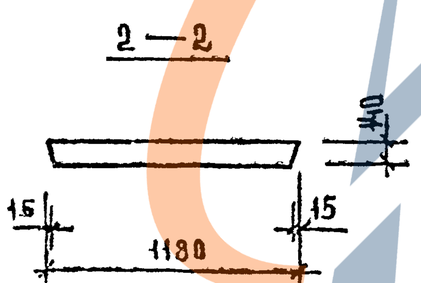

МАРКА ДИАФРАГМЫ ЖЕСТКОСТИ	РАСХОД МАТЕРИАЛОВ			МАССА ДИАФРАГМЫ ЖЕСТКОСТИ
	ТЯЖЕЛЫЙ БЕТОН КЛ В25 м3	ДРЕВЕСИНА м3	СТАЛЬ кг	т
2Д 12.33	0,70	—	85,96	1,75
1Д 12.33	0,62	—	82,85	1,55

1. Узлы см. К33
2. Ведомость расхода стали см. РС

Вх. 32850 л.16

НАЧ ОТД	ВОЛЫНСКИЙ		1.020-1/87. 4-1-К 5
Н КОНТР	ЛУКИНА		
ГА КОНСТ	ШАЦ		ДИАФРАГМЫ ЖЕСТКОСТИ 2Д 12. 3;1Д 12.33
ГИП	ОСТРОВА		
ГИП	ОСИПА		
ПРОВЕР	НОСОВА		
РАЗРАБ	ВАСИЛЬЕВА		

СТАДИЯ	ЛИСТ	ЛИСТОВ
Р	1	—

ЦНИИЭП ТОРГОВО-БЫТОВЫХ ЗДАНИЙ И ТУРИСТСКИХ КОМПЛЕКСОВ

ФОРМАТ 3

Инв. № подл. | Подпись и дата | Взам. инв. №

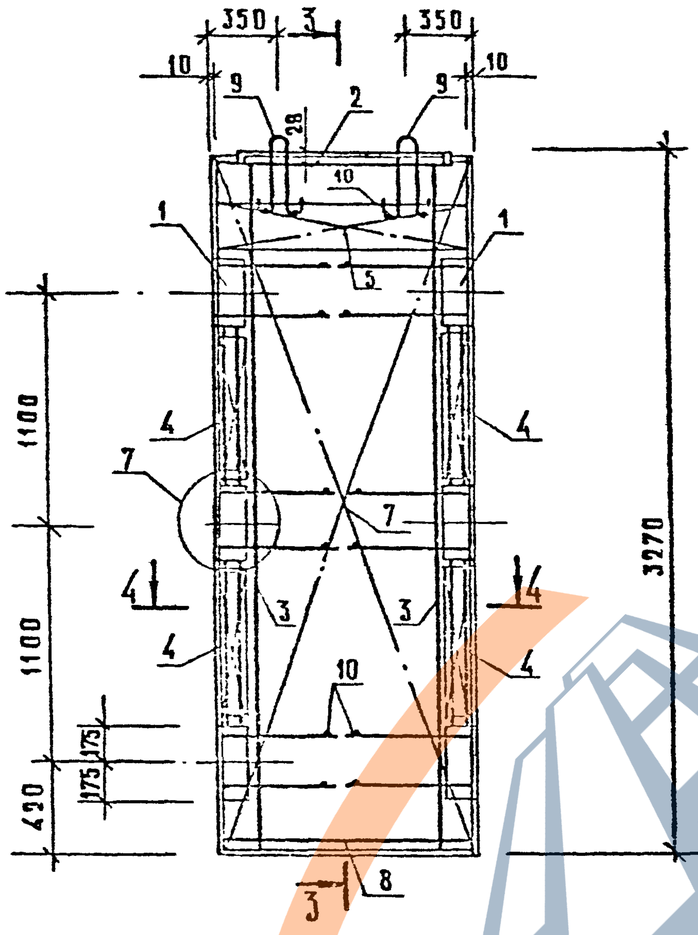

3 — 3

для 2А 12.33

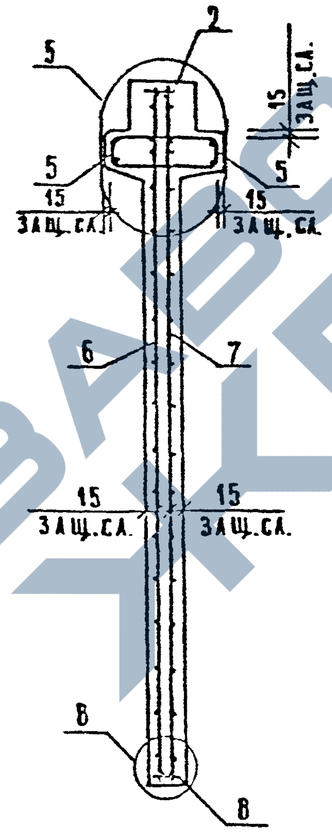

для 1А 12.33

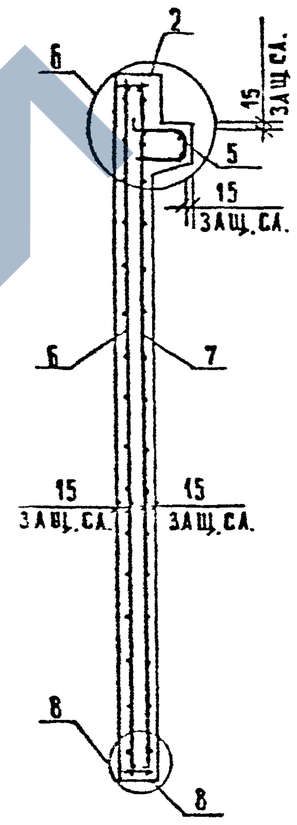

4 — 4

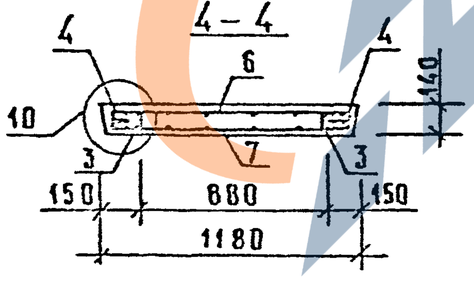

Вх. 32850 л. 17

1.020-1/87. 4-1-К5	Лист 2

Инв. № подл. | Подпись и дата | Взам. инв. №

ФОРМАТ А3

https://zavodjbi.com/

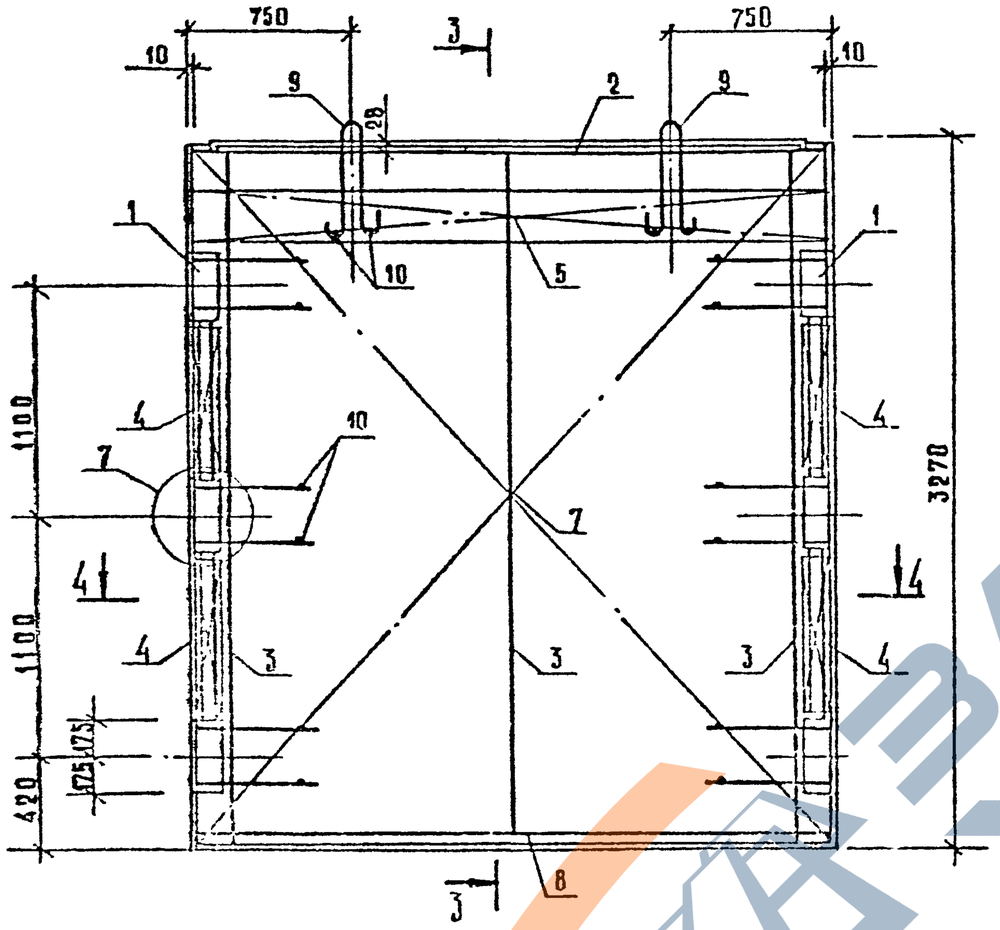

3 – 3

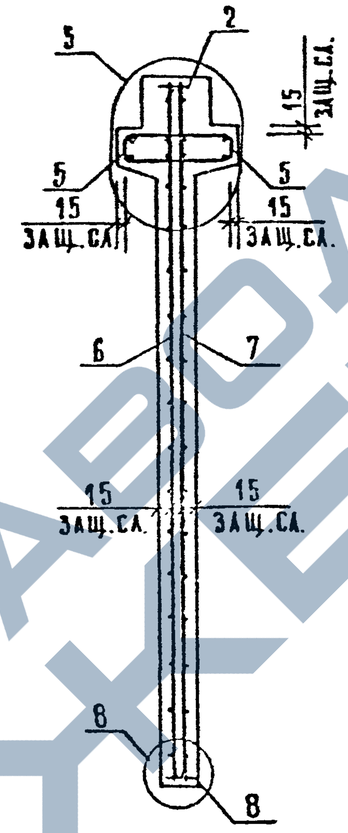

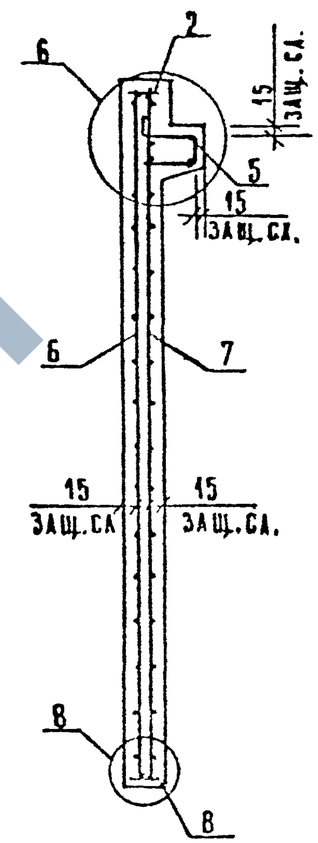

4 – 4

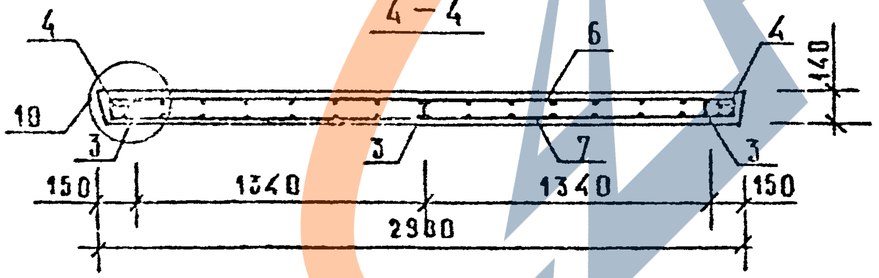

Вх. 32850 1.22

1.020-1/87.4-1-К7	Лист 2

ФОРМАТ А3

Инв. № подл. | Подпись и дата | Взам. инв. №

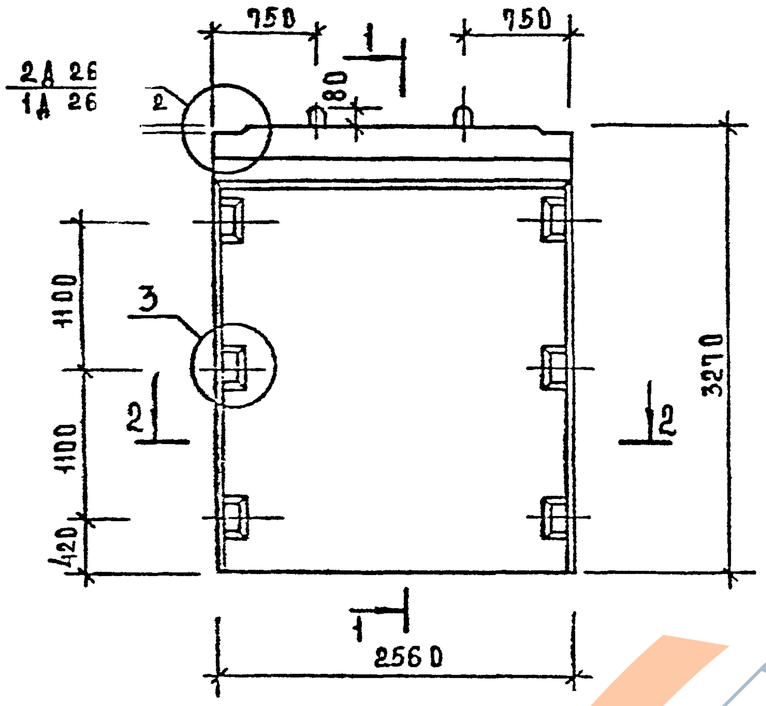

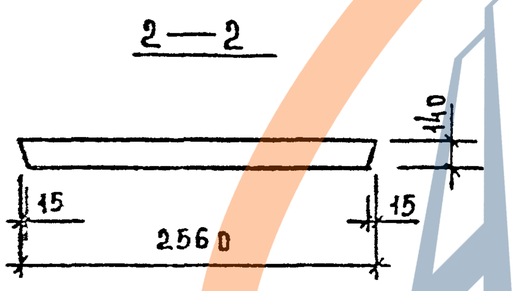

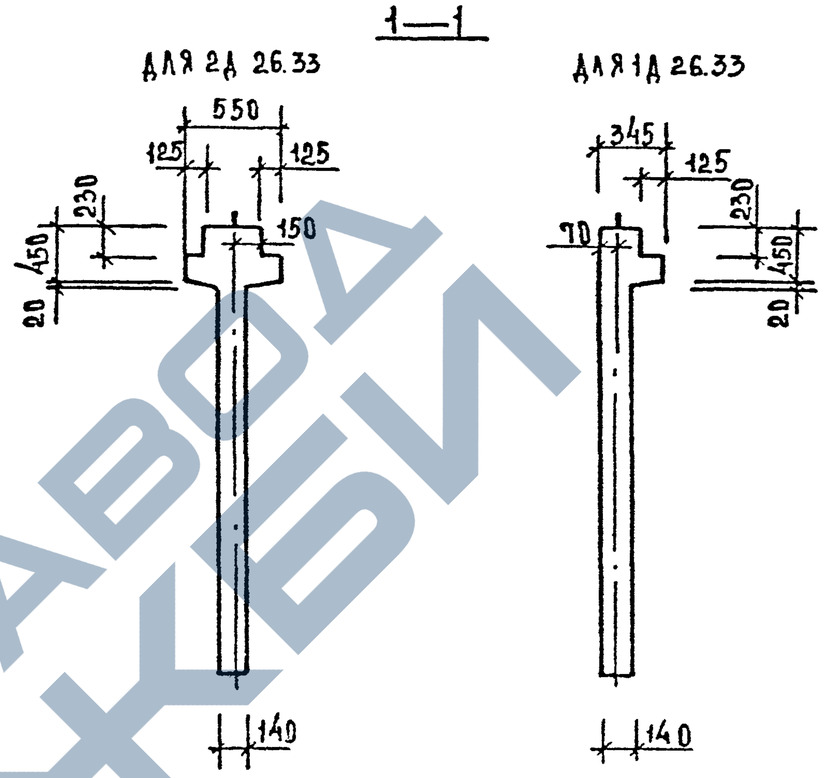

Марка диафрагмы жесткости	Расход материалов			Масса диафрагмы жесткости
	тяжелый бетон кл. В25 м3	древесина м3	сталь кг	т
2Д 26.33	1,51	—	119,55	3,78
1Д 26.33	1,34	—	112,73	3,35

1. Узлы см. К33.
2. Ведомость расхода стали см. РС

Вх. 32850 л.18

Нач отд	Волынский		
Н. контр	Аукина		
Гл. конст	Шац		
ГИП	Острова		
ГИП	Осина		
Провер	Носова		
Разраб	Васильева		

1.020 - 1/87. 4-1-К6

Диафрагмы жесткости 2Д 26.33; 1Д 26.33

Стадия	Лист	Листов
Р	1	3

ЦНИИЭП торгово-бытовых зданий и туристских комплексов

Инв. № подл. | Подпись и дата | Взам. инв. №

Формат А3

https://zavodjbi.com/

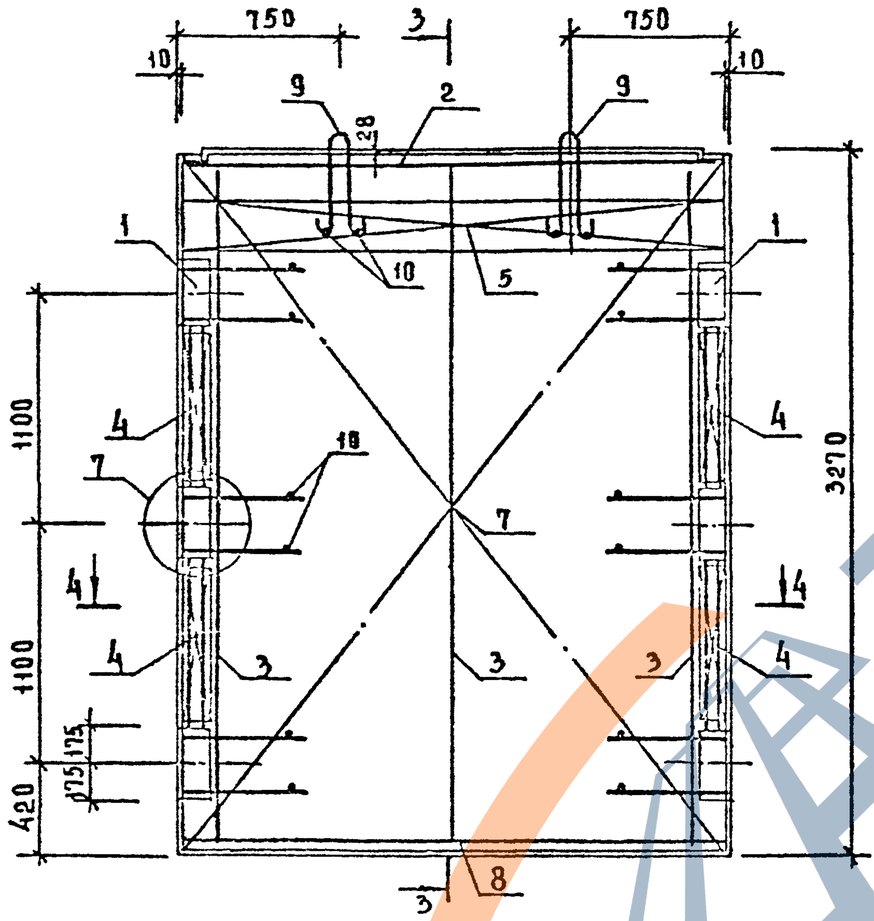

3—3

ДЛЯ 2Д 26.33

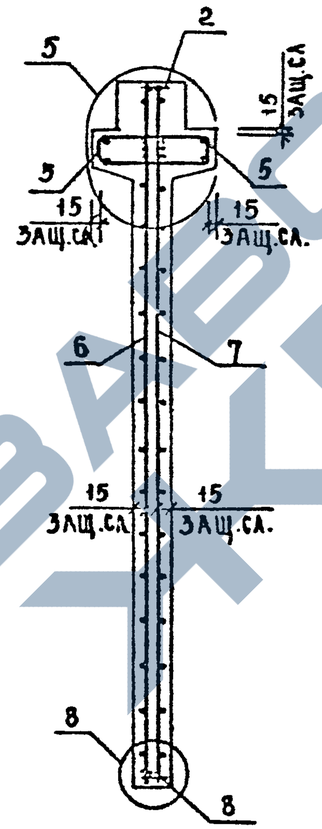

ДЛЯ 1Д 26.33

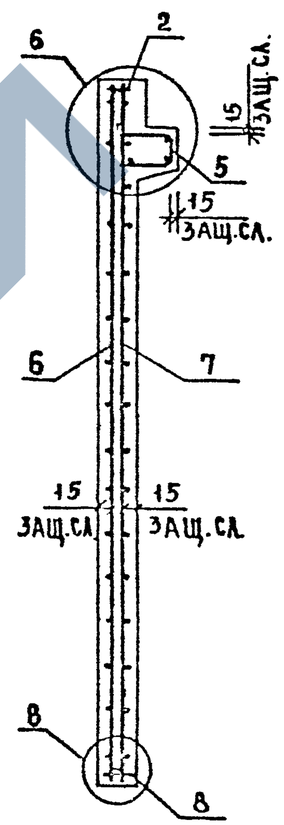

4—4

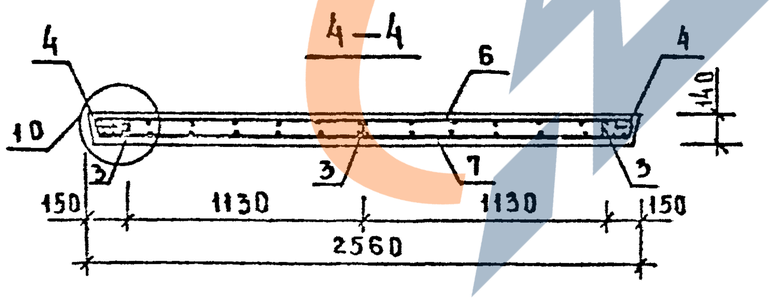

Вх. 32850 л. 19

1.020-1/87.4-1-КБ	Лист 2

ФОРМАТ А3

Инв № подл. | Подп. и дата | Взам. инв. №

МАРКА ДИАФРАГМЫ	ПОЗ.	МАРКА АРМАТУРНОГО ИЗДЕЛИЯ	КОЛ.	МАССА КГ 1 ШТ	МАССА КГ ВСЕГО	ОБОЗНАЧЕНИЕ ДОКУМЕНТА
2Д 26.33	1	СМН-2	2	24.69	49.38	К1
	2	СКР-4	1	11.52	11.52	К3
	3	КР-2	3	1.87	5.61	К40
	4	КР-24	4	0.65	2.60	К51
	5	КР-35	2	6.82	13.63	К56
	6	С-11	1	15.31	15.31	К10
	7	С-12	1	15.31	15.31	К10
	8	КР-44	1	1.78	1.78	К60
	9	УП1-9	2	1.95	3.89	1.400-9 В.1
	10	⌀6AIII L= 130	16	0.03	0.46	Б/Ч
		ИТОГО: 119.55				

МАРКА ДИАФРАГМЫ	ПОЗ.	МАРКА АРМАТУРНОГО ИЗДЕЛИЯ	КОЛ.	МАССА, КГ 1 ШТ	МАССА, КГ ВСЕГО	ОБОЗНАЧЕНИЕ ДОКУМЕНТА
1Д 26.33	1	СМН-2	2	24.69	49.38	К1
	2	СКР-4	1	11.52	11.52	К3
	3	КР-2	3	1.87	5.61	К40
	4	КР-24	1	0.65	2.60	К51
	5	КР-36	1	6.82	6.82	К57
	6	С-11	1	15.31	15.31	К10
	7	С-12	1	15.31	15.31	К10
	8	КР-44	1	1.78	1.78	К60
	9	УП1-9	2	1.95	3.89	1.400-9 В.1
	10	⌀6AIII L= 130	16	0.03	0.46	Б/Ч
		ИТОГО 112.73				

1. В ТАБЛИЦЕ ПРИВЕДЕНО ОБОЗНАЧЕНИЕ ДОКУМЕНТА АРМАТУРНЫХ ИЗДЕЛИЙ ПО ВЫПУСКУ 1.020-1/87. 4-2
2. АРМАТУРА КЛАССА А-III ПО ГОСТ 5781-82

Вх. 32850 л.20

1.020-1/87. 4-1-К6 | Лист 3

ФОРМАТ А3

САПР | ГЕЗТК | Т/П | СП | РУК.ГР. | СТАНХ | ВИНОКУР | БУРЛАКОВА

ИНВ. ПОДЛ. | ПОДПИСЬ И ДАТА | ВЗАМ.ИНВ.

https://zavodjbi.com/

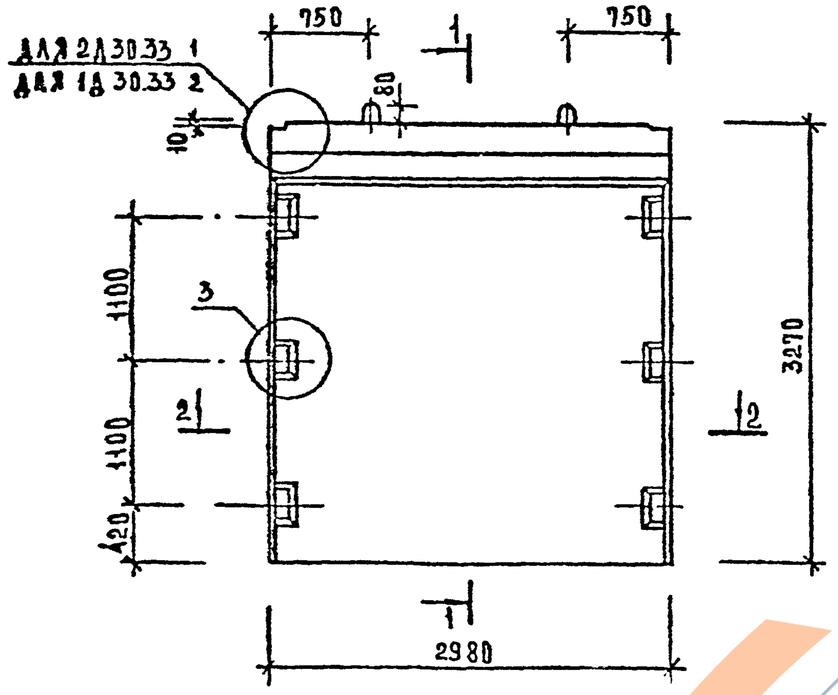

1—1

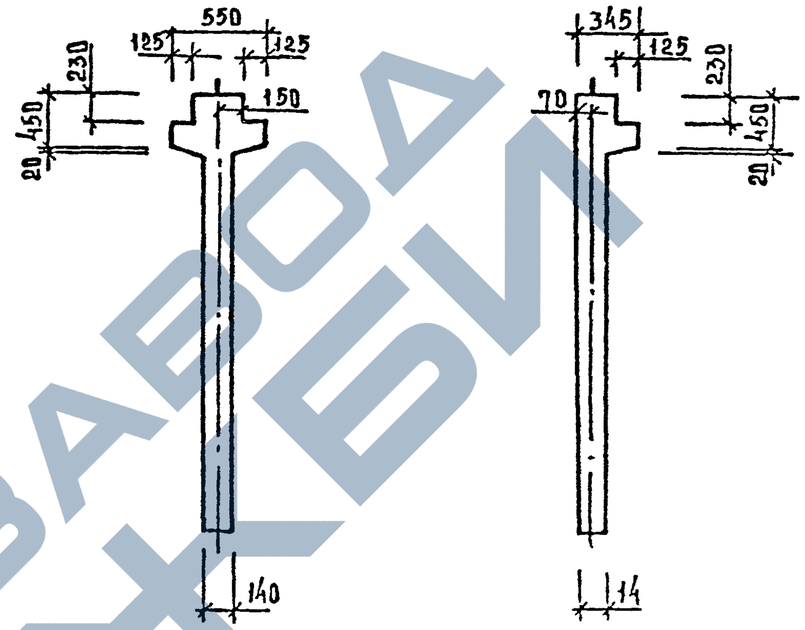

2—2

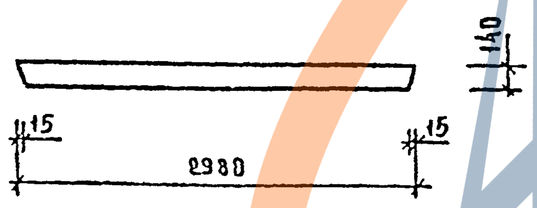

МАРКА ДИАФРАГМЫ ЖЕСТКОСТИ	РАСХОД МАТЕРИАЛОВ			МАССА ДИАФРАГМЫ ЖЕСТКОСТИ Т
	ТЯЖЕЛЫЙ БЕТОН КЛ. В25 М3	ДРЕВЕСИНА М3	СТАЛЬ КГ	
2Д 30.33	1,76	—	129,58	4,40
1Д 30.33	1,56	—	121,71	3,90

1. Узлы см. К 33
2. Ведомость расхода стали см. РС

Вх. 32850 л.21

Нач.отд.	Влаьинский		1.020-1/87. 4-1-К7
Н.контр.	Лукина		
Гл.конст.	Шац		Диафрагмы жесткости 2Д 30.33; 1Д 30.33
ГИП	Острова		Стадия Р · Лист 1 · Листов 3
ГИП	Цепин		ЦНИИЭП
Провер.	Киселева		
Разраб.	Мацыльева		

Инв. № подл. | Подпись и дата | Взам. инв. №

Формат А3

Марка диафрагмы	Поз.	Марка арматурного изделия	Кол.	Масса, кг 1 шт	Масса, кг всего	Обозначение документа
2Д 30.33	1	СМН-2	2	24.69	49.38	К1
	2	СКР-5	1	12.88	12.88	К4
	3	КР-2	3	1.87	5.61	К40
	4	КР-24	4	0.65	2.60	К51
	5	КР-37	2	7.87	15.74	К58
	6	С-13	1	17.75	17.75	К11
	7	С-14	1	17.75	17.75	К11
	8	КР-45	1	2.07	2.07	К60
	9	УП1-11	2	2.67	5.35	1.400-9 8.1
	10	⌀6АIII L= 130	16	0.03	0.46	Б/Ч
		ИТОГО: 129.58				

Марка диафрагмы	Поз.	Марка арматурного изделия	Кол.	Масса, кг 1 шт	Масса, кг всего	Обозначение документа
1Д 30.33	1	СМН-2	2	24.69	49.38	К1
	2	СКР-5	1	12.88	12.88	К4
	3	КР-2	3	1.87	5.61	К40
	4	КР-24	4	0.65	2.60	К51
	5	КР-38	1	7.87	7.87	К58
	6	С-13	1	17.75	17.75	К11
	7	С-14	1	17.75	17.75	К11
	8	КР-45	1	2.07	2.07	К60
	9	УП1-11	2	2.67	5.35	1.400-9 8.1
	10	⌀6АIII L= 130	16	0.03	0.46	Б/Ч
		ИТОГО: 121.71				

1. В таблице приведено обозначение документа арматурных изделий по выпуску 1.020-1/87. 4-2
2. Арматура класса АII по ГОСТ 5781-82

Вх. 32850 л.23

ФОРМАТ А3

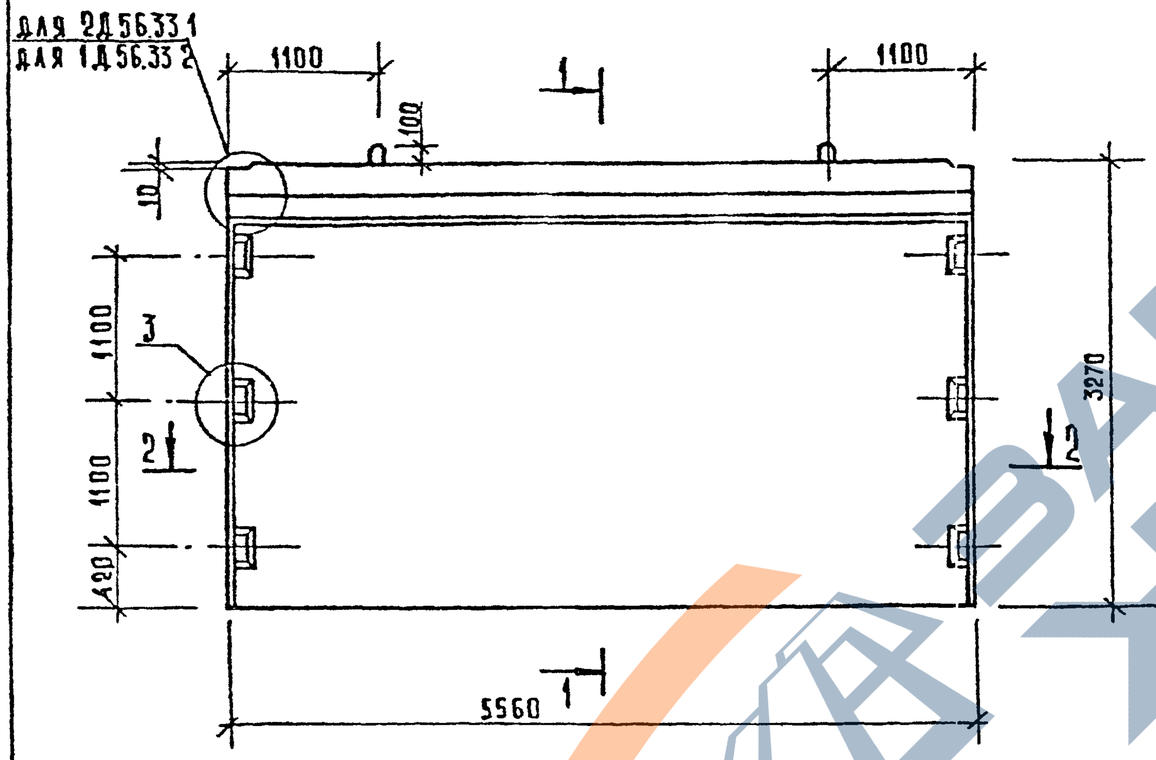

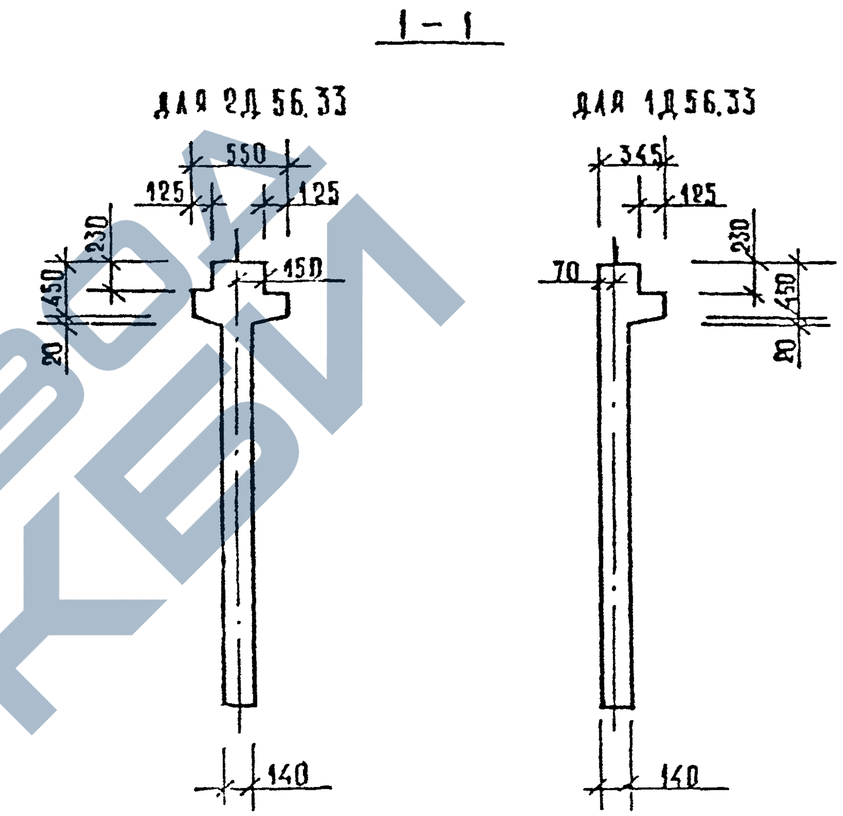

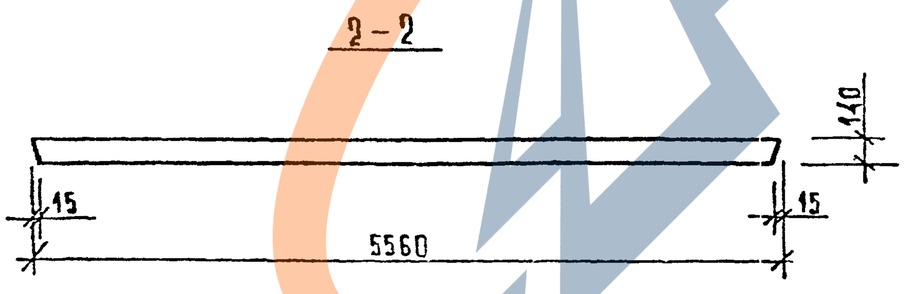

МАРКА ДИАФРАГМЫ ЖЕСТКОСТИ	РАСХОД МАТЕРИАЛОВ			МАССА ДИАФРАГМЫ ЖЕСТКОСТИ Т
	ТЯЖЕЛЫЙ БЕТОН КЛ. В25 $м^3$	ДРЕВЕСИНА $м^3$	СТАЛЬ КГ	
2Д 56.33	3,29	—	199,12	8,23
1Д 56.33	2,92	—	184,38	7,30

1. Узлы см. К33.
2. Ведомость расхода стали см. РС

Вх. 32850 л.24

Н.ДЕЛ.ОТД.	ВОЛЫНСКИЙ		
Н.КОНТР.	АЗЮКИНА		
ГА.КОНСТ.	ШАЦ		
ГИП	ОСТРОВА		
ГИП	ОСИПА		
ПРОВЕР.	НОСОВА		
РАЗРАБ.	БАСИЛЬЕВА		

1.020-1/87. 4-1-К8

Диафрагмы жесткости 2Д 56.33; 1Д 56.33

СТАДИЯ	ЛИСТ	ЛИСТОВ
Р	1	3

ЦНИИЭП торгово-бытовых зданий и туристских комплексов

Инв.№ подл. | Подп. и дата | Взам. инв.№

ФОРМАТ А3

https://zavodjbi.com/

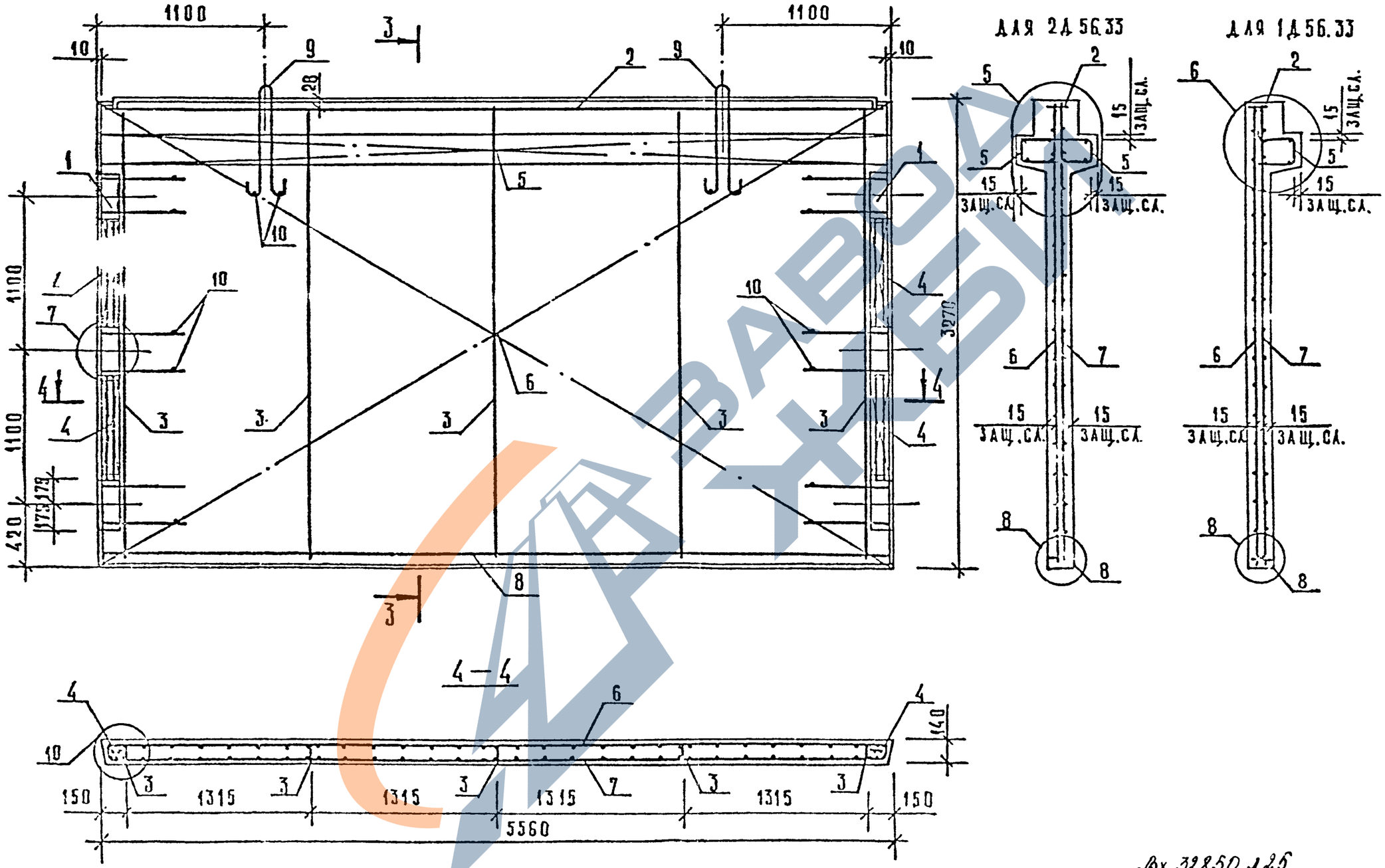

Вх. 32850 л25

1.020-1/87.4-1-Х8	Лист 2

ФОРМАТ А3

ИНВ № ПОДЛ	ПОДПИСЬ И ДАТА	ВЗАМ. ИНВ №

МАРКА ДИАФРАГМЫ	ПОЗ.	МАРКА АРМАТУРНОГО ИЗДЕЛИЯ	КОЛ.	МАССА, КГ 1 ШТ	МАССА, КГ ВСЕГО	ОБОЗНАЧЕНИЕ ДОКУМЕНТА
2Д 56.33	1	СМН-2	2	24.69	49.38	К1
	2	СКР-7	1	21.45	21.45	К4
	3	КР-2	5	1.87	9.35	К40
	4	КР-24	4	0.65	2.60	К51
	5	КР-41	2	14.74	29.48	К58
	6	С-15	1	33.22	33.22	К12
	7	С-16	1	33.22	33.22	К12
	8	КР-46	1	3.94	3.94	К61
	9	СПВ-7	2	8.00	16.00	К74
	10	Ф6АIII L= 130	16	0.03	0.46	6/4
		ИТОГО: 199.12				

МАРКА ДИАФРАГМЫ	ПОЗ.	МАРКА АРМАТУРНОГО ИЗДЕЛИЯ	КОЛ.	МАССА, КГ 1 ШТ	МАССА, КГ ВСЕГО	ОБОЗНАЧЕНИЕ ДОКУМЕНТА
1Д 56.33	1	СМН-2	2	24.69	49.38	К1
	2	СКР-7	1	21.45	21.45	К4
	3	КР-2	5	1.87	9.35	К40
	4	КР-24	4	0.65	2.60	К51
	5	КР-42	1	14.74	14.74	К59
	6	С-15	1	33.22	33.22	К12
	7	С-16	1	33.22	33.22	К12
	8	КР-46	1	3.94	3.94	К61
	9	СПВ-7	2	8.00	16.00	К74
	10	Ф6АIII L= 130	16	0.03	0.46	6/4
		ИТОГО: 184.38				

1. В ТАБЛИЦЕ ПРИВЕДЕНО ОБОЗНАЧЕНИЕ ДОКУМЕНТА АРМАТУРНЫХ ИЗДЕЛИЙ ПО ВЫПУСКУ 1.020-1/87. 4-2
2. АРМАТУРА КЛАССА AIII ПО ГОСТ 5781-82

Вх. 32850 л. 26

ФОРМАТ А3

ЗАВОД ЖБИ

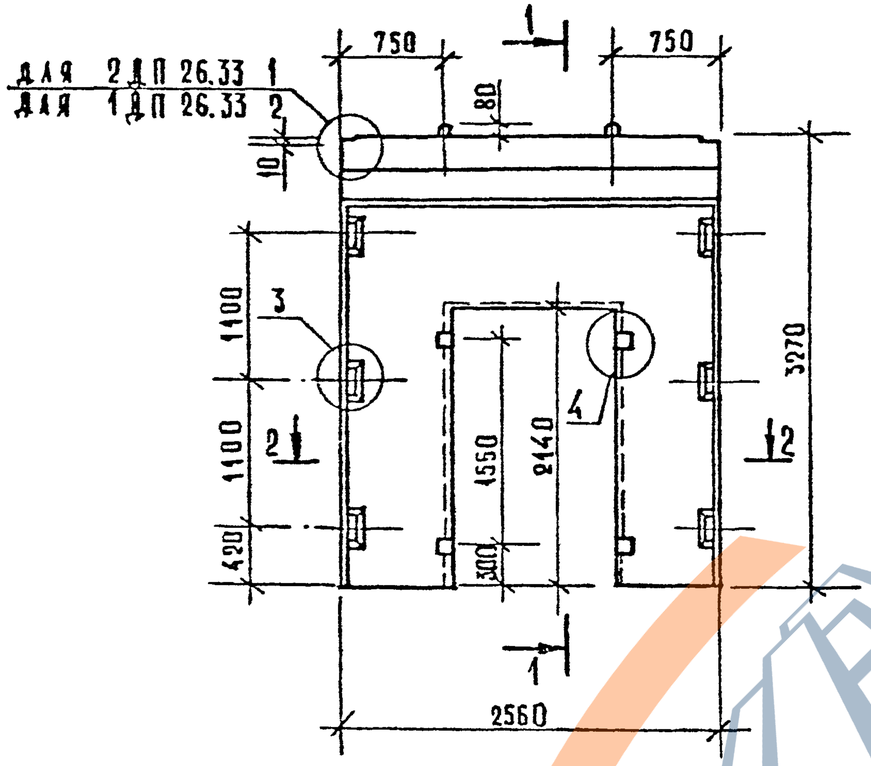

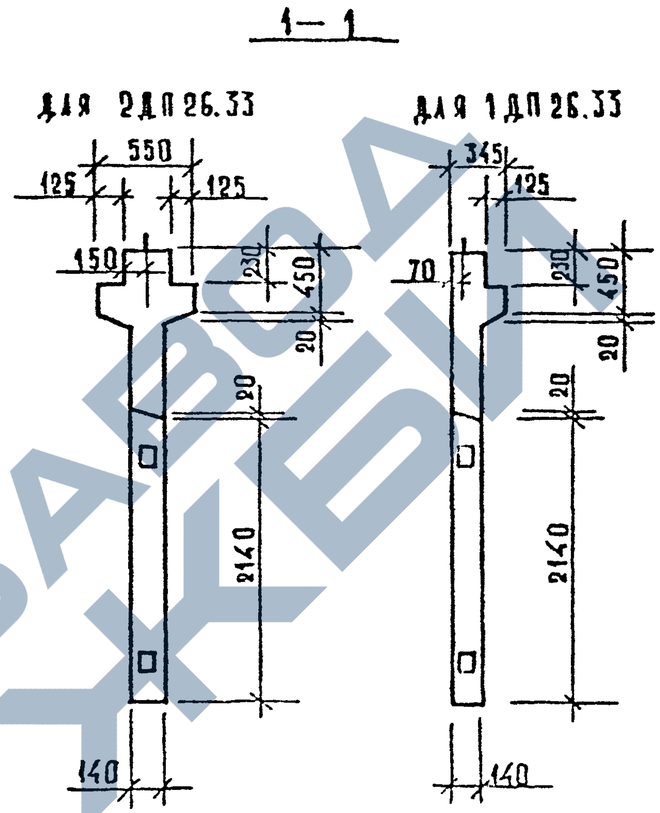

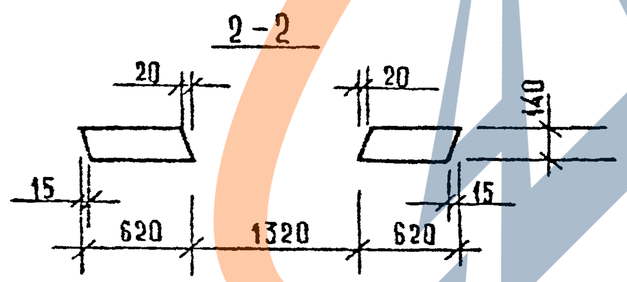

МАРКА ДИАФРАГМЫ ЖЕСТКОСТИ	РАСХОД МАТЕРИАЛОВ			МАССА ДИАФРАГМЫ ЖЕСТКОСТИ т
	ТЯЖЕЛЫЙ БЕТОН КЛ. В25 м³	ДРЕВЕСИНА м³	СТАЛЬ кг	
2ДП 26.33	1,10	0,002	206,93	2,75
1ДП 26.33	0,95	0,002	200,11	2,38

1. Узлы см. К33.
2. Ведомость расхода стали см. РС

Вх. 32850 л.27

Нач.отд.	Волынский		1.020-1/87. 4-1-К9
Гл.контр.	Азкина		
Гл.конст.	Щац		Диафрагмы жесткости 2ДП 26.33; 1ДП 26.33
ГИП	Острова		Стадия Р · Лист 1 · Листов 3
ГИП	Осина		ЦНИИЭП торгово-бытовых зданий
Провер.	Носова		
Разраб.	Васильева		

Инв.№ подл. | Подп. и дата | Взам. инв.№

Формат А3

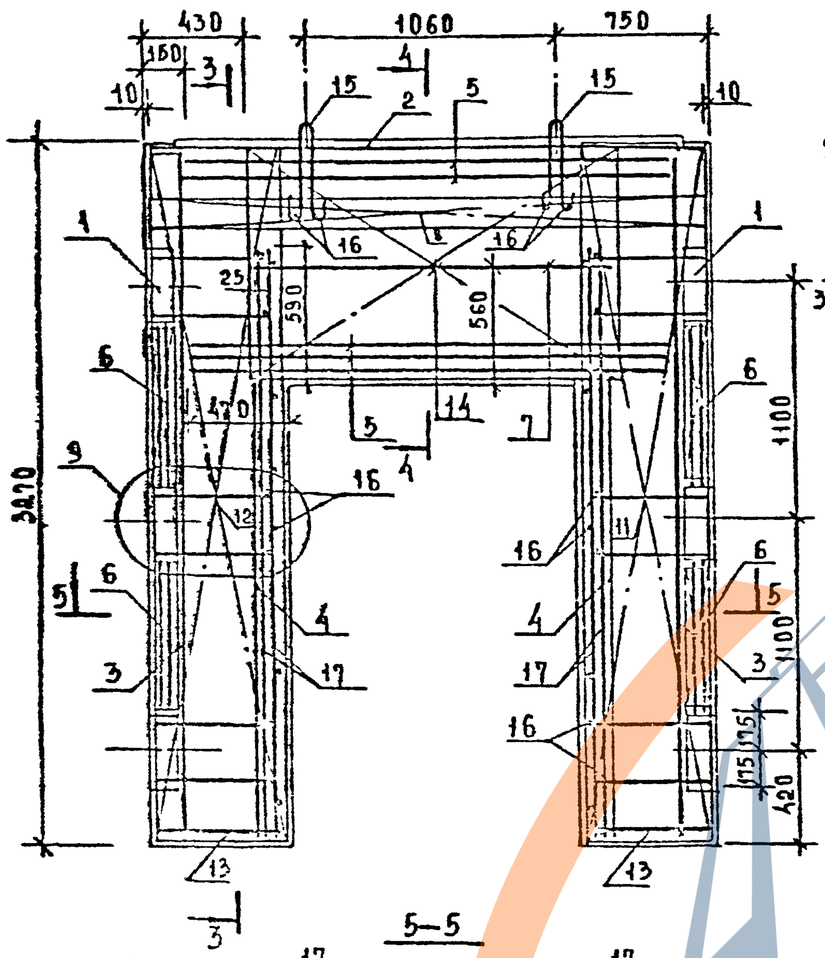

3—3

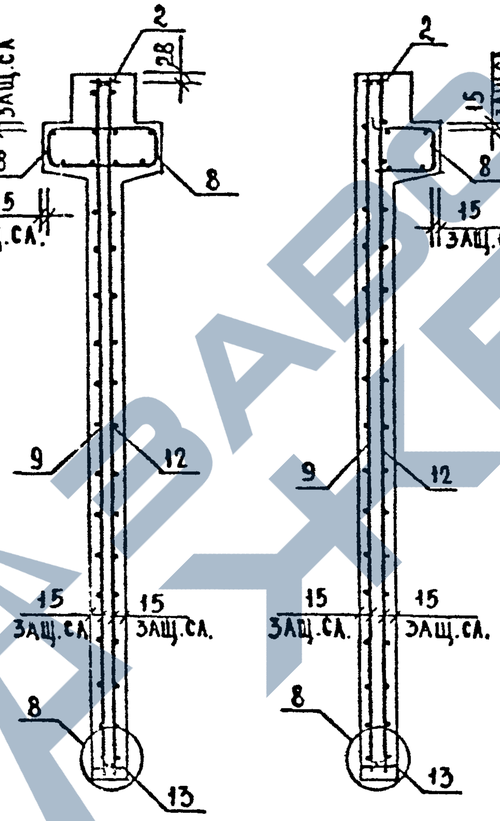

4—4

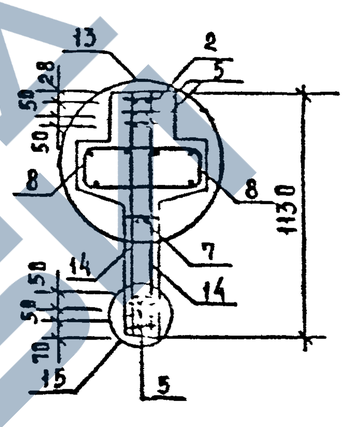

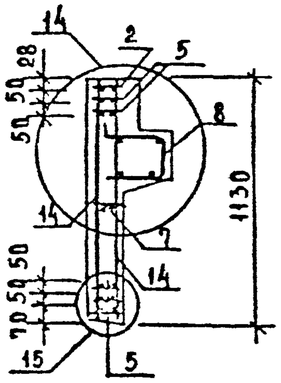

5—5

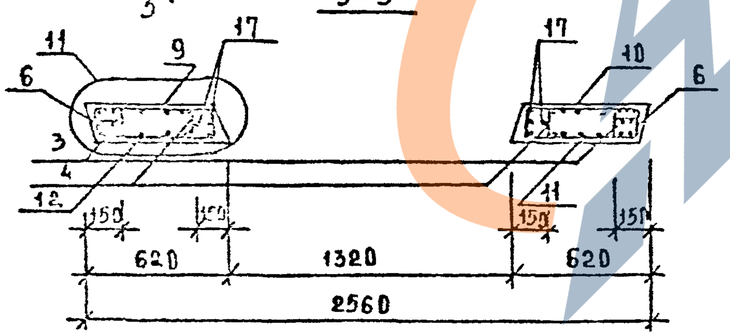

Вх. 32850 л.28

1.020-1/87.4-1-К9	Лист 2

ФОРМАТ А3

Инв.№ подл. | Подп. и дата | Взам. инв.№

Марка диафрагмы	поз.	Марка арматурного изделия	кол.	Масса, кг 1 шт	Масса, кг всего	Обозначение документа
2ДП 26.33	1	СМН-2	2	24.69	49.38	К1
	2	СКР-4	1	11.52	11.52	К3
	3	КР-2	2	1.87	3.74	К40
	4	КР-6	2	1.25	2.50	К42
	5	КР-15	5	7.33	36.64	К46
	6	КР-24	4	0.65	2.60	К51
	7	КР-26	1	0.97	0.97	К52
	8	КР-35	2	6.82	13.63	К56
	9	С-17Т	1	5.68	5.68	К13
	10	С-17Н	1	5.68	5.68	К13
	11	С-18Т	1	5.68	5.68	К13
	12	С-18Н	1	5.68	5.68	К13
	13	КР-47	2	0.41	0.81	К61
	14	С-59	2	8.53	17.05	К34
	15	УП1-7	2	1.39	2.78	1.400-9 В.1
	16	Ø6АIII L= 130	26	0.03	0.75	Б/Ч
	17	Ø25АIII L= 2720	4	10.44	41.78	Б/Ч
		ИТОГО: 206.93				

Марка диафрагмы	поз.	Марка арматурного изделия	кол.	Масса, кг 1 шт	Масса, кг всего	Обозначение документа
1ДП 26.33	1	СМН-2	2	24.69	49.38	К1
	2	СКР-4	1	11.52	11.52	К3
	3	КР-2	2	1.87	3.74	К40
	4	КР-6	2	1.25	2.50	К42
	5	КР-15	5	7.33	36.64	К46
	6	КР-24	4	0.65	2.60	К51
	7	КР-26	1	0.97	0.97	К52
	8	КР-36	1	6.82	6.82	К57
	9	С-17Т	1	5.68	5.68	К13
	10	С-17Н	1	5.68	5.68	К13
	11	С-18Т	1	5.68	5.68	К13
	12	С-18Н	1	5.68	5.68	К13
	13	КР-47	2	0.41	0.81	К61
	14	С-59	2	8.53	17.05	К34
	15	УП1-7	2	1.39	2.78	1.400-9 В.1
	16	Ø6АIII L= 130	26	0.03	0.75	Б/Ч
	17	Ø25АIII L= 2720	4	10.44	41.78	Б/Ч
		ИТОГО: 200.11				

1. В таблице приведено обозначение документа арматурных изделий по выпуску 1.020-1/87. 4-2
2. Арматура класса АIII по ГОСТ 5781-82

Вх. 32850 л.29

ФОРМАТ А3

Инв. № подл. | Подпись и дата | Взам.инв.

Гип Винокур | Рук.гр Бурлакова | Ст.инж | Сп | Сапр | Пв3тк

https://zavodjbi.com/

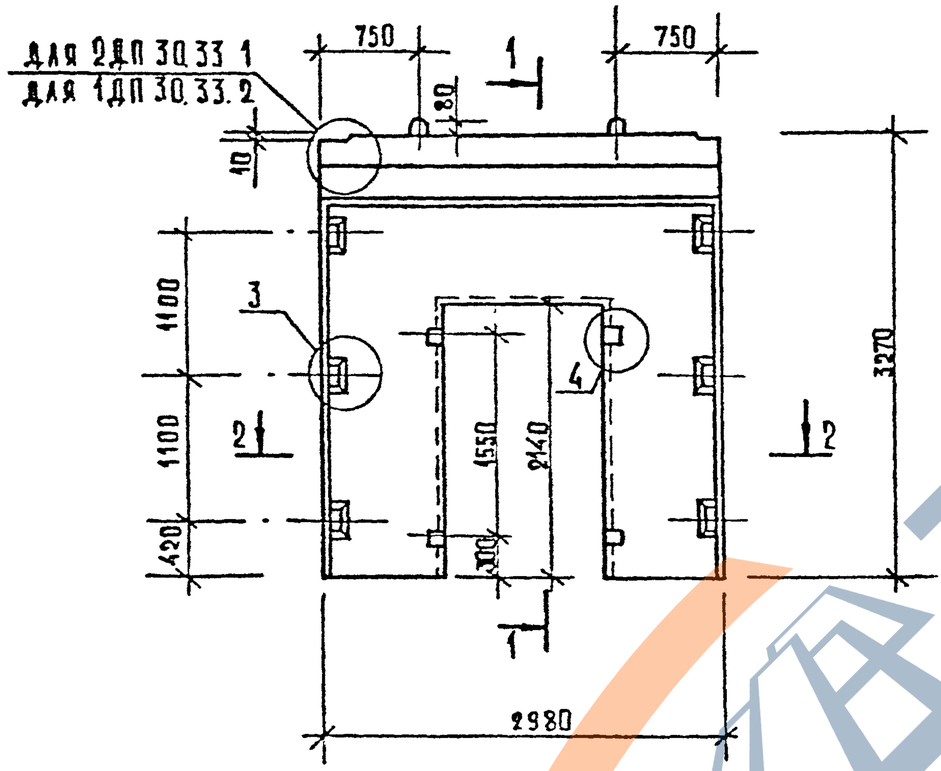

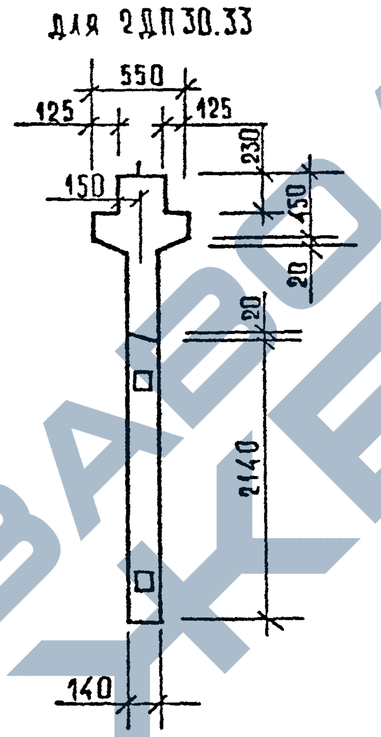

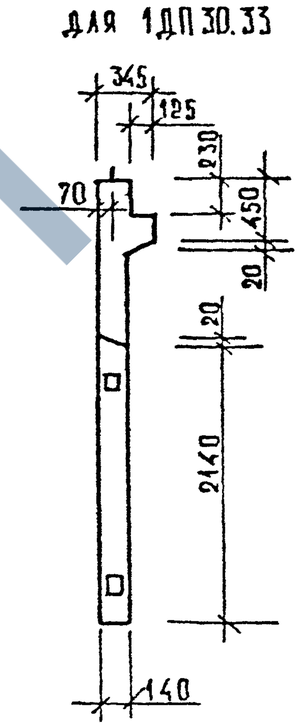

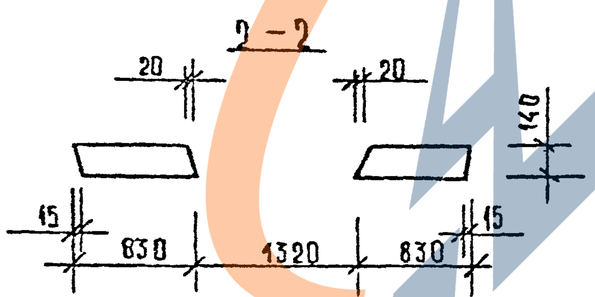

МАРКА ДИАФРАГМЫ ЖЕСТКОСТИ	РАСХОД МАТЕРИАЛОВ			МАССА ДИАФРАГМЫ ЖЕСТКОСТИ Т
	ТЯЖЕЛЫЙ БЕТОН КЛ В25 М³	ДРЕВЕСИНА М³	СТАЛЬ КГ	
2ДП 30.33	1,35	0,002	220,96	3,38
1ДП 30.33	1,15	0,002	213,09	2,88

1. Узлы см. К33
2. Ведомость расхода стали см. РС

Вх. 32850 л. 30

Нач отд	Волынский		1.020-1/87. 4-1-К10
Н контр	Аукина		
Гл конс	Шац		Диафрагмы жесткости 2ДП 30.33; 1ДП 30.33
ГИП	Острова		Стадия Р · Лист 1 · Листов 3
ГИП	Осина		ЦНИИЭП торгово-бытовых зданий и туристских комплексов
Провер	Носова		
Разраб	Васильева		

Инв № подл | Подпись и дата | Взам инв №

Формат А3

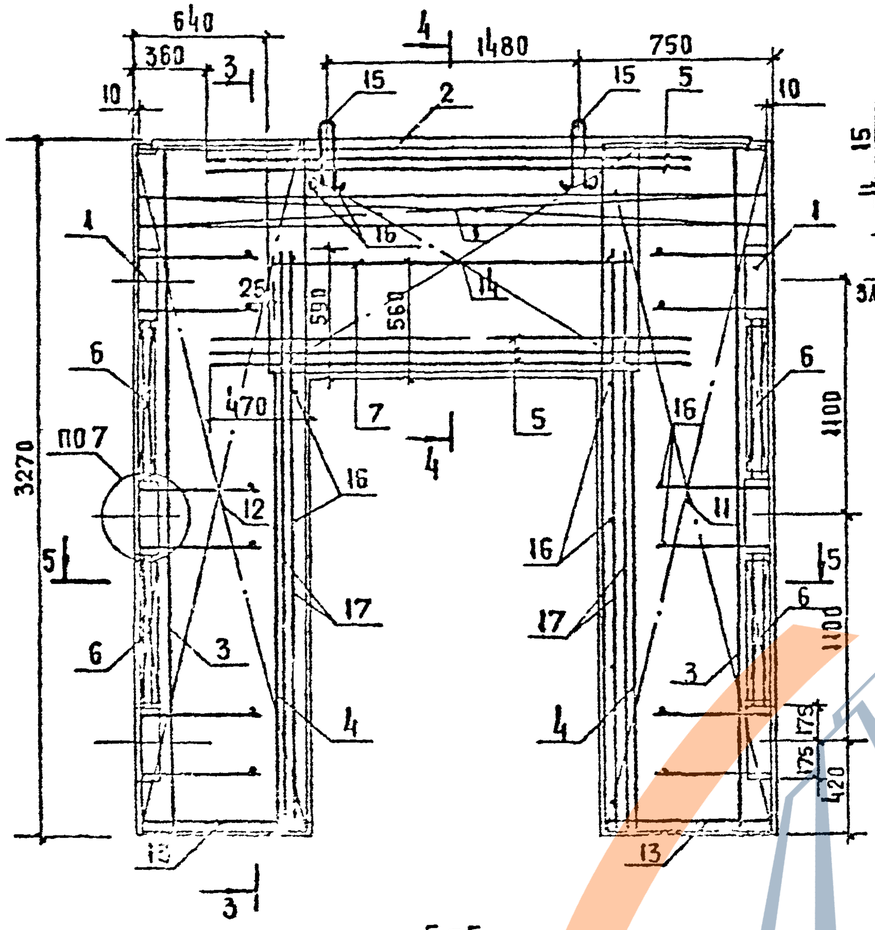

3 – 3

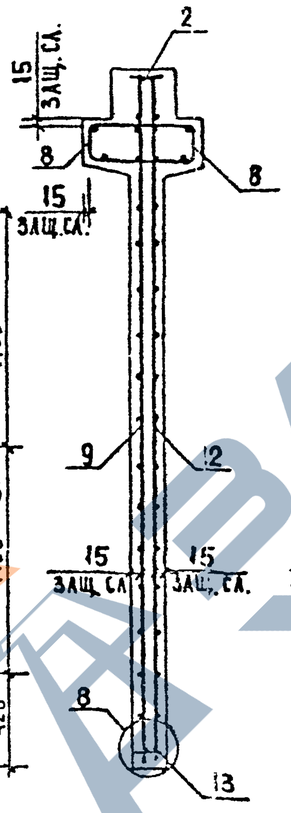

4 – 4

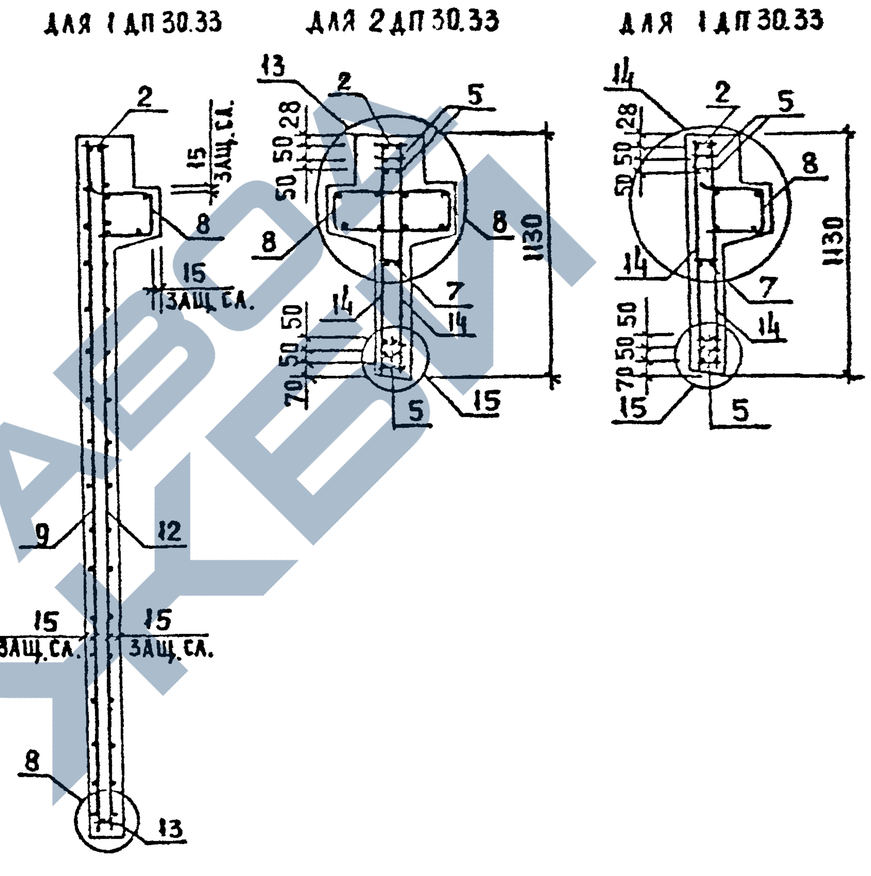

5 – 5

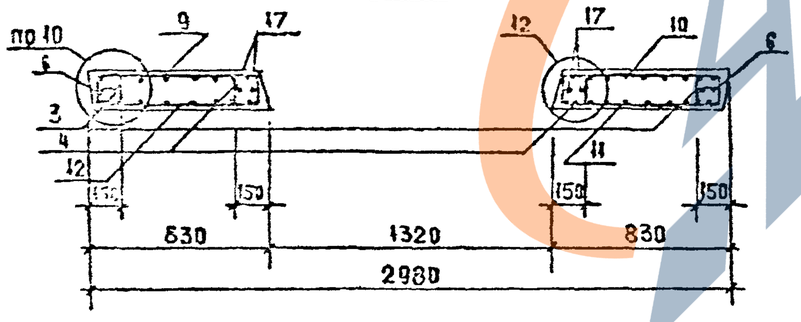

Вх. 32850 л. 31

1.020-1/87.4-1-К10

АМСТ 2

ФОРМАТ А3

Инв. N подл. | Подпись и дата | Взам. инв. N

Марка диафрагмы	Поз.	Марка арматурного изделия	Кол.	Масса кг 1 шт	Масса кг всего	Обозначение документа
2ДП 30.33	1	СМН-2	2	24.69	49.38	К1
	2	СКР-5	1	12.88	12.88	К4
	3	КР-2	2	1.87	3.74	К40
	4	КР-6	2	1.25	2.50	К42
	5	КР-15	5	7.33	36.64	К46
	6	КР-24	4	0.65	2.60	К51
	7	КР-26	1	0.97	0.97	К52
	8	КР-37	2	7.87	15.74	К58
	9	С-19Т	1	7.61	7.61	К14
	10	С-19Н	1	7.61	7.61	К14
	11	С-20Т	1	7.61	7.61	К14
	12	С-20Н	1	7.61	7.61	К14
	13	КР-48	2	0.55	1.10	К61
	[illegible]	С-59	2	8.53	17.05	К34
	15	УП1-11	2	2.67	5.35	1.400-9 В
	16	⌀6АIII L= 130	26	0.03	0.75	Б/Ч
	17	⌀25АIII L= 2720	4	10.44	41.78	Б/Ч
		ИТОГО:			220.96	

Марка диафрагмы	Поз.	Марка арматурного изделия	Кол.	Масса, кг 1 шт	Масса, кг всего	Обозначение документа
1ДП 30.33	1	СМН-2	2	24.69	49.38	К1
	2	СКР-5	1	12.88	12.88	К4
	3	КР-2	2	1.87	3.74	К40
	4	КР-6	2	1.25	2.50	К42
	5	КР-15	5	7.33	36.64	К46
	6	КР-24	4	0.65	2.60	К51
	7	КР-26	1	0.97	0.97	К52
	8	КР-38	1	7.87	7.87	К59
	9	С-19Т	1	7.61	7.61	К14
	10	С-19Н	1	7.61	7.61	К14
	11	С-20Т	1	7.61	7.61	К14
	12	С-20Н	1	7.61	7.61	К14
	13	КР-48	2	0.55	1.10	К61
	14	С-59	2	8.53	17.05	К34
	15	УП1-11	2	2.67	5.35	1.400-9 В.1
	16	⌀6АIII L= 130	26	0.03	0.75	Б/Ч
	17	⌀25АIII L= 2720	4	10.44	41.78	Б/Ч
		ИТОГО:			213.09	

1. В таблице приведено обозначение документа арматурных изделий по выпуску 1.020-1/87. 4-2
2. Арматура класса AIII по ГОСТ 5781-82

Вх. 32850 л. 32

Гл.инж. Гипрогор | Рук.гр. | Т.кн. | Гл.арх. Тбилгипрогор
Ст.инж. Бурлакова | Сп.

Взам.инв. | Подпись и дата | Инв. подл.

https://zavodjbi.com/

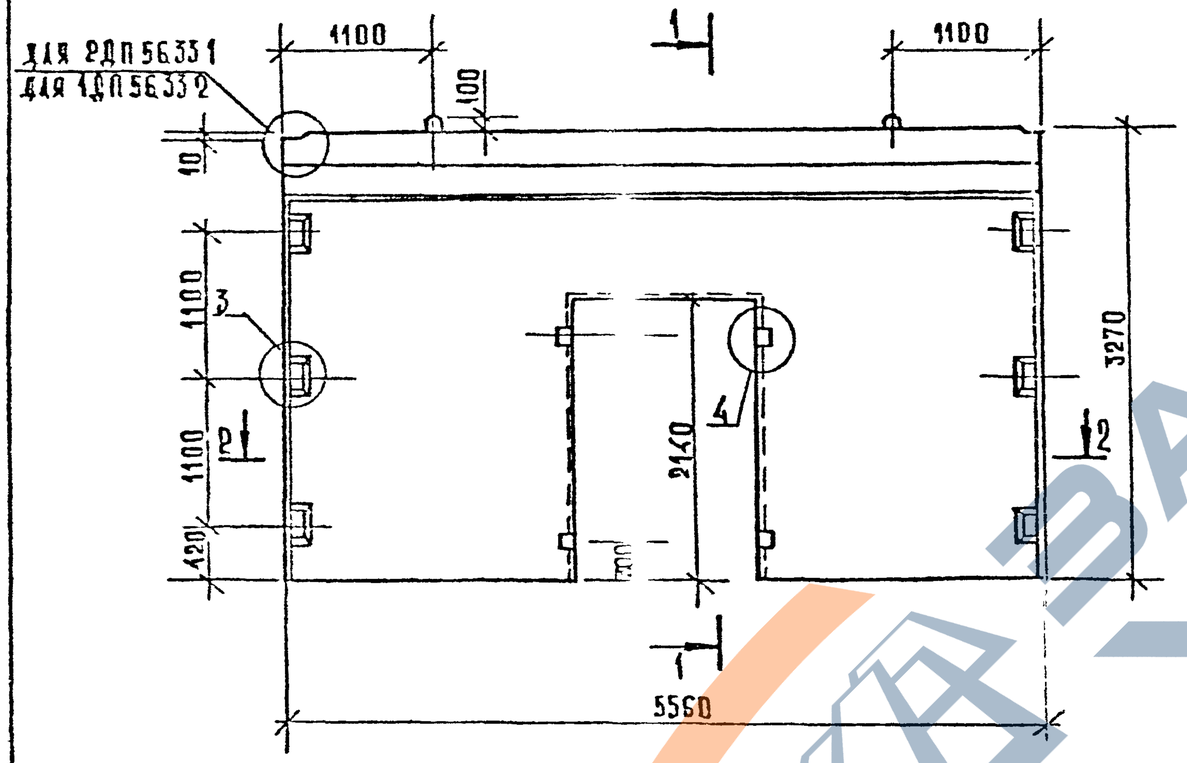

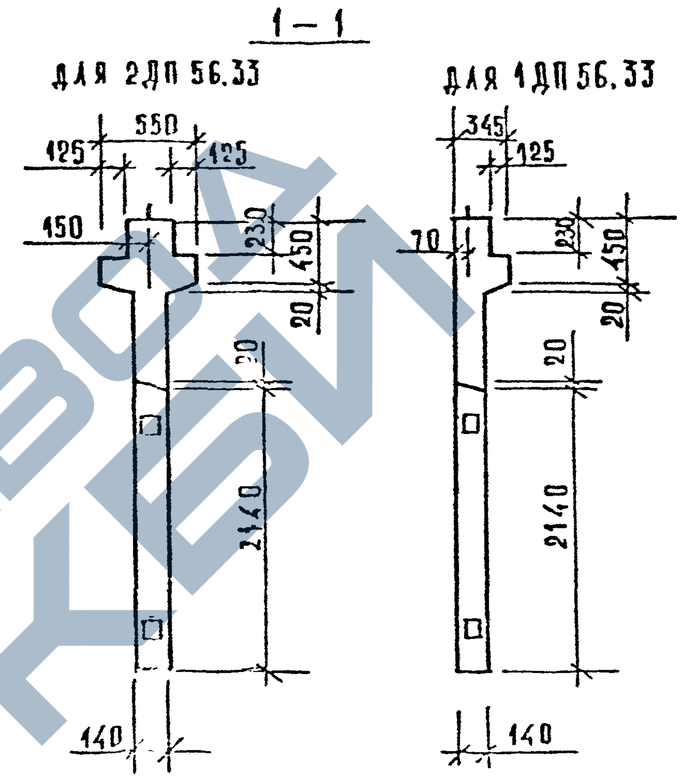

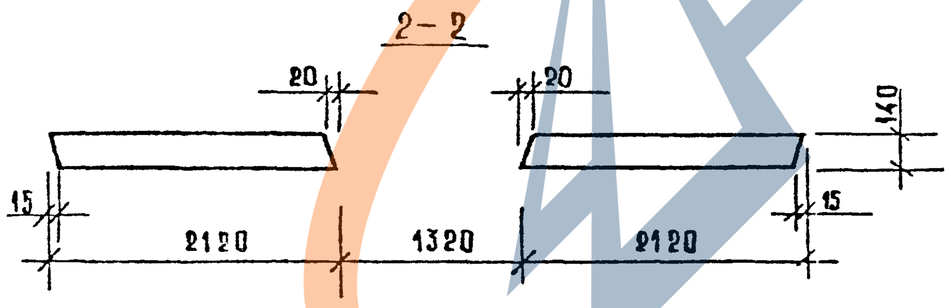

Марка диафрагмы жесткости	Расход материалов			Масса диафрагмы жесткости т
	Тяжелый бетон кл. В25 м³	Древесина м³	Сталь кг	
2ДП 56.33	2,89	0,002	274,15	7,23
1ДП 56.33	2,52	0,002	259,41	6,30

1. Узлы см. К33
2. Ведомость расхода стали см. РС

Вх. 32850 л.33

Нач. отд.	Волынский		
Гл. контр.	Лукина		
Гл. конст.	Шац		
ГИП	Острова		
ГИП	Осина		
Провер.	Носова		
Разраб.	Васильева		

1.020-1/87. 4-1-К11

Диафрагмы жесткости 2ДП 56.33; 1ДП 56.33

Стадия	Лист	Листов
Р	1	3

ЦНИИЭП торгово-бытовых зданий и туристских комплексов

Инв. № подл. | Подп. и дата | Взам. инв. №

Формат А3

https://zavodjbi.com/

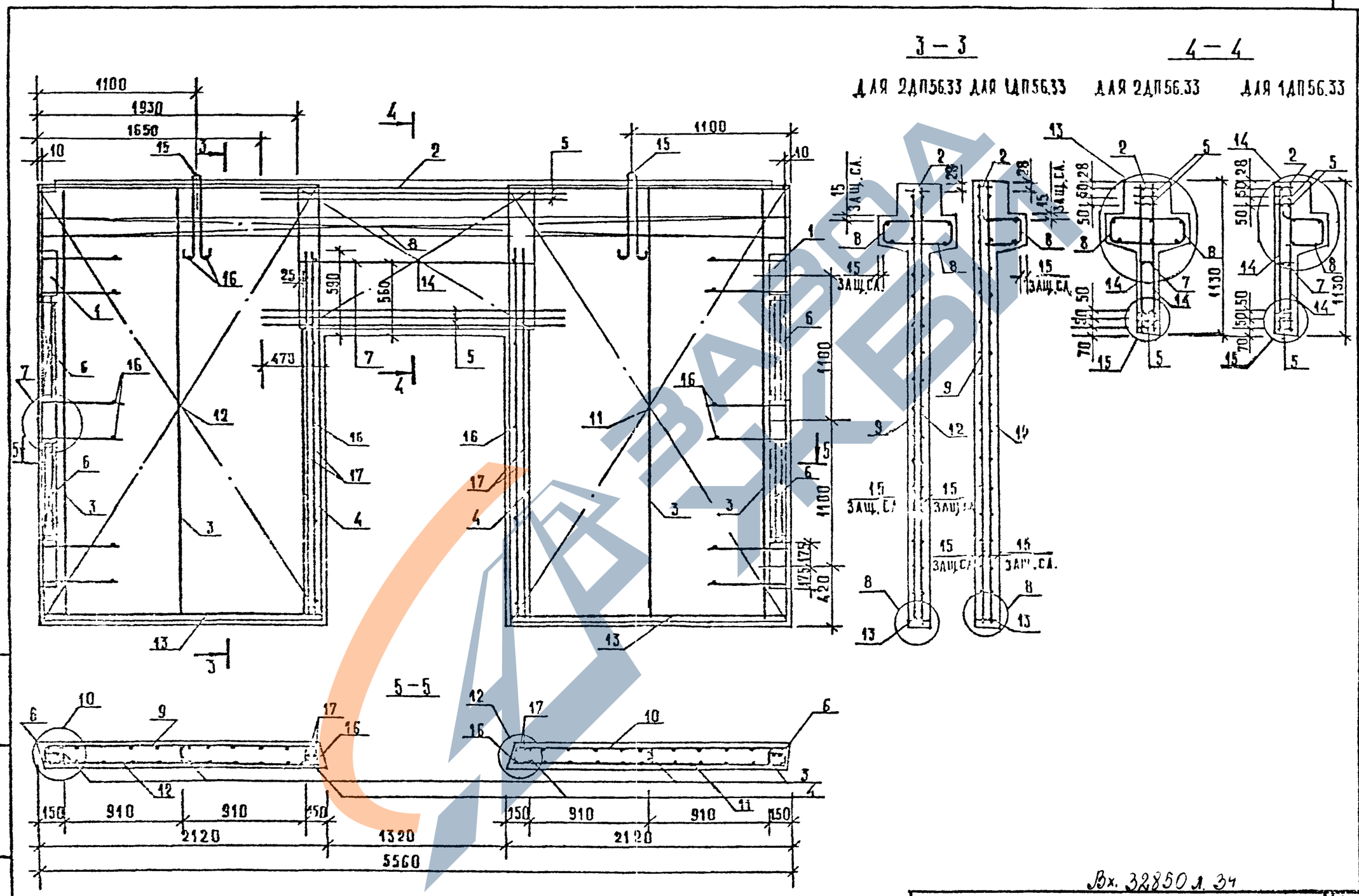

Вх. 32850 л. 34

1.020-1/87. 4-1-К11

Лист 2

ФОРМАТ А3

Инв. № подл. | Подпись и дата | Взам. инв. №

Марка диафрагмы	поз.	Марка арматурного изделия	кол.	Масса, кг 1 шт	Масса, кг всего	Обозначение документа
2ДП 56.33	1	СМН-2	2	24.69	49.38	К1
	2	СКР-7	1	21.45	21.45	К4
	3	КР-2	4	1.87	7.48	К40
	4	КР-6	2	1.25	2.50	К42
	5	КР-15	5	7.33	36.64	К46
	6	КР-24	4	0.65	2.60	К51
	7	КР-26	1	0.97	0.97	К52
	8	КР-41	2	14.74	29.48	К58
	9	С-21Т	1	12.83	12.83	К15
	10	С-21Н	1	12.83	12.83	К15
	11	С-22Т	1	12.83	12.83	К15
	12	С-22Н	1	12.83	12.83	К15
	13	КР-49	2	1.49	2.98	К62
	14	С-59	2	8.53	17.05	К34
	15	УП1-14	2	4.87	9.73	1.400-9 в.1
	16	Ф6АIII L= 130	26	0.03	0.75	Б/Ч
	17	Ф25АIII L= 2720	4	10.44	41.78	Б/Ч
		ИТОГО: 274.15				

Марка диафрагмы	поз.	Марка арматурного изделия	кол.	Масса, кг 1 шт	Масса, кг всего	Обозначение документа
1ДП 56.33	1	СМН-2	2	24.69	49.38	К1
	2	СКР-7	1	21.45	21.45	К4
	3	КР-2	4	1.87	7.48	К40
	4	КР-6	2	1.25	2.50	К42
	5	КР-15	5	7.33	36.64	К46
	6	КР-24	4	0.65	2.60	К51
	7	КР-26	1	0.97	0.97	К52
	8	КР-42	1	14.74	14.74	К59
	9	С-21Т	1	12.83	12.83	К15
	10	С-21Н	1	12.83	12.83	К15
	11	С-22Т	1	12.83	12.83	К15
	12	С-22Н	1	12.83	12.83	К15
	13	КР-49	2	1.49	2.98	К62
	14	С-59	2	8.53	17.05	К34
	15	УП1-14	2	4.87	9.73	1.400-9 в.1
	16	Ф6АIII L= 130	26	0.03	0.75	Б/Ч
	17	Ф25АIII L= 2720	4	10.44	41.78	Б/Ч
		ИТОГО: 259.41				

1. В ТАБЛИЦЕ ПРИВЕДЕНО ОБОЗНАЧЕНИЕ ДОКУМЕНТА АРМАТУРНЫХ ИЗДЕЛИЙ ПО ВЫПУСКУ 1.020-1/87. 4-2
2. АРМАТУРА КЛАССА АIII ПО ГОСТ 5781-82

Ах. 32850 л. 35

ФОРМАТ А3

Инв. подл. | Подпись и дата | Взам. инв.

Гип. | Кир. | Сп. | Пр. | Т.контр. | Н.контр. | Гл.спец. | Нач.отд. | Бирлугова

https://zavodjbi.com/

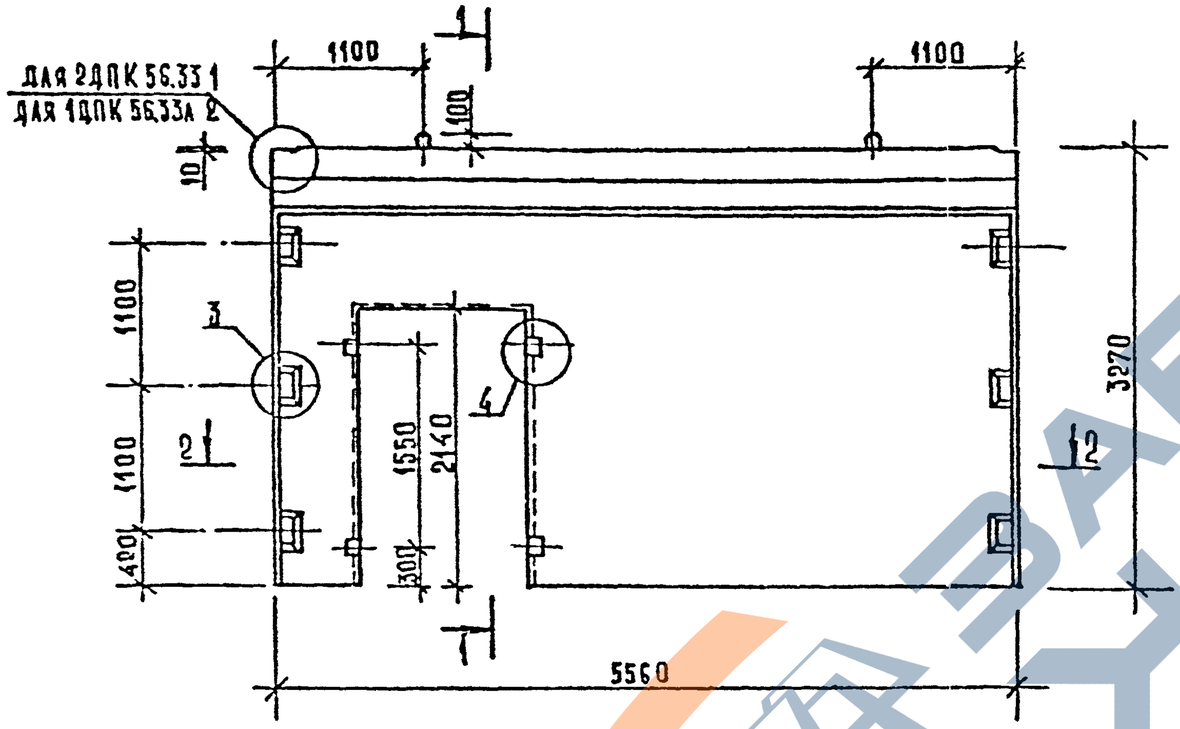

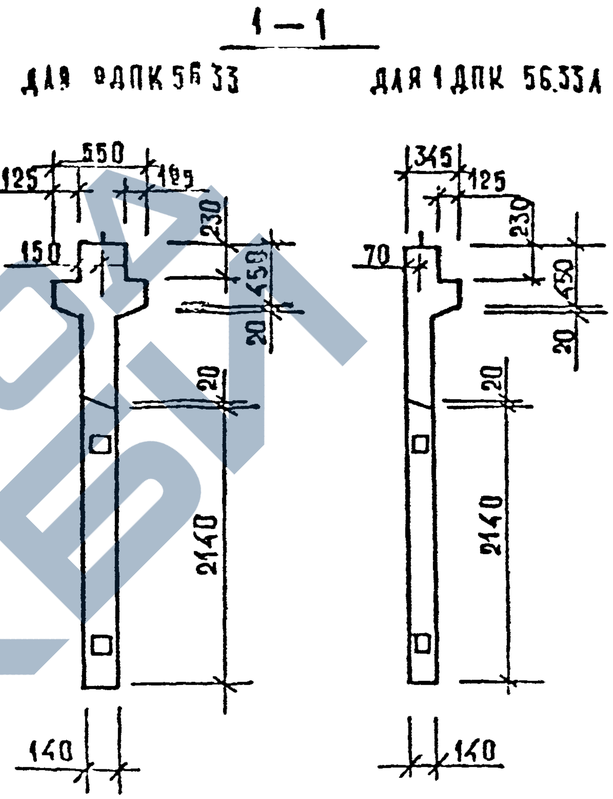

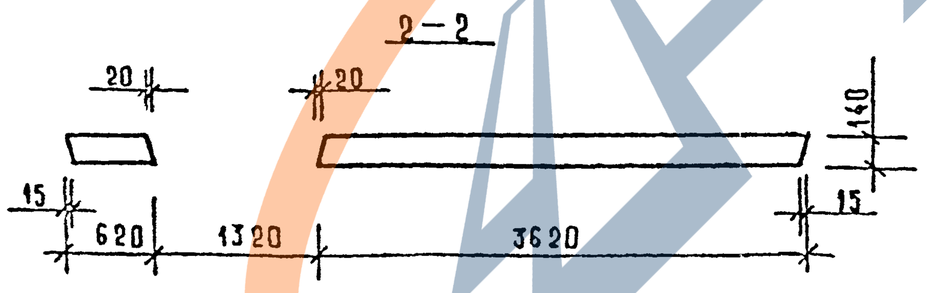

Марка диафрагмы жесткости	Расход материалов			Масса диафрагмы жесткости т
	Тяжелый бетон кл. В25 м³	Древесина м³	Сталь кг	
2ДПК 56.33	2,89	0,002	276.97	7,23
1ДПК 56.33А	2,50	0,002	262,23	6,30

1 Узлы см. К33.

2 Ведомость расхода стали см. РС

Вх. 32850 л.36

Нач.отд	Волынский	
Н.контр	Аукина	
Гл.конст	Шац	
ГИП	Острова	
ГИП	Осина	
Провер.	Носова	
Разраб.	Васильева	

1.020-1/87. 4-1-К12

Диафрагмы жесткости 2ДПК 56.33; 1ДПК 56.33А

Стадия	Лист	Листов
Р	1	3

ЦНИИЭП торгово-бытовых зданий и туристских комплексов

Инв. № подл. | Подп. и дата | Взам. инв. №

Формат А3

https://zavodjbi.com/

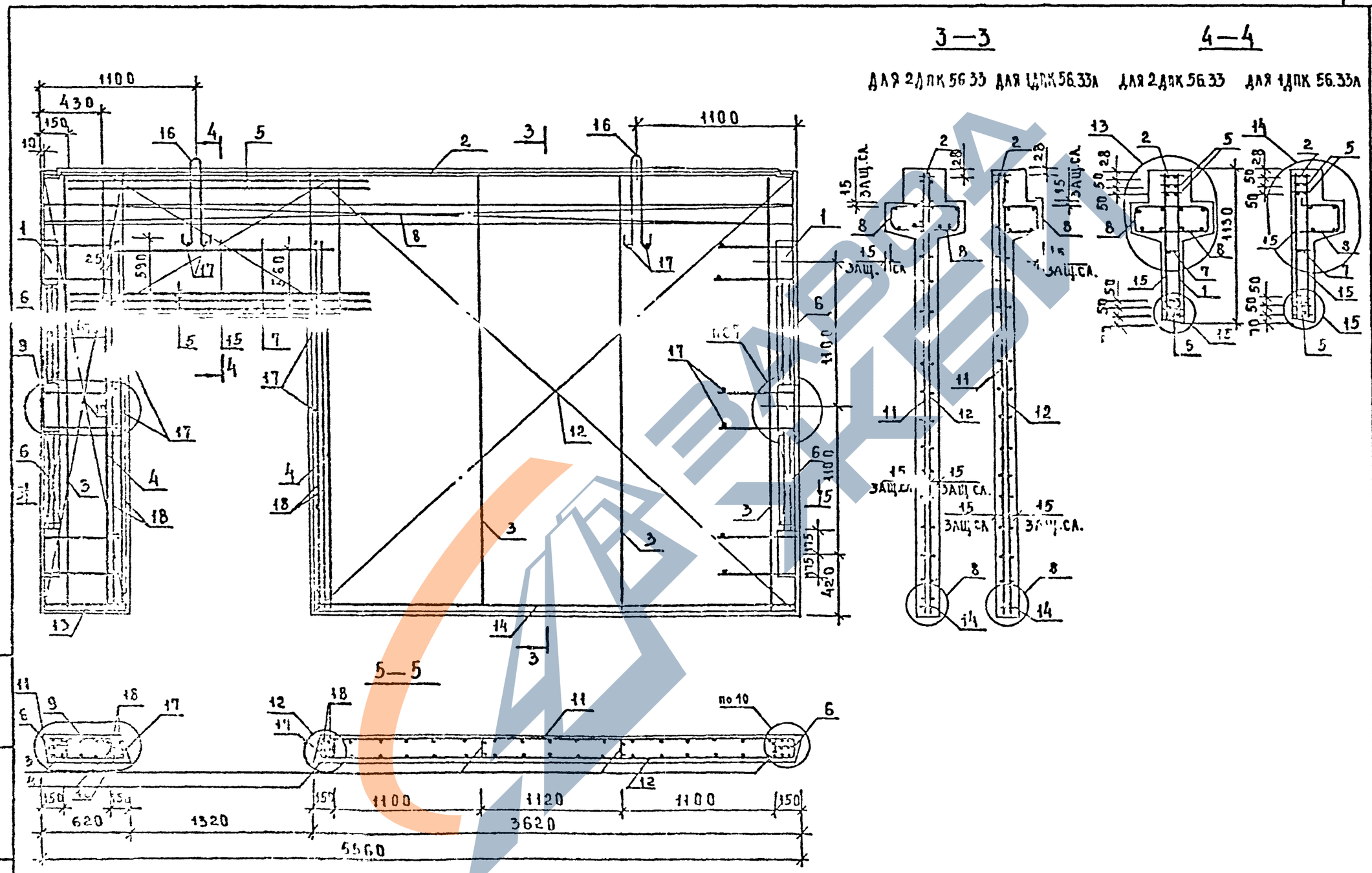

Вх. 32850 л.37

1.020-1/87.4-1-К12	ЛИСТ 2

ФОРМАТ А3

Марка диафрагмы	Поз.	Марка арматурного изделия	Кол.	Масса, кг 1 шт	Масса, кг всего	Обозначение документа
2ДПК 56.33	1	СМН-2	2	24.69	49.38	К1
	2	СКР-7	1	21.45	21.45	К4
	3	КР-2	4	1.87	7.48	К40
	4	КР-6	2	1.25	2.50	К42
	5	КР-15	5	7.33	36.64	К46
	6	КР-24	4	0.65	2.60	К51
	7	КР-26	1	0.97	0.97	К52
	8	КР-41	2	14.74	29.48	К58
	9	С-17Т	1	5.68	5.68	К13
	10	С-18Н	1	5.68	5.68	К13
	11	С-23Н	1	21.42	21.42	К16
	12	С-24Т	1	21.42	21.42	К16
	13	КР-47	1	0.41	0.41	К61
	14	КР-50	1	2.50	2.50	К62
	15	С-59	2	8.53	17.05	К34
	16	УП1-14	2	4.87	9.73	1.400-9 В
	17	Ф6АIII L= 130	26	0.03	0.75	Б/Ч
	18	Ф25АIII L= 2720	4	10.44	41.78	Б/Ч
		ИТОГО: 276.97				

Марка диафрагмы	Поз.	Марка арматурного изделия	Кол.	Масса, кг 1 шт	Масса, кг всего	Обозначение документа
1ДПК 56.33 А	1	СМН-2	2	24.69	49.38	К1
	2	СКР-7	1	21.45	21.45	К4
	3	КР-2	4	1.87	7.48	К40
	4	КР-6	2	1.25	2.50	К42
	5	КР-15	5	7.33	36.64	К46
	6	КР-24	4	0.65	2.60	К51
	7	КР-26	1	0.97	0.97	К52
	8	КР-42	1	14.74	14.74	К59
	9	С-17Т	1	5.68	5.68	К13
	10	С-18Н	1	5.68	5.68	К13
	11	С-23Н	1	21.42	21.42	К16
	12	С-24Т	1	21.42	21.42	К16
	13	КР-47	1	0.41	0.41	К61
	14	КР-50	1	2.50	2.50	К62
	15	С-59	2	8.53	17.05	К34
	16	УП1-14	2	4.87	9.73	1.400-9 В.1
	17	Ф6АIII L= 130	26	0.03	0.75	Б/Ч
	18	Ф25АIII L= 2720	4	10.44	41.78	Б/Ч
		ИТОГО: 262.23				

1. В таблице приведено обозначение документа арматурных изделий по выпуску 1.020-1/87. 4-2
2. Арматура класса AIII по ГОСТ 5781-82

Вх. 32850 л.38

Формат А3

Винюкур, Бурлакова, Рук.гр., Ст.инж., Т/п, Сп, САПР, ТБЭТК, Взам.инв., Подпись и дата, Инв. подл.

https://zavodjbi.com/

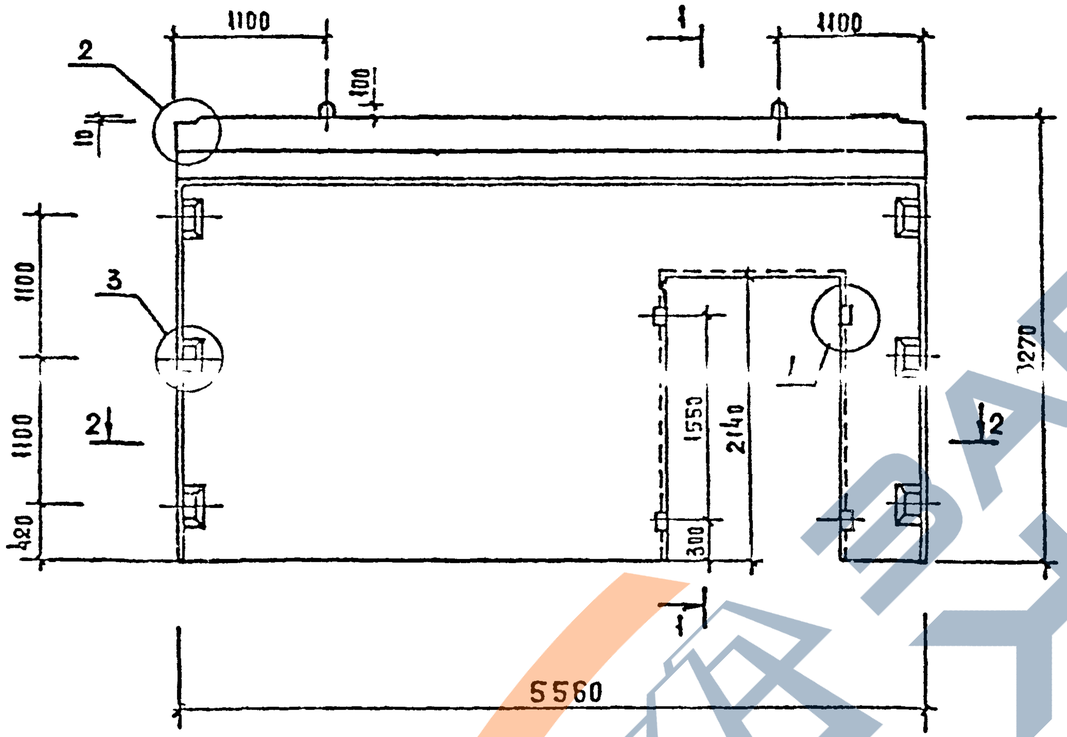

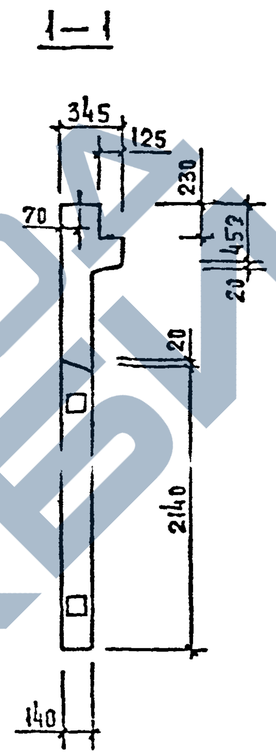

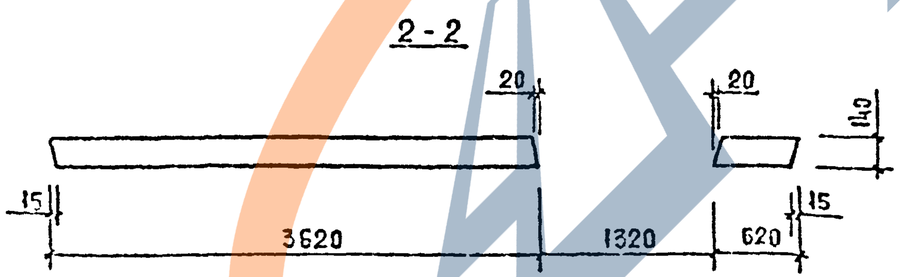

МАРКА ДИАФРАГМЫ ЖЕСТКОСТИ	РАСХОД МАТЕРИАЛОВ			МАССА ДИАФРАГМЫ ЖЕСТКОСТИ Т
	ТЯЖЕЛЫЙ БЕТОН КЛ.В25 М3	ДРЕВЕСИНА М3	СТАЛЬ КГ	
1ДПК 56.33П	2,5	0,002	262,23	6,30

1. УЗЛЫ СМ. К 33.

2. ВЕДОМОСТЬ РАСХОДА СТАЛИ СМ РС

Вх. 32850 л.39

НАЧ.ОТД.	СОЛЫЧСКИЙ		1.020 - 1/87. 4-1-К13
Н.КОНТР.	ЛУКИНА		
Гл.КОНСТ.	ШАЦ		ДИАФРАГМА ЖЕСТКОСТИ 1ДПК 56.33П
ГИП	ОСТРОВА		
ГИП	ОСИНА		
ПРОВЕР.	КОСОВА		
РАЗРАБ.	БАСНАЬЕВА		

СТАДИЯ	ЛИСТ	ЛИСТОВ
Р	1	3

ЦНИИЭП торгово-бытовых зданий и туристских комплексов

Инв. N подл. | Подпись и дата | Взам. инв. N

ФОРМАТ А3

https://zavodjbi.com/

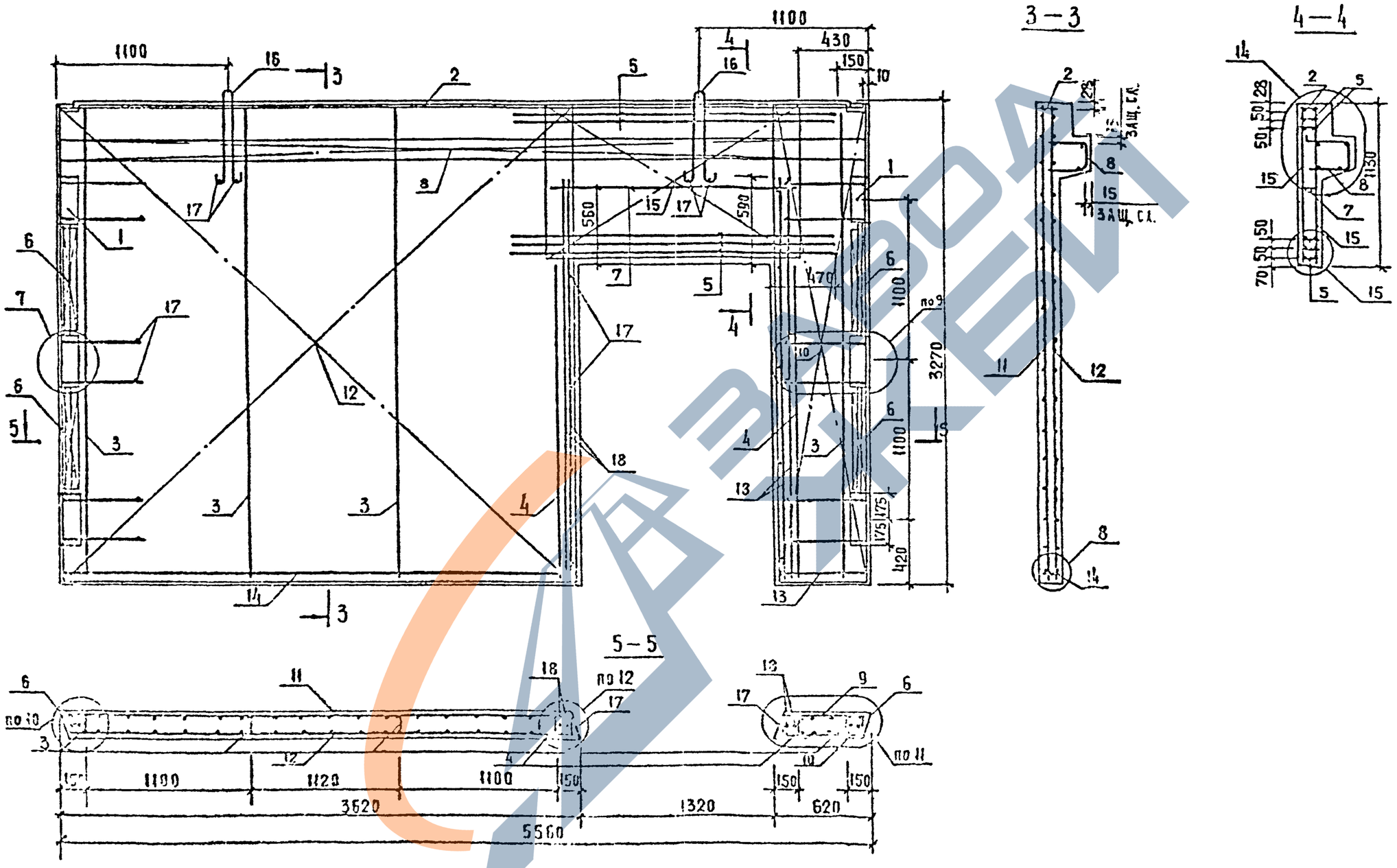

Вх. 32850 л.40

1.020-1/87.4-1-К13	Лист 2

ФОРМАТ А3

Инв. № подл. | Подпись и дата | Взам. инв. №

МАРКА ДИАФРАГМЫ	ПОЗ.	МАРКА АРМАТУРНОГО ИЗДЕЛИЯ	КОЛ.	МАССА, КГ 1 ШТ	МАССА, КГ ВСЕГО	ОБОЗНАЧЕНИЕ ДОКУМЕНТА
1ДПК 56.33-П	1	СМН-2	2	24.69	49.38	К1
	2	СКР-7	1	21.45	21.45	К4
	3	КР-2	4	1.87	7.48	К40
	4	КР-6	2	1.25	2.50	К42
	5	КР-15	5	7.33	36.64	К46
	6	КР-24	4	0.65	2.60	К51
	7	КР-26	1	0.97	0.97	К52
	8	КР-42	1	14.74	14.74	К59
	9	С-17Н	1	5.68	5.68	К13
	10	С-18Т	1	5.68	5.68	К13
	11	С-25Т	1	21.42	21.42	К16
	12	С-24Н	1	21.42	21.42	К16
	13	КР-47	1	0.41	0.41	К61
	14	КР-50	1	2.50	2.50	К62
	15	С-59	2	8.53	17.05	К34
	16	УП1-14	2	4.87	9.73	1.400-9 в.1
	17	⌀6AIII L= 130	26	0.03	0.75	б/ч
	18	⌀25AIII L= 2720	4	10.44	41.78	б/ч
		ИТОГО: 262.23				

1. В ТАБЛИЦЕ ПРИВЕДЕНО ОБОЗНАЧЕНИЕ ДОКУМЕНТА АРМАТУРНЫХ ИЗДЕЛИЙ ПО ВЫПУСКУ 1.020-1/87. 4-2
2. АРМАТУРА КЛАССА AIII ПО ГОСТ 5781-82

Вх. 32850л.41

ФОРМАТ А3

ЗАВОД ЖБИ

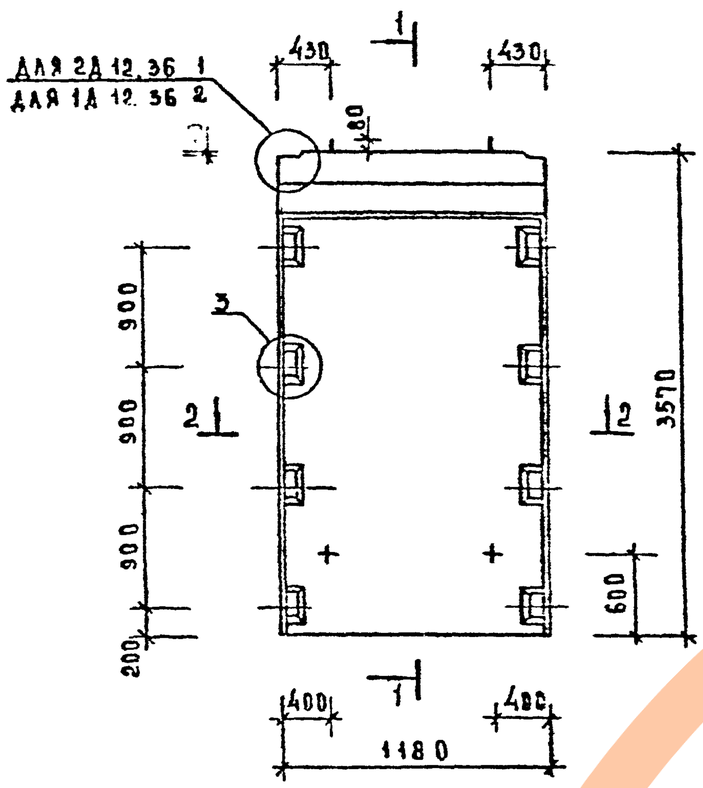

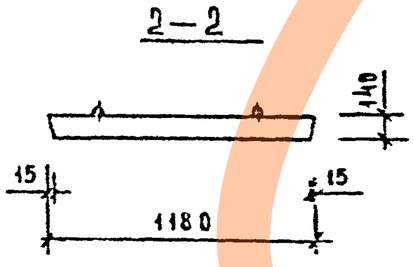

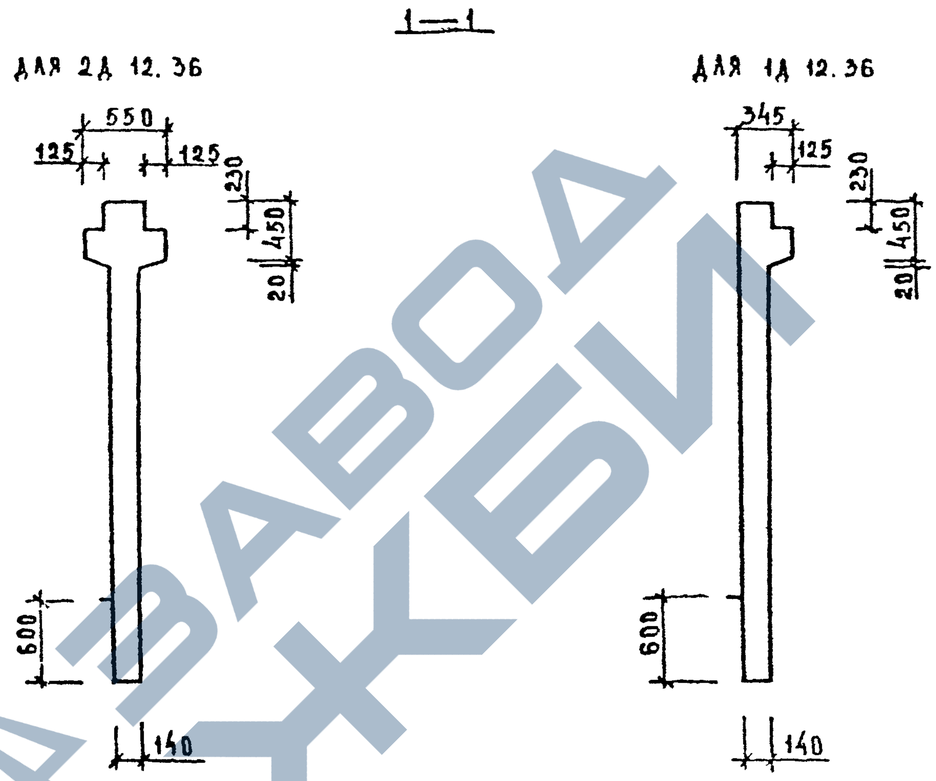

МАРКА ДИАФРАГМЫ ЖЕСТКОСТИ	РАСХОД МАТЕРИАЛОВ			МАССА ДИАФРАГМЫ ЖЕСТКОСТИ
	ТЯЖЕЛЫЙ БЕТОН КЛ. В20 М3	ДРЕВЕСИНА М3	СТАЛЬ КГ	Т
2Д 12.36	0,76	—	120,65	1,89
1Д 12.36	0,68	—	116,86	1,69

1. Узлы см. К33
2. Ведомость расхода стали см. РС

Вх. 32850 л. 42

НАЧ ОТД	ВОЛЫНСКИЙ		—
Н КОНТР	ЛУКИНА		
ГА. КОНСТ	ШАЦ		
ГИП	ОСТРОВА		
ГИП	ОСИНА		
ПРОВЕР	МОСОВА		
РАЗРАБ	ВАСИЛЬЕВА		

1.020-1/87.4-1-К14

Диафрагмы жесткости 2Д 12.36; 1Д 12.36

СТАДИЯ	ЛИСТ	ЛИСТОВ
Р	1	3

ЦНИИЭП торгово-бытовых зданий и туристских комплексов

ФОРМАТ А3

ИНВ. № ПОДЛ.	ПОДП. И ДАТА	ВЗАМ. ИНВ. №

ЗАВОД ЖБИ

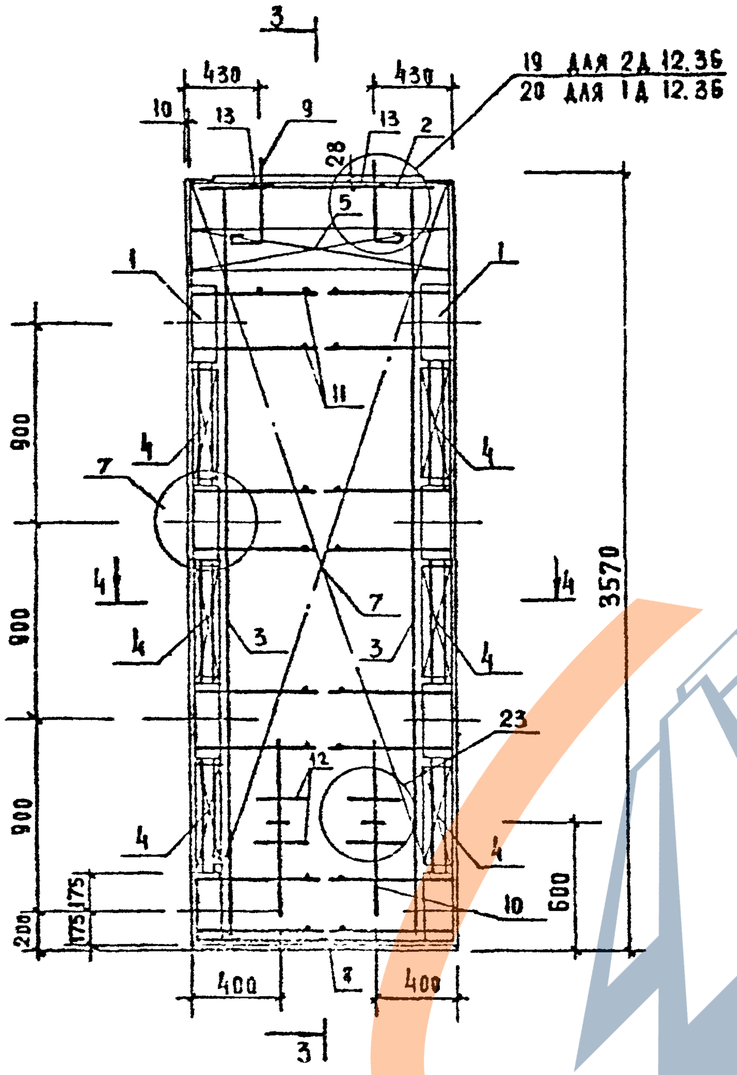

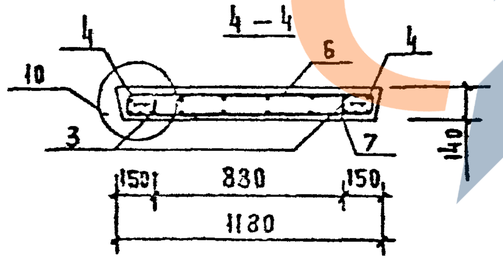

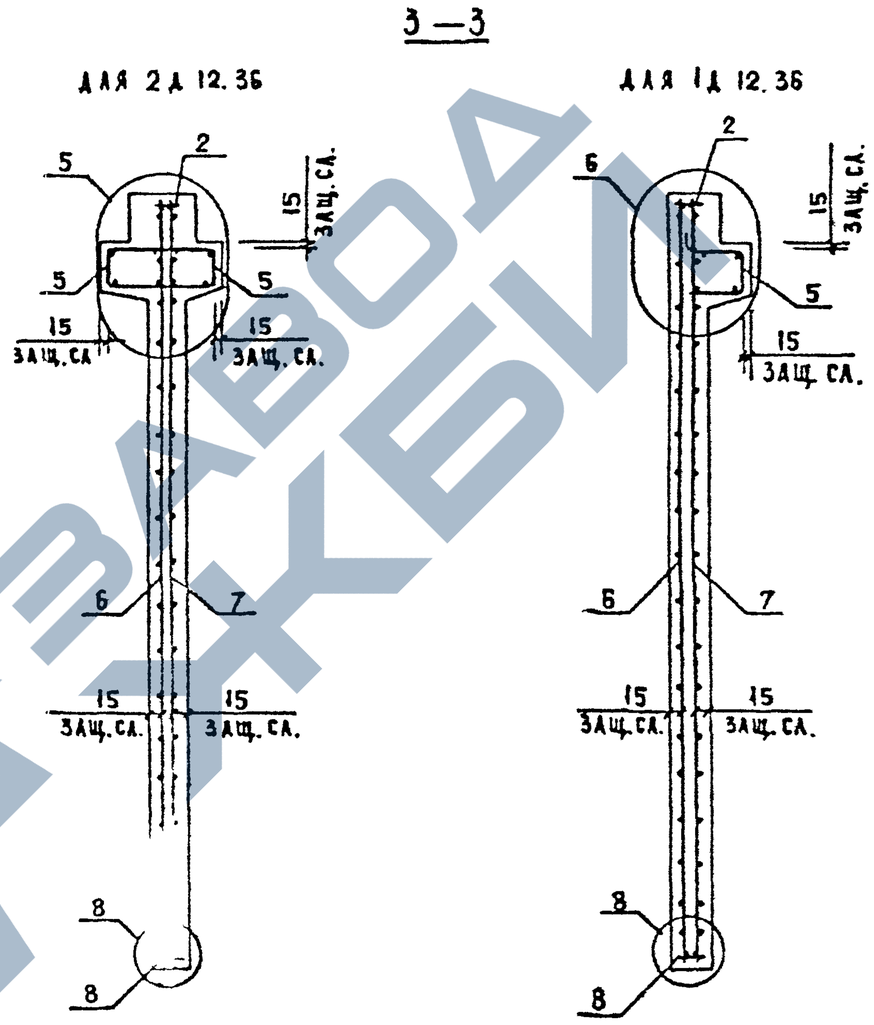

Вх. 32850 л. 43

1.020-1/87.4-1-К14	Лист 2

ФОРМАТ А3

Инв. № подл. | Подпись и дата | Взам. инв. №

ГИП	ВАСИЛЬЕВ
РУК ГР	
СТ ИНЖ	БУРАКОВА
СП	
ГАИП	
ГЕОТК	

МАРКА ДИАФРАГМЫ	ПОЗ.	МАРКА АРМАТУРНОГО ИЗДЕЛИЯ	КОЛ.	МАССА, КГ 1 ШТ	МАССА, КГ ВСЕГО	ОБОЗНАЧЕНИЕ ДОКУМЕНТА
2Д 12.36	1	СМН-3	2	31.98	63.96	К1
	2	СКР-1	1	7.09	7.09	К3
	3	КР-3	2	2.06	4.12	К41
	4	КР-23	6	0.48	2.90	К50
	5	КР-29	2	3.12	6.23	К54
	6	С-25	1	11.24	11.24	К17
	7	С-26	1	11.24	11.24	К17
	8	КР-43	1	0.77	0.77	К60
	9	СПВ-2	2	2.34	4.68	К69
	10	СПГ-2	2	2.42	4.84	К79
	11	Ф6АIII L= 130	16	0.03	0.46	Б/Ч
	12	Ф20АIII L= 250	4	0.62	2.46	Б/Ч
	13	СГ-1	2	0.34	0.68	К67
		ИТОГО:			120.65	

МАРКА ДИАФРАГМЫ	ПОЗ.	МАРКА АРМАТУРНОГО ИЗДЕЛИЯ	КОЛ.	МАССА, КГ 1 ШТ	МАССА, КГ ВСЕГО	ОБОЗНАЧЕНИЕ ДОКУМЕНТА
1Д 12.36	1	СМН-3	2	31.98	63.96	К1
	2	СКР-1	1	7.09	7.09	К3
	3	КР-3	2	2.06	4.12	К41
	4	КР-23	6	0.48	2.90	К50
	5	КР-30	1	3.12	3.12	К55
	6	С-25	1	11.24	11.24	К17
	7	С-26	1	11.24	11.24	К17
	8	КР-43	1	0.77	0.77	К60
	9	СПВ-2	2	2.34	4.68	К69
	10	СПГ-2	2	2.42	4.84	К79
	11	Ф6АIII L= 130	16	0.03	0.46	Б/Ч
	12	Ф20АIII L= 250	4	0.62	2.46	Б/Ч
		ИТОГО:			116.86	

1. В ТАБЛИЦЕ ПРИВЕДЕНО ОБОЗНАЧЕНИЕ ДОКУМЕНТА АРМАТУРНЫХ ИЗДЕЛИЙ ПО ВЫПУСКУ 1.020-1/87. 4-2
2. АРМАТУРА КЛАССА А-III ПО ГОСТ 5781-82

Вх. 32850 л. 44

ФОРМАТ А3

ЗАВОД ЖБИ

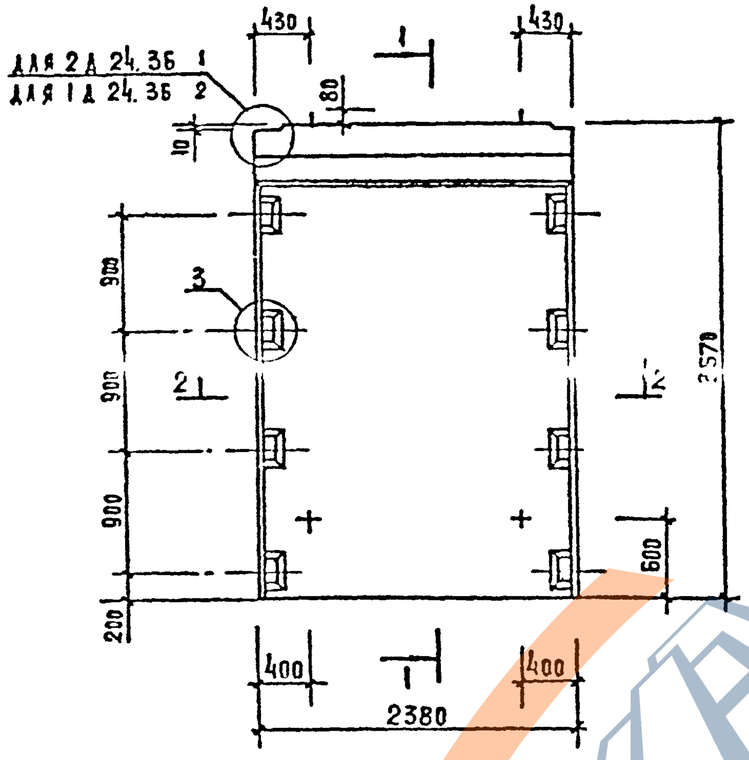

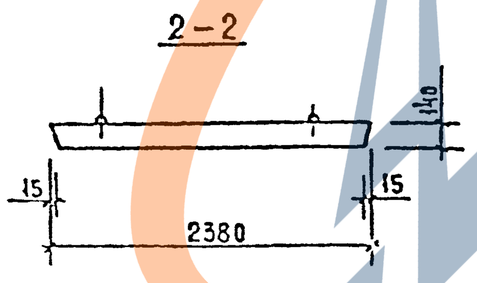

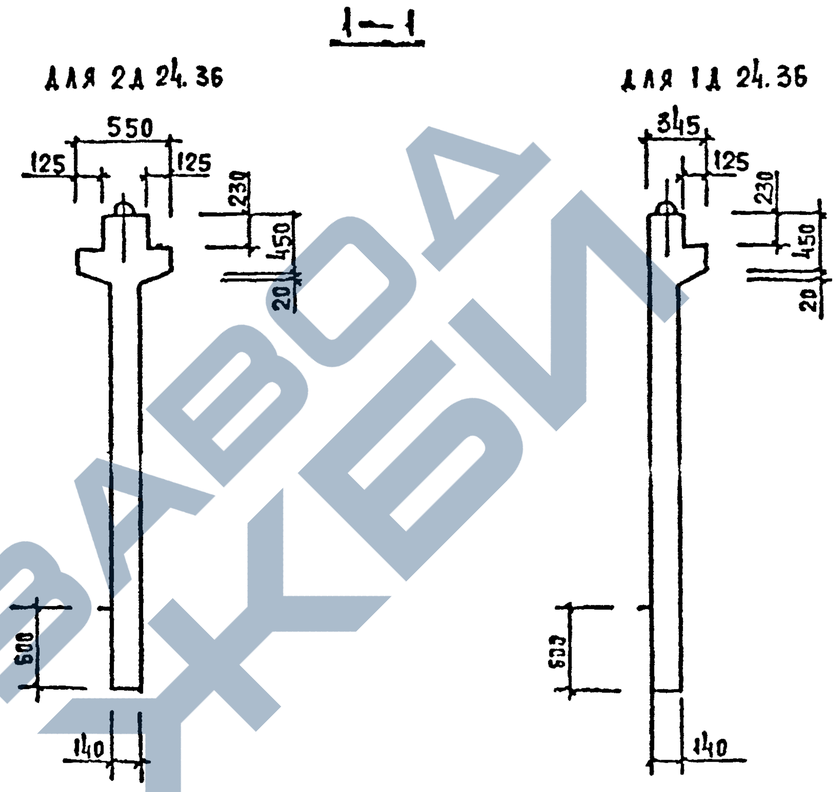

МАРКА ДИАФРАГМЫ ЖЕСТКОСТИ	РАСХОД МАТЕРИАЛОВ			МАССА ДИАФРАГМЫ ЖЕСТКОСТИ Т
	ТЯЖЕЛЫЙ БЕТОН КЛ В20 М3	ДРЕВЕСИНА М3	СТАЛЬ КГ	
2Д 24.36	1,51	—	156,62	3,78
1Д 24.36	1,35	—	149,55	3,38

1. УЗЛЫ СМ. К 33.
2. ВЕДОМОСТЬ РАСХОДА СТАЛИ СМ. РС

Вх. 32850л.45

НАЧ ОТД	ВОЛЫНСКИЙ	
Н КОНТР	ЛУКИНА	
ГЛ КОНСТ	ШАЦ	
ГИП	ОСТРОВА	
ГИП	ОСИНА	
ПРОВЕР	НОСОВА	
РАЗРАБ	САСНАЛЬКИНА	

1.020 - 1/87. 4-1-К15

ДИАФРАГМЫ ЖЕСТКОСТИ 2Д 24.36; 1Д 24.36

СТАДИЯ	ЛИСТ	ЛИСТОВ
Р	1	2

ЦНИИЭП торгово-бытовых зданий и туристских комплексов

ФОРМАТ А3

Инв. № подл. | Подпись и дата | Взам. инв. №

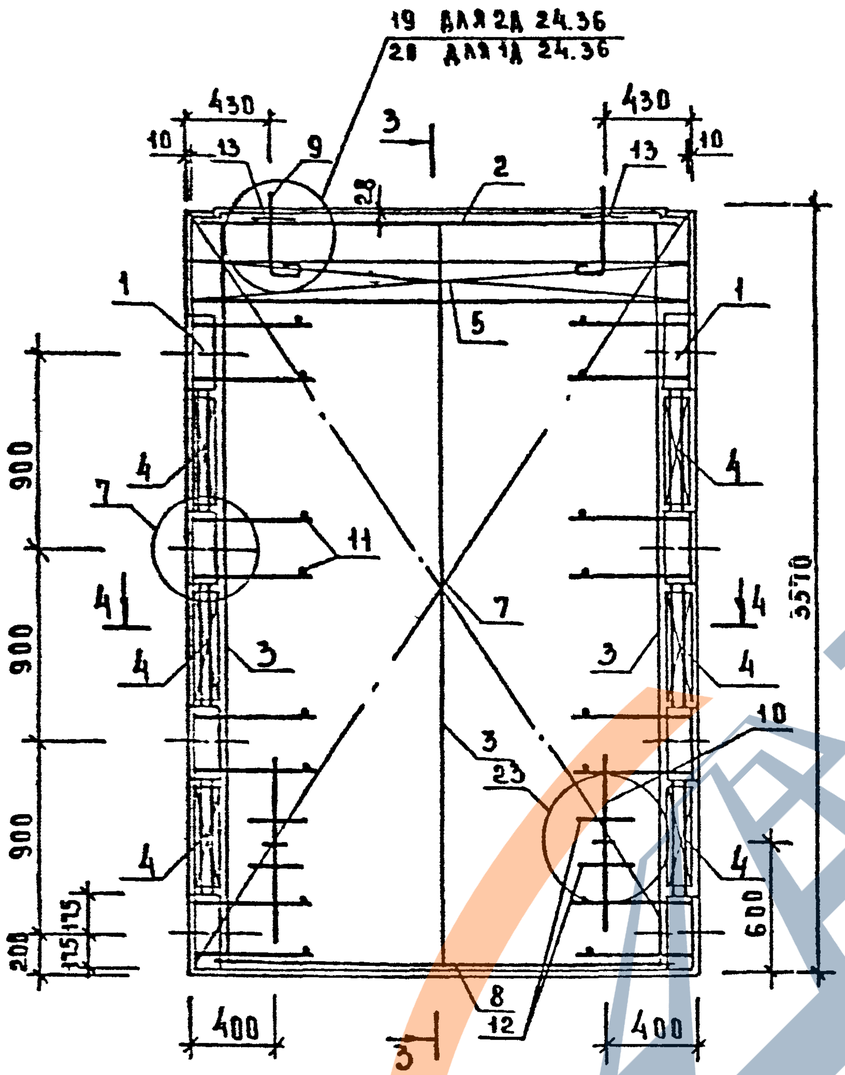

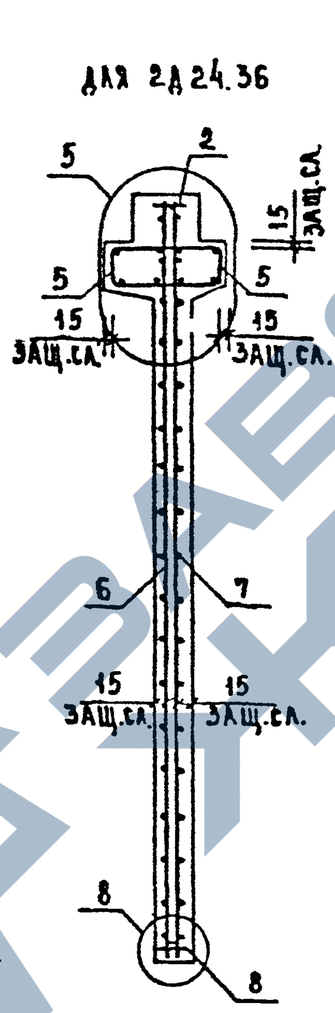

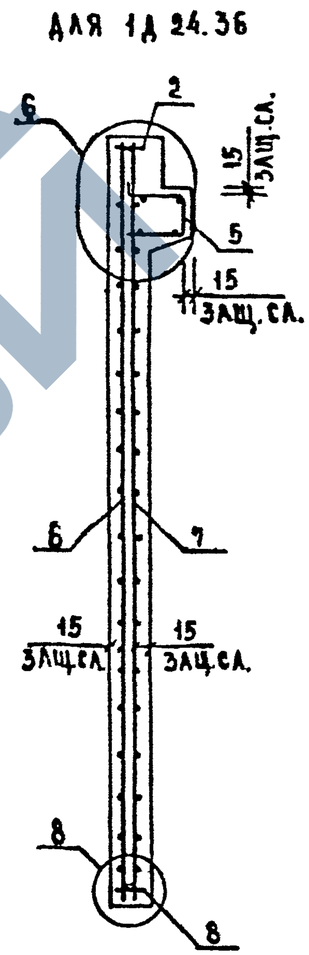

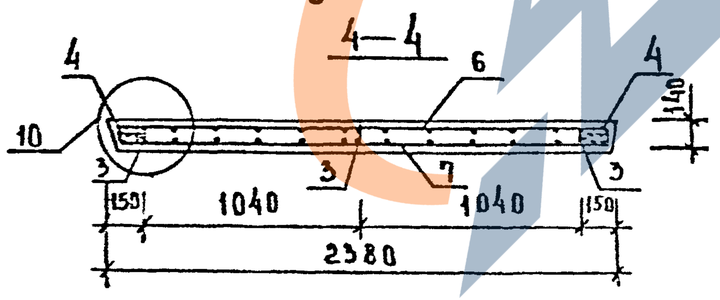

Вх. 32850 л. 46

1.020-1/87.4-1-К15

ЛИСТ 2

ИНВ.№ ПОДЛ. | ПОДП. И ДАТА | ВЗАМ. ИНВ.№

ФОРМАТ А3

https://zavodjbi.com/

МАРКА ДИАФРАГМЫ	ПОЗ.	МАРКА АРМАТУРНОГО ИЗДЕЛИЯ	КОЛ.	МАССА, КГ 1 ШТ	МАССА, КГ ВСЕГО	ОБОЗНАЧЕНИЕ ДОКУМЕНТА
2Д 24.36	1	СМН-3	2	31.98	63.96	К1
	2	СКР-3	1	10.93	10.93	К3
	3	КР-3	3	2.06	6.18	К41
	4	КР-23	6	0.48	2.90	К50
	5	КР-33	2	6.28	12.57	К56
	6	С-27	1	22.66	22.66	К18
	7	С-28	1	22.66	22.66	К18
	8	КР-51	1	1.63	1.63	К62
	9	СПВ-2	2	2.34	4.68	К69
	10	СПГ-2	2	2.42	4.84	К79
	11	Ф6АIII L= 130	16	0.03	0.46	Б/Ч
	12	Ф20АIII L= 250	4	0.62	2.46	Б/Ч
	13	СГ-1	2	0.34	0.68	К67
		ИТОГО: 156.62				

МАРКА ДИАФРАГМЫ	ПОЗ.	МАРКА АРМАТУРНОГО ИЗДЕЛИЯ	КОЛ.	МАССА, КГ 1 ШТ	МАССА, КГ ВСЕГО	ОБОЗНАЧЕНИЕ ДОКУМЕНТА
1Д 24.36	1	СМН-3	2	31.98	63.96	К1
	2	СКР-3	1	10.93	10.93	К3
	3	КР-3	3	2.06	6.18	К41
	4	КР-23	6	0.48	2.90	К50
	5	КР-34	1	6.29	6.29	К57
	6	С-27	1	22.66	22.66	К18
	7	С-28	1	22.66	22.66	К18
	8	КР-51	1	1.63	1.63	К62
	9	СПВ-8	2	2.29	4.58	К76
	10	СПГ-2	2	2.42	4.84	К79
	11	Ф6АIII L= 130	16	0.03	0.46	Б/Ч
	12	Ф20АIII L= 250	4	0.62	2.46	Б/Ч
		ИТОГО: 149.55				

1. В ТАБЛИЦЕ ПРИВЕДЕНО ОБОЗНАЧЕНИЕ ДОКУМЕНТА АРМАТУРНЫХ ИЗДЕЛИЙ ПО ВЫПУСКУ 1.020-1/87: 4-2
2. АРМАТУРА КЛАССА АIII ПО ГОСТ 5781-82

Вх.32850 л.47

ФОРМАТ А3

САПР ТБЗТК | ТЛП СП | РУК.ГР. СТ.ИНЖ | ВЕЧЕРКИР БУРЛАКОВА | ИНВ. ПОДЛ | ПОДПИСЬ И ДАТА | ВЗАМ.ИНВ.

https://zavodjbi.com/

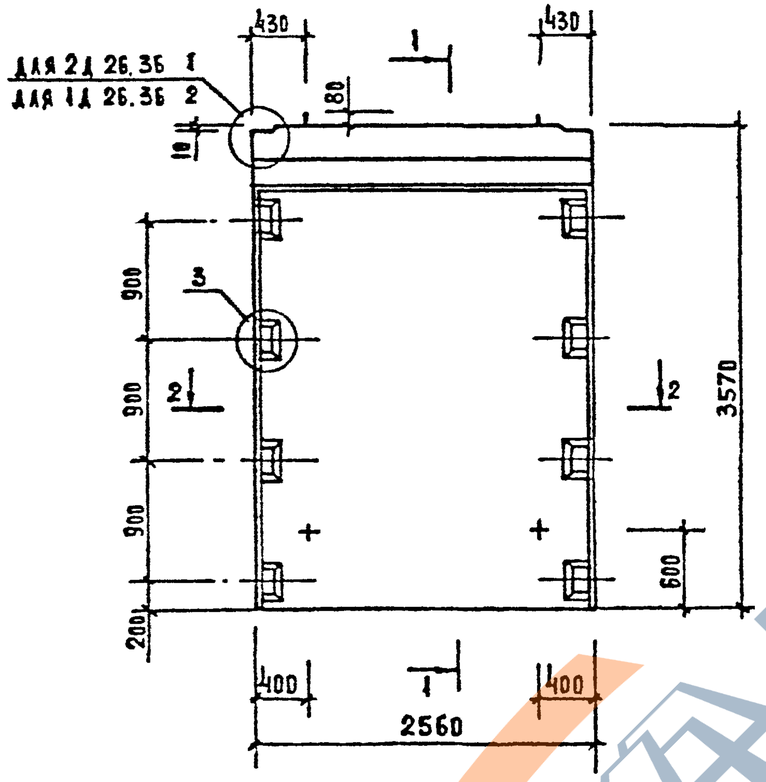

1—1

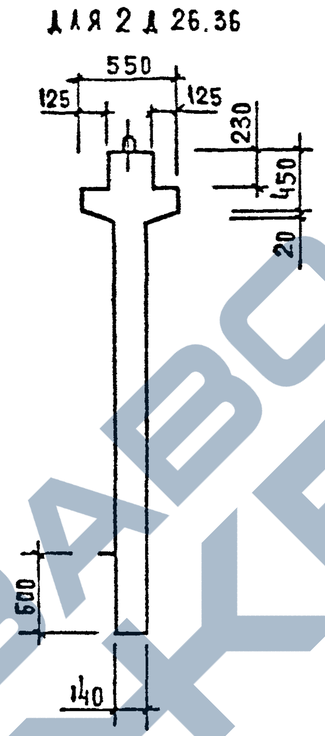

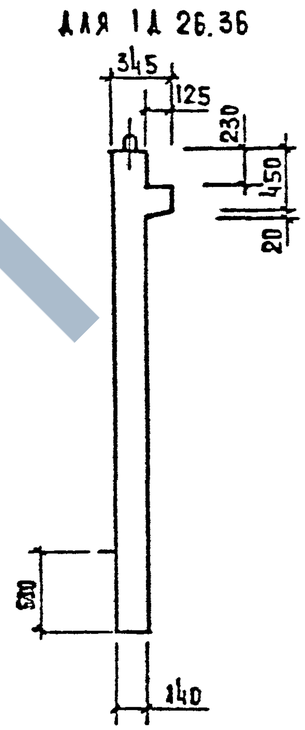

2—2

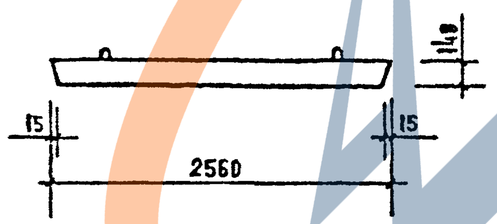

Марка диафрагмы жесткости	Расход материалов			Масса диафрагм жесткости т
	тяжелый бетон кл В20 м3	древесина м3	сталь кг	
2Д 26.36	1,62	—	163,67	4,05
1Д 26.36	1,45	—	156,03	3,63

1. Узлы см. К 33.
2. Ведомость расхода стали см. РС

Вх. 32850 л.48

Нач отд	Болынский		1.020 - 1/87. 4-1-К16
Н контр.	Аукина		
Гл конст.	Шац		Диафрагмы жесткости 2Д 26.36; 1Д 26.36
ГИП	Острова		Стадия Р, Лист 1, Листов 3
ГИП	Осина		ЦНИИЭП торгово-бытовых зданий и туристских комплексов
Провер.	Носова		
Разраб	Васильева		

Инв. № подл. | Подпись и дата | Взам. инв. №

Формат А3

https://zavodjbi.com/

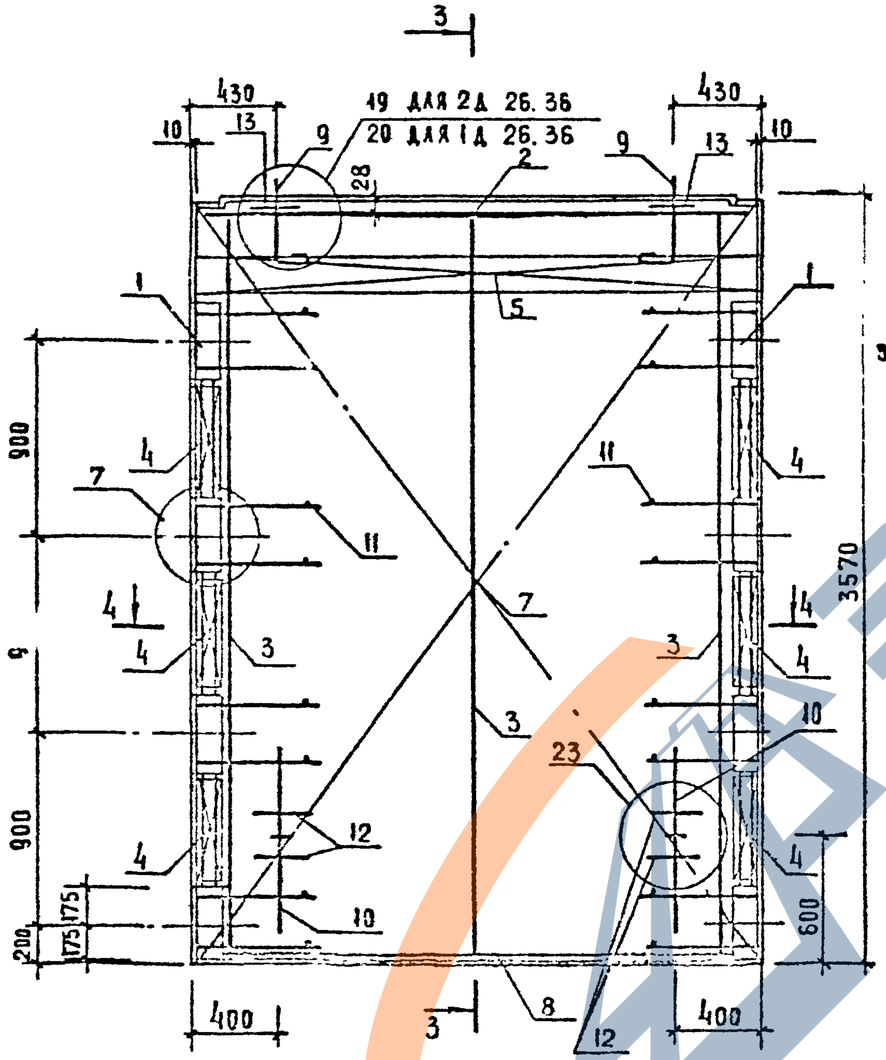

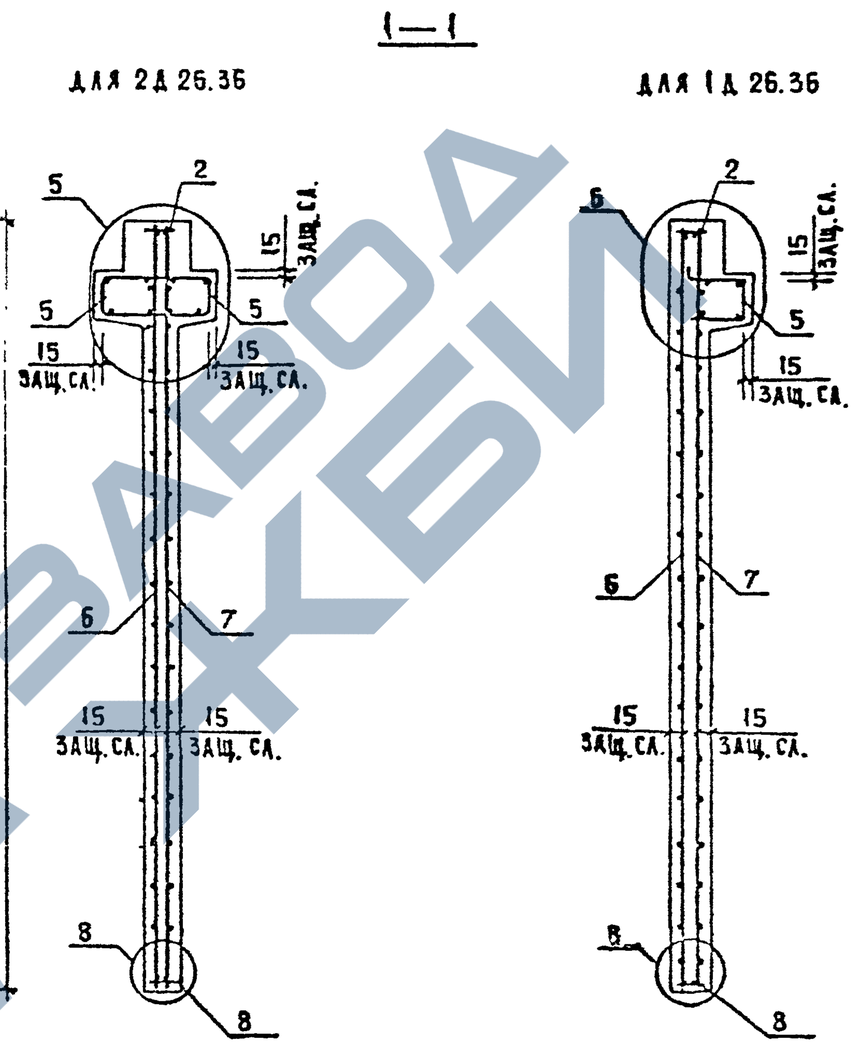

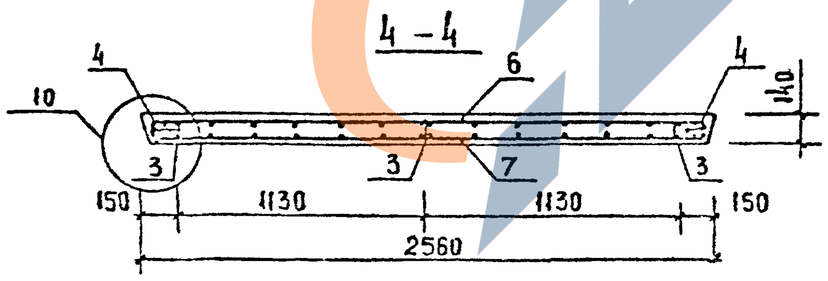

Вх. 32850 л.49

1.020-1/87.4-1-k16	Лист 2

ФОРМАТ А3

Инв. № подл. | Подпись и дата | Взам. инв. №

Марка диафрагмы	поз	Марка арматурного изделия	кол.	Масса, кг 1 шт	Масса, кг всего	Обозначение документа
2Д 26.36	1	СМН-3	2	31.98	63.96	К1
	2	СКР-4	1	11.52	11.52	К3
	3	КР-3	3	2.06	6.18	К41
	4	КР-23	6	0.48	2.90	К50
	5	КР-35	2	6.82	13.63	К56
	6	С-29	1	24.51	24.51	К19
	7	С-30	1	24.51	24.51	К19
	8	КР-44	1	1.78	1.78	К60
	9	СПВ-3	2	3.12	6.24	К70
	10	СПГ-2	2	2.42	4.84	К79
	11	Ф6АIII L= 130	16	0.03	0.46	Б/Ч
	12	Ф20АIII L= 250	4	0.62	2.46	Б/Ч
	13	СГ-1	2	0.34	0.68	К67
		ИТОГО: 163.67				

Марка диафрагмы	поз.	Марка арматурного изделия	кол.	Масса, кг 1 шт	Масса, кг всего	Обозначение документа
1Д 26.36	1	СМН-3	2	31.98	63.96	К1
	2	СКР-4	1	11.52	11.52	К3
	3	КР-3	3	2.06	6.18	К41
	4	КР-23	6	0.48	2.90	К50
	5	КР-36	1	6.82	6.82	К57
	6	С-29	1	24.51	24.51	К19
	7	С-30	1	24.51	24.51	К19
	8	КР-44	1	1.78	1.78	К60
	9	СПВ-9	2	3.05	6.10	К77
	10	СПГ-2	2	2.42	4.84	К79
	11	Ф6АIII L= 130	16	0.03	0.46	Б/Ч
	12	Ф20АIII L= 250	4	0.62	2.46	Б/Ч
		ИТОГО: 156.03				

1. В таблице приведено обозначение документа арматурных изделий по выпуску 1.020-1/87. 4-2
2. Арматура класса АIII по ГОСТ 5781-82

Вх. 32850 л 50

Формат А3

ЗАВОД ЖБИ

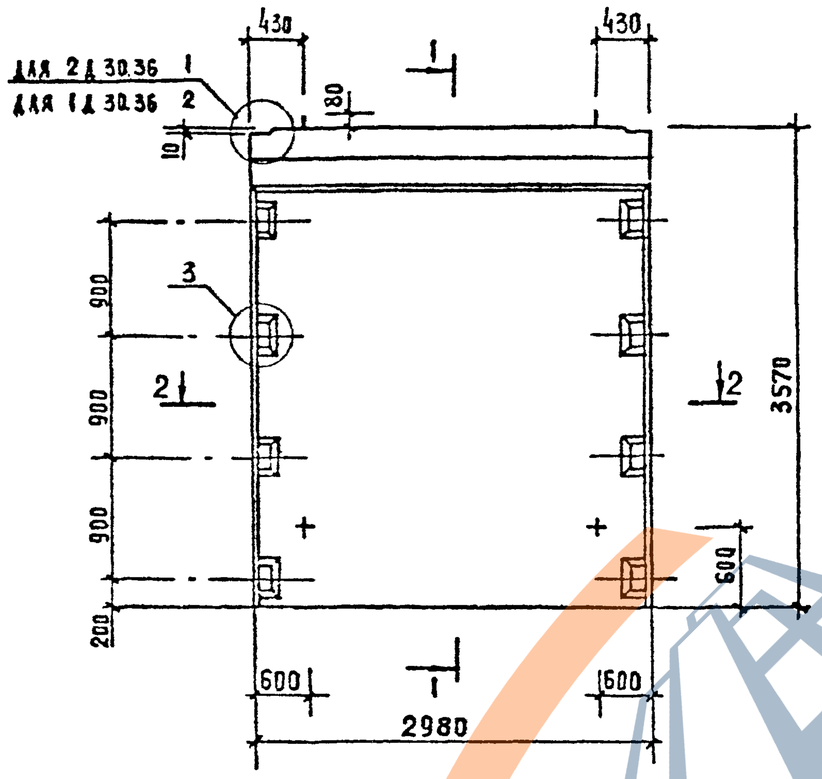

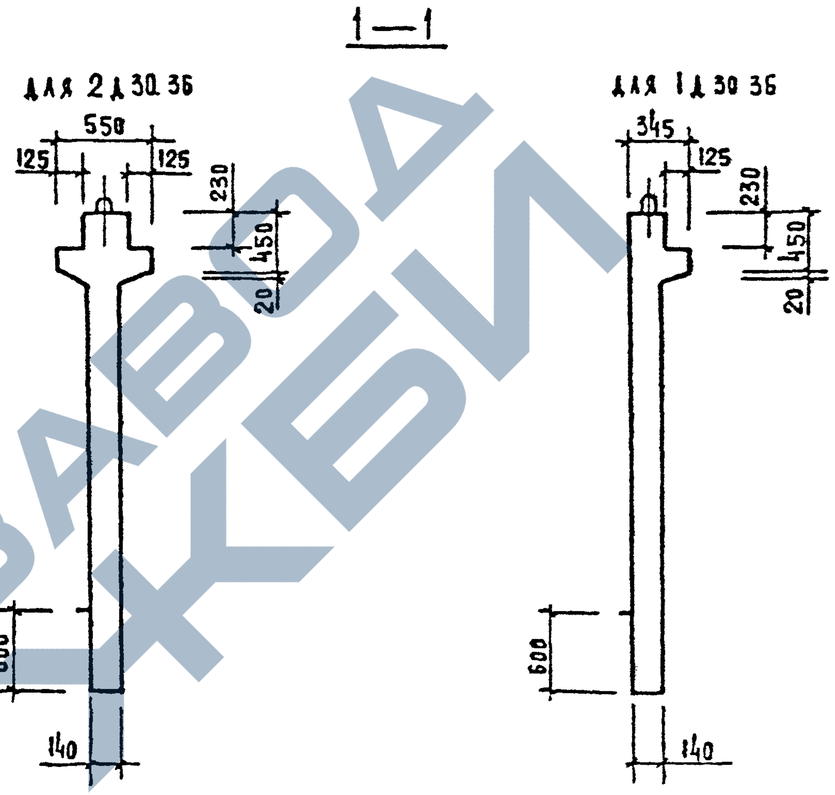

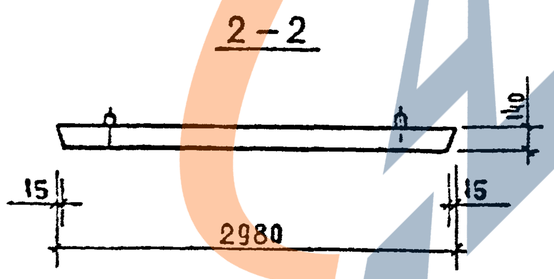

МАРКА ДИАФРАГМЫ ЖЕСТКОСТИ	РАСХОД МАТЕРИАЛОВ			МАССА ДИАФРАГМЫ ЖЕСТКОСТИ Т
	ТЯЖЕЛЫЙ БЕТОН КЛ.В20 М3	ДРЕВЕСИНА М3	СТАЛЬ КГ	
2Д 30.36	1,89	—	178,42	4,73
1Д 30.36	1,69	—	169,73	4,23

1. УЗЛЫ СМ. К 33.
2. ВЕДОМОСТЬ РАСХОДА СТАЛИ СМ. РС

Вх. 32850 л. 51

НАЧ ОТД.	ВОЛЫНСКИЙ	
Н.КОНТР.	АУКИНА	
ГЛ.КОНСТ	ШАЦ	
ГИП	ОСТРОВА	
ГИП	ОСИНА	
ПРОВЕР	НОСОВА	
РАЗРАБ.	ВАСИЛЬЕВА	

1.020-1/87. 4-1-К17

ДИАФРАГМЫ ЖЕСТКОСТИ 2Д 30.36; 1Д 30.36

СТАДИЯ	ЛИСТ	ЛИСТОВ
Р	1	3

ЦНИИЭП ТОРГОВО-БЫТОВЫХ ЗДАНИЙ И ТУРИСТСКИХ КОМПЛЕКСОВ

ИНВ. № ПОДЛ. | ПОДПИСЬ И ДАТА | ВЗАМ. ИНВ. №

ФОРМАТ А3

ЗАВОД ЖБИ

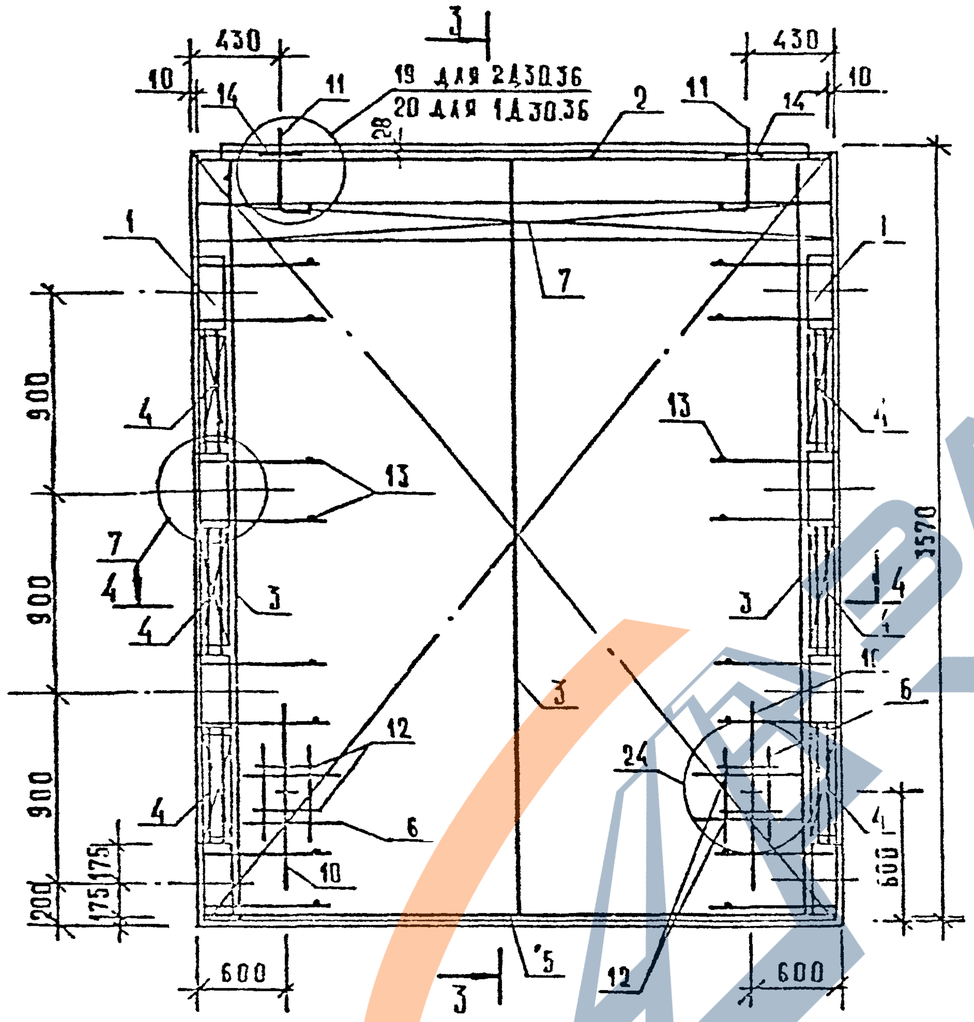

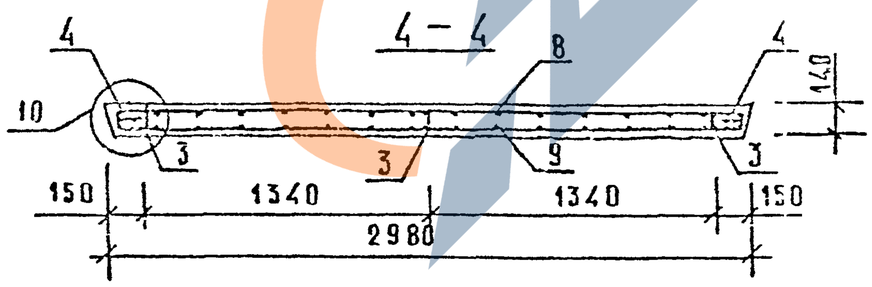

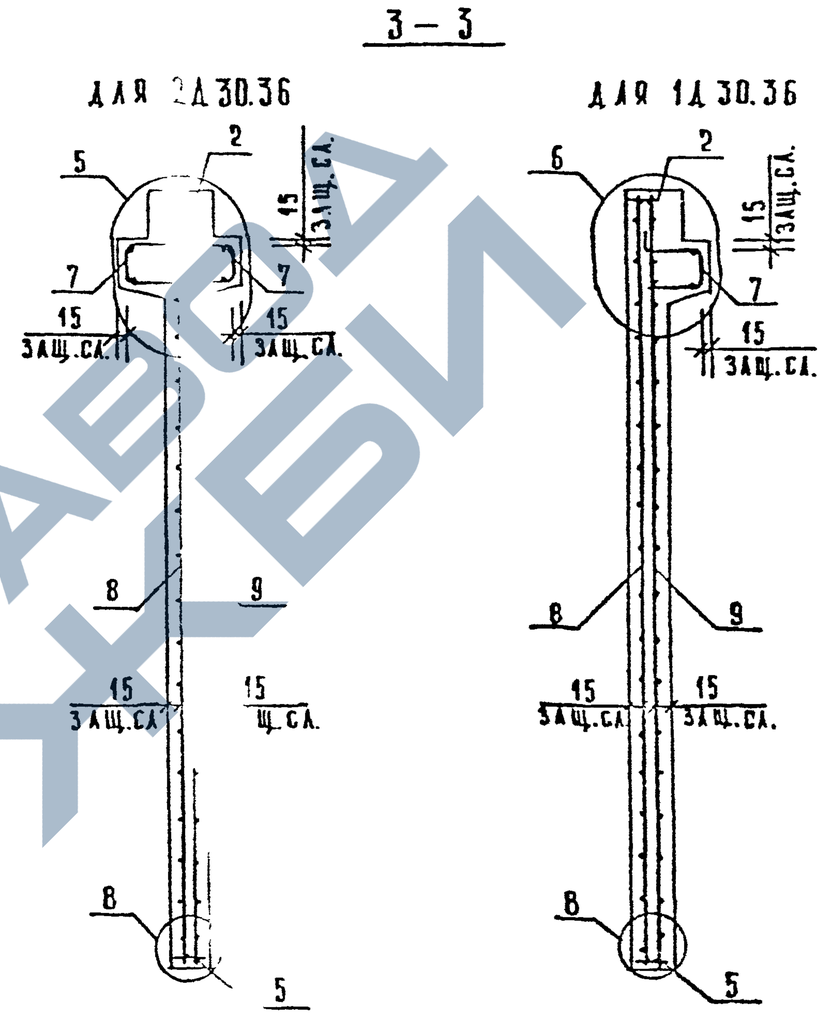

Вх. 32850 л. 52

1.020-1/87.4-1-К17	Лист 2

ФОРМАТ А3

Инв. № подл. | Подп. и дата | Взам. инв. №

МАРКА ДИАФРАГМЫ	ПОЗ.	МАРКА АРМАТУРНОГО ИЗДЕЛИЯ	КОЛ.	МАССА, КГ 1 ШТ	МАССА, КГ ВСЕГО	ОБОЗНАЧЕНИЕ ДОКУМЕНТА
2Д 30.36	1	СМН-3	2	31.98	63.96	К1
	2	СКР-5	1	12.88	12.88	К4
	3	[illegible]-3	3	2.06	6.18	К41
	4	[illegible]23	6	0.48	2.90	К50
	5	[illegible]45	1	2.07	2.07	К60
	6	[illegible]28	2	0.44	0.89	К53
	7	[illegible]37	2	7.87	15.74	К58
	8	С-31	1	28.36	28.36	К20
	9	С-32	1	28.36	28.36	К20
	10	СПГ-3	2	3.63	7.26	К80
	11	СПВ-3	2	3.12	6.24	К70
	12	Ф20АIII L= 250	4	0.62	2.46	Б/Ч
	13	Ф6АIII L= 130	16	0.03	0.46	Б/Ч
	14	СГ-1	2	0.34	0.68	К67
		ИТОГО: 178.42				

МАРКА ДИАФРАГМЫ	ПОЗ.	МАРКА АРМАТУРНОГО ИЗДЕЛИЯ	КОЛ.	МАССА, КГ 1 ШТ	МАССА, КГ ВСЕГО	ОБОЗНАЧЕНИЕ ДОКУМЕНТА
1Д 30.36	1	СМН-3	2	31.98	63.96	К1
	2	СКР-5	1	12.88	12.88	К4
	3	КР-3	3	2.06	6.18	К41
	4	КР-23	6	0.48	2.90	К50
	5	КР-45	1	2.07	2.07	К60
	6	КР-28	2	0.44	0.89	К53
	7	КР-36	1	7.87	7.87	К59
	8	С-31	1	28.36	28.36	К20
	9	С-32	1	28.36	28.36	К20
	10	СПГ-3	2	3.63	7.26	К80
	11	СПВ-9	2	3.05	6.10	К77
	12	Ф20АIII L= 250	4	0.62	2.46	Б/Ч
	13	Ф6АIII L= 130	16	0.03	0.46	Б/Ч
		ИТОГО: 169.73				

1. В ТАБЛИЦЕ ПРИВЕДЕНО ОБОЗНАЧЕНИЕ ДОКУМЕНТА АРМАТУРНЫХ ИЗДЕЛИЙ ПО ВЫПУСКУ 1.020-1/87. 4-2
2. АРМАТУРА КЛАССА АIII ПО ГОСТ 5781-82

Вх. 32850 л.53

ГИП ТАП РУК.ГР ВЕДУЩ.Р
ГАПР ЗЭТК СП СТ.ИНЖ. ЫКРЛАКОВА
ИНВ. ПОДЛ. ПОДПИСЬ И ДАТА ВЗАМ.ИНВ.

ФОРМАТ А3

https://zavodjbi.com/

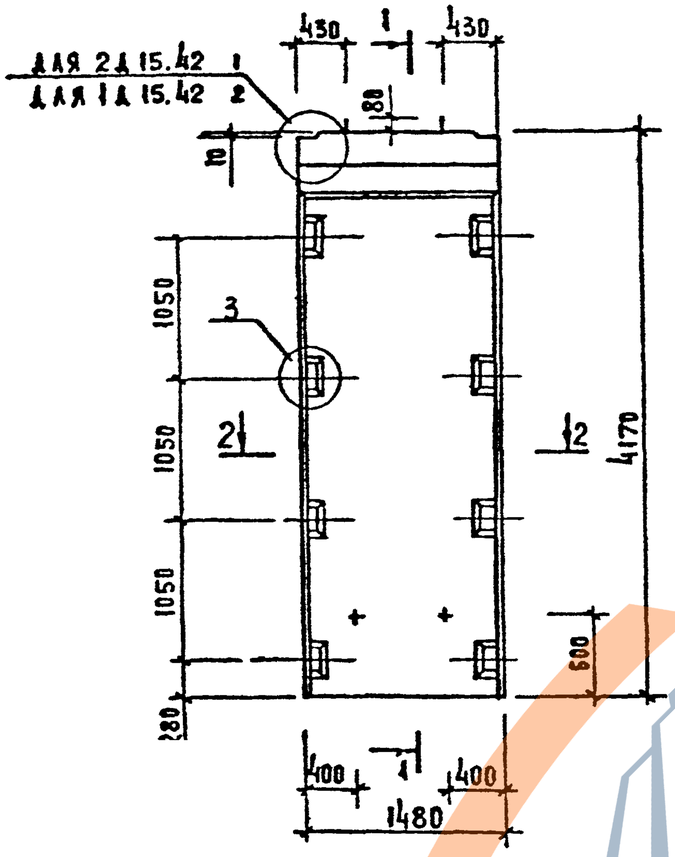

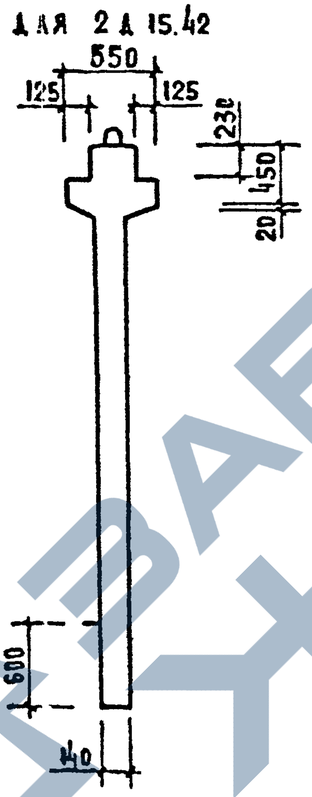

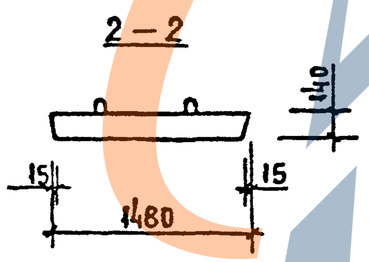

МАРКА ДИАФРАГМЫ ЖЕСТКОСТИ	РАСХОД МАТЕРИАЛОВ			МАССА ДИАФРАГМЫ ЖЕСТКОСТИ Т
	ТЯЖЕЛЫЙ БЕТОН КЛ.В20 М3	ДРЕВЕСИНА М3	СТАЛЬ КГ	
2 Д 15.42	1,06	—	152,00	2,65
1 Д 15.42	0,96	—	147,40	2,40

1. УЗЛЫ СМ. К 33

2. ВЕДОМОСТЬ РАСХОДА СТАЛИ СМ. РС

Вх. 32850 л.54

НАЧ.ОТД.	ВОЛЫНСКИЙ		
Н.КОНТР.	АУКИНА		
ГЛ.КОНСТ	ЮДАЦ		
ГИП	ОСТРОВА		
ГИП	ОСИПА		
ПРОВЕР.	НОСОВА		
РАЗРАБ.	ВАСИЛЬЕВА		

1.020 - 1/87. 4-1-К18

ДИАФРАГМЫ ЖЕСТКОСТИ 2 Д 15.42; 1 Д 15.42

СТАДИЯ	ЛИСТ	ЛИСТОВ
Р	1	3

ЦНИИЭП ТОРГОВО-БЫТОВЫХ ЗДАНИЙ И ТУРИСТСКИХ КОМПЛЕКСОВ

ФОРМАТ А3

Инв. № подл. | Подпись и дата | Взам. инв. №

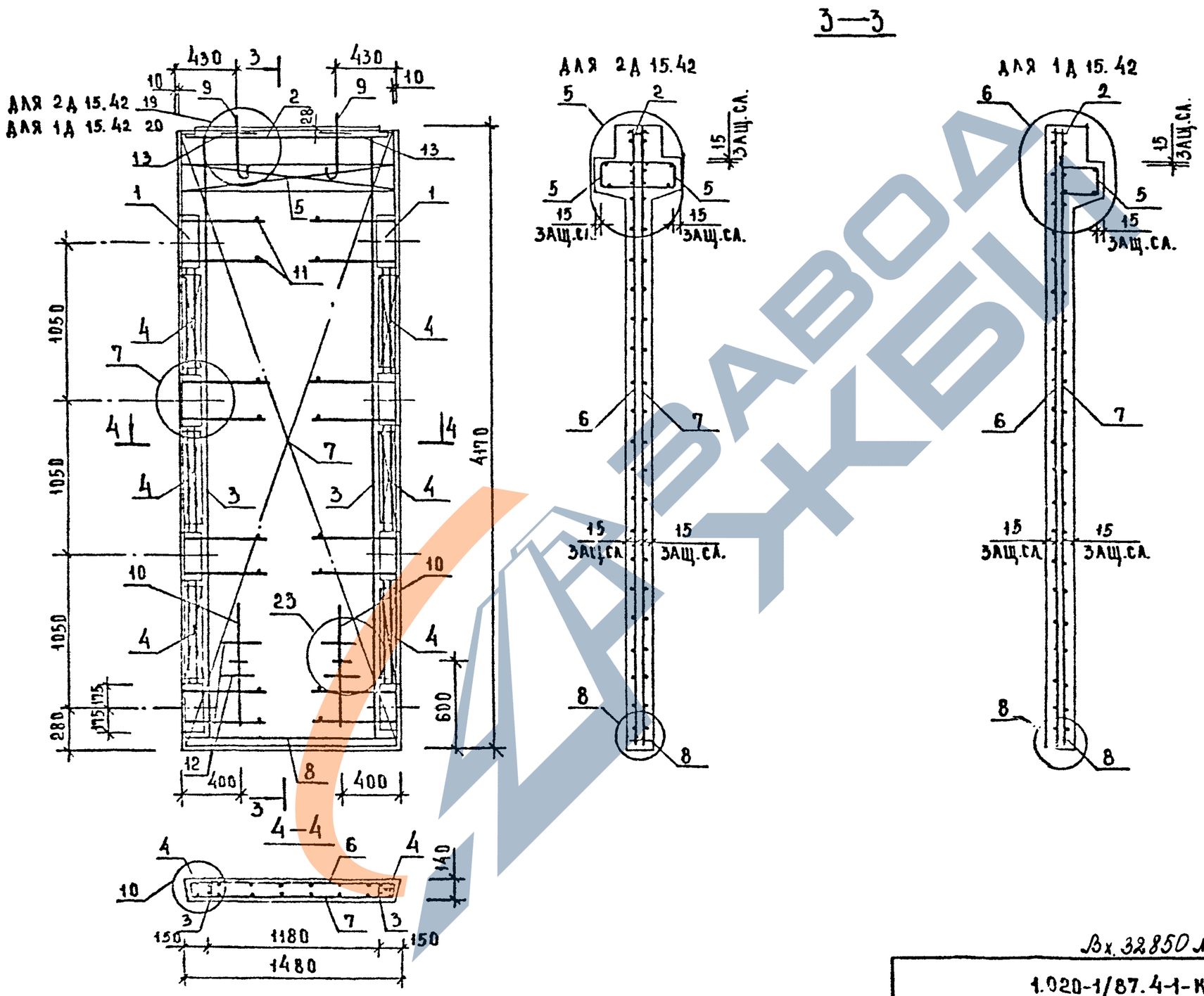

Вх. 32850 л.55

1.020-1/87.4-1-К18	Лист 2

ФОРМАТ А3

ИНВ.№ ПОДЛ. | ПОДП. И ДАТА | ВЗАМ. ИНВ.№

МАРКА ДИАФРАГМЫ	ПОЗ.	МАРКА АРМАТУРНОГО ИЗДЕЛИЯ	КОЛ.	МАССА, КГ 1 ШТ	МАССА, КГ ВСЕГО	ОБОЗНАЧЕНИЕ ДОКУМЕНТА
2Д 15.42	1	СМН-4	2	33.45	66.90	К2
	2	СКР-2	1	8.01	8.01	К3
	3	КР-4	2	2.41	4.83	К41
	4	КР-22	6	0.58	3.49	К50
	5	КР-31	2	3.91	7.82	К54
	6	С-35	1	24.66	24.66	К22
	7	С-36	1	24.66	24.66	К22
	8	КР-52	1	1.01	1.01	К63
	9	СПВ-1	2	1.56	3.12	К68
	10	СПГ-1	2	1.95	3.90	К78
	11	Ф6АIII L= 130	16	0.03	0.46	Б/Ч
	12	Ф20АIII L= 250	4	0.62	2.46	Б/Ч
	13	СГ-1	2	0.34	0.68	К67
		ИТОГО: 152.00				

МАРКА ДИАФРАГМЫ	ПОЗ.	МАРКА АРМАТУРНОГО ИЗДЕЛИЯ	КОЛ.	МАССА, КГ 1 ШТ	МАССА, КГ ВСЕГО	ОБОЗНАЧЕНИЕ ДОКУМЕНТА
1А 15.42	1	СМН-4	2	33.45	66.90	К2
	2	СКР-2	1	8.01	8.01	К3
	3	КР-4	2	2.41	4.83	К41
	4	КР-22	6	0.58	3.49	К50
	5	КР-32	1	3.91	3.91	К55
	6	С-35	1	24.66	24.66	К22
	7	С-36	1	24.66	24.66	К22
	8	КР-52	1	1.01	1.01	К63
	9	СПВ-1	2	1.56	3.12	К68
	10	СПГ-1	2	1.95	3.90	К78
	11	Ф6АIII L= 130	16	0.03	0.46	Б/Ч
	12	Ф20АIII L= 250	4	0.62	2.46	Б/Ч
		ИТОГО: 147.40				

1. В ТАБЛИЦЕ ПРИВЕДЕНО ОБОЗНАЧЕНИЕ ДОКУМЕНТА АРМАТУРНЫХ ИЗДЕЛИЙ ПО ВЫПУСКУ 1.020-1/87. 4-2
2. АРМАТУРА КЛАССА АIII ПО ГОСТ 5781-82

Вх.32850 л.56

ФОРМАТ А3

САПР ТЕЗТК | ТЛП СП | РУК.ГР. СТИХОВ | ВИЧКОВ БУРЛАКОВА | ИНВ. ПОДЛ. | ПОДПИСЬ И ДАТА | ВЗАМ.ИНВ.

ЗАВОД ЖБИ

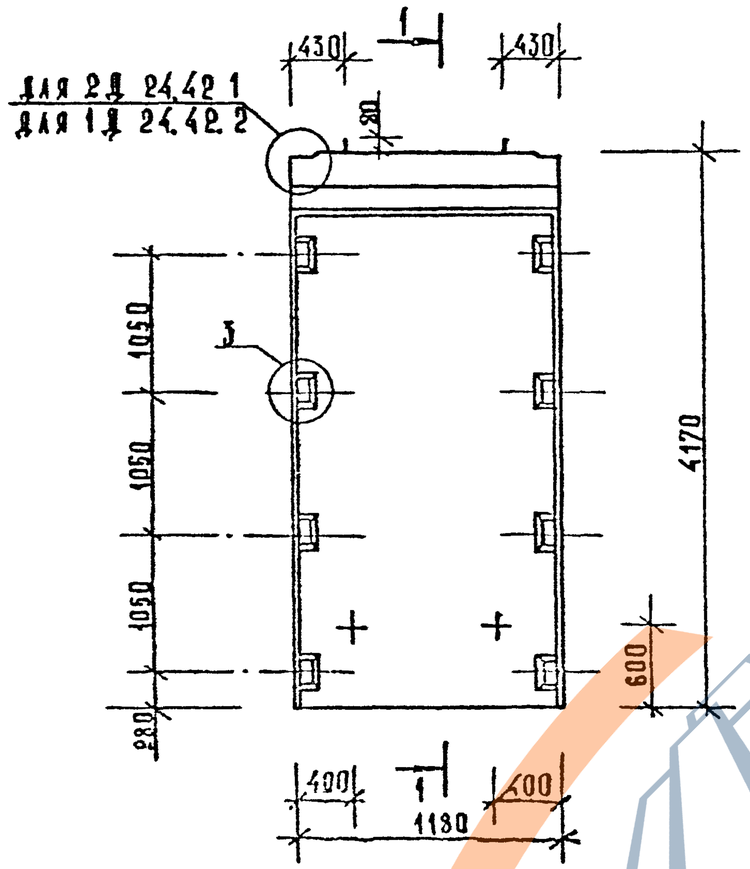

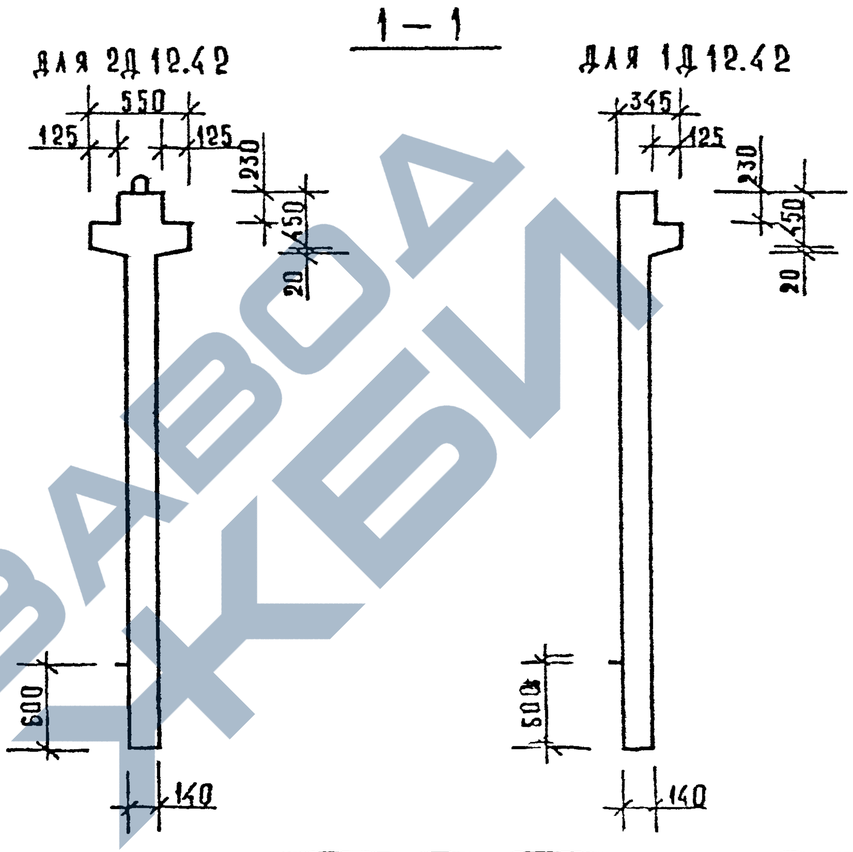

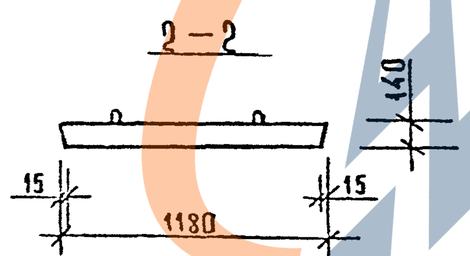

МАРКА ДИАФРАГМЫ ЖЕСТКОСТИ	РАСХОД МАТЕРИАЛОВ			МАССА ДИАФРАГМЫ ЖЕСТКОСТИ Т
	ТЯЖЕЛЫЙ БЕТОН КЛ. В20 М³	ДРЕВЕСИНА М³	СТАЛЬ КГ	
2Д 12.42	0,86	—	137,25	2,14
1Д 12.42	0,78	—	133,45	1,94

1. Узлы см. К33.
2. Ведомость расхода стали см. РС

Вх. 32850 л. 57

Нач. отд.	Волынский		
Н. контр.	Азкина		
Гл. конст.	Шац		
ГИП	Острова		
ГИП	Осина		
Провер.	Носова		
Разраб.	Васильева		

1.020-1/87. 4-1-К19

Диафрагмы жесткости 2Д 12.42; 1Д 12.42

Стадия	Лист	Листов
Р	1	3

ЦНИИЭП гражданских зданий и туристских комплексов

Инв. № подл. | Подп. и дата | Взам. инв. №

Формат А3

https://zavodjbi.com/

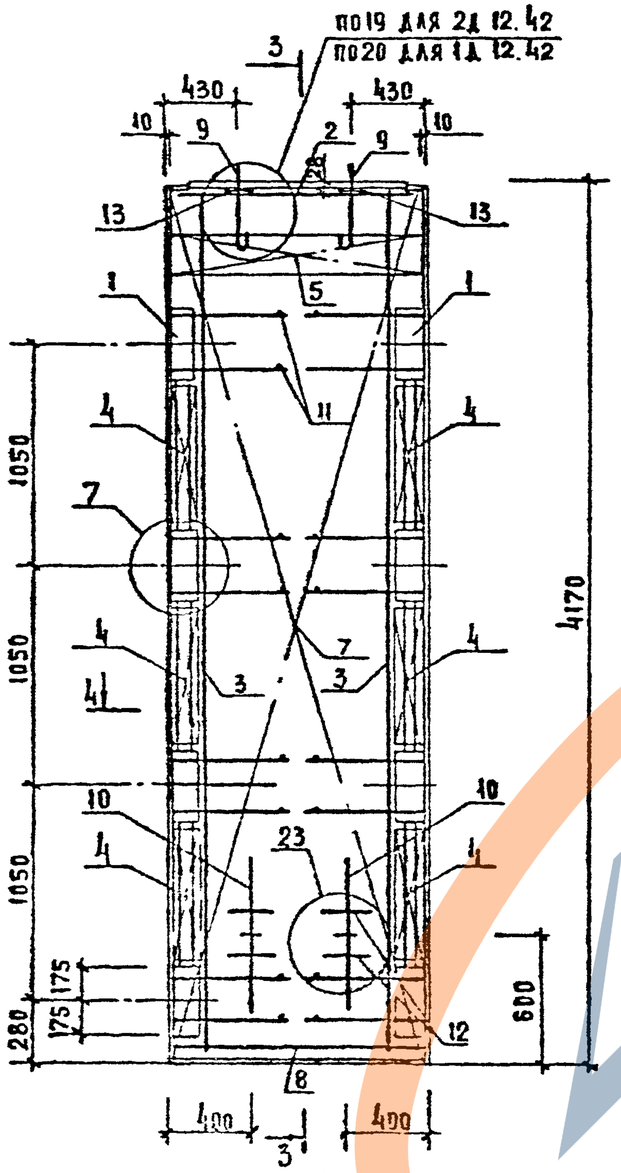

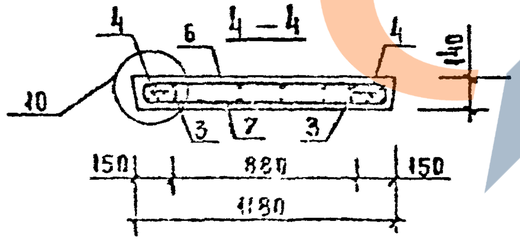

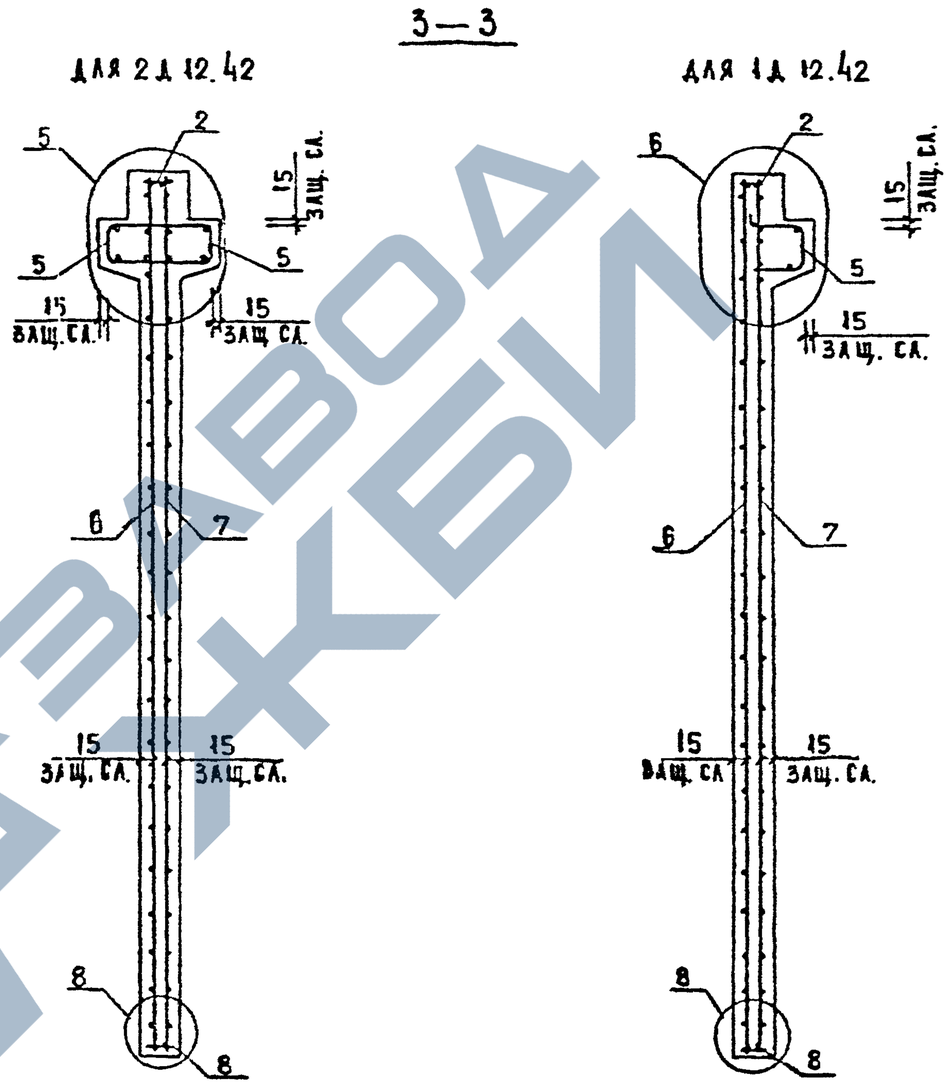

Вх. 32850 л.58

1.020-1/87.4-1-К19	Лист 2

ФОРМАТ А3

Инв. № подл. | Подпись и дата | Взам. инв. №

МАРКА ДИАФРАГМЫ	ПОЗ.	МАРКА АРМАТУРНОГО ИЗДЕЛИЯ	КОЛ.	МАССА, КГ 1 ШТ	МАССА, КГ ВСЕГО	ОБОЗНАЧЕНИЕ ДОКУМЕНТА
2Д 12.42	1	СМН-4	2	33.45	66.90	К2
	2	СКР-1	1	7.09	7.09	К3
	3	КР-4	2	2.41	4.83	К41
	4	КР-22	6	0.58	3.49	К50
	5	КР-29	2	3.12	6.23	К54
	6	С-33	1	18.66	18.66	К21
	7	С-34	1	18.66	18.66	К21
	8	КР-43	1	0.77	0.77	К60
	9	СПВ-1	2	1.56	3.12	К68
	10	СПГ-1	2	1.95	3.90	К78
	11	Ф6АIII L= 130	16	0.03	0.46	Б/Ч
	12	Ф20АIII L= 250	4	0.62	2.46	Б/Ч
	13	СГ-1	2	0.34	0.68	К67
		ИТОГО: 137.25				

МАРКА ДИАФРАГМЫ	ПОЗ.	МАРКА АРМАТУРНОГО ИЗДЕЛИЯ	КОЛ.	МАССА, КГ 1 ШТ	МАССА, КГ ВСЕГО	ОБОЗНАЧЕНИЕ ДОКУМЕНТА
1Д 12.42	1	СМН-4	2	33.45	66.90	К2
	2	СКР-1	1	7.09	7.09	К3
	3	КР-4	2	2.41	4.83	К41
	4	КР-22	6	0.58	3.49	К50
	5	КР-30	1	3.12	3.12	К55
	6	С-33	1	18.66	18.66	К21
	7	С-34	1	18.66	18.66	К21
	8	КР-43	1	0.77	0.77	К60
	9	СПВ-1	2	1.56	3.12	К68
	10	СПГ-1	2	1.95	3.90	К78
	11	Ф6АIII L= 130	16	0.03	0.46	Б/Ч
	12	Ф20АIII L= 250	4	0.62	2.46	Б/Ч
		ИТОГО: 133.45				

1. В ТАБЛИЦЕ ПРИВЕДЕНО ОБОЗНАЧЕНИЕ ДОКУМЕНТА АРМАТУРНЫХ ИЗДЕЛИЙ ПО ВЫПУСКУ 1.020-1/87. 4-2
2. АРМАТУРА КЛАССА AIII ПО ГОСТ 5781-82

Вх. 32850 л.59

САПР ТЬЗТК | ТЛП СП | РУК.ГР. СТ.ИНЖ | ВИНСКУР БУРЛАКОВА

ИНВ ПОДЛ. | ПОДПИСЬ И ДАТА | ВЗАМ.ИНВ.

ФОРМАТ А3

https://zavodjbi.com/

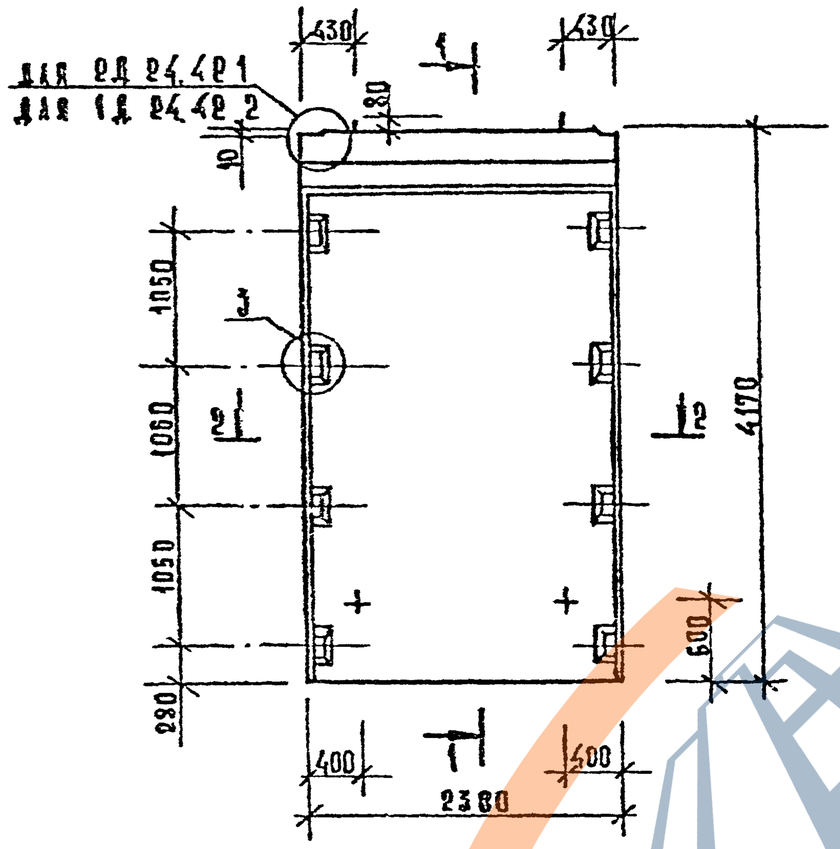

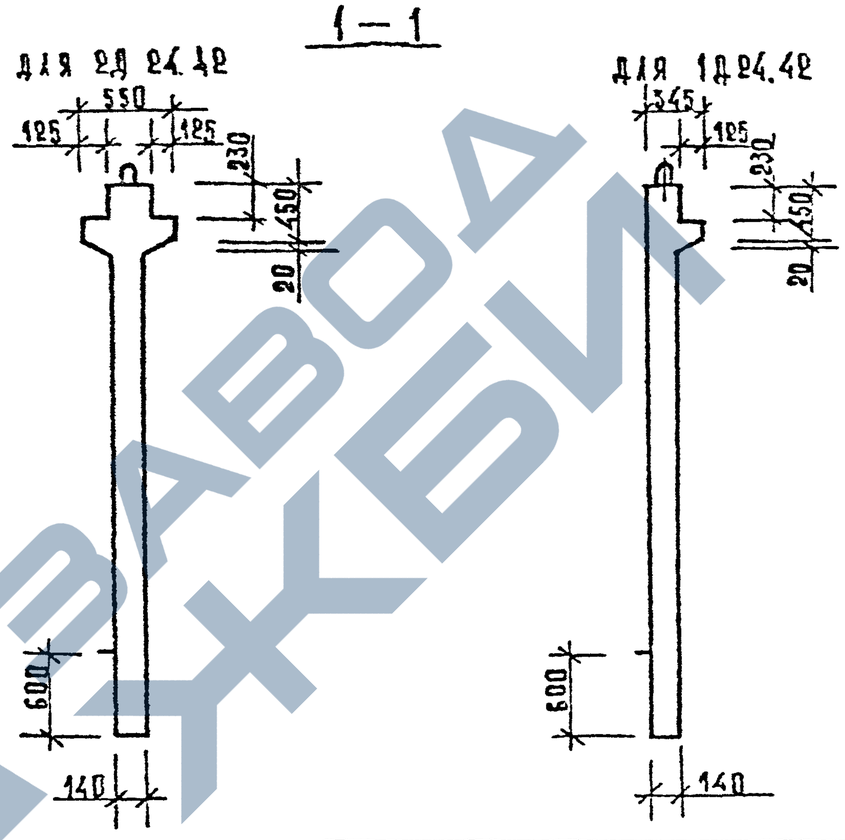

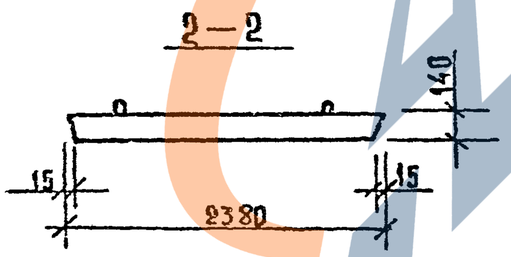

Марка диафрагмы жесткости	Расход материалов			Масса диафрагмы жесткости т
	тяжелый бетон кл. В20 м³	древесина м³	сталь кг	
2Д 24.42	1,71	—	192,54	4,28
1Д 24.42	1,55	—	185,43	3,88

1. Узлы см. К 33.
2. Ведомость расхода стали см. РС

Вх. 32850 л.60

Нач отд	Балинский	
Гл констр	Лукина	
Гл конст	Шац	
ГИП	Острова	
ГИП	Осина	
Пр сер	Носова	
Разраб	Васильева	

1.020-1/87. 4-1-К20

Диафрагмы жесткости 2Д 24.42; 1Д 24.42

Стадия	Лист	Листов
Р	1	3

ЦНИИЭП торгово-бытовых зданий и туристских комплексов

Инв. № подл. | Подп. и дата | Взам. инв. №

Формат А3

https://zavodjbi.com/

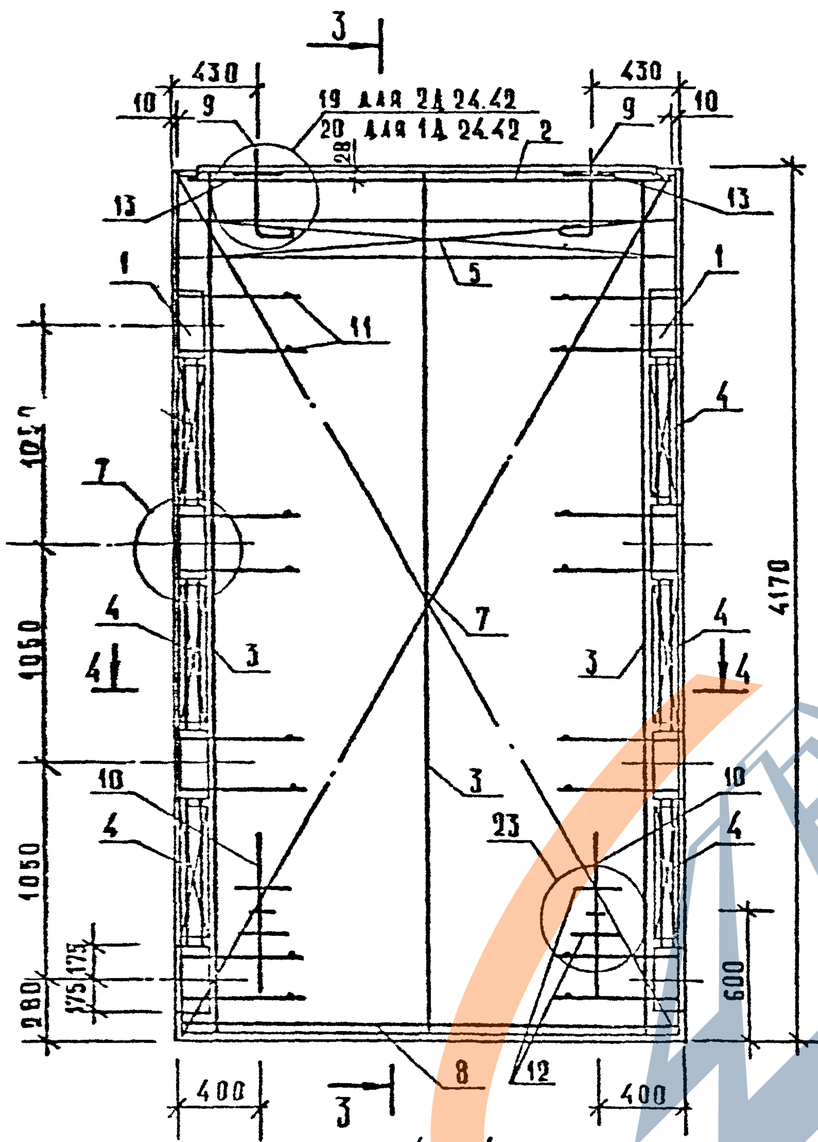

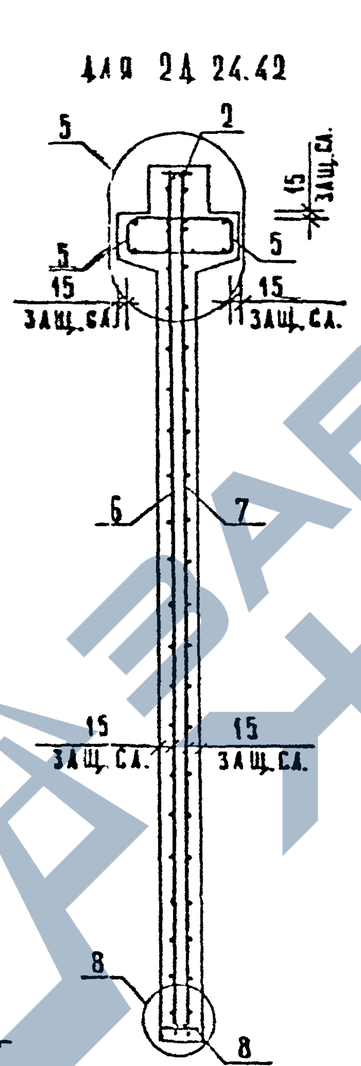

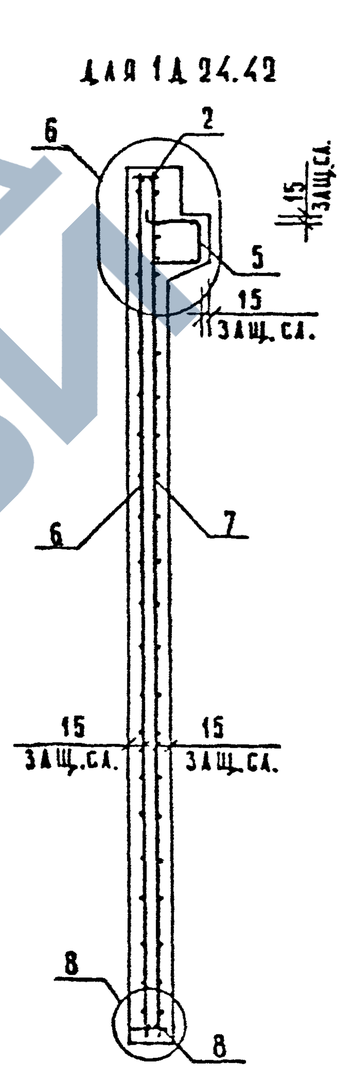

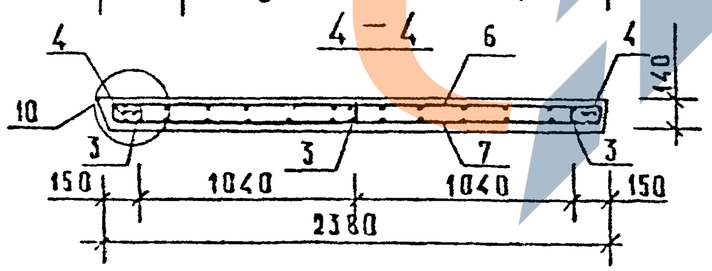

Вх. 32850 л. 61

1.020-1/87.4-1-К20	Лист 2

Инв. № подл. | Подпись и дата | Взам. инв. №

ФОРМАТ А3

МАРКА ДИАФРАГМЫ	ПОЗ.	МАРКА АРМАТУРНОГО ИЗДЕЛИЯ	КОЛ.	МАССА, КГ 1 ШТ	МАССА, КГ ВСЕГО	ОБОЗНАЧЕНИЕ ДОКУМЕНТА
2Д 24.42	1	СМН-4	2	33.45	66.90	К2
	2	СКР-3	1	10.93	10.93	К3
	3	КР-4	3	2.41	7.24	К41
	4	КР-22	6	0.58	3.49	К50
	5	КР-33	2	6.29	12.57	К56
	6	С-37	1	37.53	37.53	К23
	7	С-38	1	37.53	37.53	К23
	8	КР-51	1	1.63	1.63	К62
	9	СПВ-3	2	3.12	6.24	К70
	10	СПГ-2	2	2.42	4.84	К79
	11	Ф6АIII L= 130	16	0.03	0.46	Б/Ч
	12	Ф20АIII L= 250	4	0.62	2.46	Б/Ч
	13	СГ-1	2	0.34	0.68	К67
		ИТОГО: 192.54				

МАРКА ДИАФРАГМЫ	ПОЗ.	МАРКА АРМАТУРНОГО ИЗДЕЛИЯ	КОЛ.	МАССА, КГ 1 ШТ	МАССА, КГ ВСЕГО	ОБОЗНАЧЕНИЕ ДОКУМЕНТА
1Д 24.42	1	СМН-4	2	33.45	66.90	К2
	2	СКР-3	1	10.93	10.93	К3
	3	КР-4	3	2.41	7.24	К41
	4	КР-22	6	0.58	3.49	К50
	5	КР-34	1	6.29	6.29	К57
	6	С-37	1	37.53	37.53	К23
	7	С-38	1	37.53	37.53	К23
	8	КР-51	1	1.63	1.63	К62
	9	СПВ-9	2	3.05	6.10	К77
	10	СПГ-2	2	2.42	4.84	К79
	11	Ф6АIII L= 130	16	0.03	0.46	Б/Ч
	12	Ф20АIII L= 250	4	0.62	2.46	Б/Ч
		ИТОГО: 185.43				

1. В ТАБЛИЦЕ ПРИВЕДЕНО ОБОЗНАЧЕНИЕ ДОКУМЕНТА АРМАТУРНЫХ ИЗДЕЛИЙ ПО ВЫПУСКУ 1.020-1/87. 4-2
2. АРМАТУРА КЛАССА А-III ПО ГОСТ 5781-82

Вх. 32850 л. 62

ФОРМАТ А3

САПР ТЭЗТК | Т/П СП | РУК.ГР. СТАНЦ | ВИЧКУР БУРЛАКОВА | ИНВ. ПОДЛ. | ПОДПИСЬ И ДАТА | ВЗАМ.ИНВ.
https://zavodjbi.com/

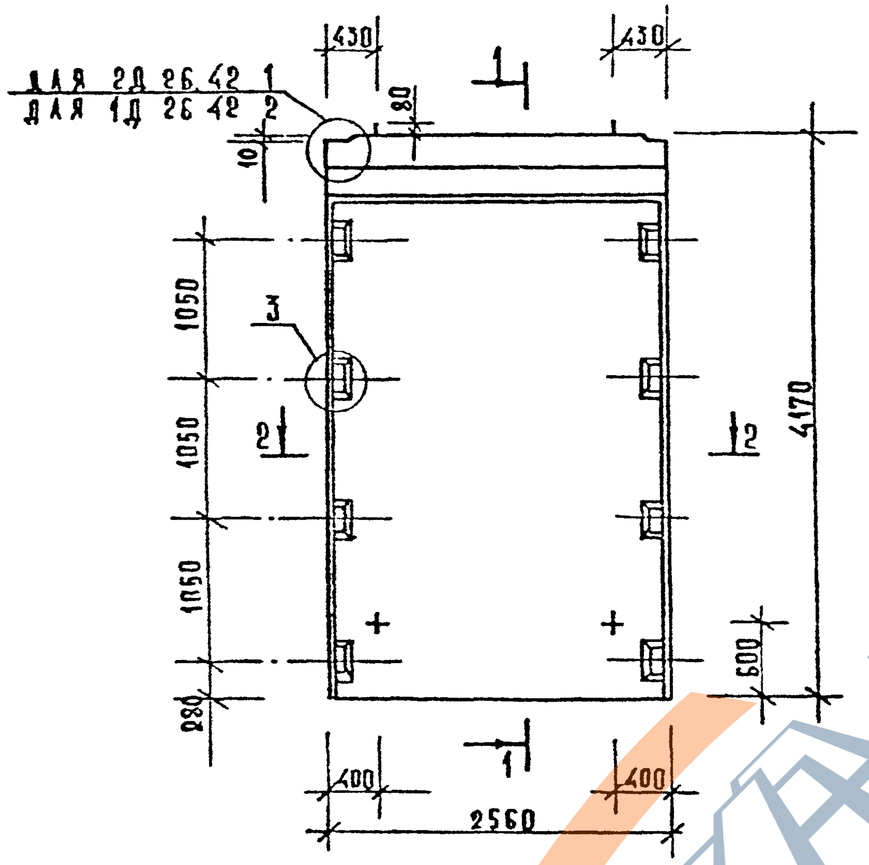

1 — 1

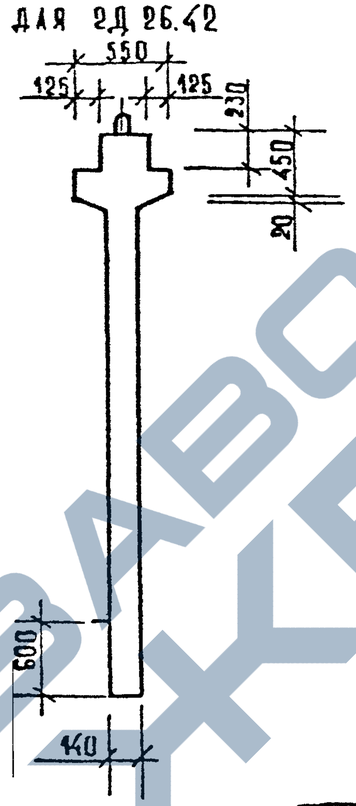

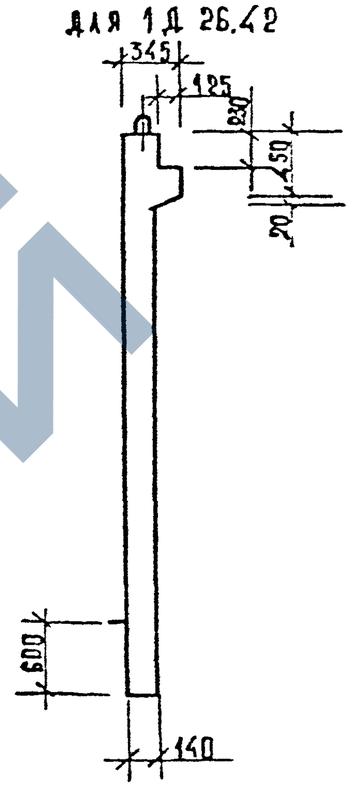

2 — 2

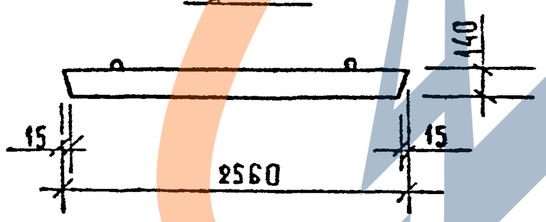

МАРКА ДИАФРАГМЫ ЖЕСТКОСТИ	РАСХОД МАТЕРИАЛОВ			МАССА ДИАФРАГМЫ ЖЕСТКОСТИ Т
	ТЯЖЕЛЫЙ БЕТОН КЛ. В20 $м^3$	ДРЕВЕСИНА $м^3$	СТАЛЬ КГ	
2Д 26.42	1,84	—	202,93	4,59
1Д 26.42	1,67	—	195,29	4,18

1. Узлы см. К33.
2. Ведомость расхода стали см. РС

Вх. 32850 л.63

Нач.отд.	Волынский	
Н.контр.	Лукина	
Гл.конст.	Шац	
ГИП	Острова	
ГИП	Осина	
Провер.	Носова	
Разраб.	Васильева	

1.020-1/87. 4-1-К21

Диафрагмы жесткости 2Д 26.42; 1Д 26.42

Стадия	Лист	Листов
Р	1	3

ЦНИИЭП торгово-бытовых зданий и туристских комплексов

Инв. № подл. | Подп. и дата | Взам. инв. №

Формат А3

https://zavodjbi.com/

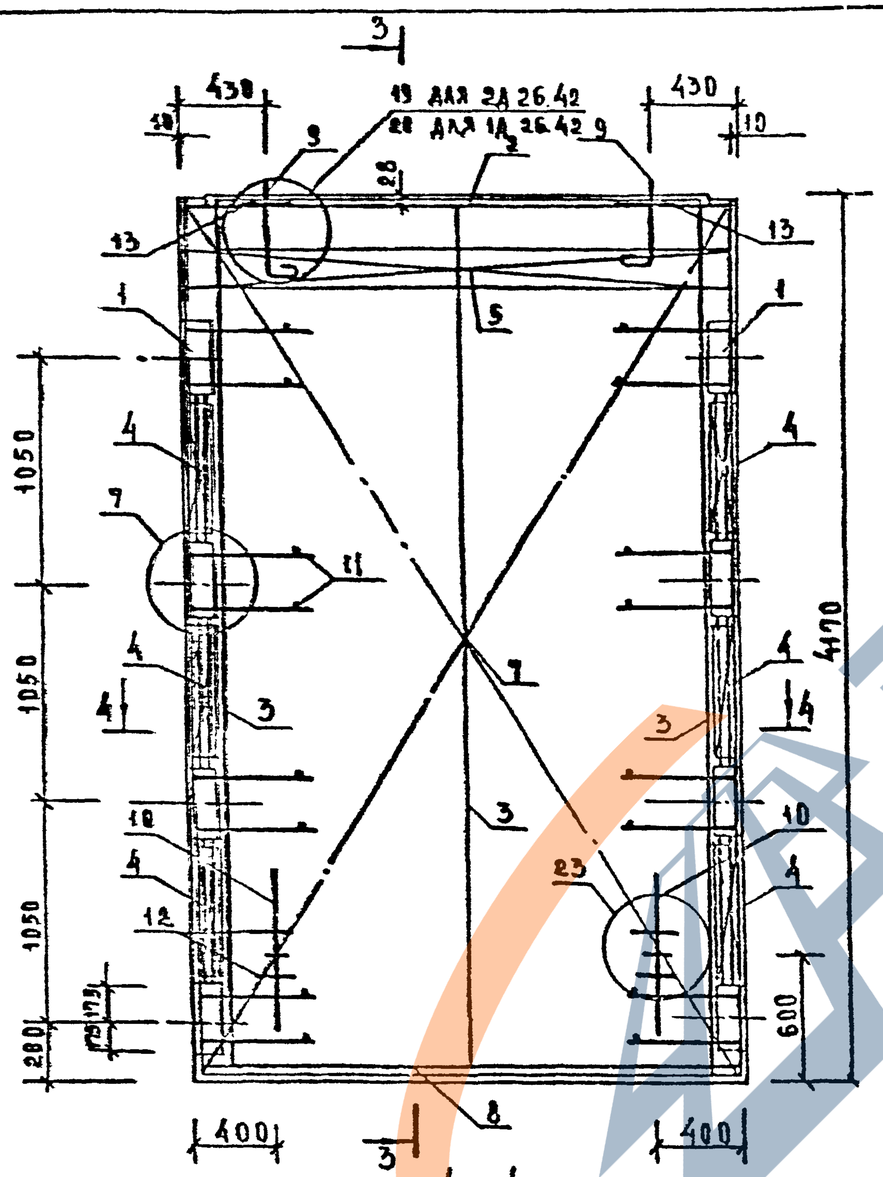

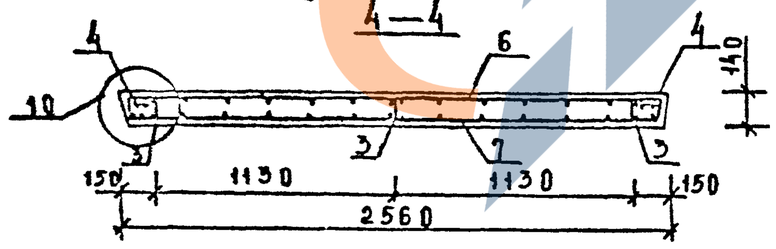

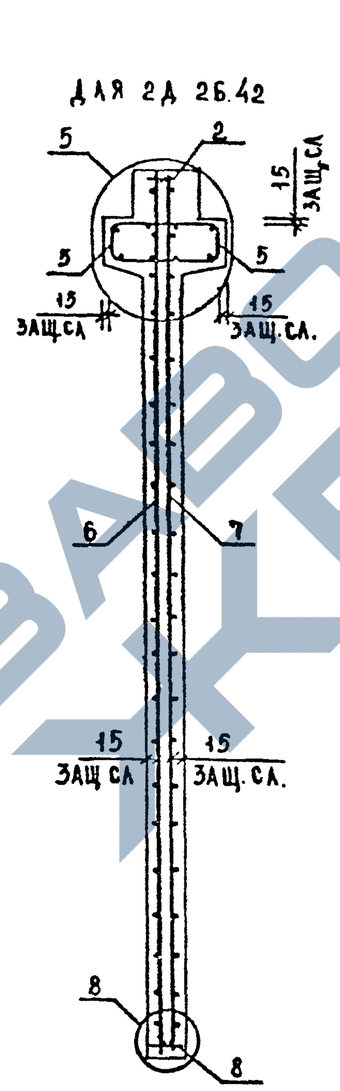

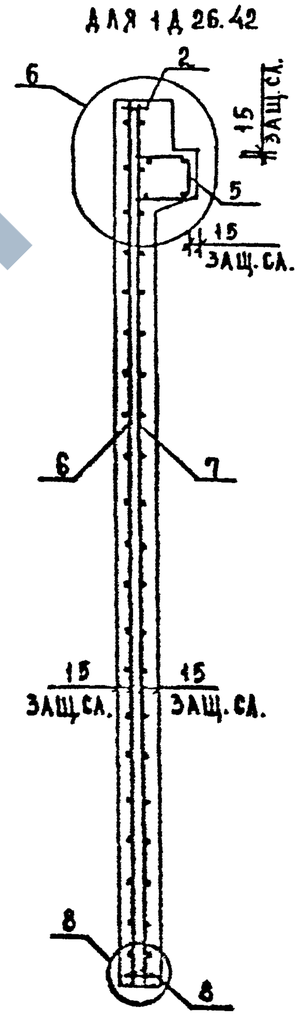

Вх. 32850 л.64

1.020-1/87.4-1-К21	Лист 2

ФОРМАТ А3

Инв. № подл.	
Подп. и дата	
Взам. инв. №	

https://zavodjbi.com/

МАРКА ДИАФРАГМЫ	ПОЗ.	МАРКА АРМАТУРНОГО ИЗДЕЛИЯ	КОЛ.	МАССА, КГ 1 ШТ	МАССА, КГ ВСЕГО	ОБОЗНАЧЕНИЕ ДОКУМЕНТА
2Д 26.42	1	СМН-4	2	33.45	66.90	К2
	2	СКР-4	1	11.52	11.52	К3
	3	КР-4	3	2.41	7.24	К41
	4	КР-22	6	0.58	3.49	К50
	5	КР-35	2	6.82	13.63	К56
	6	С-39	1	40.61	40.61	К24
	7	С-40	1	40.61	40.61	К24
	8	КР-44	1	1.78	1.78	К60
	9	СПВ-3	2	3.12	6.24	К70
	10	СПГ-3	2	3.63	7.26	К80
	11	Ф6АIII L= 130	16	0.03	0.46	Б/Ч
	12	Ф20АIII L= 250	4	0.62	2.46	Б/Ч
	13	СГ-1	2	0.34	0.68	К67
		ИТОГО: 202.93				

МАРКА ДИАФРАГМЫ	ПОЗ.	МАРКА АРМАТУРНОГО ИЗДЕЛИЯ	КОЛ.	МАССА, КГ 1 ШТ	МАССА, КГ ВСЕГО	ОБОЗНАЧЕНИЕ ДОКУМЕНТА
1Д 26.42	1	СМН-4	2	33.45	66.90	К2
	2	СКР-4	1	11.52	11.52	К3
	3	КР-4	3	2.41	7.24	К41
	4	КР-22	6	0.58	3.49	К50
	5	КР-36	1	6.82	6.82	К57
	6	С-39	1	40.61	40.61	К24
	7	С-40	1	40.61	40.61	К24
	8	КР-44	1	1.78	1.78	К60
	9	СПВ-9	2	3.05	6.10	К77
	10	СПГ-3	2	3.63	7.26	К80
	11	Ф6АIII L= 130	16	0.03	0.46	Б/Ч
	12	Ф20АIII L= 250	4	0.62	2.46	Б/Ч
		ИТОГО: 195.29				

1. В ТАБЛИЦЕ ПРИВЕДЕНО ОБОЗНАЧЕНИЕ ДОКУМЕНТА АРМАТУРНЫХ ИЗДЕЛИЙ ПО ВЫПУСКУ 1.020-1/87. 4-2
2. АРМАТУРА КЛАССА AIII ПО ГОСТ 5781-82

Вх. 32850 л.65

ФОРМАТ А3

САПР ГЕЗТК | ТЛП СП | РУК.ГР. СТ.ИНЖ БУРЛАКОВА | ВИНОКУР

ИНВ. ПОДЛ. | ПОДПИСЬ И ДАТА | ВЗАМ.ИНВ.

https://zavodjbi.com/

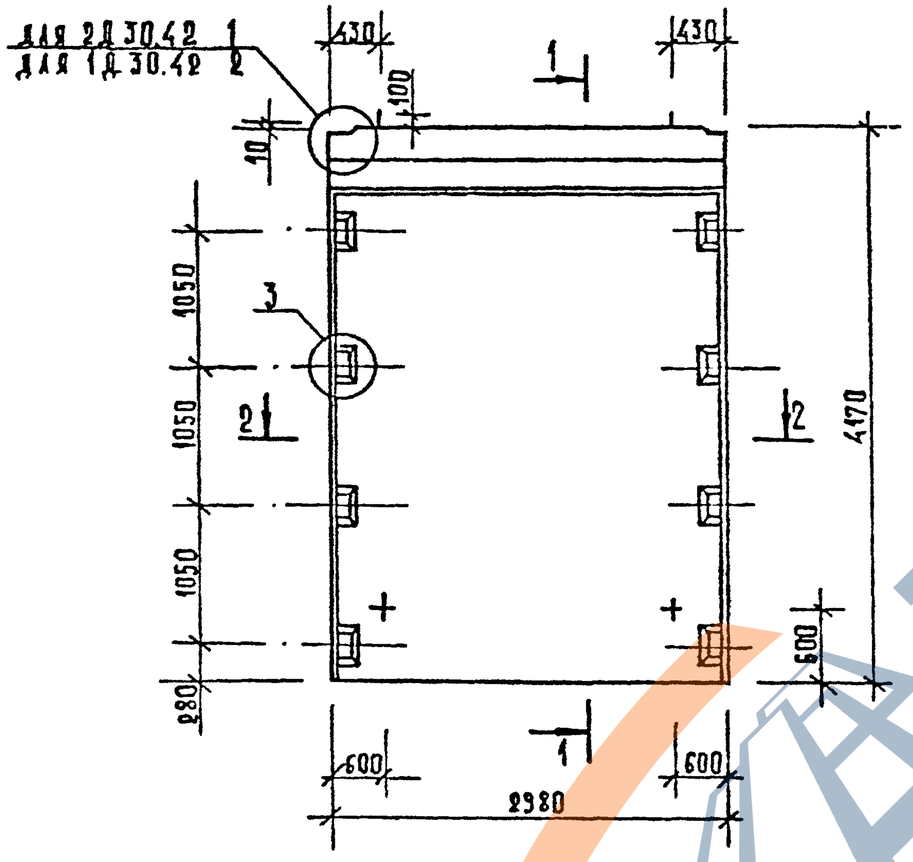

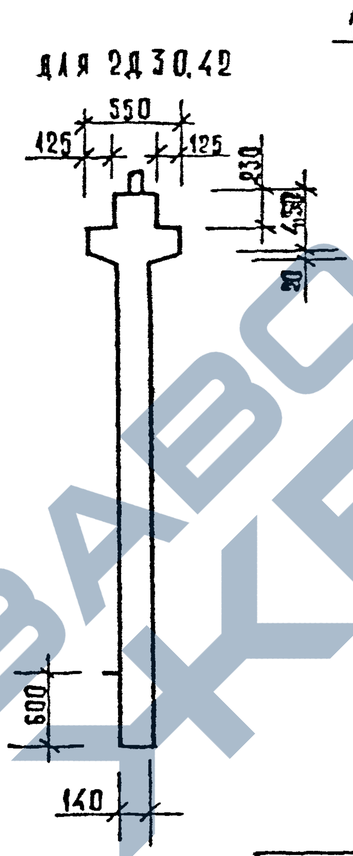

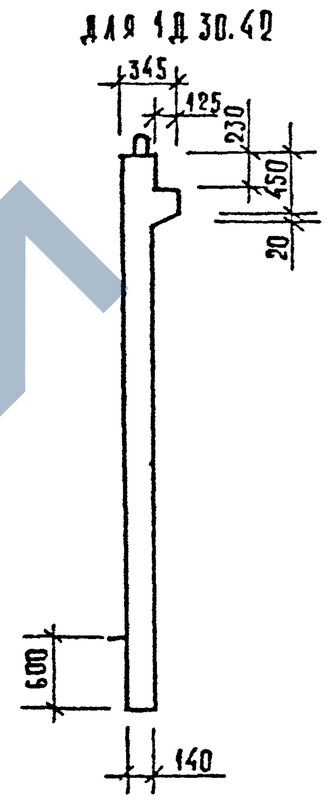

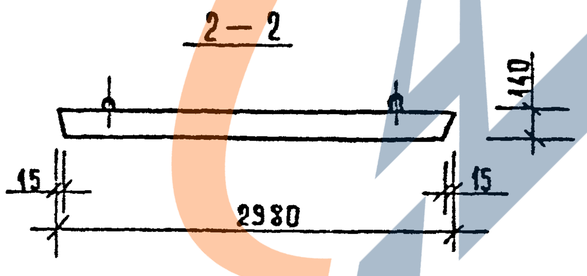

МАРКА ДИАФРАГМЫ ЖЕСТКОСТИ	РАСХОД МАТЕРИАЛОВ			МАССА ДИАФРАГМЫ ЖЕСТКОСТИ Т
	ТЯЖЕЛЫЙ БЕТОН КЛ. В20 М³	ДРЕВЕСИНА М³	СТАЛЬ КГ	
2Д 30.42	2,14	—	223,22	5.34
1Д 30.42	1,94	—	214,37	4.85

1. Узлы см. К33
2. Ведомость расхода стали см. РС

Вх. 32850 л.66

Нач. отд.	Большинский	
Гл. контр.	Аукина	
Гл. конст.	Шац	
ГИП	Острова	
ГИП	Осина	
Пр. ОСР	Носова	
Разраб.	Васильева	

1.020-1/87. 4-1-К22

Диафрагмы жесткости 2Д 30.42; 1Д 30.42

Стадия	Лист	Листов
Р	1	3

ЦНИИЭП торгово-бытовых зданий и туристских комплексов

Инв. № подл. | Подп. и дата | Взам. инв. №

Формат А3

https://zavodjbi.com/

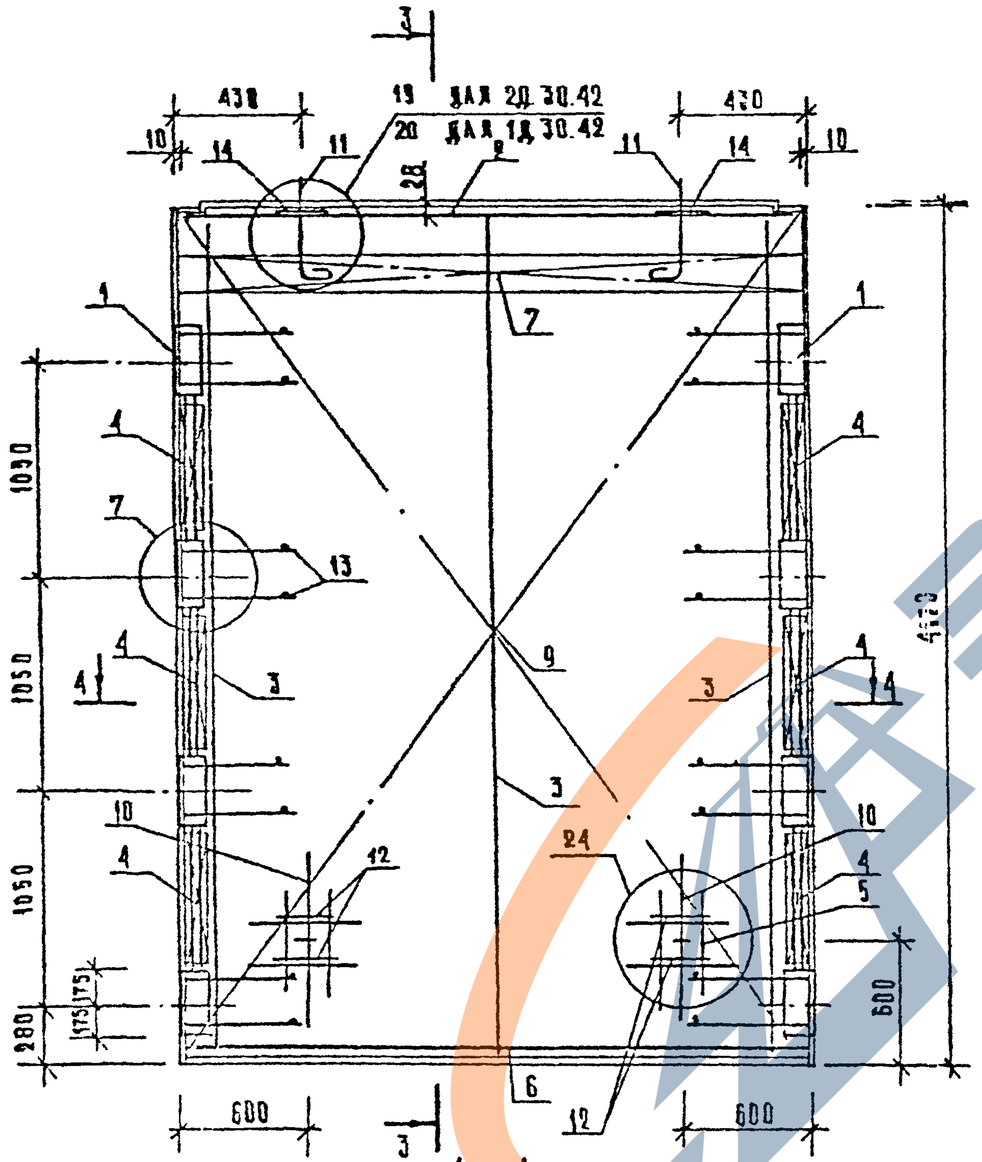

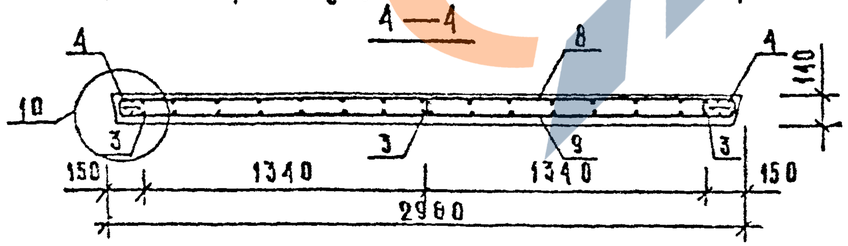

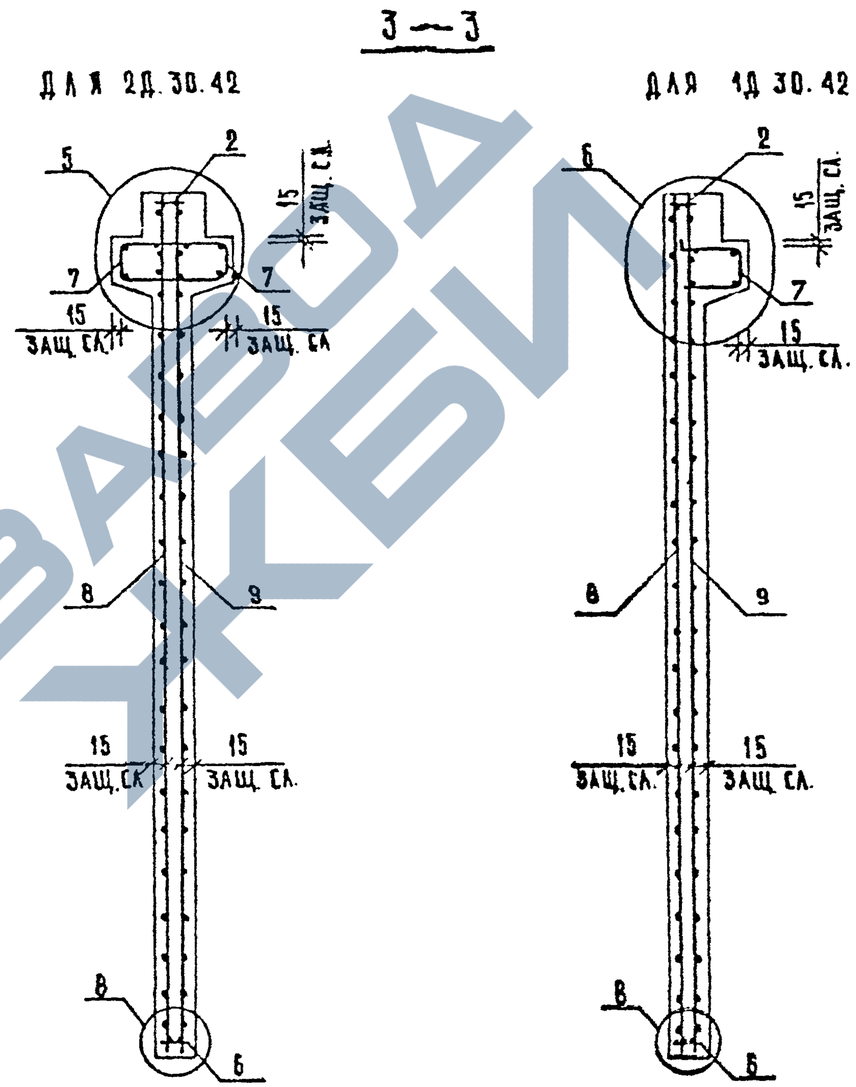

Вх. 32850 л.67

1020-1/87.4-1-К22	ЛИСТ 2

ФОРМАТ А3

ИНВ. N ПОДЛ.	ПОДПИСЬ И ДАТА	ВЗАМ. ИНВ. N

https://zavodjbi.com/

Марка диафрагмы	Поз.	Марка арматурного изделия	Кол.	Масса, кг 1 шт	Масса, кг всего	Обозначение документа
2Д 30.42	1	СМН-4	2	33.45	66.90	К2
	2	СКР-5	1	12.88	12.88	К4
	3	КР-4	3	2.41	7.24	К41
	4	КР-22	6	0.58	3.49	К50
	5	КР-28	2	0.44	0.89	К53
	6	КР-45	1	2.07	2.07	К60
		37	2	7.87	15.74	К58
	8	С-41	1	46.96	46.96	К25
	9	С-42	1	46.96	46.96	К25
	10	СПГ-3	2	3.63	7.26	К80
	11	СПВ-4	2	4.61	9.22	К71
	12	Ф20АIII L= 250	4	0.62	2.46	Б/Ч
	13	Ф6АIII L= 130	16	0.03	0.46	Б/Ч
	14	СГ-1	2	0.34	0.68	К67
		ИТОГО: 223.22				

Марка диафрагмы	Поз.	Марка арматурного изделия	Кол.	Масса, кг 1 шт	Масса, кг всего	Обозначение документа
1Д 30.42	1	СМН-4	2	33.45	66.90	К2
	2	СКР-5	1	12.88	12.88	К4
	3	КР-4	3	2.41	7.24	К41
	4	КР-22	6	0.58	3.49	К50
	5	КР-28	2	0.44	0.89	К53
	6	КР-45	1	2.07	2.07	К60
	7	КР-38	1	7.87	7.87	К59
	8	С-41	1	46.96	46.96	К25
	9	С-42	1	46.96	46.96	К25
	10	СПГ-3	2	3.63	7.26	К80
	11	СПВ-10	2	4.46	8.92	К75
	12	Ф20АIII 250	4	0.62	2.46	Б/Ч
	13	Ф6АIII 130	16	0.03	0.46	Б/Ч
		ИТОГО: 214.37				

1. В таблице приведено обозначение документа арматурных изделий по выпуску 1.020-1/87. 4-2
2. Арматура класса АIII по ГОСТ 5781-82

Вх. 32850 л.68

Формат А3

Инв. подл. | Подпись и дата | Взам. инв.

Гип Кокуя | Гл. спец. Бурлакова | Нач. отд. Бурлакова | Гл. спец. | Техник

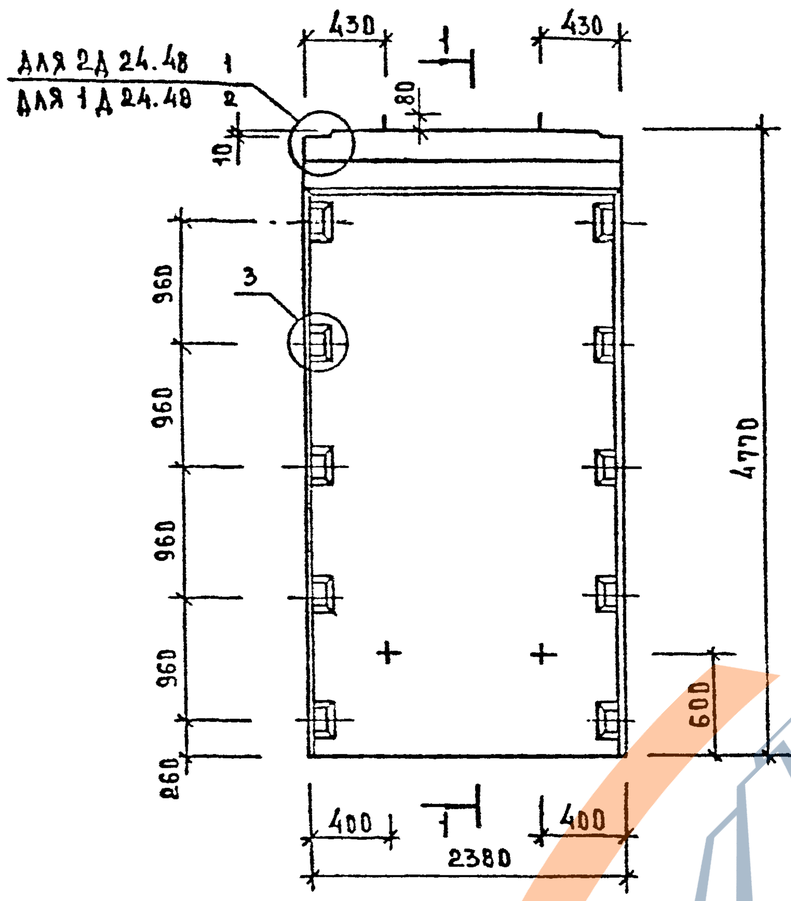

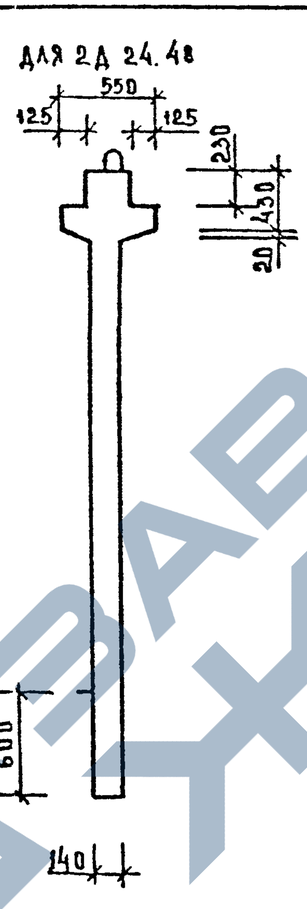

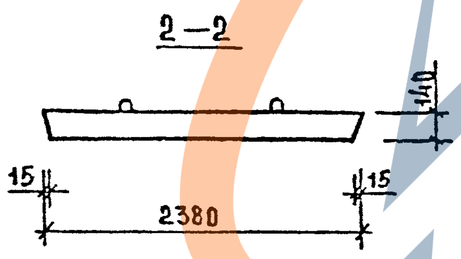

Марка диафрагмы жесткости	Расход материалов			Масса диафрагмы жесткости т
	тяжелый бетон кл В20 м³	древесина м³	сталь кг	
2Д 24.48	1,91	—	255.00	4,78
1Д 24.48	1,75	—	247.89	4,38

1. Узлы см. К33

2. Ведомость расхода стали см. РС

Вх 32850 л. 69

Н.ч.отд	Волынский		1.020-1/87. 4-1-К23
Н.контр	Лукина		
Гл.конст	Шац		Диафрагмы жесткости 2Д 24.48; 1Д 24.48
ГИП	Острова		Стадия Р · Лист 1 · Листов 3
ГИП	Осина		ЦНИИЭП торгово-бытовых зданий и туристских комплексов
Провер	Носова		
Разраб	Васильева		

Инв. № подл. | Подпись и дата | Взам. инв. №

Формат А3

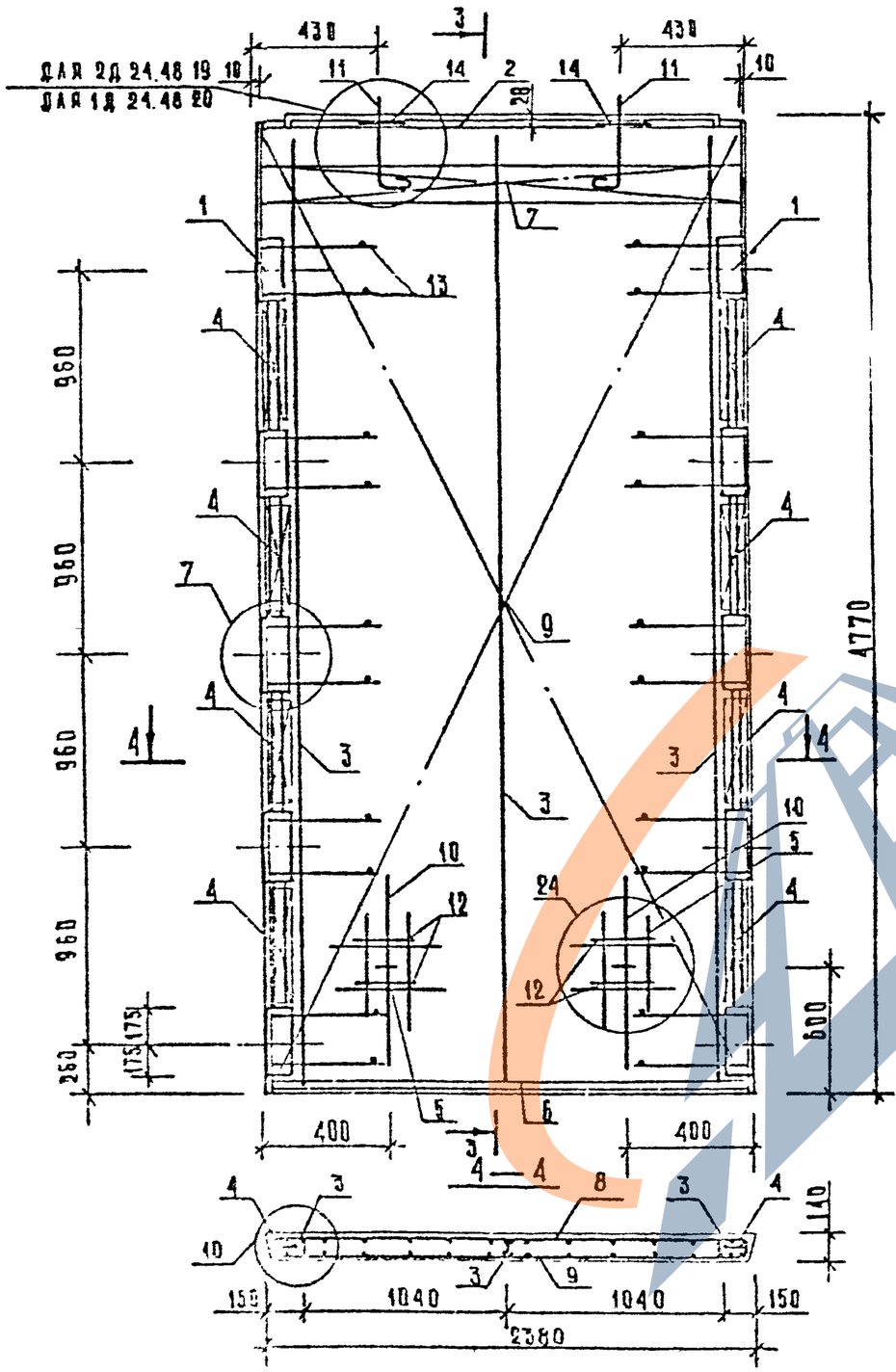
ДЛЯ 2Д 24.48 19 10
ДЛЯ 1Д 24.48 20
430
430
11
14
2
28
14
11
10
3
1
1
13
4
4
960
960
960
960
7
9
4
3
3
10
12
24
5
6
4
4
4

Марка диафрагмы	Поз.	Марка арматурного изделия	Кол.	Масса, кг 1 шт	Масса, кг всего	Обозначение документа
2Д 24.48	1	СМН-5	2	41.35	82.70	К2
	2	СКР-3	1	10.93	10.93	К3
	3	КР-5	3	2.77	8.30	К42
	4	КР-25	8	0.50	4.00	К51
	5	КР-28	2	0.44	0.89	К53
	6	КР-51	1	1.63	1.63	К62
	7	КР-33	2	6.29	12.57	К56
	8	С-43	1	58.39	58.39	К26
	9	С-44	1	58.39	58.39	К26
	10	СПГ-3	2	3.63	7.26	К80
	11	СПВ-3	2	3.12	6.24	К70
	12	Ф20АIII L= 250	4	0.62	2.46	Б/Ч
	13	Ф6АIII L= 130	20	0.03	0.58	Б/Ч
	14	СГ-1	2	0.34	0.68	К67
		ИТОГО: 255.00				

Марка диафрагмы	Поз.	Марка арматурного изделия	Кол.	Масса, кг 1 шт	Масса, кг всего	Обозначение документа
1Д 24.48	1	СМН-5	2	41.35	82.70	К2
	2	СКР-3	1	10.93	10.93	К3
	3	КР-5	3	2.77	8.30	К42
	4	КР-25	8	0.50	4.00	К51
	5	КР-28	2	0.44	0.89	К53
	6	КР-51	1	1.63	1.63	К62
	7	КР-34	1	6.29	6.29	К56
	8	С-43	1	58.39	58.39	К26
	9	С-44	1	58.39	58.39	К26
	10	СПГ-3	2	3.63	7.26	К80
	11	СПВ-9	2	3.05	6.10	К77
	12	Ф20АIII L= 250	4	0.62	2.46	Б/Ч
	13	Ф6АIII L= 130	20	0.03	0.58	Б/Ч
		ИТОГО: 247.89				

1. В таблице приведено обозначение документа арматурных изделий по выпуску 1.020-1/87. 4-2
2. Арматура класса AIII по ГОСТ 5781-82

Вх. 32850 л. 71

Формат А3

Гл.арх. Шнокур; Рук.гр. Стужилкова; Гл.спец. Сп; Гл.инж. Ту; Взам.инв; Подпись и дата; Инв.№

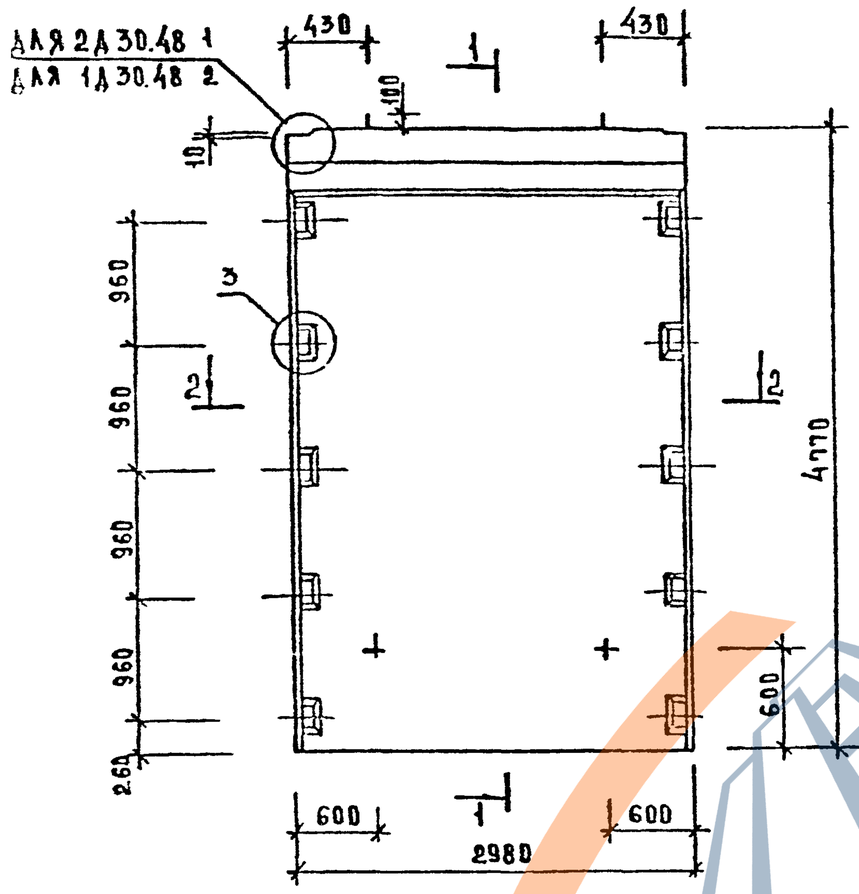

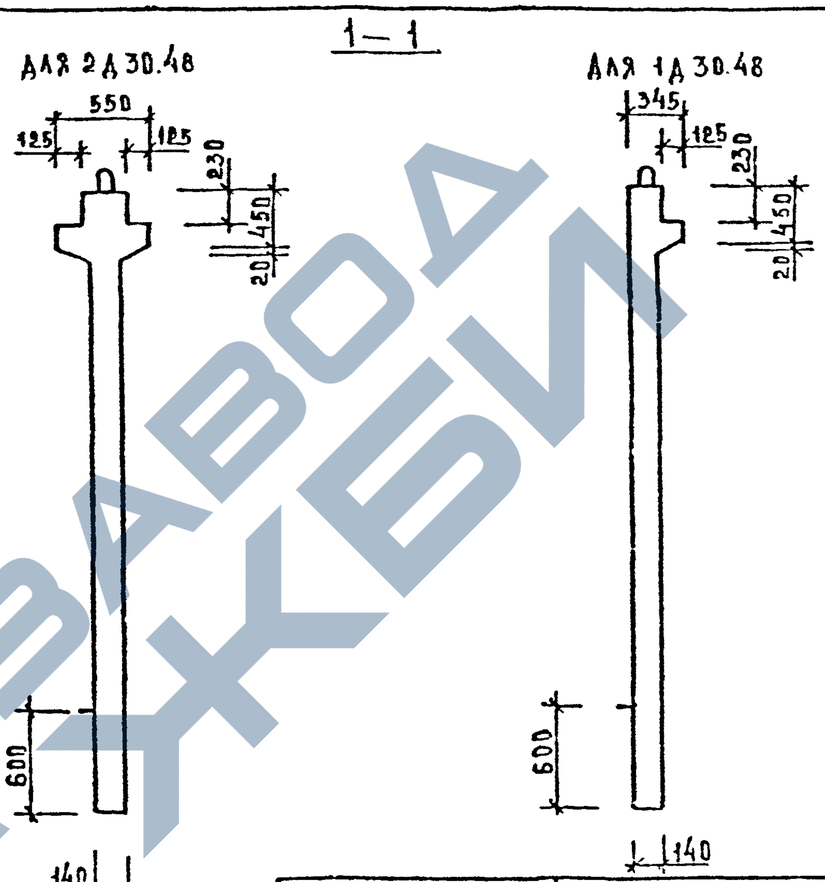

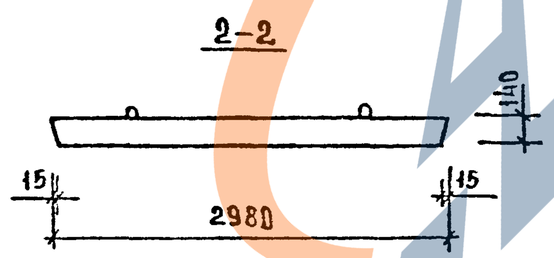

МАРКА ДИАФРАГМЫ ЖЕСТКОСТИ	РАСХОД МАТЕРИАЛОВ			МАССА ДИАФРАГМЫ ЖЕСТКОСТИ Т
	ТЯЖЕЛЫЙ БЕТОН КЛ.В20 М³	ДРЕВЕСИНА М³	СТАЛЬ КГ	
2Д 30.48	2,39	—	296,26	5,98
1Д 30.48	2,19	—	287,41	5,48

1. Узлы см. К 35.
2. Ведомость расхода стали см. РС

Вх. 32850 л. 72

НАЧ ЕТД	ВОЛЫНСКИЙ		
Н.КОНТР	ЛУКИНА		
ГА КОНТ	ШАЦ		
ГИП	ОСТРОВА		
ГИП	ОСИПА		
ПРОВЕР	МОСОВА		
СОЗРАБ	ВАСИЛЬЕВА		

1.020-1/87. 4-1-К24

ДИАФРАГМЫ ЖЕСТКОСТИ 2Д 30.48; 1Д 30.48

СТАДИЯ	ЛИСТ	ЛИСТОВ
Р	1	3

ЦНИИЭП торгово-бытовых зданий и туристских комплексов

ИНВ. № ПОДЛ | ПОДПИСЬ И ДАТА | ВЗАМ. ИНВ. №

ФОРМАТ А3

https://zavodjbi.com/

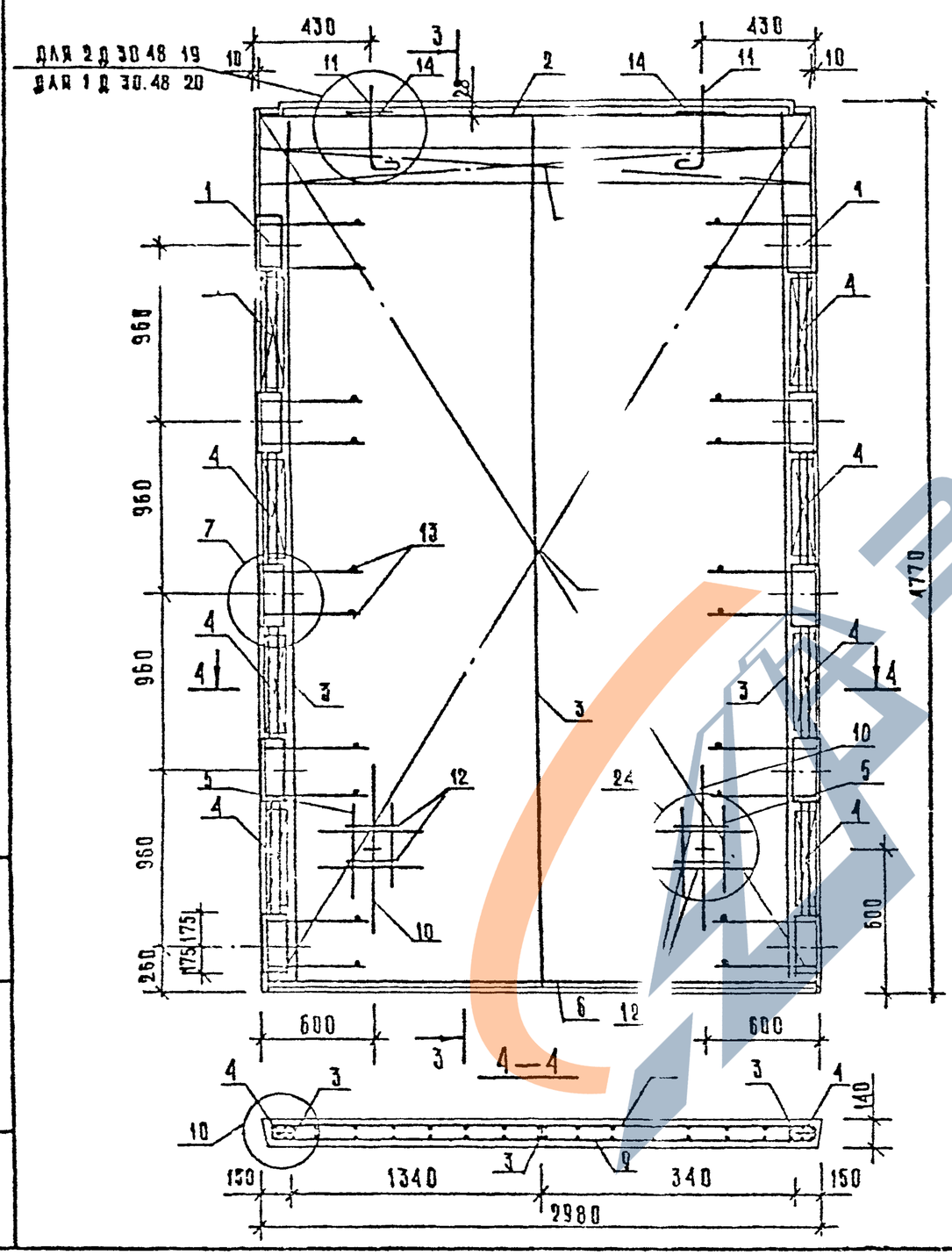

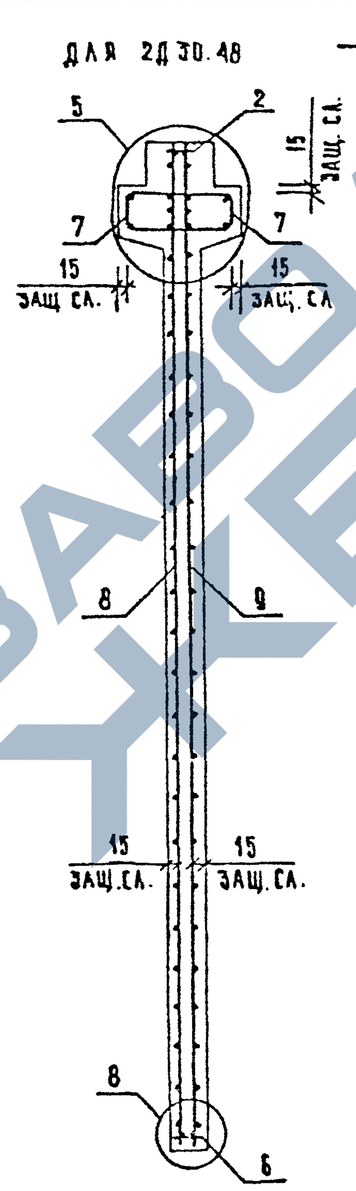

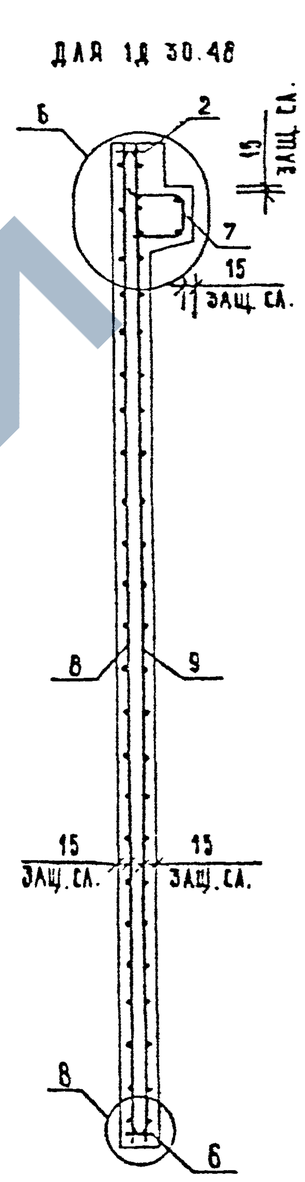

Вх. 32850л. 73

1.020-1/87.4-1-К24	ЛИСТ 2

ФОРМАТ А3

ИНВ. № ПОДЛ. | ПОДПИСЬ И ДАТА | ВЗАМ. ИНВ. №

ЗАВОД ЖБИ

Марка диафрагмы	Поз.	Марка арматурного изделия	Кол.	Масса, кг 1 шт	Масса, кг всего	Обозначение документа
2Д 30.48	1	СМН-5	2	41.35	82.70	К2
	2	СКР-5	1	12.88	12.88	К4
	3	КР-5	3	2.77	8.30	К42
	4	КР-25	8	0.50	4.00	К51
	5	КР-28	2	0.44	0.89	К53
	6	КР-45	1	2.07	2.07	К60
	7	КР-37	2	7.87	15.74	К58
	8	С-45	1	73.04	73.04	К27
	9	С-46	1	73.04	73.04	К27
	10	СПГ-4	2	5.35	10.70	К81
	11	СПБ-4	2	4.61	9.22	К71
	12	⌀20АIII L= 250	4	0.62	2.46	Б/Ч
	13	⌀6АIII L= 130	20	0.03	0.58	Б/Ч
	14	СГ-1	2	0.34	0.68	К67
		ИТОГО: 286.26				

Марка диафрагмы	Поз.	Марка арматурного изделия	Кол.	Масса, кг 1 шт	Масса, кг всего	Обозначение документа
1Д 30.48	1	СМН-5	2	41.35	82.70	К2
	2	СКР-5	1	12.88	12.88	К4
	3	КР-5	3	2.77	8.30	К42
	4	КР-25	8	0.50	4.00	К51
	5	КР-28	2	0.44	0.89	К53
	6	КР-45	1	2.07	2.07	К60
	7	КР-38	1	7.87	7.87	К59
	8	С-45	1	73.04	73.04	К27
	9	С-46	1	73.04	73.04	К27
	10	СПГ-4	2	5.35	10.70	К81
	11	СПБ-10	2	4.46	8.92	К75
	12	⌀20АIII L= 250	4	0.62	2.46	Б/Ч
	13	⌀6АIII L= 130	20	0.03	0.58	Б/Ч
		ИТОГО: 287.41				

1. В таблице приведено обозначение документа арматурных изделий по выпуску 1.020-1/87. 4-2
2. Арматура класса АII по ГОСТ 5781-82

Вх. 32850л. 74

Формат А3

Гип Рукгр. Гл.инж. Ст.инж. Бурлакова Сп Тбзтк

Взам.инв. Подпись и дата Инв. подл.

https://zavodjbi.com/

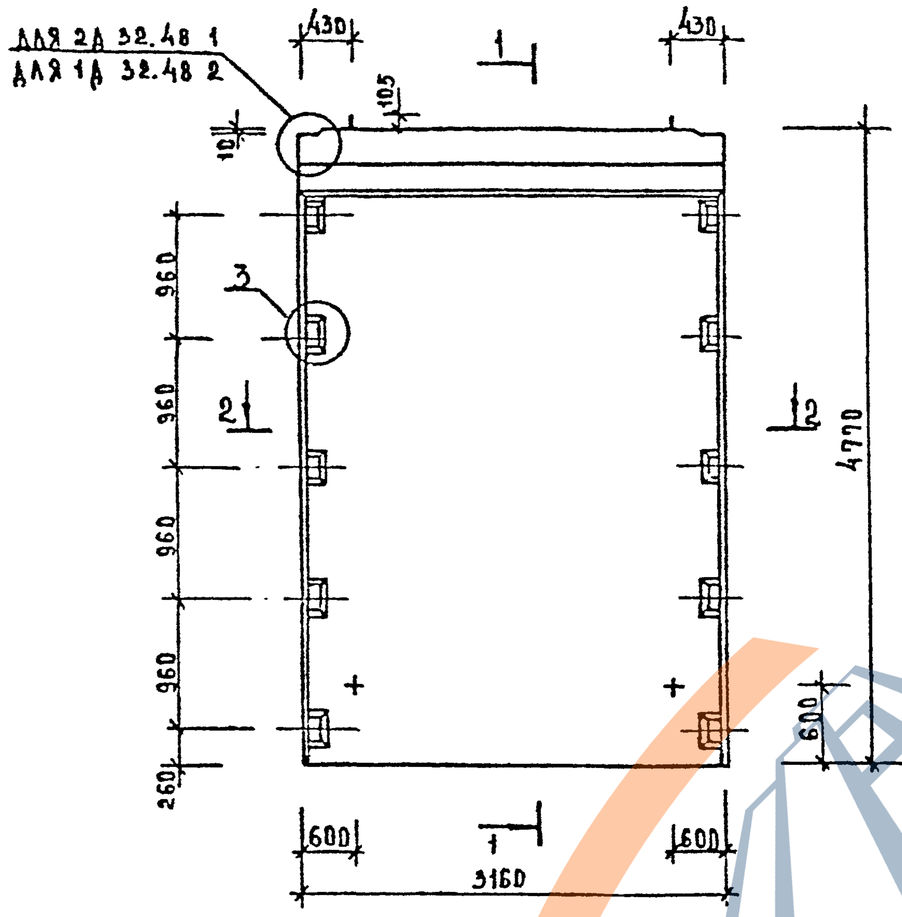

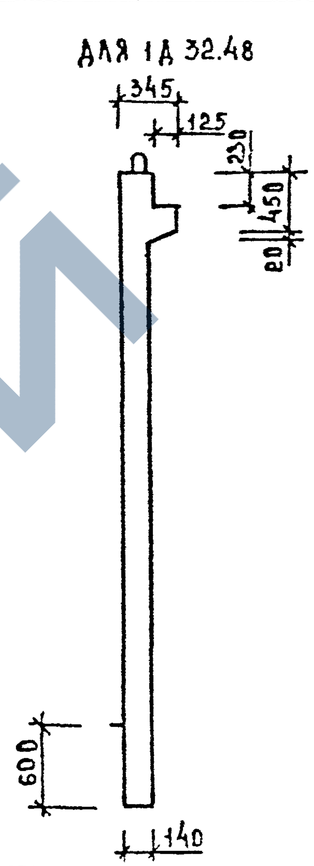

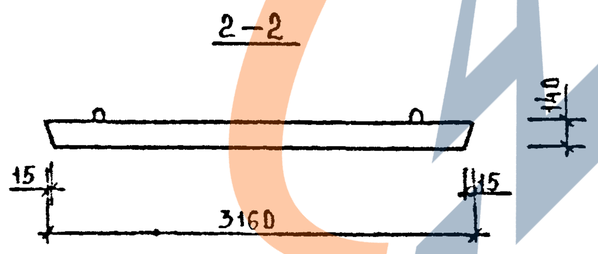

МАРКА ДИАФРАГМЫ ЖЕСТКОСТИ	РАСХОД МАТЕРИАЛОВ			МАССА ДИАФРАГМЫ ЖЕСТКОСТИ
	ТЯЖЕЛЫЙ БЕТОН КЛ В20 $м^3$	ДРЕВЕСИНА $м^3$	СТАЛЬ КГ	Т
2Д 32.48	2,53	—	310,16	6,33
1Д 32.48	2,32	—	300,96	5,80

1. Узлы см. К33.
2. Ведомость расхода стали см РС

Вх. 32850 л. 75

НАЧ.ОТД	ВОЛЫНСКИЙ		
Н.КОНТР	ЛУКИНА		
ГЛ КОНСТ	ШАЦ		
ГИП	ОСТРОВА		
РИП	ОСИНА		
ПРОВЕР	НОСОВА		
РАЗРАБ	ВАСИЛЬЕВА		

1.020-1/87. 4-1-К25

Диафрагмы жесткости 2Д 32.48; 1Д 32.48

СТАДИЯ	ЛИСТ	ЛИСТОВ
Р	1	3

ЦНИИЭП торгово-бытовых зданий и туристских комплексов

ИНВ №ПОДЛ. | ПОДПИСЬ И ДАТА | ВЗАМ.ИНВ.№

ФОРМАТ А3

https://zavodjbi.com/

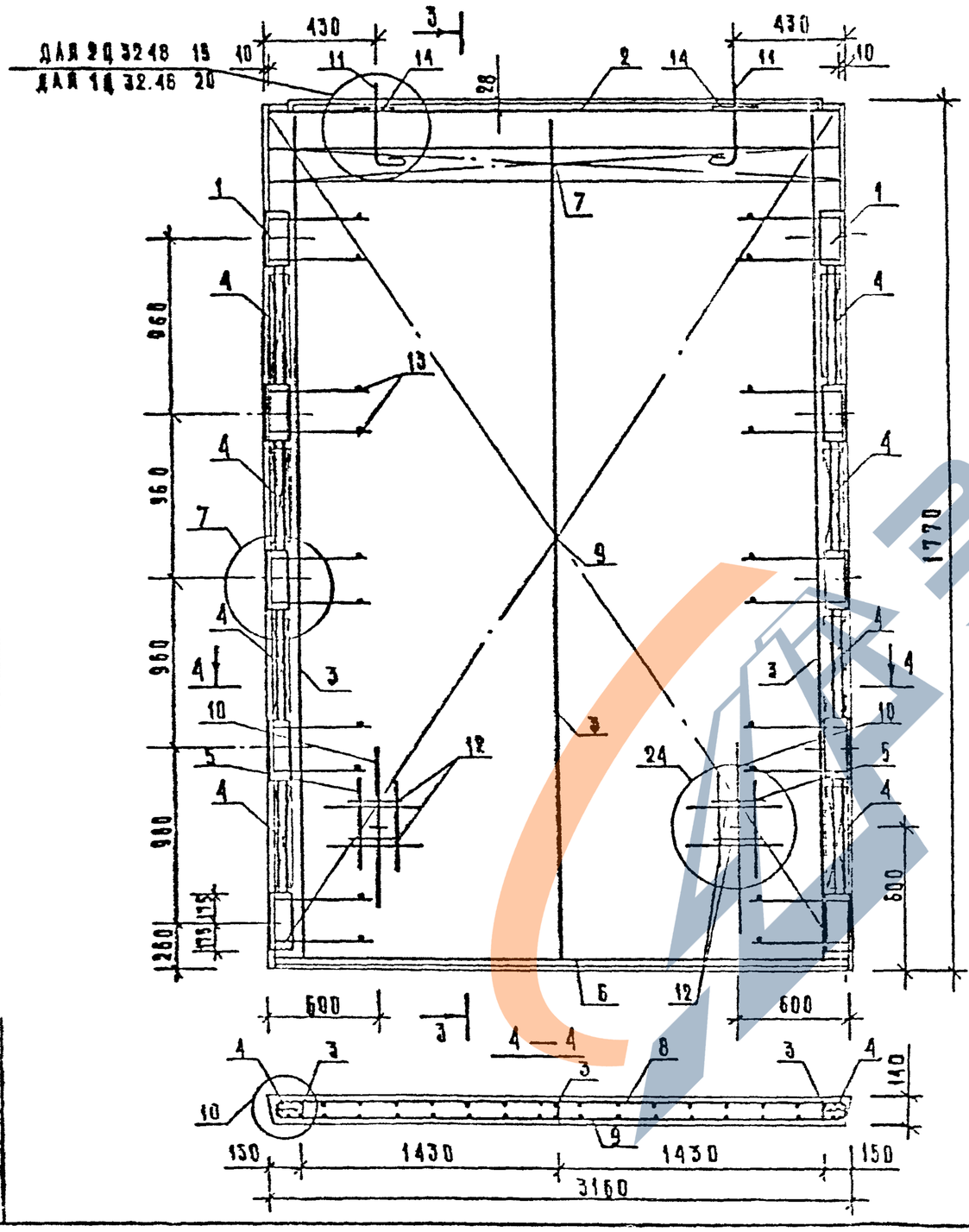

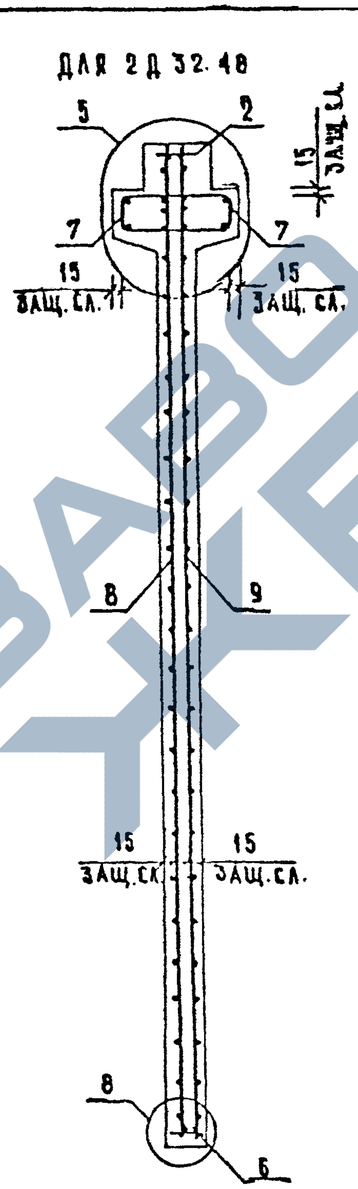

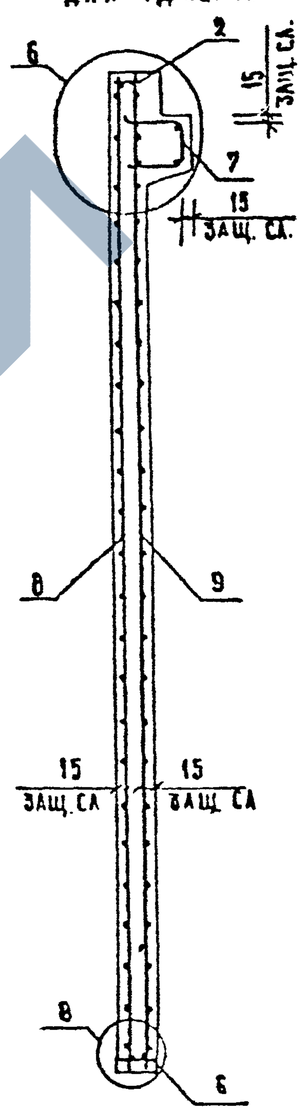

Вх. 32850 л. 76

1.020-1/87.4-1-К 25

Лист 2

Инв. № подл. | Подпись и дата | Взам. инв. №

Формат А3

ЗАВОД ЖБИ

Марка диафрагмы	Поз.	Марка арматурного изделия	Кол.	Масса, кг 1 шт	Масса, кг всего	Обозначение документа
2Д 32.48	1	СМН-5	2	41.35	82.70	К2
	2	СКР-6	1	13.47	13.47	К4
	3	КР-5	3	2.77	8.30	К42
	4	КР-25	8	0.50	4.00	К51
	5	КР-28	2	0.44	0.89	К53
	6	КР-53	1	2.21	2.21	К63
	7	КР-39	2	8.40	16.80	К58
	8	С-47	1	77.86	77.86	К28
	9	С-48	1	77.86	77.86	К28
	10	СПГ-4	2	5.35	10.70	К81
	11	СПВ-5	2	5.84	11.68	К72
	12	Ф20АIII L= 250	4	0.62	2.46	Б/Ч
	13	Ф6АIII L= 130	20	0.03	0.58	Б/Ч
	14	СГ-1	2	0.34	0.68	К67
		ИТОГО:			310.16	

Марка диафрагмы	Поз.	Марка арматурного изделия	Кол.	Масса, кг 1 шт	Масса, кг всего	Обозначение документа
1Д 32.48	1	СМН-5	2	41.35	82.70	К2
	2	СКР-6	1	13.47	13.47	К4
	3	КР-5	3	2.77	8.30	К42
	4	КР-25	8	0.50	4.00	К51
	5	КР-28	2	0.44	0.89	К53
	6	КР-53	1	2.21	2.21	К63
	7	КР-40	1	8.40	8.40	К59
	8	С-47	1	77.86	77.86	К28
	9	С-48	1	77.86	77.86	К28
	10	СПГ-4	2	5.35	10.70	К81
	11	СПВ-6	2	5.78	11.56	К73
	12	Ф20АIII L= 250	4	0.62	2.46	Б
	13	Ф6АIII L= 130	20	0.03	0.58	Б/Ч
		ИТОГО:			300.96	

1. В таблице приведено обозначение документа арматурных изделий по выпуску 1.020-1/87. 4-2
2. Арматура класса АIII по ГОСТ 5781-82

Вх. 32850 л.77

1.020-1/87. 4-1-К25

Лист 3

Формат А3

Сдар | Тп | Рук.гр. | Инж.кат
Тьэтк | Сп | Ст.инж | Бурлакова

Инв. подл. | Подпись и дата | Взам.инв

https://zavodjbi.com/

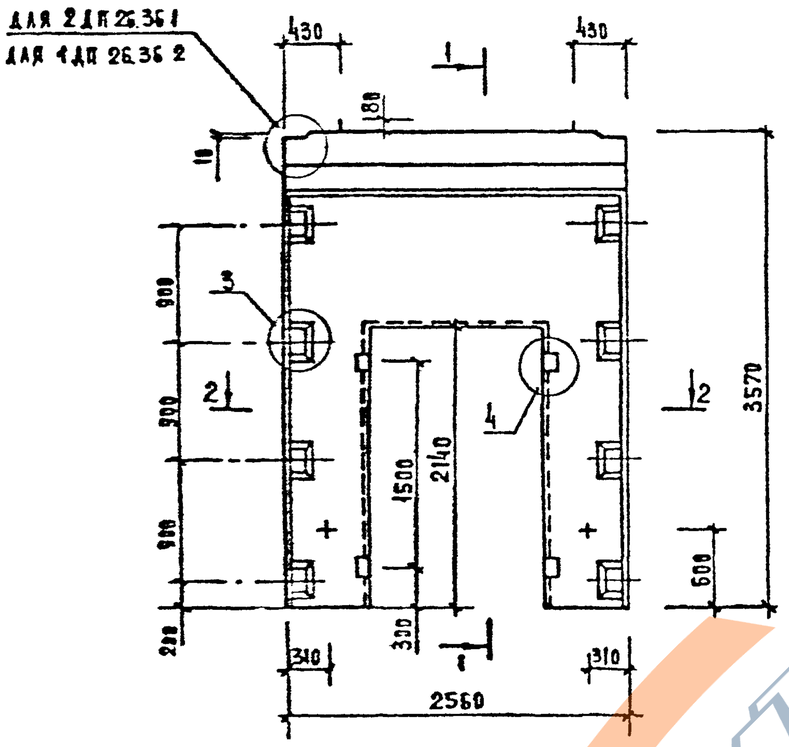

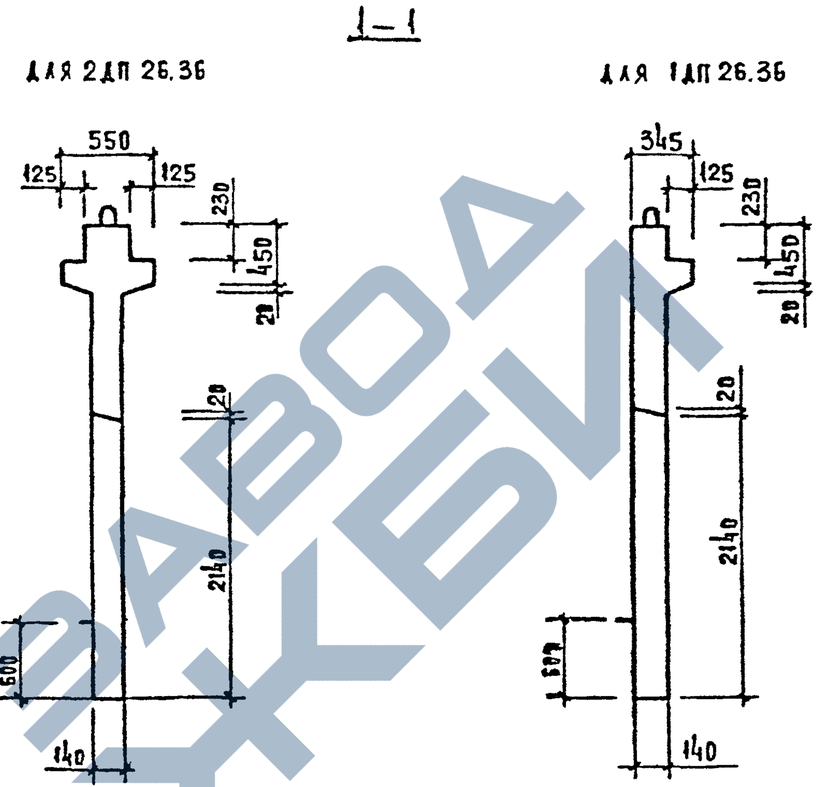

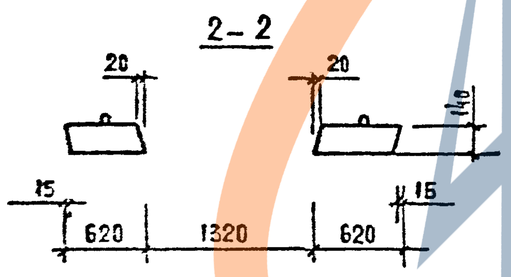

МАРКА ДИАФРАГМЫ ЖЕСТКОСТИ	РАСХОД МАТЕРИАЛОВ			МАССА ДИАФРАГМЫ ЖЕСТКОСТИ Т
	ТЯЖЕЛЫЙ БЕТОН КЛ.В20 М3	ДРЕВЕСИНА М3	СТАЛЬ КГ	
2ДП 26.36	1,26	0,002	252,61	3,15
1ДП 26.36	1,05	0,002	255,01	2,63

1. УЗЛЫ СМ. К.33.
2. ВЕДОМОСТЬ РАСХОДА СТАЛИ СМ РС

Вх. 32850 л.78

НАЧ.ОТД	ВОЛЫНСКИЙ		
Н.КОНТР	ЛУКИНА		
ГА.КОНСТ	ШАЦ		
ГИП	ОСТРОВА		
ГИП	ОСИНА		
ПРОВЕР	НОСОВА		
ГАЗРАБ	ВАСИЛЬЕВА		

1.020 - 1/87. 4-1-К26

ДИАФРАГМЫ ЖЕСТКОСТИ 2ДП 26.36; 1ДП 26.36

СТАДИЯ	ЛИСТ	ЛИСТОВ
Р	1	3

ЦНИИЭП ТОРГОВО-БЫТОВЫХ ЗДАНИЙ И ТУРИСТСКИХ КОМПЛЕКСОВ

ФОРМАТ А3

ИНВ. N ПОДЛ. | ПОДПИСЬ И ДАТА | ВЗАМ. ИНВ. N

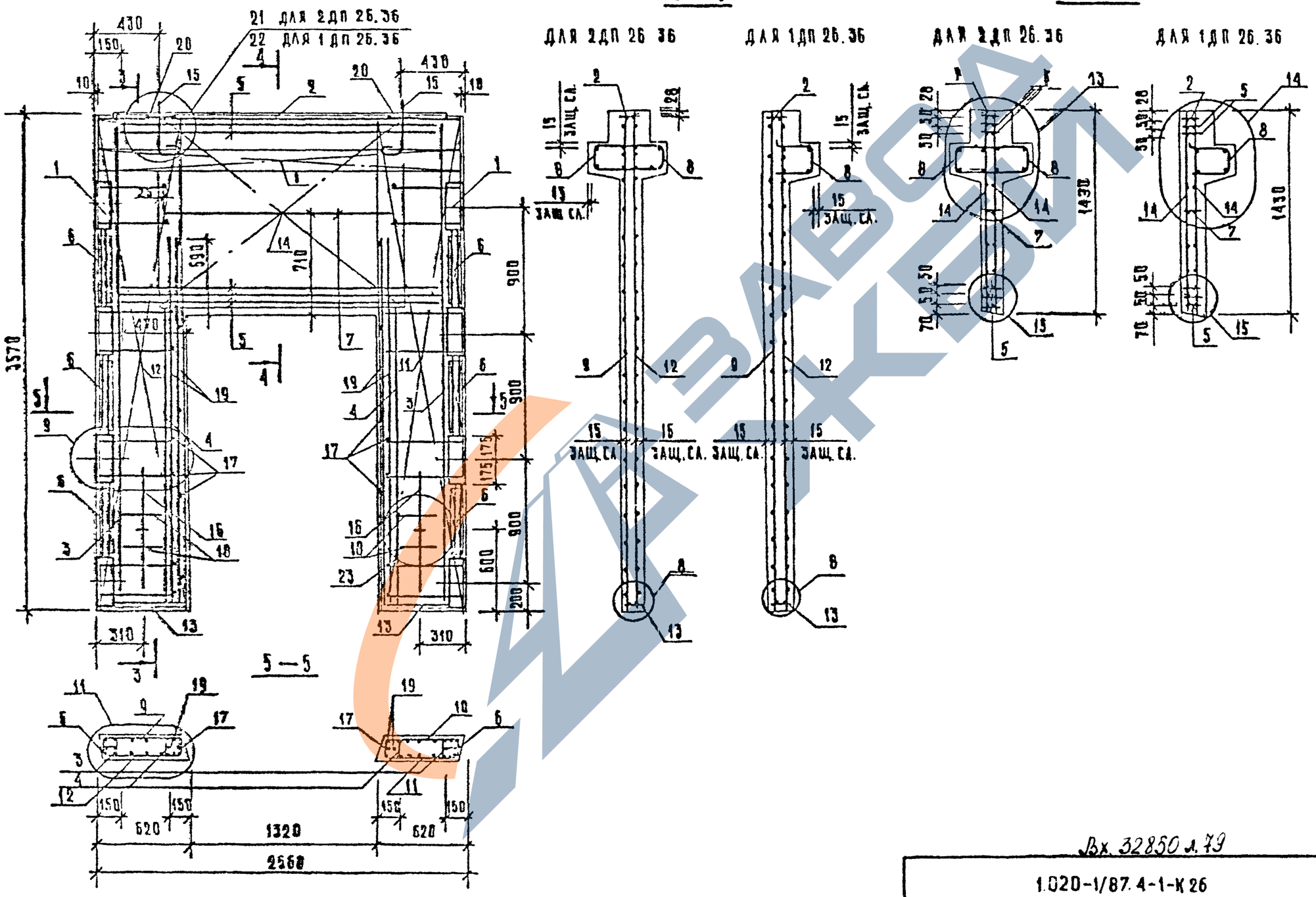

Вх. 32850 л. 79

1.020-1/87.4-1-К 26	Лист 2

ФОРМАТ А3

Инв. № подл. | Подпись и дата | Взам. инв. №

МАРКА ДИАФРАГМЫ	ПОЗ.	МАРКА АРМАТУРНОГО ИЗДЕЛИЯ	КОЛ.	МАССА, КГ 1 ШТ	МАССА, КГ ВСЕГО	ОБОЗНАЧЕНИЕ ДОКУМЕНТА
2ДП 26.36	1	СМН-3	2	31.98	63.96	К1
	2	СКР-4	1	11.52	11.52	К3
	3	КР-3	2	2.06	4.12	К41
	4	КР-6	2	1.25	2.50	К42
	5	КР-15	5	7.33	36.64	К46
	6	КР-23	6	0.48	2.90	К50
	7	КР-26	1	0.97	0.97	К52
	8	КР-35	2	6.82	13.63	К56
	9	С-49Т	1	9.83	9.83	К29
	10	С-49Н	1	9.83	9.83	К29
	11	С-50Т	1	9.83	9.83	К29
	12	С-50Н	1	9.83	9.83	К29
	[illegible]	[illegible] 47	2	0.41	0.81	К61
	14	С-60	2	10.92	21.84	К35
	15	СПВ-2	2	2.34	4.68	К69
	16	СПГ-1	2	1.95	3.90	К78
	17	Ф6АIII L= 130	28	0.03	0.81	Б/Ч
	18	Ф20АIII L= 250	4	0.62	2.46	Б/Ч
	19	Ф25АIII L= 2720	4	10.44	41.78	Б/Ч
	20	СГ-1	2	0.34	0.68	К67
		ИТОГО: 252.61				

МАРКА ДИАФРАГМЫ	ПОЗ.	МАРКА АРМАТУРНОГО ИЗДЕЛИЯ	КОЛ.	МАССА, КГ 1 ШТ	МАССА, КГ ВСЕГО	ОБОЗНАЧЕНИЕ ДОКУМЕНТА
1ДП 26.36	1	СМН-3	2	31.98	63.96	К1
	2	СКР-4	1	11.52	11.52	К3
	3	КР-3	2	2.06	4.12	К41
	4	КР-6	2	1.25	2.50	К42
	5	КР-15	5	7.33	36.64	К46
	6	КР-23	6	0.48	2.90	К50
	7	КР-26	1	0.97	0.97	К52
	8	КР-36	1	6.82	6.82	К57
	9	С-49Т	1	9.83	9.83	К29
	10	С-49Н	1	9.83	9.83	К29
	11	С-50Т	1	9.83	9.83	К29
	12	С-50Н	1	9.83	9.83	К29
	13	КР-47	2	0.41	0.81	К61
	14	С-60	2	10.92	21.84	К35
	15	СПВ-8	2	2.29	4.58	К76
	16	СПГ-1	2	1.95	3.90	К78
	17	Ф6АIII L= 130	28	0.03	0.81	Б/Ч
	18	Ф20АIII L= 250	4	0.62	2.46	Б/Ч
	19	Ф25АIII L= 2720	4	10.44	41.78	Б/Ч
		ИТОГО: 245.01				

1. В ТАБЛИЦЕ ПРИВЕДЕНО ОБОЗНАЧЕНИЕ ДОКУМЕНТА АРМАТУРНЫХ ИЗДЕЛИЙ ПО ВЫПУСКУ 1.020-1/87. 4-2
2. АРМАТУРА КЛАССА АII ПО ГОСТ 5781-82

Вх. 32850 л.80

Инв. № подл.	Подпись и дата	Взам. инв. №

1.020-1/87. 4-1-К26 | Л. 3

ФОРМАТ А3

ЗАВОД ЖБИ

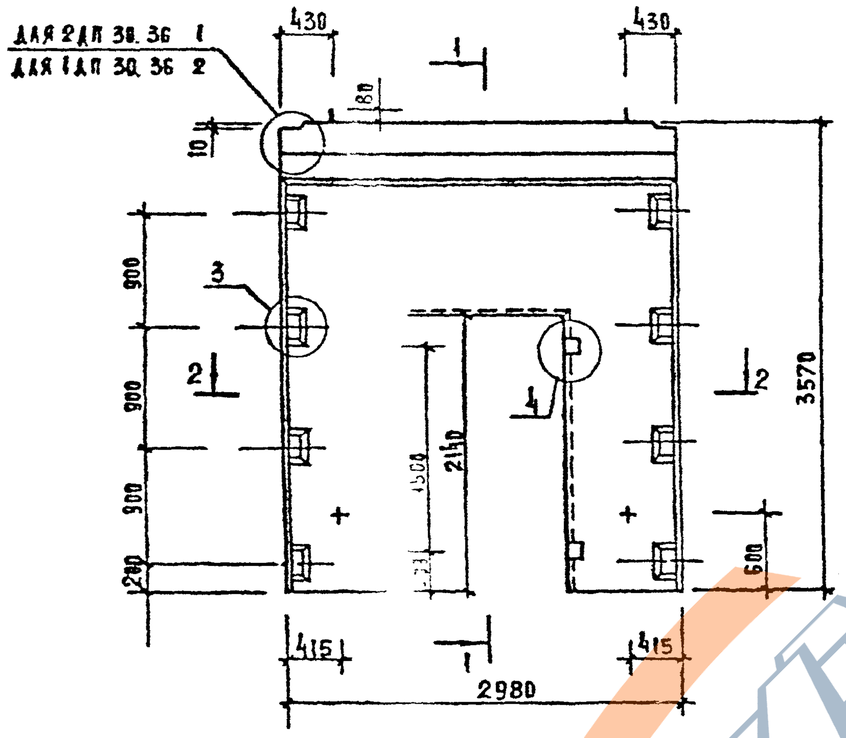

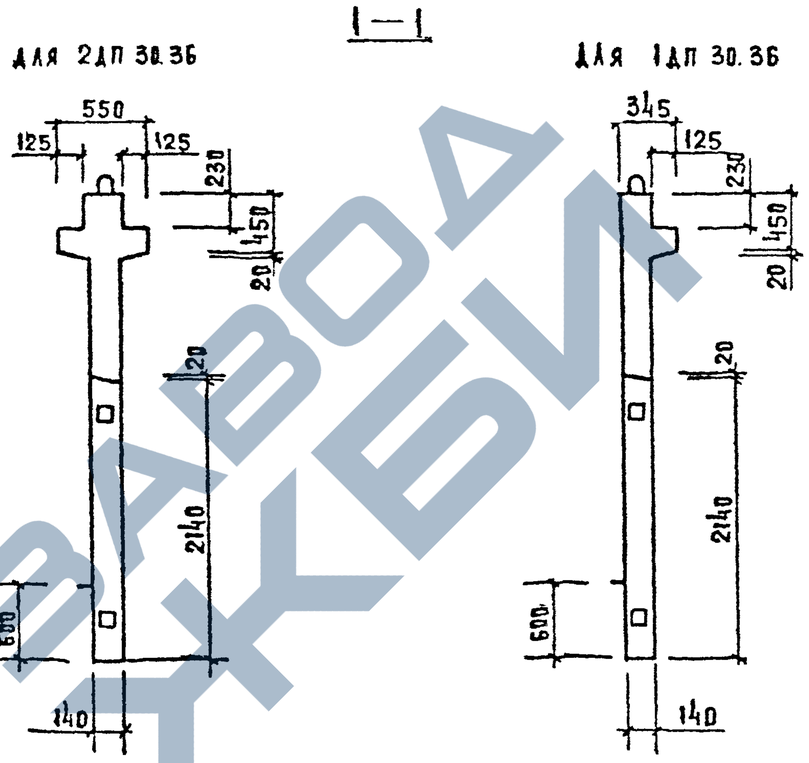

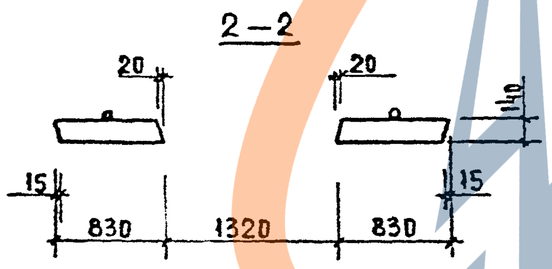

МАРКА ДИАФРАГМЫ ЖЕСТКОСТИ	РАСХОД МАТЕРИАЛОВ			МАССА ДИАФРАГМЫ ЖЕСТКОСТИ Т
	ТЯЖЕЛЫЙ БЕТОН КЛ.В20 М3	ДРЕВЕСИНА М3	СТАЛЬ КГ	
2 ДП 30.36	1,48	0,002	274,59	3,72
1 ДП 30.36	1,28	0,002	265,90	3,23

1. УЗЛЫ СМ. К33
2. ВЕДОМОСТЬ РАСХОДА СТАЛИ СМ. РС

Вх. 32850 л. 81

Нач.отд.	Велынский	
Н.контр.	Лукина	
Гл.конст.	Шац	
ГИП	Острова	
ГИП	Осика	
Провер.	Носова	
Разраб.	Васильева	

1.020 - 1/87. 4-1-К27

ДИАФРАГМЫ ЖЕСТКОСТИ 2 ДП 30.36; 1ДП 30.36

СТАДИЯ	ЛИСТ	ЛИСТОВ
Р	1	3

ЦНИИЭП торгово-бытовых зданий и туристских комплексов

Инв. № подл. | Подпись и дата | Взам. инв. №

ФОРМАТ А3

ЗАВОД СКБИ

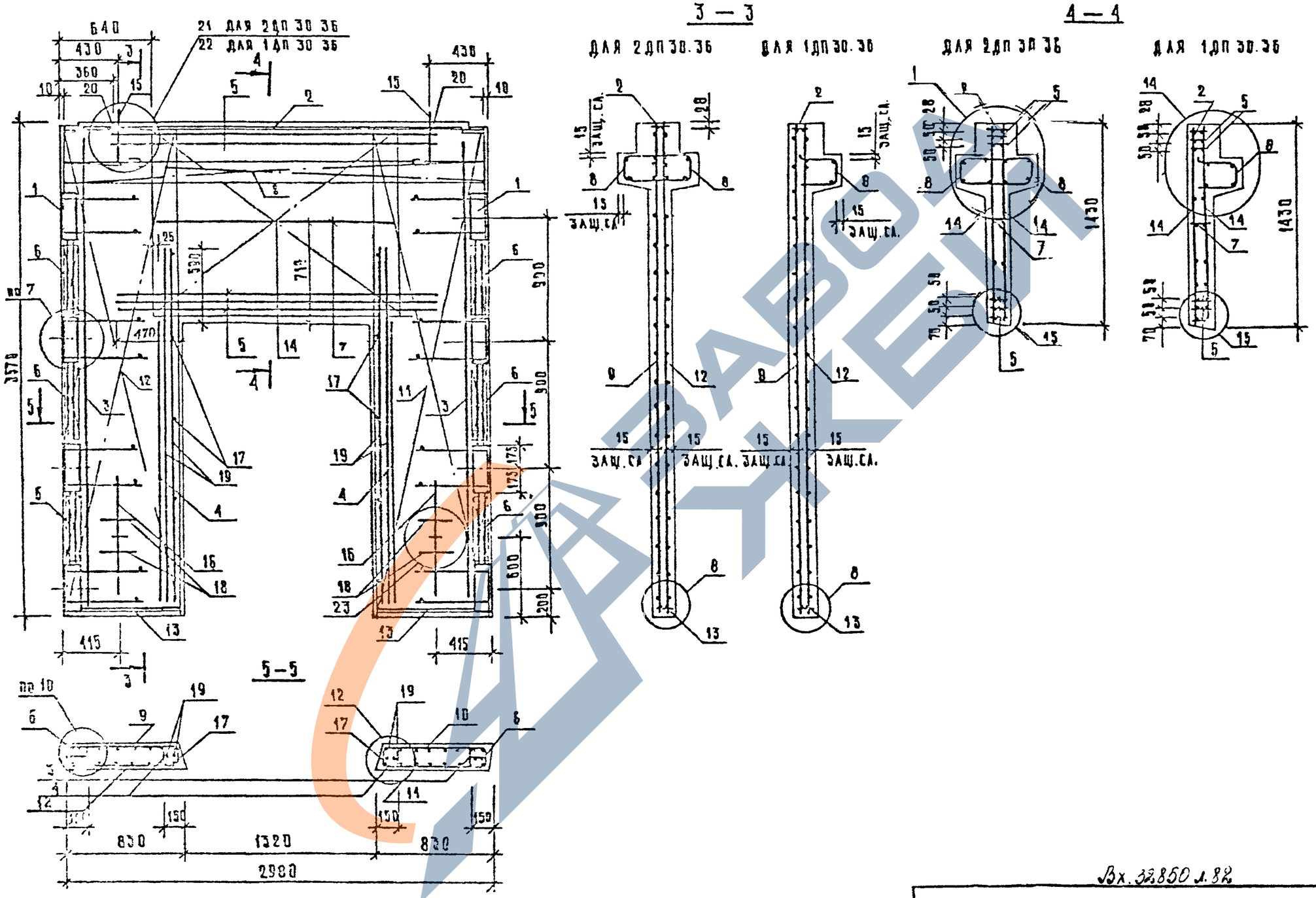

Вх. 33850 л. 82

1.020-1/87.4-1-К27	Лист 2

ИНВ. № ПОДЛ. | ПОДПИСЬ И ДАТА | ВЗАМ. ИНВ. №

ФОРМАТ А3

МАРКА ДИАФРАГМЫ	ПОЗ.	МАРКА АРМАТУРНОГО ИЗДЕЛИЯ	КОЛ.	МАССА, КГ 1 ШТ	МАССА, КГ ВСЕГО	ОБОЗНАЧЕНИЕ ДОКУМЕНТА
2ДП 30.36	1	СМН-3	2	31.98	63.96	К1
	2	СКР-5	1	12.88	12.88	К4
	3	КР-3	2	2.06	4.12	К41
	4	КР-6	2	1.25	2.50	К42
	5	КР-15	5	7.33	36.64	К46
	6	КР-23	6	0.48	2.90	К50
	7	КР-26	1	0.97	0.97	К52
	8	КР-37	2	7.87	15.74	К58
	9	С-51Т	1	13.16	13.16	К30
	10	С-51Н	1	13.16	13.16	К30
	11	С-52Т	1	13.16	13.16	К30
	12	С-52Н	1	13.16	13.16	К30
	13	КР-48	2	0.55	1.10	К61
	14	С-60	2	10.92	21.84	К35
	15	СПВ-3	2	3.12	6.24	К70
	16	СПГ-3	2	3.63	7.26	К80
	17	Ф6АIII L= 130	20	0.03	0.81	Б/Ч
	18	Ф20АIII L= 250	4	0.62	2.46	Б/Ч
	19	Ф25АIII L= 2720	4	10.44	41.78	Б/Ч
	20	СГ-1	2	0.34	0.68	К67
		ИТОГО: 274.59				

МАРКА ДИАФРАГМЫ	ПОЗ.	МАРКА АРМАТУРНОГО ИЗДЕЛИЯ	КОЛ.	МАССА, КГ 1 ШТ	МАССА, КГ ВСЕГО	ОБОЗНАЧЕНИЕ ДОКУМЕНТА
1ДП 30.36	1	СМН-3	2	31.98	63.96	К1
	2	СКР-5	1	12.88	12.88	К4
	3	КР-3	2	2.06	4.12	К41
	4	КР-6	2	1.25	2.50	К42
	5	КР-15	5	7.33	36.64	К46
	6	КР-23	6	0.48	2.90	К50
	7	КР-26	1	0.97	0.97	К52
	8	КР-38	1	7.87	7.87	К59
	9	С-51Т	1	13.16	13.16	К30
	10	С-51Н	1	13.16	13.16	К30
	11	С-52Т	1	13.16	13.16	К30
	12	С-52Н	1	13.16	13.16	К30
	13	КР-48	2	0.55	1.10	К61
	14	С-60	2	10.92	21.84	К35
	15	СПВ-9	2	3.05	6.10	К77
	16	СПГ-3	2	3.63	7.26	К80
	17	Ф6АIII L= 130	28	0.03	0.81	Б/Ч
	18	Ф20АIII L= 250	4	0.62	2.46	Б/Ч
	19	Ф25АIII L= 2720	4	10.44	41.78	Б/Ч
		ИТОГО: 265.90				

1. В ТАБЛИЦЕ ПРИВЕДЕНО ОБОЗНАЧЕНИЕ ДОКУМЕНТА АРМАТУРНЫХ ИЗДЕЛИЙ ПО ВЫПУСКУ 1.020-1/87. 4-2
2. АРМАТУРА КЛАССА АIII ПО ГОСТ 5781-82

Вх. 32850 л. 83

Инв. подл.	Подпись и дата	Взам.инв.

1.020-1/87. 4-1-К27

Лист 3

ФОРМАТ А3

ЗАВОД ЖЕЛЕЗКА

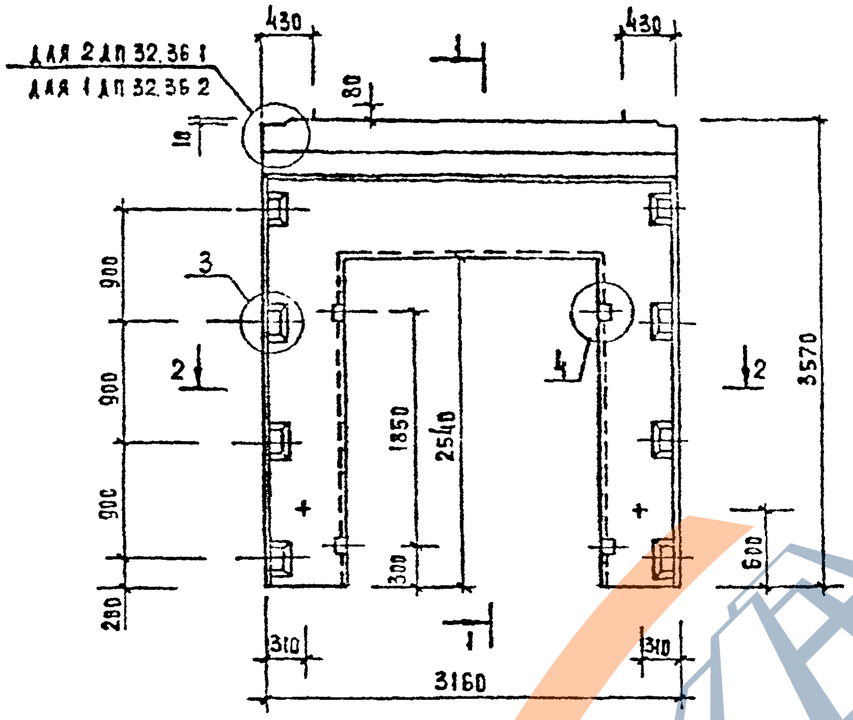

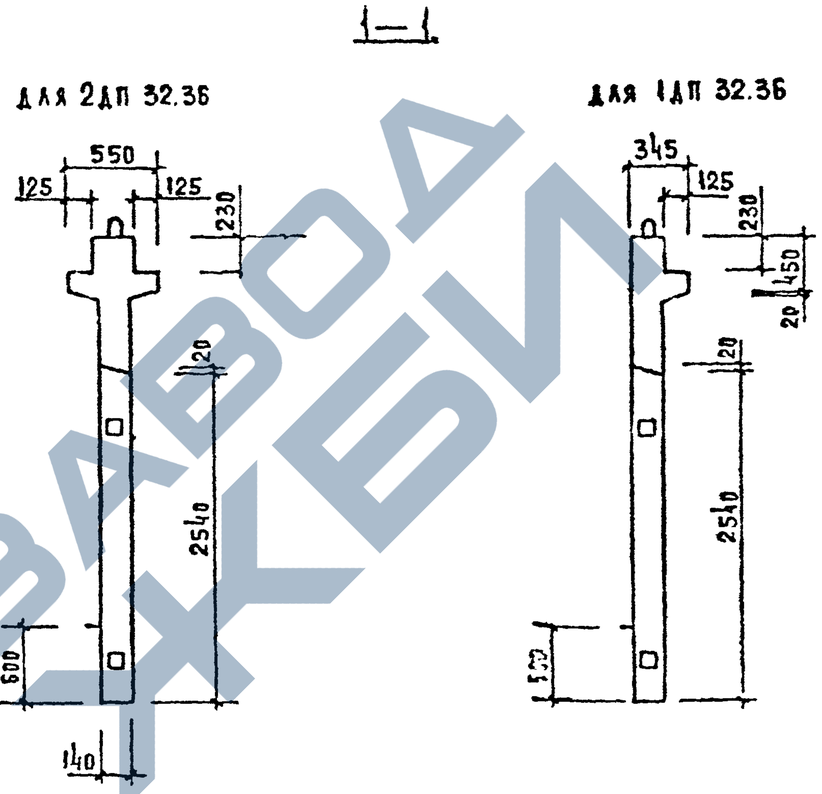

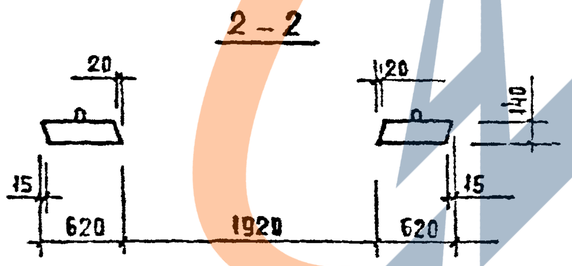

МАРКА ДИАФРАГМЫ ЖЕСТКОСТИ	РАСХОД МАТЕРИАЛОВ			МАССА ДИАФРАГМЫ ЖЕСТКОСТИ Т
	ТЯЖЕЛЫЙ БЕТОН КЛ Б20 М3	ДРЕВЕСИНА М3	СТАЛЬ КГ	
2 ДП 32.36	1,34	0,002	295,50	3,35
ДП 32.36	1,13	0,002	286,32	2,83

1. УЗЛЫ СМ. К 33.
2. ВЕДОМОСТЬ РАСХОДА СТАЛИ СМ. РС

Вх. 32850 л.84

Нач.отд.	БОЛЫМСКИЙ		1.020 - 1/87. 4-1-К28
Н.контр.	ЛУКИНА		
Гл.конст.	ШАЦ		ДИАФРАГМЫ ЖЕСТКОСТИ 2 ДП 32.36; 1ДП 32.36
ГИП	ОСТРОВА		Стадия Р · Лист 1 · Листов – 3
ГИП	ОСКИНА		ЦНИИЭП торгово-бытовых зданий и туристских комплексов
Пробер	КОСОВА		
Разраб.	САСНАЬЕВА		

Инв. № подл. | Подпись и дата | Взам. инв. №

ФОРМАТ А3

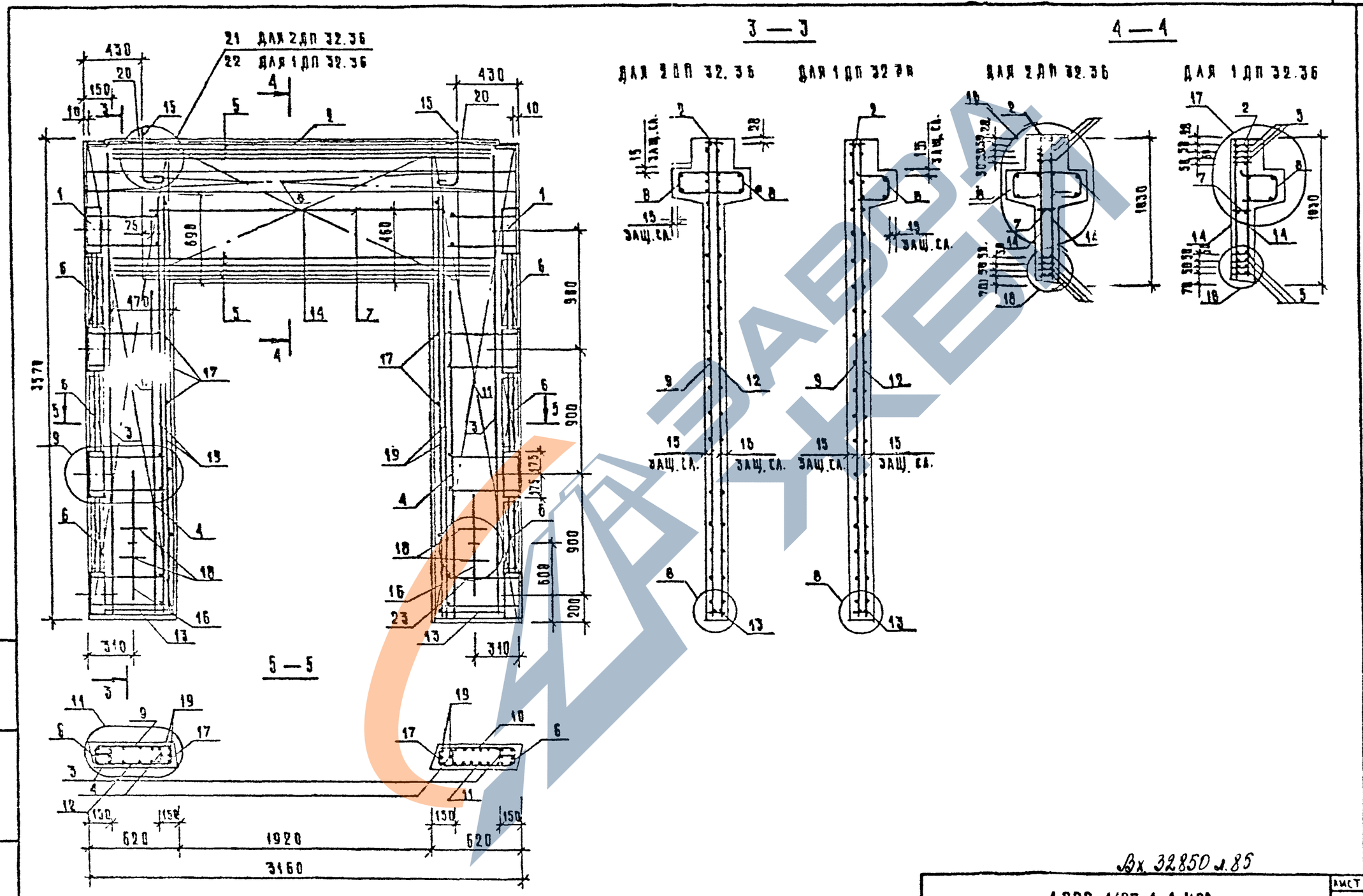

Вх 32850 л.85

1.020-1/87.4-1-К20	Лист 2

ФОРМАТ А3

Инв. № подл. | Подпись и дата | Взам. инв. №

МАРКА ДИАФРАГМЫ	ПОЗ.	МАРКА АРМАТУРНОГО ИЗДЕЛИЯ	КОЛ.	МАССА, КГ 1 ШТ	МАССА, КГ ВСЕГО	ОБОЗНАЧЕНИЕ ДОКУМЕНТА
2ДП 32.36	1	СМН-3	2	31.98	63.96	К1
	2	СКР-6	1	13.47	13.47	К4
	3	КР-3	2	2.06	4.12	К41
	4	КР-7	2	1.46	2.92	К42
	5	КР-16	7	9.30	65.06	К46
	6	КР-23	6	0.48	2.90	К50
	7	КР-27	1	1.25	1.25	К52
	8	КР-39	2	8.40	16.80	К58
	9	С-49Т	1	9.83	9.83	К29
	10	С-49Н	1	9.83	9.83	К29
	11	С-50Т	1	9.83	9.83	К29
	12	С-50Н	1	9.83	9.83	К29
	13	КР-47	2	0.41	0.81	К61
	14	С-62	2	10.94	21.88	К37
	15	СПВ-2	2	2.34	4.68	К69
	16	СПГ-2	2	2.42	4.84	К79
	17	Ø6АIII L= 130	28	0.03	0.81	Б/Ч
	18	Ø20АIII L= 250	4	0.62	2.46	Б/Ч
	19	Ø25АIII L= 3220	4	12.36	49.46	Б/Ч
	20	СГ-1	2	0.34	0.68	К67
		ИТОГО: 295.50				

МАРКА ДИАФРАГМЫ	ПОЗ.	МАРКА АРМАТУРНОГО ИЗДЕЛИЯ	КОЛ.	МАССА, КГ 1 ШТ	МАССА, КГ ВСЕГО	ОБОЗНАЧЕНИЕ ДОКУМЕНТА
1ДП 32.36	1	СМН-3	2	31.98	63.96	К1
	2	СКР-6	1	13.47	13.47	К6
	3	КР-3	2	2.06	4.12	К41
	4	КР-7	2	1.46	2.92	К42
	5	КР-16	7	9.30	65.06	К46
	6	КР-23	6	0.48	2.90	К50
	7	КР-27	1	1.25	1.25	К52
	8	КР-40	1	8.40	8.40	К59
	9	С-49Т	1	9.83	9.83	К29
	10	С-49Н	1	9.83	9.83	К29
	11	С-50Т	1	9.83	9.83	К29
	12	С-50Н	1	9.83	9.83	К29
	13	КР-47	2	0.41	0.81	К61
	14	С-62	2	10.94	21.88	К37
	15	СПВ-8	2	2.29	4.58	К76
	16	СПГ-2	2	2.42	4.84	К79
	17	Ø6АIII L= 130	20	0.03	0.81	Б/Ч
	18	Ø20АIII L= 250	4	0.62	2.46	Б/Ч
	19	Ø25АIII L= 3220	4	12.36	49.46	Б/Ч
		ИТОГО: 286.32				

1. В ТАБЛИЦЕ ПРИВЕДЕНО ОБОЗНАЧЕНИЕ ДОКУМЕНТА АРМАТУРНЫХ ИЗДЕЛИЙ ПО ВЫПУСКУ 1.020-1/87. 4-2
2. АРМАТУРА КЛАССА АIII ПО ГОСТ 5781-82

Вх. 32850 л.86

ВЗАМ. ИНВ. | ПОДПИСЬ И ДАТА | ИНВ. ПОДЛ.

ФОРМАТ А3

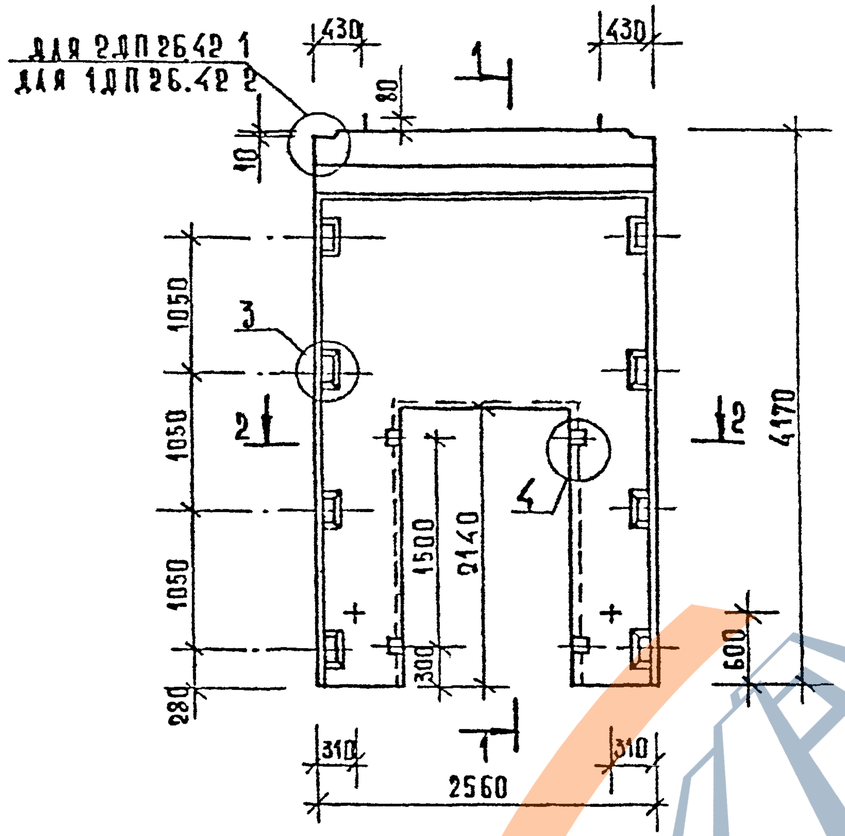

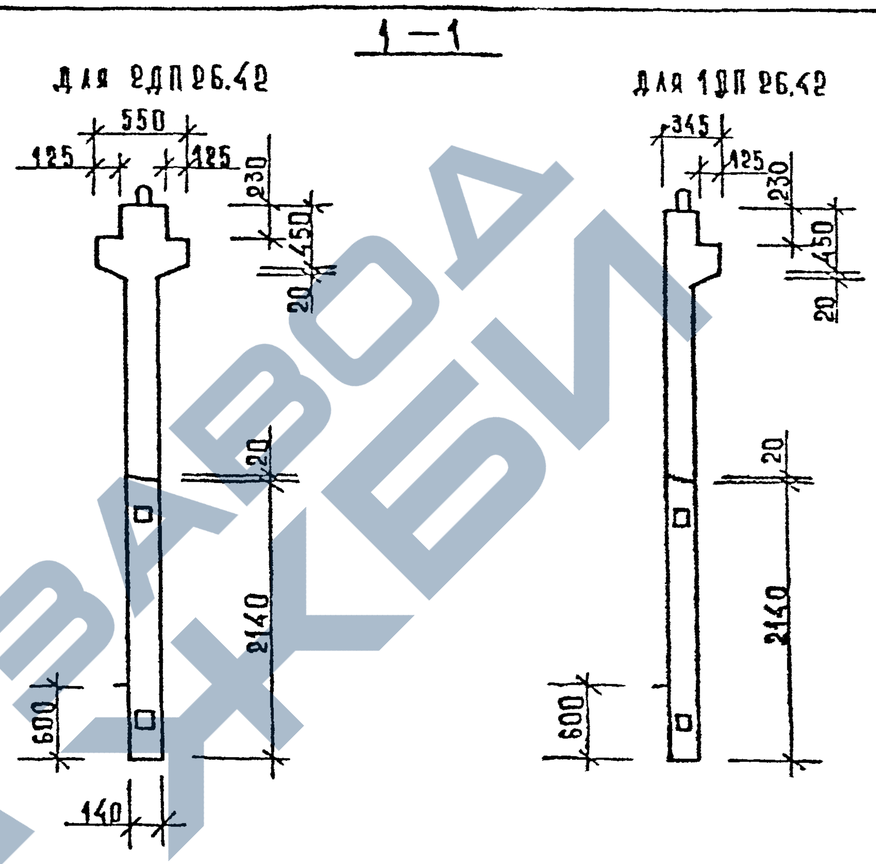

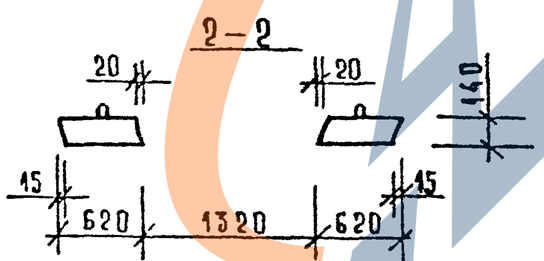

МАРКА ДИАФРАГМЫ ЖЕСТКОСТИ	РАСХОД МАТЕРИАЛОВ			МАССА ДИАФРАГМЫ ЖЕСТКОСТИ Т
	ТЯЖЕЛЫЙ БЕТОН КЛ. В20 М³	ДРЕВЕСИНА М³	СТАЛЬ КГ	
2ДП 26.42	1.84	0.002	294.79	3.60
1ДП 26.42	1.26	0.002	287.13	3.17

1. Узлы см. К33
2. Ведомость расхода стали см. РС

Вх. 32850 л. 87

Нач. отд.	Волынский		
Н. контр.	Лукина		
Гл. конст.	Шац		
ГИП	Острова		
ГИП	Осина		
Провер.	Носова		
Разраб.	Васильева		

1020-1/87. 4-1-Х29

Диафрагмы жесткости 2ДП 26.42; 1ДП 26.42

Стадия	Лист	Листов
Р	1	3

ЦНИИЭП торгово-бытовых зданий и туристских комплексов

Инв. № подл. | Подп. и дата | Взам. инв. №

Формат А3

https://zavodjbi.com/

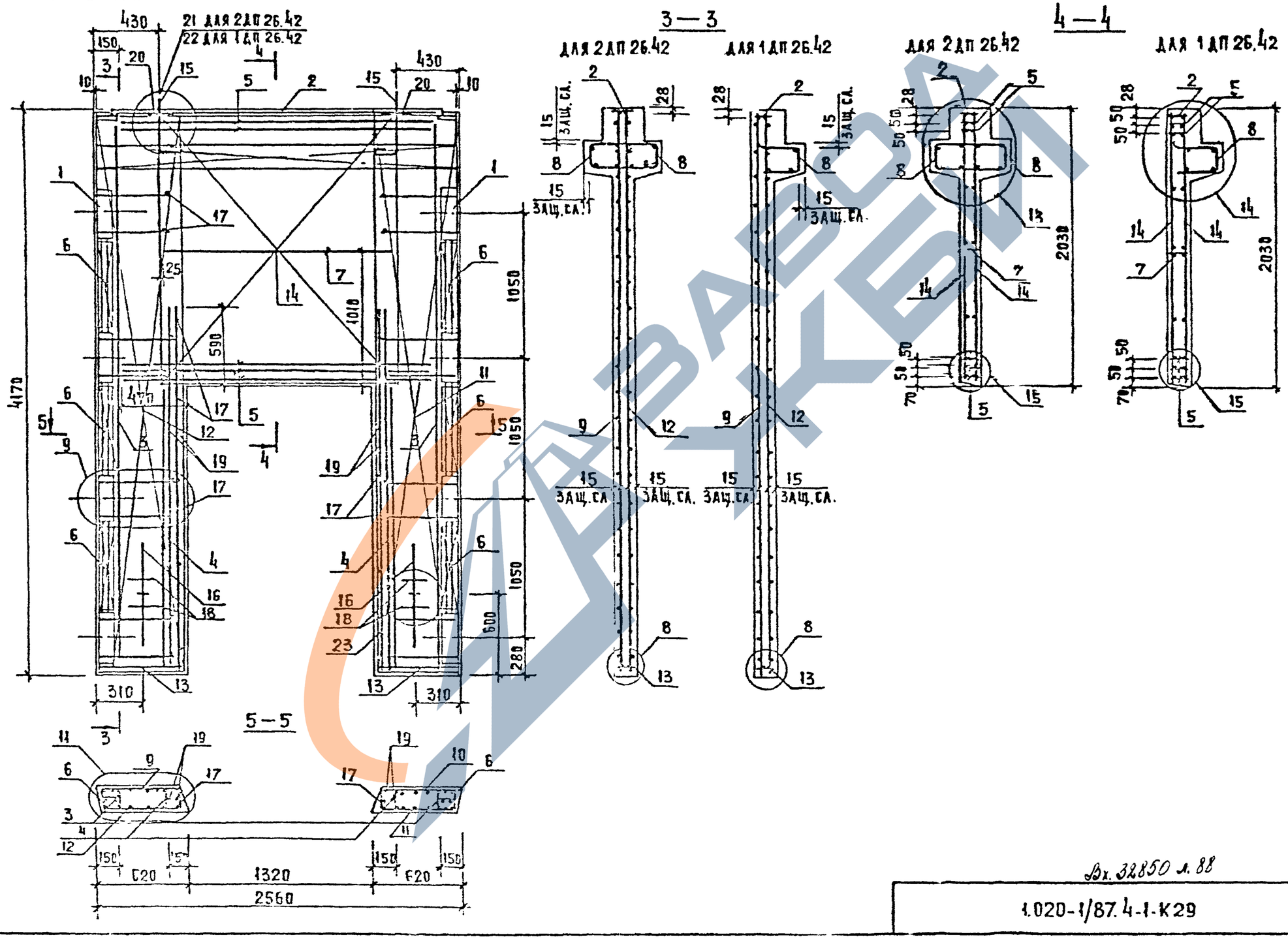

Вх. 32850 л. 88

1.020-1/87.4-1-К29	Лист 2

Формат А3

Инв. № подл. | Подп. и дата | Взам. инв. №

МАРКА ДИАФРАГМЫ	ПОЗ.	МАРКА АРМАТУРНОГО ИЗДЕЛИЯ	КОЛ.	МАССА, КГ 1 ШТ	МАССА, КГ ВСЕГО	ОБОЗНАЧЕНИЕ ДОКУМЕНТА
2ДП 26.42	1	СМН-4	2	33.45	66.90	К2
	2	СКР-4	1	11.52	11.52	К3
	3	КР-4	2	2.41	4.83	К41
	4	КР-6	2	1.25	2.50	К42
	5	КР-15	5	7.33	36.64	К46
	6	КР-22	6	0.58	3.49	К50
	7	КР-26	1	0.97	0.97	К52
	8	КР-35	2	6.82	13.63	К56
	9	С-53Т	1	17.03	17.03	К31
	10	С-53Н	1	17.03	17.03	К31
	11	С-54Т	1	17.03	17.03	К31
	12	С-54Н	1	17.03	17.03	К31
	13	КР-47	2	0.41	0.81	К61
	14	С-61	2	15.07	30.13	К36
	15	СПВ-2	2	2.34	4.68	К69
	16	СПГ-2	2	2.42	4.84	К79
	17	Ф6АIII L= 130	28	0.03	0.81	Б/Ч
	18	Ф20АIII L= 250	4	0.62	2.46	Б/Ч
	19	Ф25АIII L= 2720	4	10.44	41.78	Б/Ч
	20	СГ-1	2	0.34	0.68	К67
		ИТОГО: 294.79				

МАРКА ДИАФРАГМЫ	ПОЗ.	МАРКА АРМАТУРНОГО ИЗДЕЛИЯ	КОЛ.	МАССА, КГ 1 ШТ	МАССА, КГ ВСЕГО	ОБОЗНАЧЕНИЕ ДОКУМЕНТА
1ДП26.42	1	СМН-4	2	33.45	6.90	К2
	2	СКР-4	1	11.52	1.52	К3
	3	КР-4	2	2.41	83	К41
	4	КР-6	2	1.25	50	К42
	5	КР-15	5	7.33	.64	К46
	6	КР-22	6	0.58	49	К50
	7	КР-26	1	0.97	97	К52
	8	КР-36	1	6.82	82	К57
	9	С-53Т	1	17.03	03	К31
	10	С-53Н	1	17.03	03	К31
	11	С-54Т	1	17.03	03	К31
	12	С-54Н	1	17.03	3	К31
	13	КР-47	2	0.41	0.8	К61
	14	С-61	2	15.07	3 3	К36
	15	СПВ-8	2	2.29	4.5	К76
	16	СПГ-2	2	2.42	4.8	К79
	17	Ф6АIII L= 130	28	0.03	0.8	Б/Ч
	18	Ф20АIII L= 250	4	0.62	2.4	Б/Ч
	19	Ф25АIII L= 2720	4	10.44	41.7	Б/Ч
		ИТОГО: 287.1				

1. В ТАБЛИЦЕ ПРИВЕДЕНО ОБОЗНАЧЕНИЕ ДОКУМЕНТА АРМАТУРНЫХ ИЗДЕЛИЙ ПО ВЫПУСКУ 1.020-1/87. 4-2
2. АРМАТУРА КЛASCA AIII ПО ГОСТ 5781-82

Вх. 32850 л. 89

Инв. подл. | Подпись и дата | Взам.инв.

ФОРМАТ А3

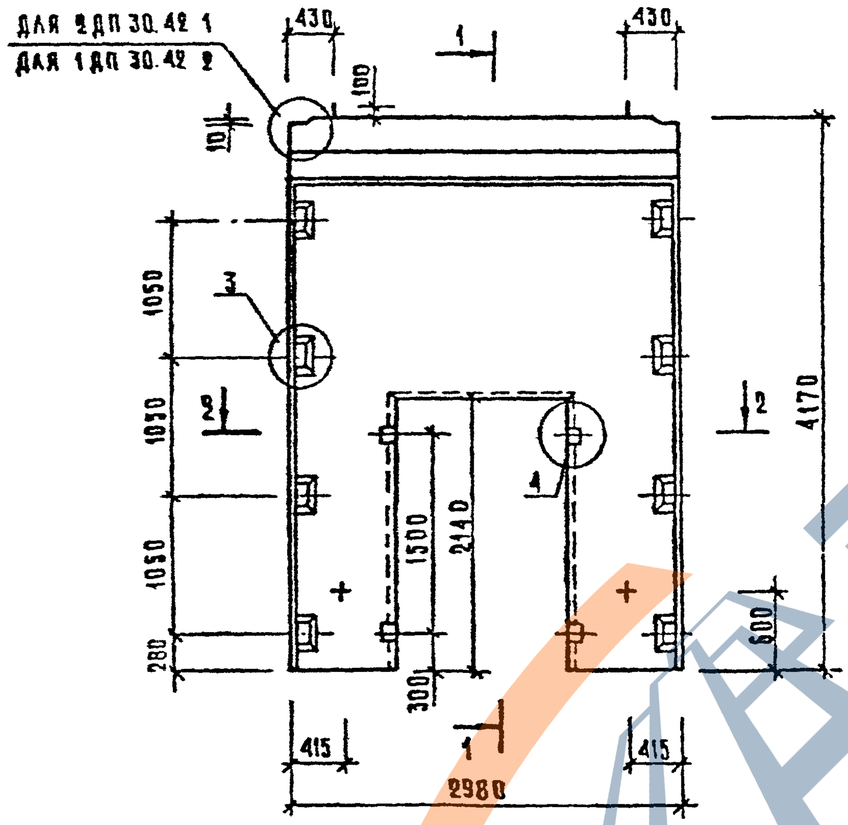

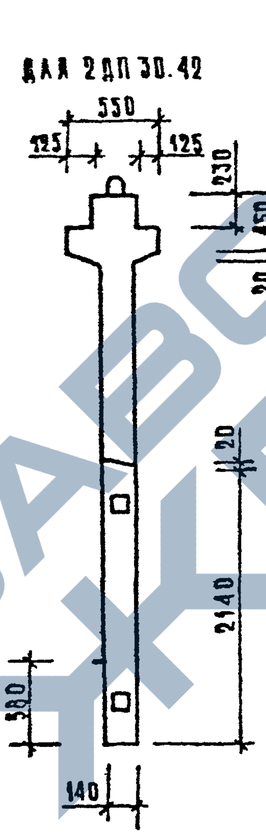

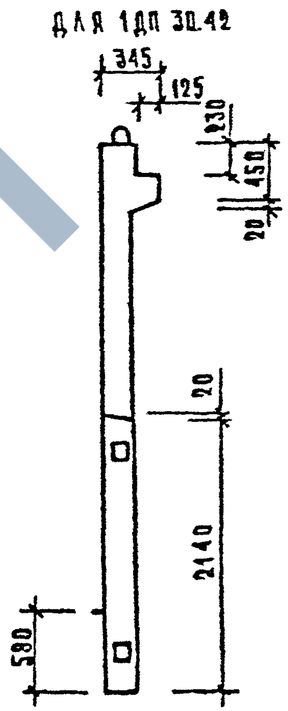

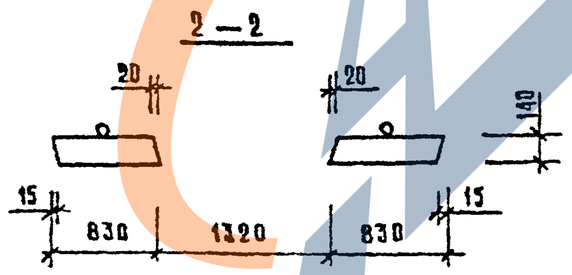

МАРКА ДИАФРАГМЫ ЖЕСТКОСТИ	РАСХОД МАТЕРИАЛОВ			МАССА ДИАФРАГМЫ ЖЕСТКОСТИ т
	ТЯЖЕЛЫЙ БЕТОН КЛ.В20 $м^3$	ДРЕВЕСИНА $м^3$	СТАЛЬ кг	
2ДП 30.42	1,73	0,002	328,45	4,33
1ДП 30.42	1,53	0,002	319,60	3,83

1. Узлы см. К33
2. Ведомость расхода стали см. РС

Вх. 32850л.10

Нач.отд.	Волынскин		1.020-1/87.4-1-К30
Н.контр.	Лукина		
Гл.конст.	Шац		Диафрагмы жесткости 2ДП 30.42; 1ДП 30.42
Гип	Ветрова		Стадия Р, Лист 1, Листов 3
Тко	Осина		ЦНИИЭП торгово-бытовых зданий и туристских комплексов
Провер.	Косова		
Разраб.	Васильева		

Инв. № подл. | Подпись и дата | Взам. инв. №

Копировал: Формат А3

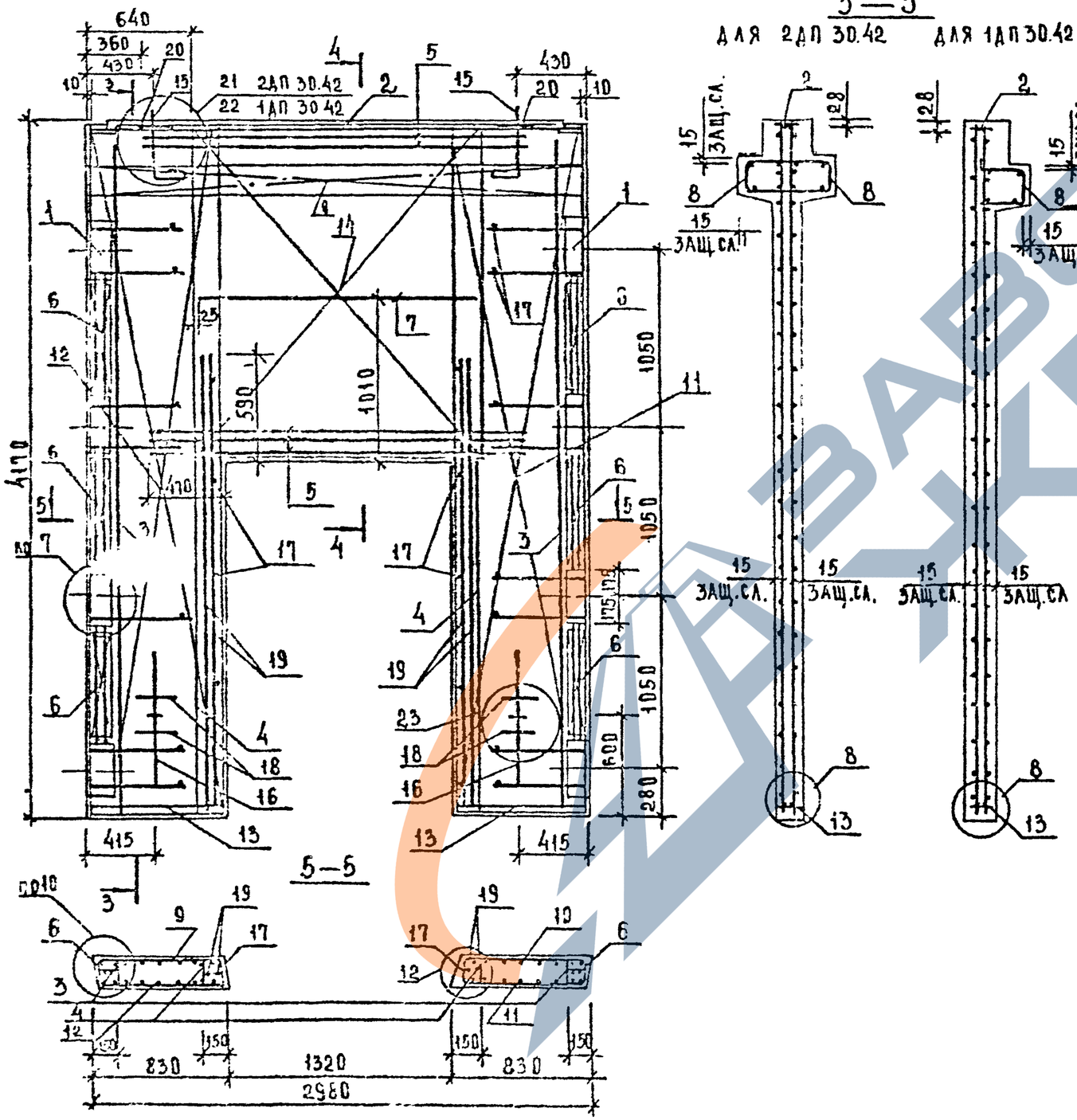

Инв.№ подл.	Подп. и дата	Взам. инв.№	

Вх. 32850 л. 91

1.020-1/87.4-1-КЭО

Лист 2

Формат А3

Марка диафрагмы	Поз.	Марка арматурного изделия	Кол.	Масса, кг 1 шт	Масса, кг всего	Обозначение документа
2ДП 30.42	1	СМН-4	2	33.45	66.90	К2
	2	СКР-5	1	12.88	12.88	К4
	3	КР-4	2	2.41	4.83	К41
	4	КР-6	2	1.25	2.50	К42
	5	КР-15	5	7.33	36.64	К46
	6	КР-22	6	0.58	3.49	К50
	7	КР-26	1	0.97	0.97	К52
	8	КР-37	2	7.87	15.74	К58
	9	С-55Т	1	22.76	22.76	К32
	10	С-55Н	1	22.76	22.76	К32
	11	С-56Т	1	22.76	22.76	К32
	12	С-56Н	1	22.76	22.76	К32
	13	КР-48	2	0.55	1.10	К61
	14	С-61	2	15.07	30.13	К36
	15	СПВ-4	2	4.61	9.22	К71
	16	СПГ-3	2	3.63	7.26	К80
	17	Ф6АIII L= 130	28	0.03	0.81	Б/Ч
	18	Ф20АIII L= 250	4	0.62	2.46	Б/Ч
	19	Ф25АIII L= 2720	4	10.44	41.76	Б/Ч
	20	СГ-1	2	0.34	0.68	К67
		ИТОГО:			328.45	

Марка диафрагмы	Поз.	Марка арматурного изделия	Кол.	Масса, кг 1 шт	Масса, кг всего	Обозначение документа
1ДП 30.42	1	СМН-4	2	33.45	66.90	К2
	2	СКР-5	1	12.88	12.88	К4
	3	КР-4	2	2.41	4.83	К41
	4	КР-6	2	1.25	2.50	К42
	5	КР-15	5	7.33	36.64	К46
	6	КР-22	6	0.58	3.49	К50
	7	КР-26	1	0.97	0.97	К52
	8	КР-38	1	7.87	7.87	К59
	9	С-55Т	1	22.76	22.76	К32
	10	С-55Н	1	22.76	22.76	К32
	11	С-56Т	1	22.76	22.76	К32
	12	С-56Н	1	22.76	22.76	К32
	13	КР-48	2	0.55	1.10	К61
	14	С-61	2	15.07	30.13	К36
	15	СПВ-10	2	4.46	8.92	К75
	16	СПГ-3	2	3.63	7.26	К80
	17	Ф6АIII L= 130	28	0.03	0.81	Б/Ч
	18	Ф20АIII L= 250	4	0.62	2.46	Б/Ч
	19	Ф25АIII L= 2720	4	10.44	41.76	Б/Ч
		ИТОГО:			319.60	

1. В таблице приведено обозначение документа арматурных изделий по выпуску 1.020-1/87. 4-2
2. Арматура класса АIII по ГОСТ 5781-82

Вх. 32850 л. 92

Инв. подл. | Подпись и дата | Взам. инв.

Формат А3

https://zavodjbi.com/

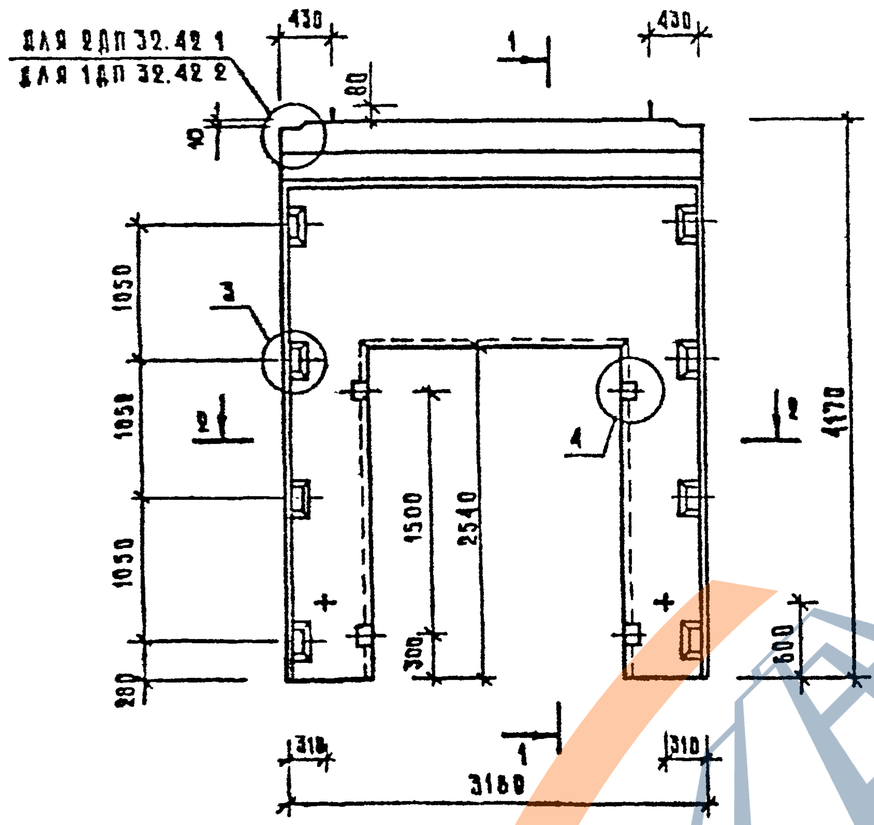

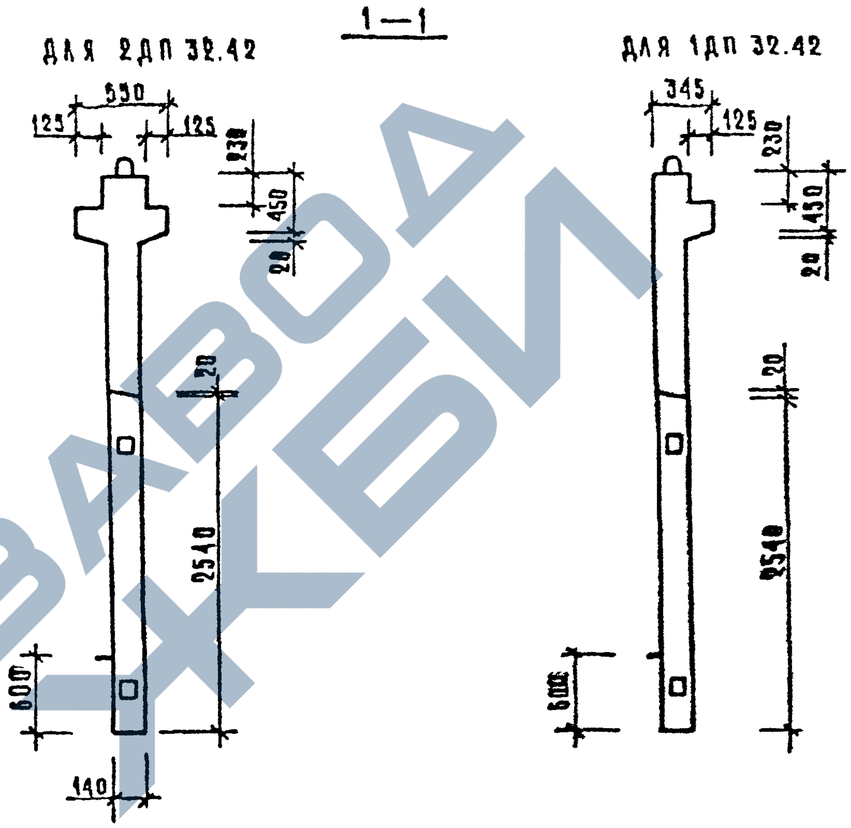

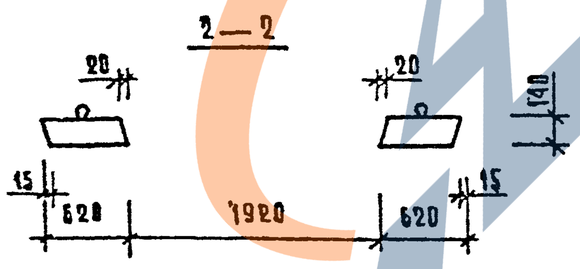

Марка диафрагмы жесткости	Расход материалов			Масса диафрагмы жесткости т
	Тяжелый бетон на В20 м³	Древесина м³	Сталь кг	
2ДП 32.42	1,66	0,002	342,12	4,00
1ДП 32.42	1,48	0,002	332,90	3,48

1. Узлы см. К33.
2. Ведомость расхода стали см. РС

Вх. 32850 л. 93

Нач отд	Вольшский		1.020-1/87.4-1-К31
Н.контр	Лукина		
Гл.конст	Шац		Диафрагмы жесткости 2ДП 32.42; 1ДП 32.42 — Стадия Р, Лист 1, Листов 3
ГИП	Острова		
ГИП	Осина		
Провер	Носова		ЦНИИЭП торгово-бытовых зданий и туристских комплексов
Разраб	Васильева		

Инв. № подл. | Подпись и дата | Взам. инв. №

Копировал: Формат А3

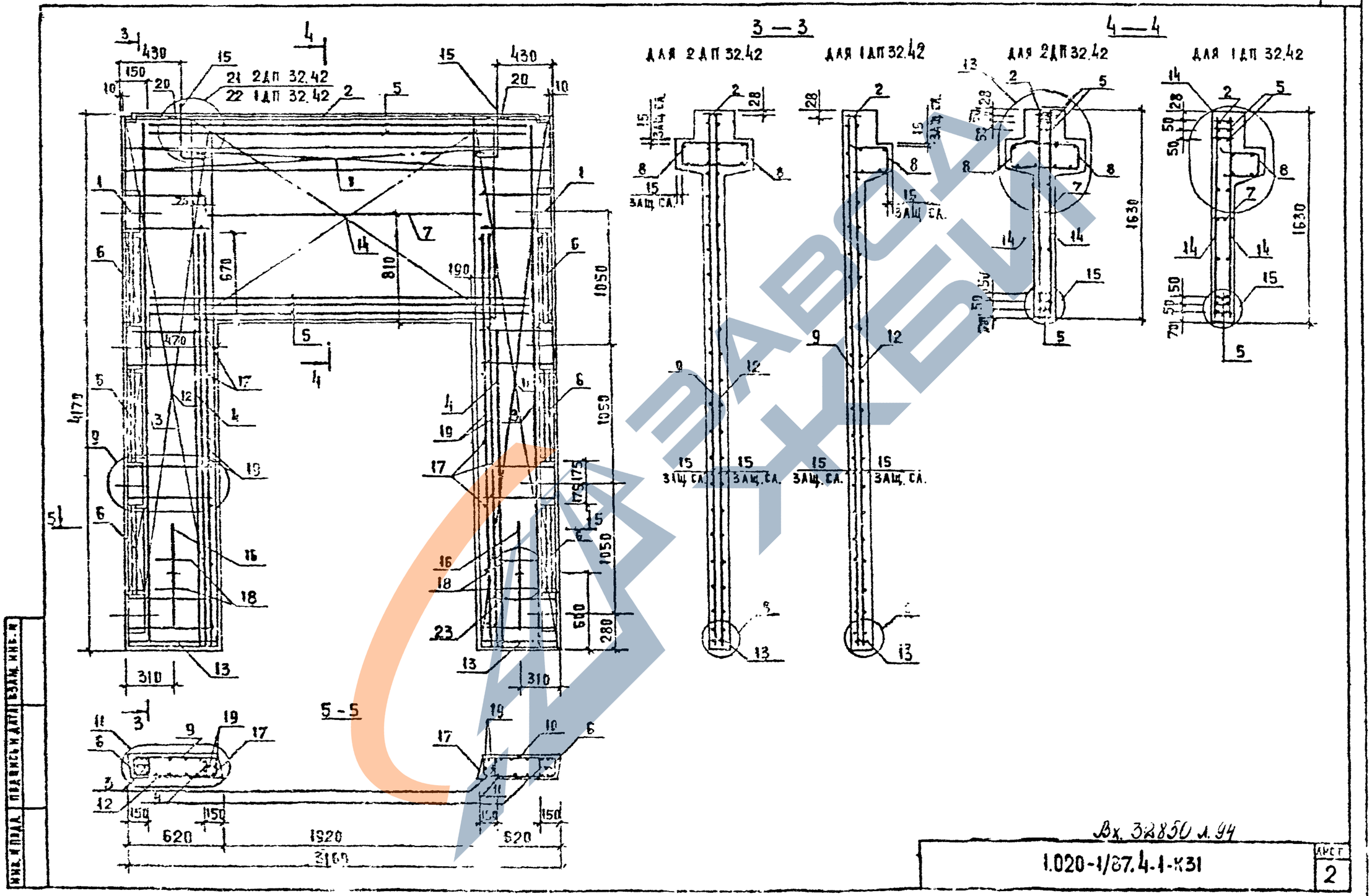

Вх. 32850 л. 94

1.020-1/87.4-1-КЗ1

Лист 2

ФОРМАТ А3

Инв. № подл. | Подпись и дата | Взам. инв. №

Марка диафрагмы	Поз.	Марка арматурного изделия	Кол.	Масса, кг 1 шт	Масса, кг всего	Обозначение документа
2ДП 32.42	1	СМН-4	2	33.45	66.90	К2
	2	СКР-6	1	13.47	13.47	К4
	3	КР-4	2	2.41	4.83	К41
	4	КР-7	2	1.46	2.92	К42
	5	КР-16	5	9.30	46.48	К46
		,-22	6	0.58	3.49	К50
	7	КР-27	1	1.25	1.25	К52
	8	КР-39	2	8.40	16.80	К58
	9	С-53Т	1	17.03	17.03	К31
	10	С-53Н	1	17.03	17.03	К31
	11	С-54Т	1	17.03	17.03	К31
	12	С-54Н	1	17.03	17.03	К31
	13	КР-47	2	0.41	0.81	К61
	14	С-63	2	26.28	52.56	К38
	15	СПВ-3	2	3.12	6.24	К70
	16	СПГ-2	2	2.42	4.84	К79
	17	Ф6АIII L= 130	20	0.03	0.81	Б/Ч
	18	Ф20АIII L= 250	4	0.62	2.46	Б/Ч
	19	Ф25АIII L= 3220	4	12.36	49.46	Б/Ч
	20	СГ-1	2	0.34	0.68	К67
		ИТОГО: 342.12				

Марка диафрагмы	Поз.	Марка арматурного изделия	Кол.	Масса, кг 1 шт	Масса, кг всего	Обозначение документа
1ДП32.42	1	СМН-4	2	33.45	66.90	К2
	2	СКР-6	1	13.47	13.47	К4
	3	КР-4	2	2.41	4.83	К41
	4	КР-7	2	1.46	2.92	К42
	5	КР-16	5	9.30	46.48	К46
	6	КР-22	6	0.58	3.49	К50
	7	КР-27	1	1.25	1.25	К52
	8	КР-40	1	8.40	8.40	К59
	9	С-53Т	1	17.03	17.03	К31
	10	С-53Н	1	17.03	17.03	К31
	11	С-54Т	1	17.03	17.03	К31
	12	С-54Н	1	17.03	17.03	К31
	13	КР-47	2	0.41	0.81	К61
	14	С-63	2	26.28	52.56	К38
	15	СПВ-9	2	3.05	6.10	К77
	16	СПГ-2	2	2.42	4.84	К79
	17	Ф6АIII L= 130	20	0.03	0.81	Б/Ч
	18	Ф20АIII L= 250	4	0.62	2.46	Б/Ч
	19	Ф25АIII L= 3220	4	12.36	49.46	Б/Ч
		ИТОГО: 332.90				

1. В таблице приведено обозначение документа арматурных изделий по выпуску 1.020-1/87. 4-2
2. Арматура класса АIII по ГОСТ 5781-82.

Вх 32850 л. 95

Взам. инв. | Подпись и дата | Инв. подл.

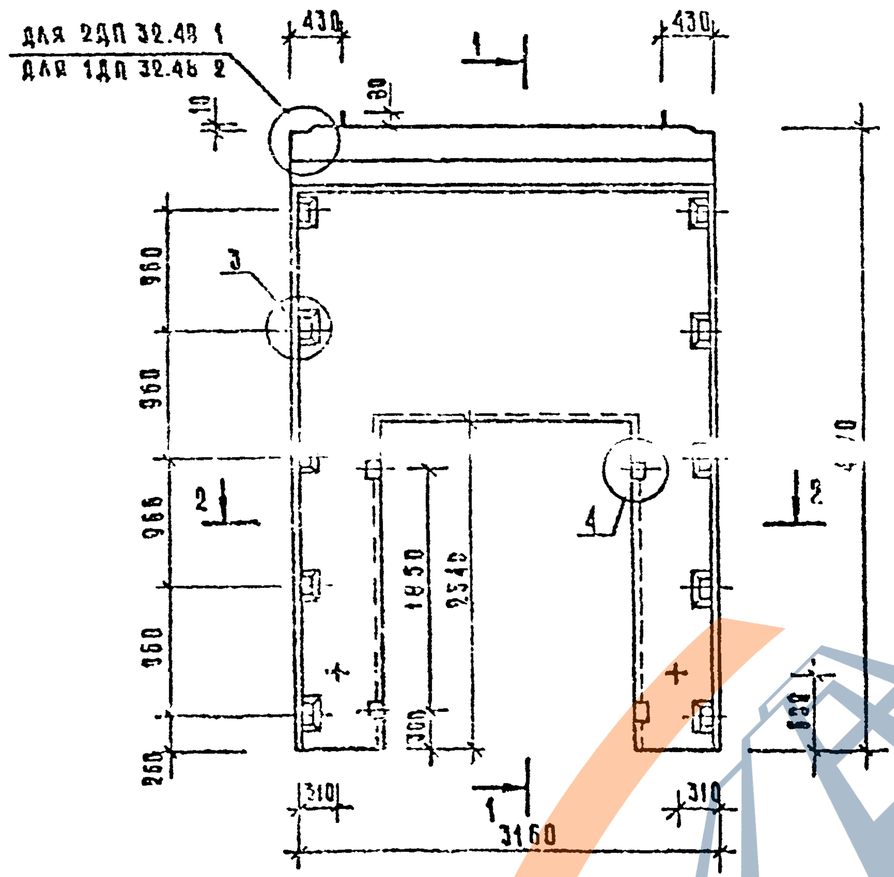

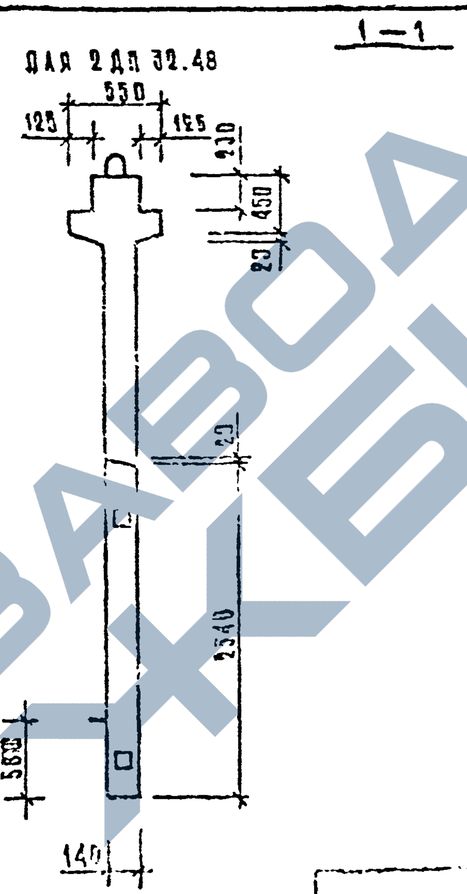

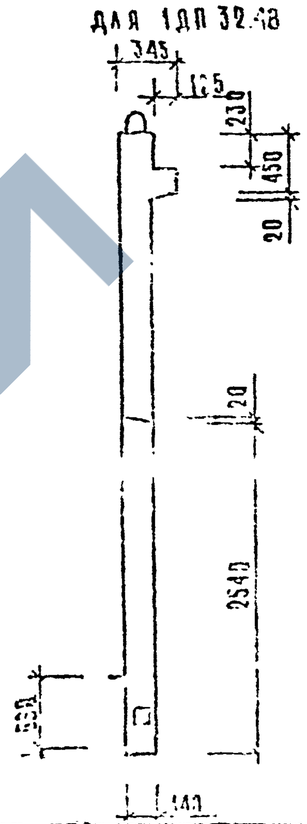

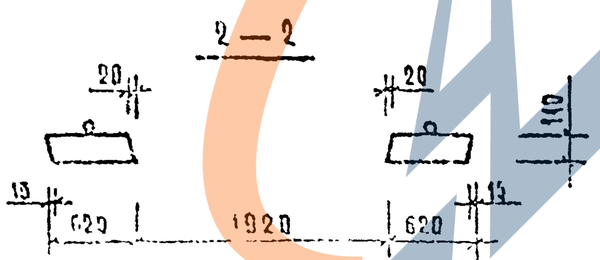

МАРКА ДИАФРАГМЫ ЖЕСТКОСТИ	РАСХОД МАТЕРИАЛОВ			МАССА ДИАФРАГМЫ ЖЕСТКОСТИ
	ТЯЖЕЛОГО БЕТОНА КЛ. В25 М3	ДРЕВЕСИНА М3	СТАЛЬ КГ	Т
2ДП 32.48	1,87	0,002	296,63	4,67
1ДП 32.48	1,66	0,002	337,41	4,14

1. Узлы см. К33.
2. Ведомость расхода стали см. РС

Вх. 32850 л.96

НАЧ.ОПС	[illegible]		1.020-1/87. 4-1-К32
Н.КОНТР.	АЛЖИНА		
ГА КОНСТ.	ШАЦ		Диафрагмы жесткости 2ДП 32.48; 1ДП 32.48
ГИП	СОТНИКОВА		Стадия Р · Лист 1 · Листов
ГИП	СОНИНА		ЦНИИЭП
ВЕДУЩ.	ПОГОВА		
ГЛ. СПЕЦ.	МАТАНЦЕВА		

Инв. № подл. | Подпись и дата | Взам. инв. №

Копировал

Формат А3

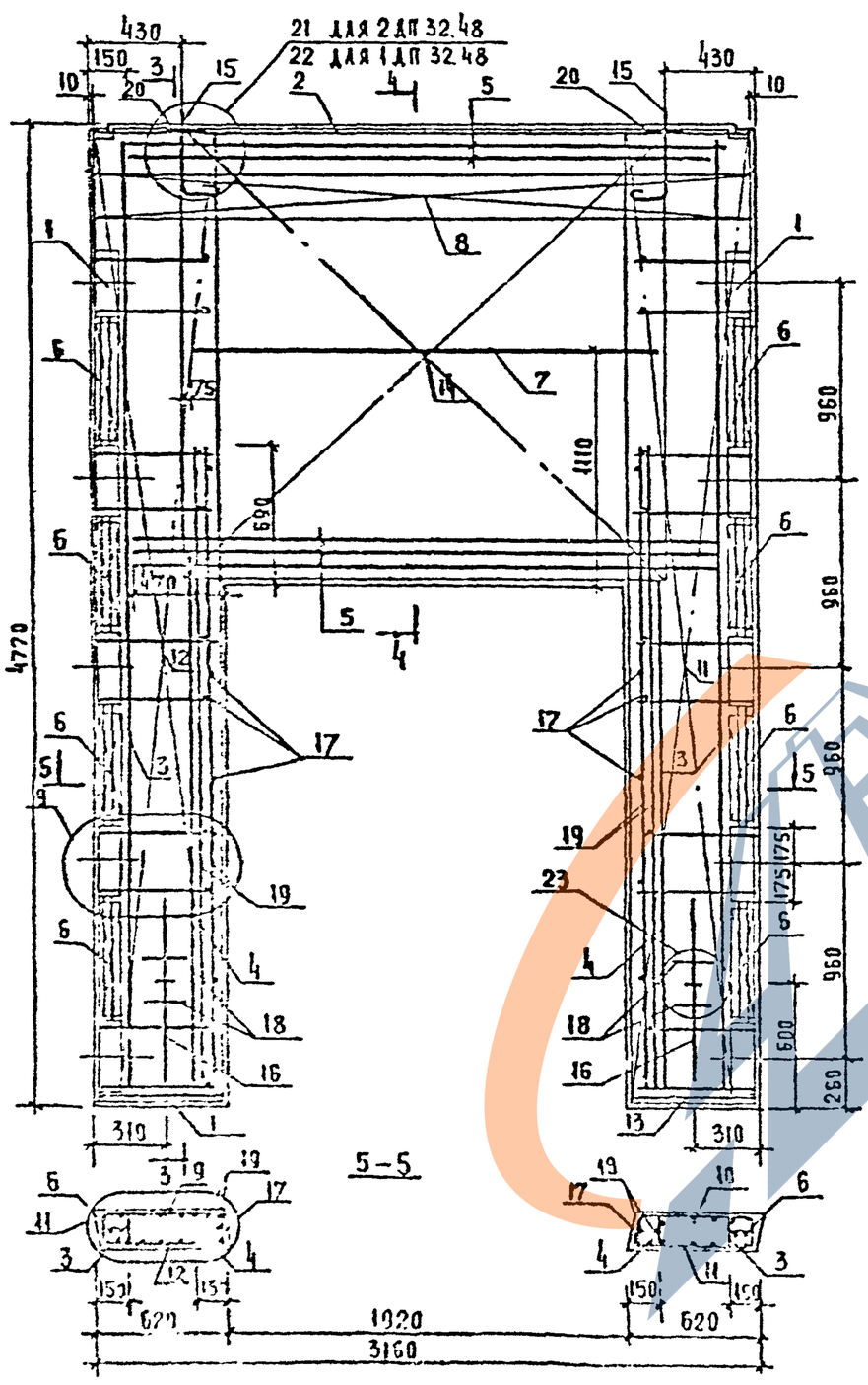

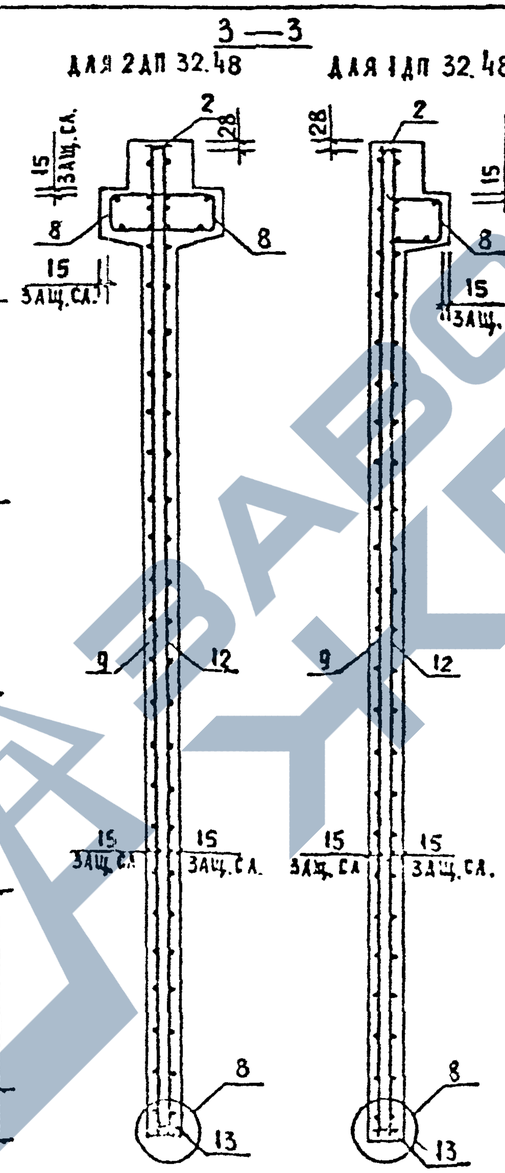

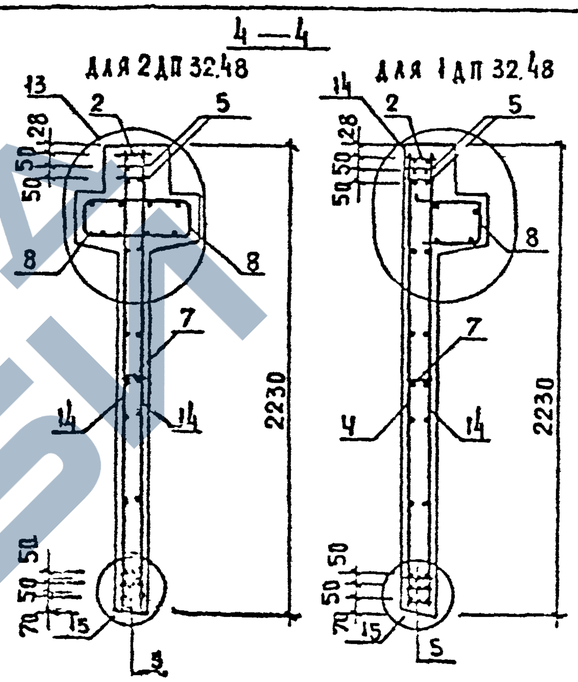

Вх. 32150 л. 97

1.020-1/87.4.1-К32	Лист 2

ФОРМАТ А3

Инв. № подл. | Подпись и дата | Взам. инв. №

Марка диафрагмы	Поз.	Марка арматурного изделия	Кол.	Масса, кг 1 шт	Масса, кг всего	Обозначение документа
2ДП 32.48	1	СМН-5	2	41.35	82.70	К2
	2	СКР-6	1	13.47	13.47	К4
	3	КР-5	2	2.77	5.53	К42
	4	КР-7	2	1.46	2.92	К42
	5	КР-16	5	9.30	46.48	К46
	6	КР-25	8	0.50	4.00	К51
	7	КР-27	1	1.25	1.25	К52
	8	КР-39	2	8.40	16.80	К58
	9	С-57Т	1	27.21	27.21	К33
	10	С-57Н	1	27.21	27.21	К33
	11	С-58Т	1	27.21	27.21	К33
	12	С-58Н	1	27.21	27.21	К33
	13	КР-47	2	0.41	0.81	К61
	14	С-64	2	23.38	46.76	К39
	15	СПВ-3	2	3.12	6.24	К70
	16	СПГ-3	2	3.63	7.26	К80
	17	Ф6АIII L= 130	34	0.03	0.98	Б/Ч
	18	Ф20АIII L= 250	4	0.62	2.46	Б/Ч
	19	Ф25АIII L= 3220	4	12.36	49.46	Б/Ч
	20	СГ-1	8	0.34	0.08	К67
				ИТОГО:	396.65	

Марка диафрагмы	Поз.	Марка арматурного изделия	Кол.	Масса, кг 1 шт	Масса, кг всего	Обозначение документа
1ДП32.48	1	СМН-5	2	41.35	82.70	К2
	2	СКР-6	1	13.47	13.47	К4
	3	КР-5	2	2.77	5.53	К42
	4	КР-7	2	1.46	2.92	К42
	5	КР-16	5	9.30	46.48	К46
	6	КР-25	8	0.50	4.00	К51
	7	КР-27	1	1.25	1.25	К52
	8	КР-40	1	8.40	8.40	К59
	9	С-57Т	1	27.21	27.21	К33
	10	С-57Н	1	27.21	27.21	К33
	11	С-58Т	1	27.21	27.21	К33
	12	С-58Н	1	27.21	27.21	К33
	13	КР-47	2	0.41	0.81	К61
	14	С-64	2	23.38	46.76	К39
	15	СПВ-9	2	3.05	6.10	К77
	16	СПГ-3	2	3.63	7.26	К80
	17	Ф6АIII L= 130	34	0.03	0.98	Б/Ч
	18	Ф20АIII L= 250	4	0.62	2.46	Б/Ч
	19	Ф25АIII L= 3220	4	12.36	49.46	Б/Ч
				ИТОГО:	387.41	

1. В таблице приведено обозначение документа арматурных изделий по выпуску 1.020-1/87. 4-2
2. Арматура класса АIII по ГОСТ 5781-82

Вх. 32850 л.98

Инв. № подл. | Подпись и дата | Взам. инв. №

https://zavodjbi.com/

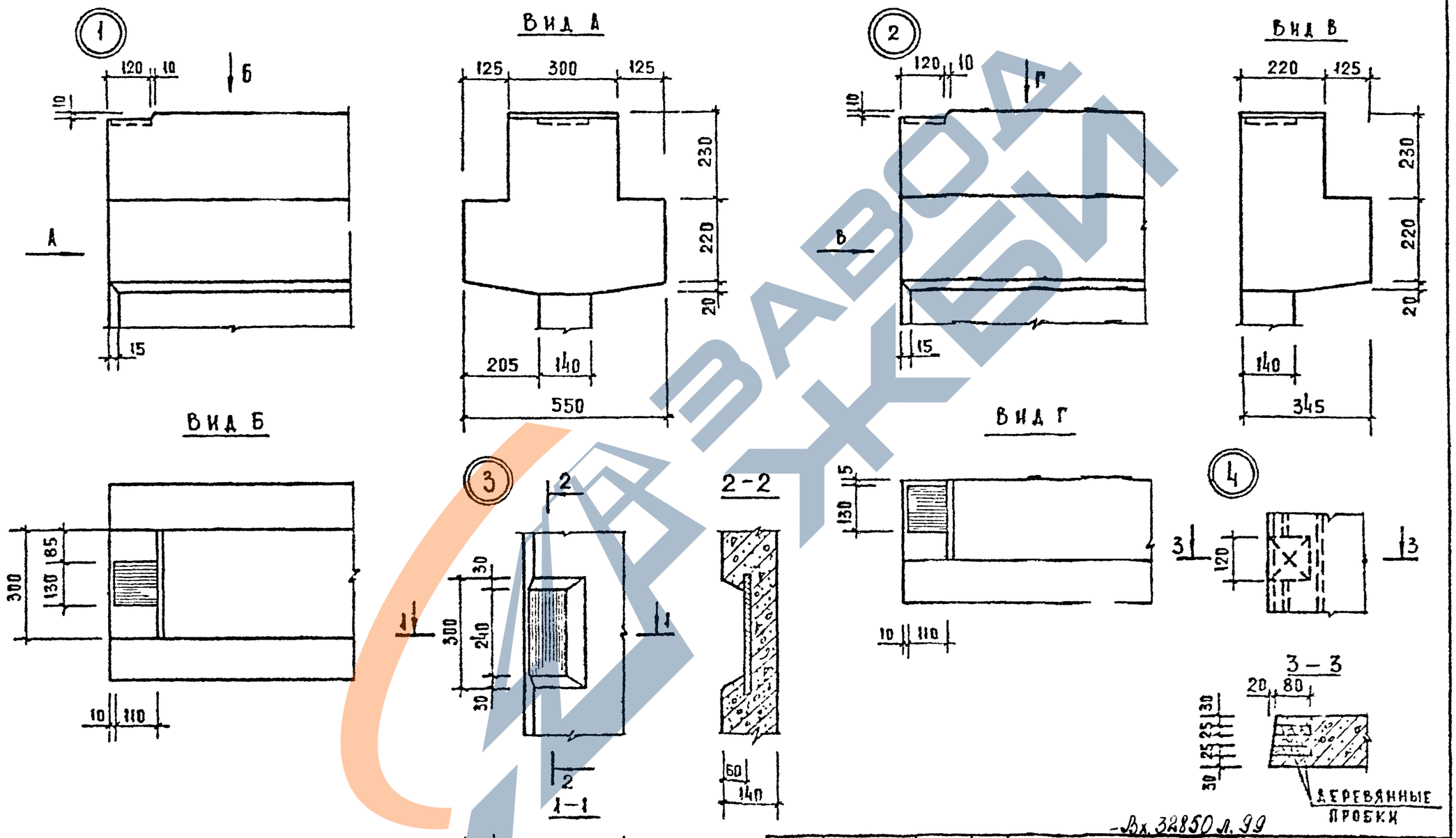

-Вх. 32850 л. 99

НАЧ.ОТД.	ВОЛЫНСКИЙ		1.020 –1/87. 4-1-КЗЗ
Н.КОНТР.	ЛУКИНА		
ГА КОНСТ	ШАЦ		Балы
ГИП I	ОСТРОВА		
ГИП	ОСИНА		
ИНЖЕР	НОСОВА		
НАЗРАБ	ВАСИЛЬЕВА		

СТАДИЯ	ЛИСТ	ЛИСТОВ
Р	1	7

ЦНИИЭП

ИНВ. № ОДЛ. | ПОДПИСЬ И ДАТА | ВЗАМ. ИНВ.

ФОРМАТ А3

https://zavodjbi.com/

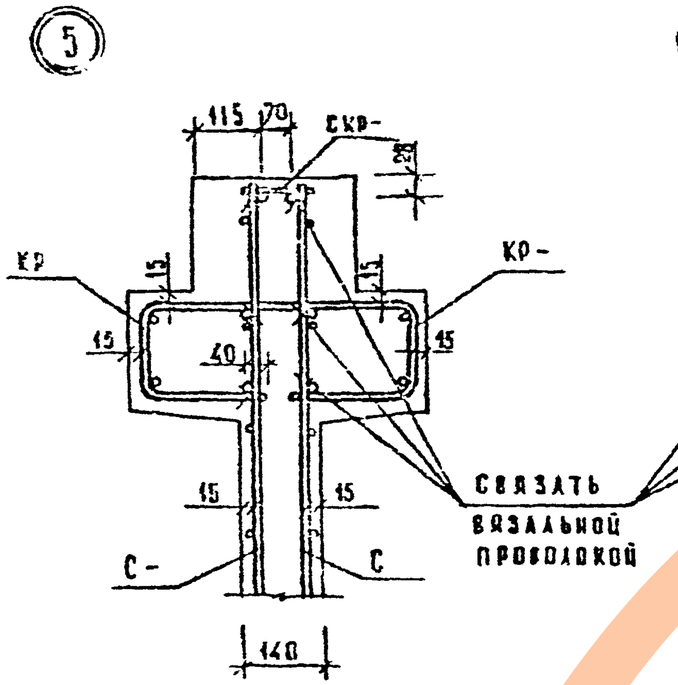

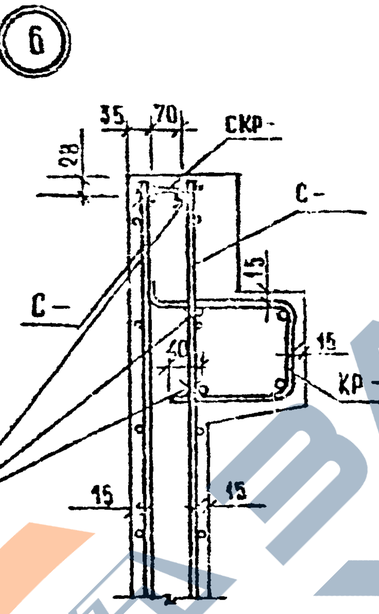

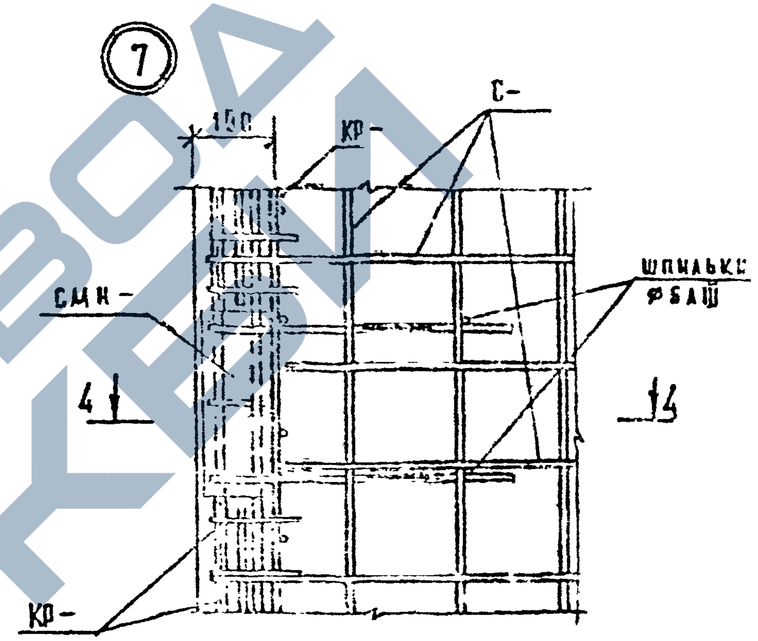

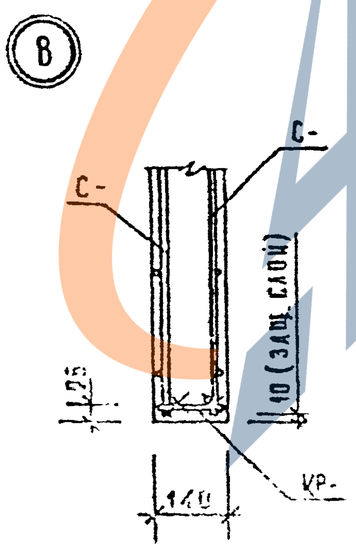

4 – 4

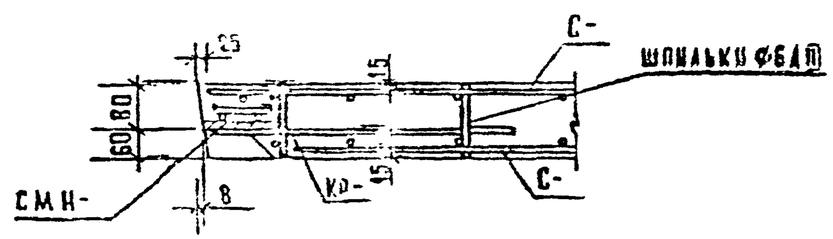

Вх. 32850 л. 100

1.020-1/87. 4-1-К33

Лист 2

ФОРМАТ А3

САПР ТЕХНОЛ.	ГАЛ	ПУКГР	ВЫПОЧКО
	СН	СТИНИН	ПУРАКАРОВА

ШАР Х. ВОКА	ПОДПИСЬ И ДАТА	ИНВ. № ПОДЛ.	ВЗАМ. ИНВ. №

https://zavodjbi.com/

9

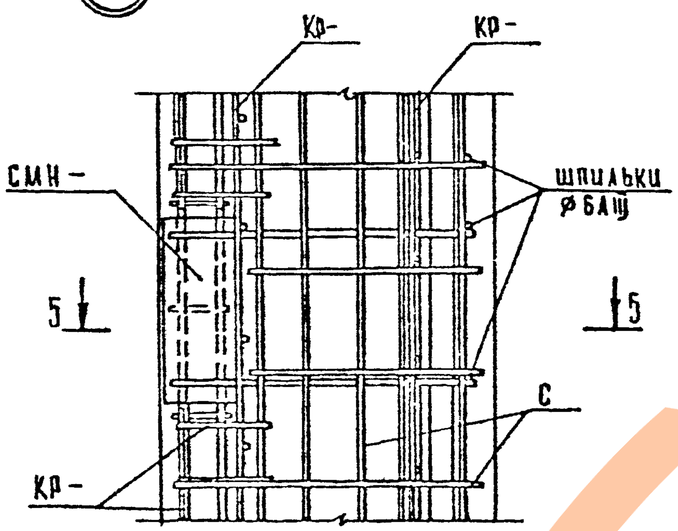

5 — 5

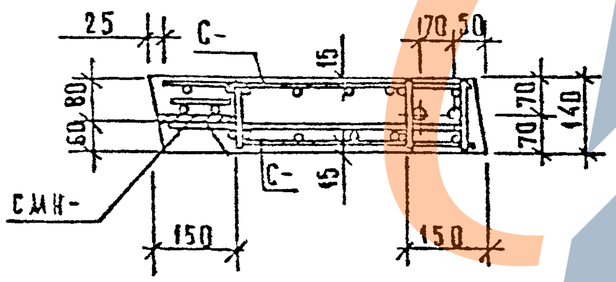

10

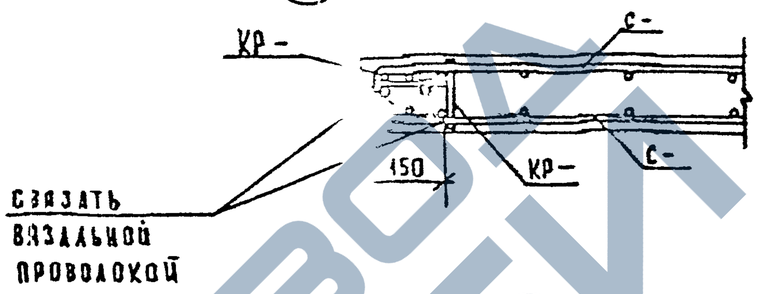

11

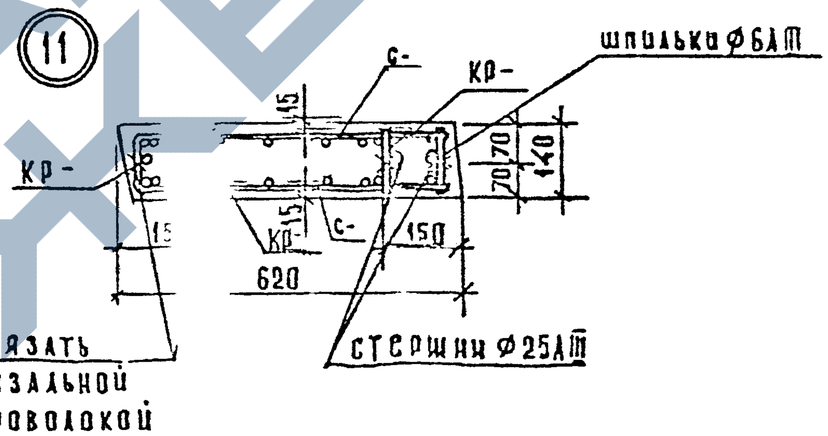

12

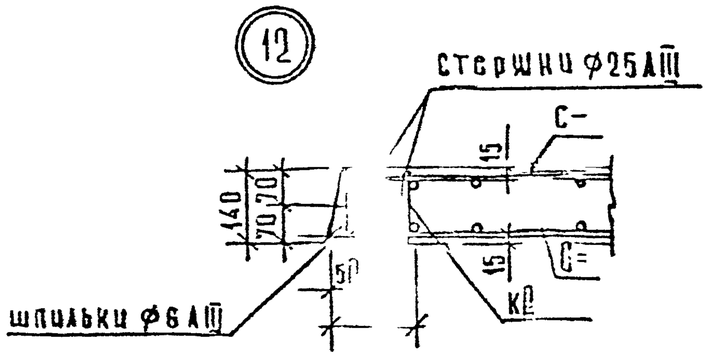

Вх. 32850 л. 101

1.020-1/87. 4-1-К33

Лист 3

Инв № подл | Подпись и дата | Взам инв №

ФОРМАТ А3

ЗАВОД ЖЕЛЕЗОБЕТОННЫХ ИЗДЕЛИЙ

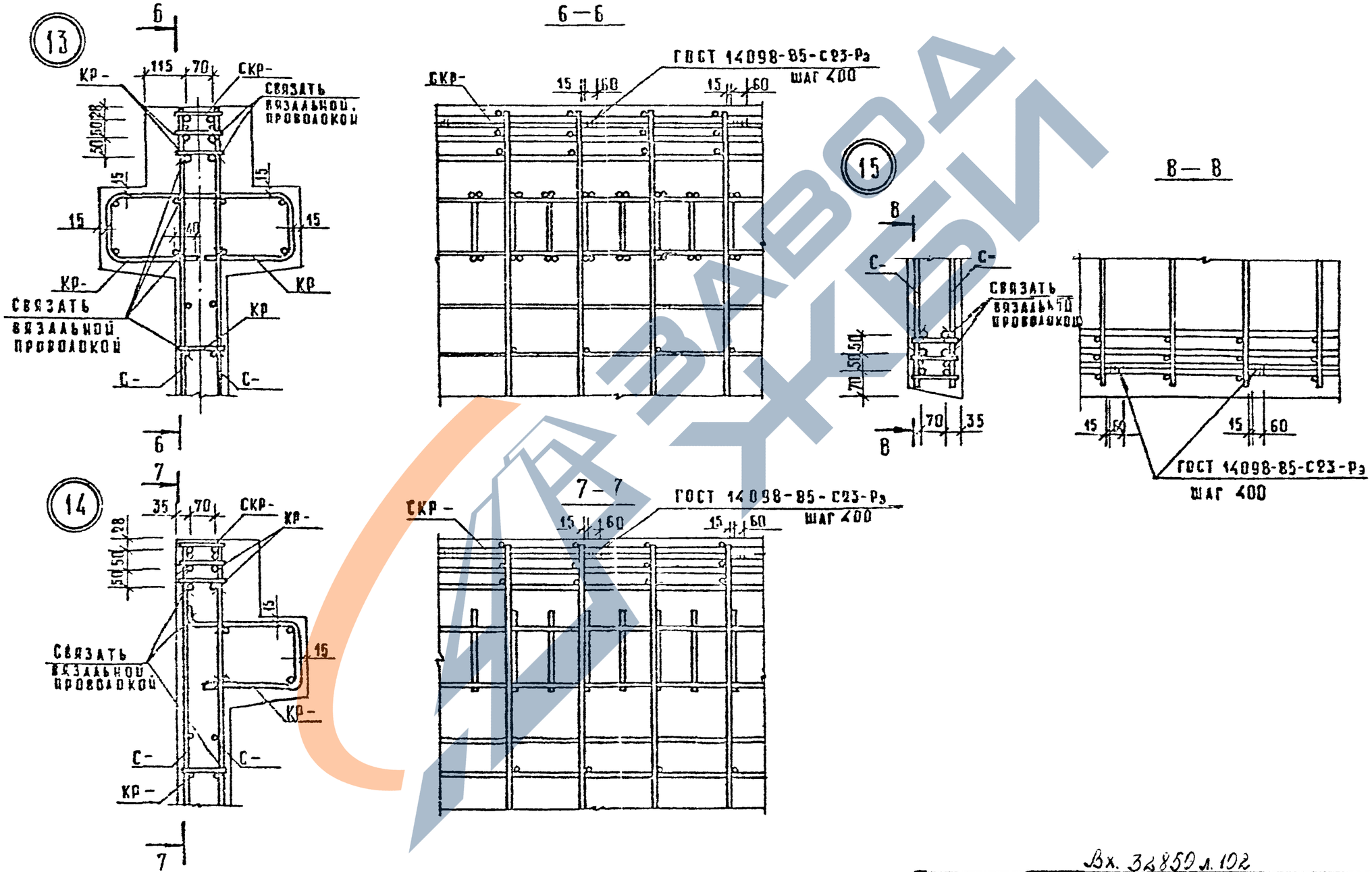

Вх. 32850 л. 102

1.020-1/87. 4-1-КЖ3	Лист 4	

ФОРМАТ А3

САПР | ТАП | РУКГР | ВЦНОКУР
ТБЗТК | СП | СТ ИНЖ | БУРДАКОВА

Инв. № подл. | Подпись и дата | Взам. инв. №

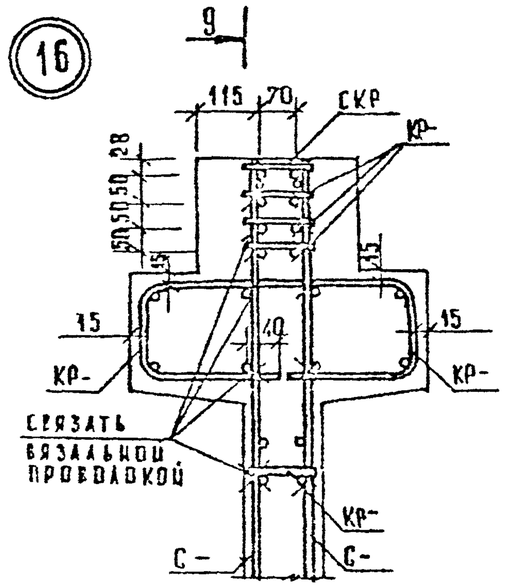

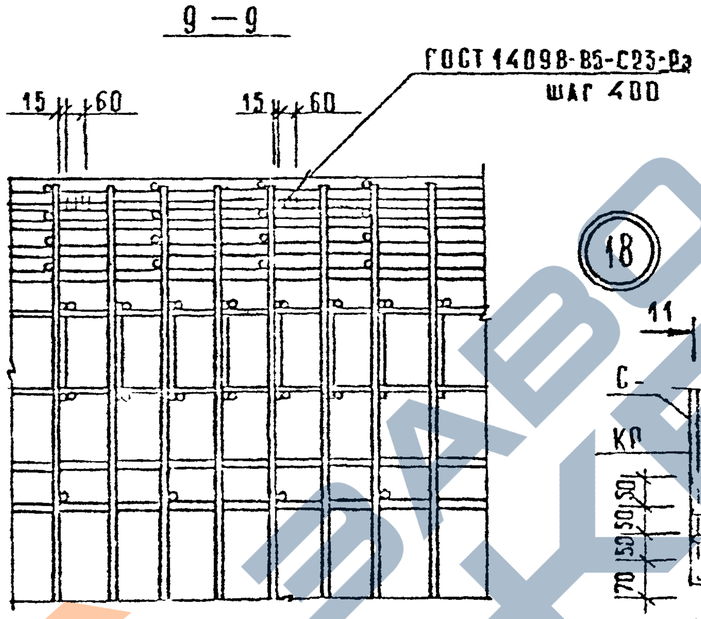

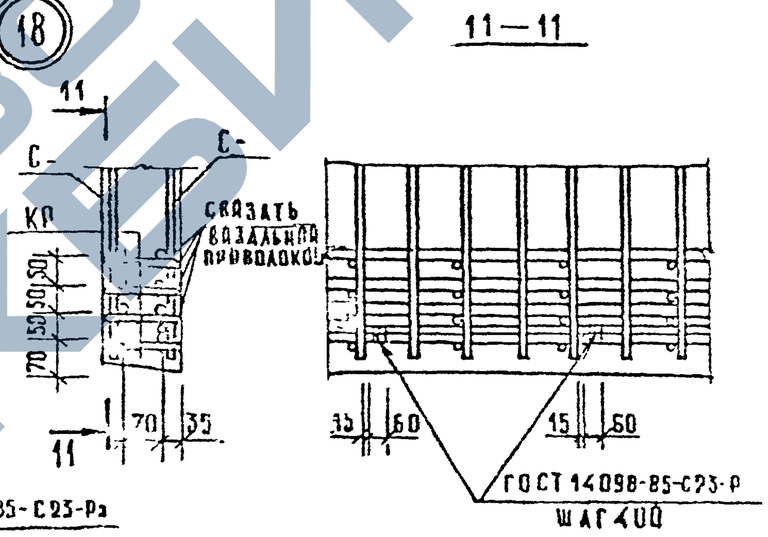

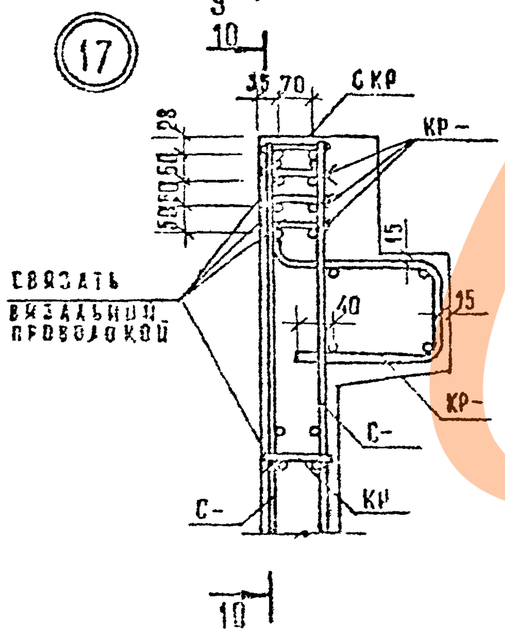

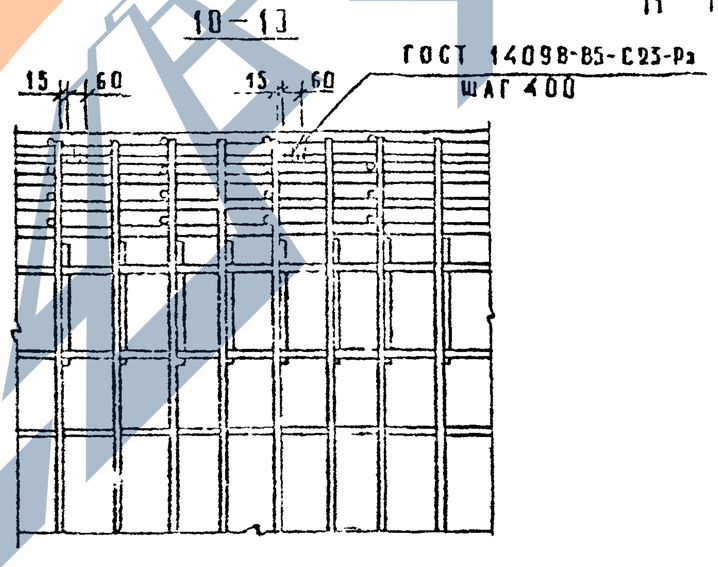

Вх. 32850 л. 103

1.020-1/87. 4-1-КЖ3

Лист 5

Инв. № подл. | Подпись и дата | Взам. инв. №

Формат А3

https://zavodjbi.com/

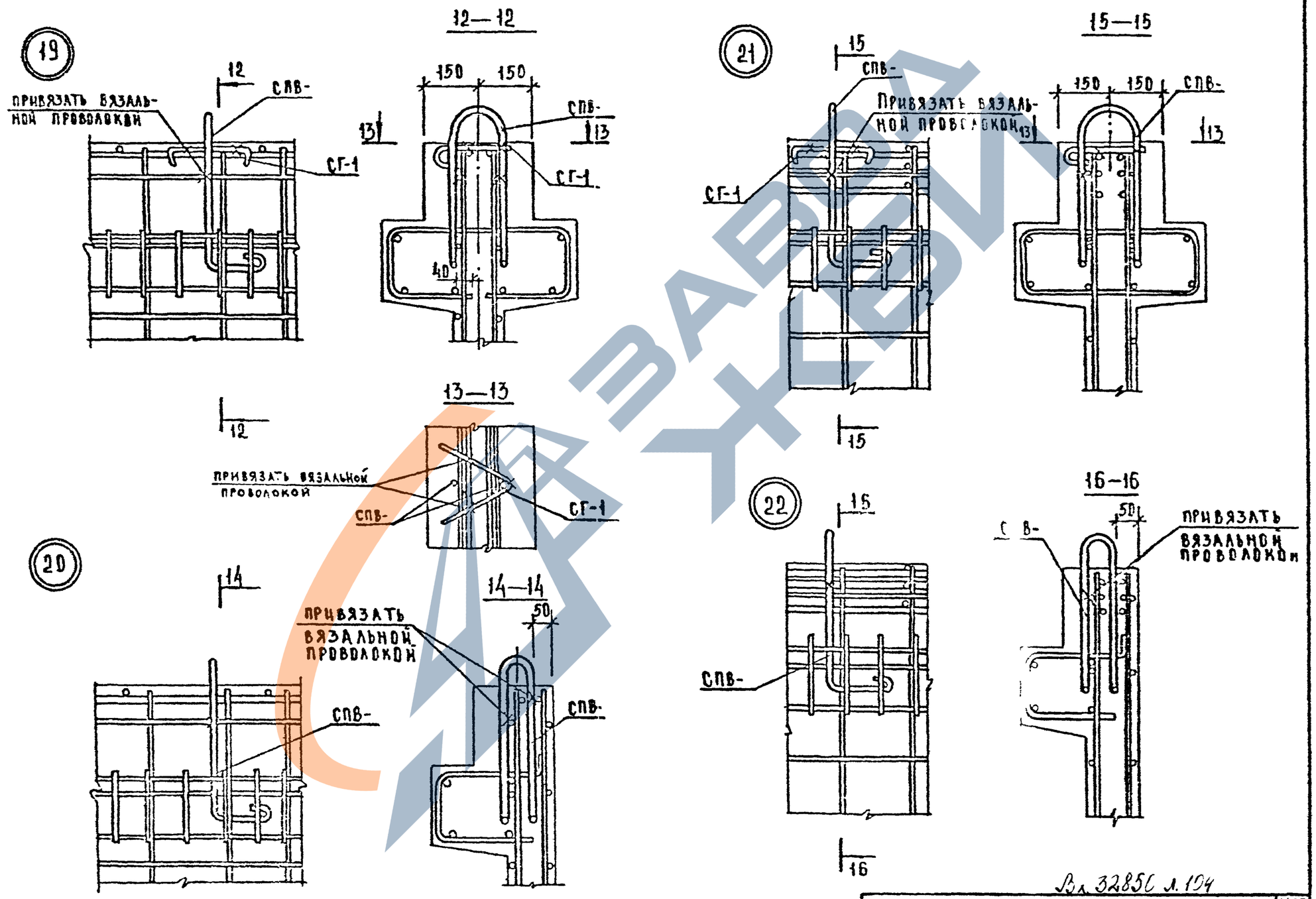

Вл 32850 л. 104

1020-1/87.4-1-К33

Лист 6

Инв.№ подл. | Подп. и дата | Взам. инв.№

Формат А3

https://zavodjbi.com/

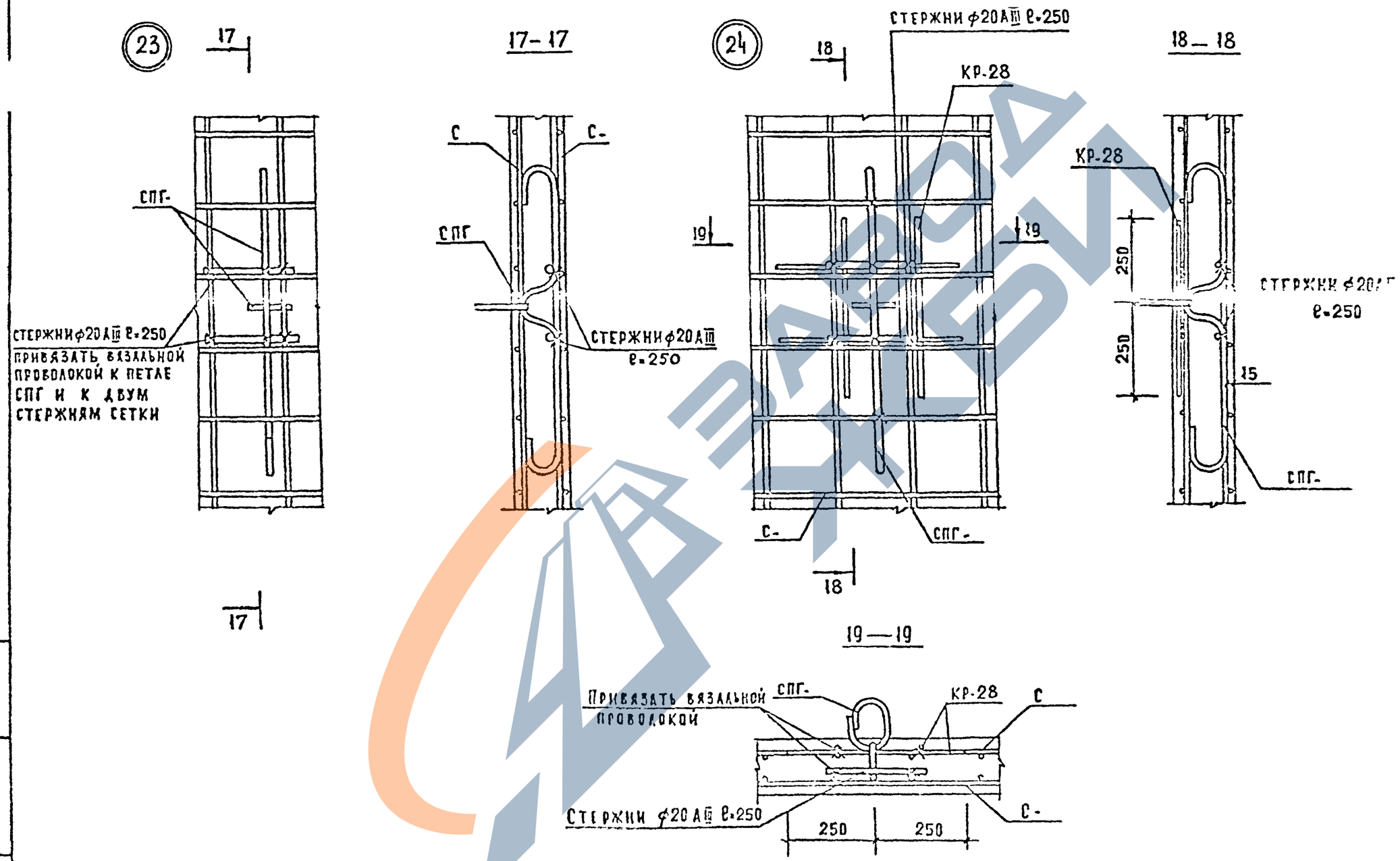

Вх. 32850 л. 105

1.020-1/87. 4-1-К33	Лист 7

ФОРМАТ А3

Инв. № подл.	Подпись и дата	Взам. инв. №

ВЕДОМОСТЬ РАСХОДА СТАЛИ НА 1 ЭЛЕМЕНТ, КГ

МАРКА ЭЛЕМЕНТА	ИЗДЕЛИЯ АРМАТУРНЫЕ								ВСЕГО
	АРМАТУРА КЛАССА								
	AIII			BPI		AI			
	ГОСТ 5781-82			ГОСТ 6727-80		ГОСТ 5781-82			
	⌀16	⌀6	ИТОГО	⌀5	ИТОГО	⌀12	⌀14	ИТОГО	
2Д 12.20	11.74	15.20	26.94	4.44	4.44	1.69	0.00	1.69	33.07
1Д 12.20	11.74	12.09	23.83	4.44	4.44	1.69	0.00	1.69	29.96
2Д 26.20	16.10	30.88	46.86	8.28	8.28	0.00	2.78	2.78	58.04
1Д 26.20	16.10	24.06	40.16	8.28	8.28	0.00	2.78	2.78	51.22

ПРОДОЛЖЕНИЕ ВЕДОМОСТИ

ИЗДЕЛИЯ ЗАКЛАДНЫЕ						ВСЕГО	ОБЩИЙ РАСХОД
АРМАТУРА КЛАССА			ПРОКАТ				
AIII			СМ. ПРИМЕЧАНИЕ ПУНКТ 1				
ГОСТ 5781-82			ГОСТ 103-76				
⌀16	⌀12	ИТОГО	-10 X 140	-10 X 110	ИТОГО		
7.20	1.06	8.26	15.36	2.24	17.60	25.86	58.93
7.20	1.06	8.26	15.36	2.24	17.60	25.86	55.82
7.20	1.06	8.26	15.36	2.24	17.60	25.86	83.90
7.20	1.06	8.26	15.36	2.24	17.60	25.86	77.08

1. Марка прокатной стали для закладных изделий должна назначаться в конкретном проекте в соответствии с приложением 2 (п.1а) СНиП 2.03.01-84* в зависимости от температуры наружного воздуха.
2. В ведомости не учтен расход стали на осадку анкеров закладных изделий в процессе сварки втавр который составляет до 2% расхода стали на эти анкера.

Вх. 32850 л. 10б

Нач.отд.	Волынский		1.020-1/87. 4-1-РС
Н.контр.	Васильева		
Гл.конст.	Шац		
ГИП	Острова		Ведомость расхода стали
ГИП	Осина		
Рук.гр.	Винокур		
Ст.инж.	Васильева		

Стадия	Лист	Листов
Р	1	15

ЦНИИЭП торгово-бытовых зданий и туристских комплексов

Сдал | Т.кн. | Рук.гр. | Винокур | Т.контр. | Ст.инж. | Бурлакова

Взам.инв. | Подпись и дата | Инв. подл.

ФОРМАТ А3

ВЕДОМОСТЬ РАСХОДА СТАЛИ НА 1 ЭЛЕМЕНТ КГ

МАРКА ЭЛЕМЕНТА	ИЗДЕЛИЯ АРМАТУРНЫЕ									
	АРМАТУРА КЛАССА									ВСЕГО
	AIII			BPI		AI				
	ГОСТ 5781-82			ГОСТ 6727-80		ГОСТ 5781-82				
	Ø6	Ø16	ИТОГО	Ø5	ИТОГО	Ø12	Ø14	Ø20	ИТОГО	
1Д 30.20	27.16	17.42	44.58	9.44	9.44	0.00	2.78	0.00	2.78	56.80
2Д 56.20	64.58	25.56	90.14	16.62	16.62	0.00	0.00	7.56	7.56	114.32
1Д 56.20	49.84	25.56	75.40	16.62	16.62	0.00	0.00	7.56	7.56	99.58
2Д 12.33	20.51	18.68	39.19	7.94	7.94	1.69	0.00	0.00	1.69	48.82
1Д 12.33	17.40	18.68	36.08	7.94	7.94	1.69	0.00	0.00	1.69	45.71

ПРОДОЛЖЕНИЕ ВЕДОМОСТИ

ИЗДЕЛИЯ ЗАКЛАДНЫЕ							ОБЩИЙ РАСХОД
АРМАТУРА КЛАССА			ПРОКАТ			ВСЕГО	
AIII			СМ. ПРИМЕЧАНИЕ ПУНКТ 1				
ГОСТ 5781-82			ГОСТ 103-76				
Ø12	Ø16	ИТОГО	-10 X 140	-10 X 110	ИТОГО		
1.06	7.20	8.26	15.36	2.24	17.60	25.86	82.56
1.06	7.20	8.26	15.36	2.24	17.60	25.86	140.18
1.06	7.20	8.26	15.36	2.24	17.60	25.86	125.44
1.06	10.80	11.86	23.04	2.24	25.28	37.14	85.96
1.06	10.80	11.86	23.04	2.24	25.28	37.14	82.85

Вх 32850 л. 107

1.020-1/87. 4-1-РС

Лист 2

ФОРМАТ А3

ГИП Викюкур
ВЕДУЩИЙ ИНЖ. Бурлакова
ГИП СП
ВЕДУЩИЙ ИНЖ.
ГАПР ТВЗТК
ИНВ. ПОДЛ. ПОДП. И ДАТА ВЗАМ. ИНВ.

САПР | ГЕЗТК | ТМП | СП | РУК.ГР | ОТДЕЛ | ВИНОКУР | БУРЛАКОВА

ВЕДОМОСТЬ РАСХОДА СТАЛИ НА 1 ЭЛЕМЕНТ, КГ

МАРКА ЭЛЕМЕНТА	ИЗДЕЛИЯ АРМАТУРНЫЕ								ВСЕГО
	АРМАТУРА КЛАССА								
	AIII			BPI		AI			
	ГОСТ 5781-82			ГОСТ 6727-80		ГОСТ 5781-82			
	Ø16	Ø6	ИТОГО	Ø5	ИТОГО	Ø16	Ø18	ИТОГО	
2Д 26.33	23.04	40.98	64.02	14.46	14.46	3.89	0.00	3.89	82.37
1Д 26.33	23.04	34.16	57.20	14.46	14.46	3.89	0.00	3.89	75.55
2Д 30.33	24.36	46.28	70.65	16.44	16.44	0.00	5.35	5.35	92.44
1Д 30.33	24.36	38.42	62.78	16.44	16.44	0.00	5.35	5.35	84.57

ПРОДОЛЖЕНИЕ ВЕДОМОСТИ

ИЗДЕЛИЯ ЗАКЛАДНЫЕ						ВСЕГО	ОБЩИЙ РАСХОД
АРМАТУРА КЛАССА			ПРОКАТ				
AIII			СМ. ПРИМЕЧАНИЕ ПУНКТ 1				
ГОСТ 5781-82			ГОСТ 103-76				
Ø16	Ø12	ИТОГО	-10 X 140	-10 X 110	ИТОГО		
10.80	1.06	11.86	23.08	2.24	25.32	37.18	119.55
10.80	1.06	11.86	23.08	2.24	25.32	37.18	112.73
10.80	1.06	11.86	23.04	2.24	25.28	37.14	129.58
10.80	1.06	11.86	23.04	2.24	25.28	37.14	121.71

Вх. Зк 850 л. 108

1.020-1/87. 4-1-90

ЛИСТ 3

ФОРМАТ А3

ВЗАМ.ИНВ. | ПОДПИСЬ И ДАТА | ИНВ. ПОДЛ.

https://zavodjbi.com/

ВЕДОМОСТЬ РАСХОДА СТАЛИ НА 1 ЭЛЕМЕНТ КГ

МАРКА ЭЛЕМЕНТА	ИЗДЕЛИЯ АРМАТУРНЫЕ											ВСЕГО
	АРМАТУРА КЛАССА											
	AIII					BPI		AI		ACII		
	ГОСТ 5781-82					ГОСТ 6727-80		ГОСТ 5781-82		ГОСТ 5781-82		
	Ø8	Ø10	Ø16	Ø25	ИТОГО	Ø5	ИТОГО	Ø14	ИТОГО	Ø22	ИТОГО	
1 56.33	84.64	0.00	32.50	0.00	117.34	28.64	28.64	0.00	0.00	16.00	16.00	161.98
1 56.33	70.10	0.00	32.50	0.00	102.60	28.64	28.64	0.00	0.00	16.00	16.00	147.24
1 26.33	41.48	17.06	58.69	41.78	159.01	8.00	8.00	2.78	2.78	0.00	0.00	169.79
1А 26.33	34.66	17.06	58.69	41.78	152.18	8.00	8.00	2.78	2.78	0.00	0.00	162.97

ПРОДОЛЖЕНИЕ ВЕДОМОСТИ

ИЗДЕЛИЯ ЗАКЛАДНЫЕ						ВСЕГО	ОБЩИЙ РАСХОД
АРМАТУРА КЛАССА			ПРОКАТ				
AIII							
ГОСТ 5781-82			ГОСТ 535-88				
Ø12	Ø16	ИТОГО	-10 X 110	-10 X 140	ИТОГО		
1.06	10.80	11.86	2.24	23.04	25.28	37.14	199.12
1.06	10.80	11.86	2.24	23.04	25.28	37.14	184.38
1.06	10.80	11.86	2.24	23.04	25.28	37.14	206.93
1.06	10.80	11.86	2.24	23.04	25.28	37.14	200.11

ИНВ. ПОДЛ. | ПОДПИСЬ И ДАТА | ВЗАМ. ИНВ.

Вх. 32850 л.109

https://zavodjbi.com/

ВЕДОМОСТЬ РАСХОДА СТАЛИ НА 1 ЭЛЕМЕНТ, КГ

МАРКА ЭЛЕМЕНТА	ИЗДЕЛИЯ АРМАТУРНЫЕ										ВСЕГО
	АРМАТУРА КЛАССА										
	AIII					BPI		AI			
	ГОСТ 5781-82					ГОСТ 6727-80		ГОСТ 5781-82			
	⌀6	⌀10	⌀16	⌀25	ИТОГО	⌀5	ИТОГО	⌀18	⌀22	ИТОГО	
2ДП 30.33	49.66	17.06	60.01	41.78	168.51	9.96	9.96	5.35	0.00	5.35	183.82
1ДП 30.33	41.79	17.06	60.01	41.78	160.64	9.96	9.96	5.35	0.00	5.35	175.95
2ДП 58.33	78.12	17.06	68.15	41.78	205.11	22.16	22.16	0.00	9.74	9.74	237.01
1ДП 58.33	63.38	17.06	68.15	41.78	190.37	22.16	22.16	0.00	9.74	9.74	222.27

ПРОДОЛЖЕНИЕ ВЕДОМОСТИ

ИЗДЕЛИЯ ЗАКЛАДНЫЕ						ВСЕГО	ОБЩИЙ РАСХОД
АРМАТУРА КЛАССА			ПРОКАТ				
AIII							
ГОСТ 5781-82			ГОСТ 535-88				
⌀12	⌀16	ИТОГО	-10 X 1'0	-10 X 140	ИТОГО		
1.06	10.80	11.86	2.24	23.04	25.28	37.14	220.96
1.06	10.80	11.86	2.24	23.04	25.28	37.14	213.09
1.06	10.80	11.86	2.24	23.04	25.28	37.14	274.15
1.06	10.80	11.86	2.24	23.04	25.28	37.14	259.41

Инв. подл. | Подпись и дата | Взам. инв.

https://zavodjbi.com/

САПР	ПБЗТК
Т/П	СП
ВЕДЖК	ВЕДЖК
ВЧЮКУР	ВИРЛАКОВА

ВЕДОМОСТЬ РАСХОДА СТАЛИ НА 1 ЭЛЕМЕНТ КГ

МАРКА ЭЛЕМЕНТА	ИЗДЕЛИЯ АРМАТУРНЫЕ													ВСЕГО
	АРМАТУРА КЛАССА													
	AIII							BPI		AI				
	ГОСТ 5781-82							ГОСТ 6727-80		ГОСТ 5781-82				
	Ø6	Ø8	Ø10	Ø16	Ø20	Ø25	ИТОГО	Ø5	ИТОГО	Ø10	Ø16	Ø22	ИТОГО	
2ДПК 56.33	80.93	0.00	17.06	68.15	0.00	41.78	207.92	22.18	22.18	0.00	0.00	9.73	9.73	239.83
1ДПК 56.33 Л	66.19	0.00	17.06	68.15	0.00	41.78	193.18	22.18	22.18	0.00	0.00	9.73	9.73	225.09
1ДПК 56.33 Б	66.19	0.00	17.06	68.15	0.00	41.78	193.18	22.18	22.18	0.00	0.00	9.73	9.73	225.09
2Д 12.36	12.37	16.82	0.00	21.84	2.46	0.00	53.49	8.54	8.54	0.68	9.52	0.00	10.20	72.23
1Д 12.36	9.26	16.82	0.00	21.84	2.46	0.00	50.38	8.54	8.54	0.00	9.52	0.00	9.52	68.44

ПРОДОЛЖЕНИЕ ВЕДОМОСТИ

ИЗДЕЛИЯ ЗАКЛАДНЫЕ						ВСЕГО	ОБЩИЙ РАСХОД
АРМАТУРА КЛАССА			ПРОКАТ				
AIII			СМ. ПРИМЕЧАНИЕ ПУНКТ 1				
ГОСТ 5781-82			ГОСТ 103-76				
Ø12	Ø16	ИТОГО	-10 X 140	-10 X 110	ИТОГО		
1.06	10.80	11.86	23.04	2.24	25.28	37.14	276.97
1.06	10.80	11.86	23.04	2.24	25.28	37.14	262.23
1.06	10.80	11.86	23.04	2.24	25.28	37.14	262.23
1.06	14.40	15.46	30.72	2.24	32.96	48.42	120.65
1.06	14.40	15.46	30.72	2.24	32.96	48.42	116.86

ИНВ. ПОДЛ.	ПОДПИСЬ И ДАТА	ВЗАМ.ИНВ.

ЗАВОДА ЖЕЛЕЗА

САПР	ТЛП	РУК. ГР.	ВИНОКУР
ТЕЗТК	СП	СТ.ИНЖ.	ВИРАЛКОВА

ВЕДОМОСТЬ РАСХОДА СТАЛИ НА 1 ЭЛЕМЕНТ, КГ

МА ЭЛЕМЕНТА	ИЗДЕЛИЯ АРМАТУРНЫЕ											
	АРМАТУРА КЛАССА											ВСЕГО
	AIII					BPI		AI				
	ГОСТ 5781-82					ГОСТ 6727-80		ГОСТ 5781-82				
	Ø18	Ø8	Ø8	Ø20	ИТОГО	Ø5	ИТОГО	Ø16	Ø10	Ø18	ИТОГО	
2А 24	25.63	21.71	33.66	2.46	83.46	14.54	14.54	9.52	0.68	0.00	10.20	108.20
1А 24	25.63	15.42	33.66	2.46	77.17	14.54	14.54	9.42	0.00	0.00	9.42	101.13
2А 26	26.20	22.93	36.46	2.46	88.05	15.44	15.44	4.84	0.68	6.24	11.76	115.25
1А 26	26.20	16.11	36.46	2.46	81.23	15.44	15.44	4.84	0.00	6.10	10.94	107.61

ПРОДОЛЖЕНИЕ ВЕДОМОСТИ

ИЗДЕЛИЯ ЗАКЛАДНЫЕ							ОБЩИЙ РАСХОД
АРМАТУРА КЛАССА			ПРОКАТ			ВСЕГО	
AIII			СМ. ПРИМЕЧАНИЕ ПУНКТ 1				
ГОСТ 5781-82			ГОСТ 103-76				
Ø16	Ø12	ИТОГО	-10 X 140	-10 X 110	ИТОГО		
14.40	1.06	15.46	30.72	2.24	32.96	48.42	156.62
14.40	1.06	15.46	30.72	2.24	32.96	48.42	149.55
14.40	1.06	15.46	30.72	2.24	32.96	48.42	163.67
14.40	1.06	15.46	30.72	2.24	32.96	48.42	156.03

ИНВ. N ПОДЛ.	ПОДПИСЬ И ДАТА	ВЗАМ.ИНВ.

ВЕДОМОСТЬ РАСХОДА СТАЛИ НА 1 ЭЛЕМЕНТ, КГ

МАРКА ЭЛЕМЕНТА	ИЗДЕЛИЯ АРМАТУРНЫЕ														ВСЕГО
	АРМАТУРА КЛАССА														
	AIII						BPI		AI						
	ГОСТ 5781-82						ГОСТ 6727-80		ГОСТ 5781-82						
	Ø16	Ø6	Ø8	Ø20	Ø10	ИТОГО	Ø5	ИТОГО	Ø18	Ø20	Ø10	Ø14	Ø16	ИТОГО	
2Д 30.36	27.52	26.24	42.06	2.46	0.00	98.28	17.54	17.54	11.42	2.08	0.68	0.00	0.00	14.18	130.00
1Д 30.36	27.52	18.37	42.06	2.46	0.00	90.41	17.54	17.54	11.28	2.08	0.00	0.00	0.00	13.36	121.31
2Д 15.42	25.63	15.01	0.00	2.46	40.96	84.06	11.82	11.82	0.00	0.00	0.68	5.94	1.08	7.70	103.58
1Д 15.42	25.63	11.10	0.00	2.46	40.96	80.15	11.82	11.82	0.00	0.00	0.00	5.94	1.08	7.02	98.99

ПРОДОЛЖЕНИЕ ВЕДОМОСТИ

ИЗДЕЛИЯ ЗАКЛАДНЫЕ						ВСЕГО	ОБЩИЙ РАСХОД
АРМАТУРА КЛАССА			ПРОКАТ				
AIII			СМ. ПРИМЕЧАНИЕ ПУНКТ 1				
ГОСТ 5781-82			ГОСТ 103-76				
Ø16	Ø12	ИТОГО	-10 X 140	10 X 110	ИТОГО		
14.40	1.06	15.46	30.72	2.24	32.96	48.42	178.42
14.40	1.06	15.46	30.72	2.24	32.96	48.42	169.73
14.40	1.06	15.46	30.72	2.24	32.96	48.42	152.00
14.40	1.06	15.46	30.72	2.24	32.96	48.42	147.40

Вх. 32850 л.113

1.020-1/87. 4-1-РС

ФОРМАТ А

ЗАВОД ЖБИ

ВЕДОМОСТЬ РАСХОДА СТАЛИ НА 1 ЭЛЕМЕНТ, КГ

МАРКА ЭЛЕМЕНТА	ИЗДЕЛИЯ АРМАТУРНЫЕ												ВСЕГО
	АРМАТУРА КЛАССА												
	AIII					BPI		AI					
	ГОСТ 5781-82					ГОСТ 6727-80		ГОСТ 5781-82					
	Ø16	Ø6	Ø10	Ø20	ИТОГО	Ø5	ИТОГО	Ø14	Ø16	Ø10	Ø18	ИТОГО	
2Д 12.42	24.68	13.19	30.72	2.46	71.05	10.08	10.08	5.94	1.08	0.68	0.00	7.70	88.83
1Д 12.42	24.68	10.07	30.72	2.46	67.93	10.08	10.08	5.94	1.08	0.00	0.00	7.02	85.03
2Д 24.42	28.47	22.89	61.46	2.46	115.28	17.08	17.08	0.00	4.84	0.68	6.24	11.76	144.12
1Д 24.42	28.47	16.60	61.46	2.46	108.99	17.08	17.08	0.00	4.84	0.00	6.10	10.94	137.01

ПРОДОЛЖЕНИЕ ВЕДОМОСТИ

ИЗДЕЛИЯ ЗАКЛАДНЫЕ						ВСЕГО	ОБЩИЙ РАСХОД
АРМАТУРА КЛАССА			ПРОКАТ				
AIII			см. примечание пункт 1				
ГОСТ 5781-82			ГОСТ 103-76				
Ø16	Ø12	ИТОГО	-10 X 140	-10 X 110	ИТОГО		
14.40	1.06	15.46	30.72	2.24	32.96	48.42	137.25
14.40	1.06	15.46	30.72	2.24	32.96	48.42	133.45
14.40	1.06	15.46	30.72	2.24	32.96	48.42	192.54
14.40	1.06	15.46	30.72	2.24	32.96	48.42	185.43

Вх. 32850 л. 114

1.020-1/87. 4-1-РС

Лист 9

ФОРМАТ А3

Инв. подл. | Подпись и дата | Взам. инв.

САПР | ТЛП | РУК.ГР | ФАНОКИР
ТБОТК | СП | СТ.ИНЖ | БУРЛАКОВА

ВЕДОМОСТЬ РАСХОДА СТАЛИ НА 1 ЭЛЕМЕНТ, КГ

МАРКА ЭЛЕМЕНТА	ИЗДЕЛИЯ АРМАТУРНЫЕ											
	АРМАТУРА КЛАССА											
	AIII					BPI		AI				ВСЕГО
	ГОСТ 5781-82					ГОСТ 6727-80		ГОСТ 5781-82				
	Ø16	Ø8	Ø10	Ø20	ИТОГО	Ø5	ИТОГО	Ø18	Ø20	Ø10	ИТОГО	
2Д 26.42	29.04	24.11	66.58	2.46	122.19	18.14	18.14	11.42	2.08	0.68	14.18	154.51
1Д 26.42	29.04	17.29	66.58	2.46	115.37	18.14	18.14	11.28	2.08	0.00	13.36	146.87
2Д 30.42	30.36	27.42	76.82	2.46	137.08	20.58	20.58	5.18	11.30	0.68	17.16	174.80
1Д 30.42	30.36	19.55	76.82	2.46	129.19	20.58	20.58	5.18	11.00	0.00	16.18	165.95

ПРОДОЛЖЕНИЕ ВЕДОМОСТИ

ИЗДЕЛИЯ ЗАКЛАДНЫЕ							
АРМАТУРА КЛАССА			ПРОКАТ			ВСЕГО	ОБЩИЙ РАСХОД
AIII			СМ. ПРИМЕЧАНИЕ ПУНКТ 1				
ГОСТ 5781-82			ГОСТ 103-76				
Ø16	Ø12	ИТОГО	-10 X 140	-10 X 110	ИТОГО		
14.40	1.06	15.46	30.72	2.24	32.96	48.42	202.93
14.40	1.06	15.46	30.72	2.24	32.96	48.42	195.29
14.40	1.06	15.46	30.72	2.24	32.96	48.42	223.22
14.40	1.06	15.46	30.72	2.24	32.96	48.42	214.37

Вх. 32850 л. 115

ВИЮЗР БУРЛАКОВА
РУК.ГР. СТ.ИНЖ
ГИП СП
САПР ТЕХТК
ИНВ. ПОДЛ. ПОДПИСЬ И ДАТА ВЗАМ.ИНВ.
ЗАВОД ЖБИ

САПР | ГЛП | ГИП | ФИНОКУР
ПБЭТК | СП | СТ.ИНЖ | ВИТЛАКСОВА

ВЕДОМОСТЬ РАСХОДА СТАЛИ НА 1 ЭЛЕМЕНТ КГ

МАРКА ЭЛЕМЕНТА	ИЗДЕЛИЯ АРМАТУРНЫЕ											ВСЕГО
	АРМАТУРА КЛАССА											
	AIII					BPI		AI				
	ГОСТ 5781					ГОСТ 6727-80		ГОСТ 5781-82				
	Ø16	Ø5	Ø12	Ø20	ИТОГО	Ø5	ИТОГО	Ø18	Ø20	Ø10	ИТОГО	
2Д 24.48	32.83	25.05	101.24	2.46	161.58	19.54	19.54	11.42	2.08	0.68	14.18	195.30
1Д 24.48	32.83	18.76	101.24	2.46	155.29	19.54	19.54	11.28	2.08	0.00	13.36	188.19
2Д 30.48	34.72	28.70	126.54	2.46	192.42	23.54	23.54	0.00	19.92	0.68	20.60	236.56
1Д 30.48	34.72	20.83	126.54	2.46	184.55	23.54	23.54	0.00	19.62	0.00	19.62	227.71

ПРОДОЛЖЕНИЕ ВЕДОМОСТИ

ИЗДЕЛИЯ ЗАКЛАДНЫЕ						ВСЕГО	ОБЩИЙ РАСХОД
АРМАТУРА КЛАССА			ПРОКАТ				
AIII			СМ. ПРИМЕЧАНИЕ ПУНКТ 1				
ГОСТ 5781-82			ГОСТ 103-76				
Ø16	Ø12	ИТОГО	-10 X 140	-10 X 110	ИТОГО		
18.00	1.06	19.06	38.40	2.24	40.64	59.70	255.00
18.00	1.06	19.06	38.40	2.24	40.64	59.70	247.89
18.00	1.06	19.06	38.40	2.24	40.64	59.70	296.26
18.00	1.06	19.06	38.40	2.24	40.64	59.70	287.41

Вх. 32850 л. 116

1.020-1/87. 4-1-РС

ЛИСТ 11

ВЗАМ.ИНВ. | ПОДПИСЬ И ДАТА | ИНВ. ПОДЛ.

ФОРМАТ А3

https://zavodjbi.com/

ВЕДОМОСТЬ РАСХОДА СТАЛИ НА 1 ЭЛЕМЕНТ, КГ

МАРКА ЭЛЕМЕНТА	ИЗДЕЛИЯ АРМАТУРНЫЕ															
	АРМАТУРА КЛАССА															
	AIII							BPI		AI						ВСЕГО
	ГОСТ 5781-82							ГОСТ 6727-80		ГОСТ 5781-82						
	Ø16	Ø6	Ø12	Ø20	Ø8	Ø25	ИТОГО	Ø5	ИТОГО	Ø22	Ø20	Ø10	Ø16	Ø14	ИТОГО	
2Д 32.48	35.29	29.93	134.98	2.46	0.00	0.00	202.66	24.74	24.74	11.68	10.70	0.68	0.00	0.00	23.06	250.46
1Д 32.48	35.29	21.53	134.98	2.46	0.00	0.00	194.26	24.74	24.74	11.56	10.70	0.00	0.00	0.00	22.26	241.26
2ДП 26.36	61.85	24.74	0.00	2.46	55.50	41.78	186.33	8.60	8.60	0.00	0.00	0.68	5.76	2.82	9.26	204.19
1ДП 26.36	61.85	17.92	0.00	2.46	55.50	41.78	179.51	8.60	8.60	0.00	0.00	0.00	5.66	2.82	8.48	196.59

ПРОДОЛЖЕНИЕ ВЕДОМОСТИ

ИЗДЕЛИЯ ЗАКЛАДНЫЕ							ОБЩИЙ РАСХОД
АРМАТУРА КЛАССА			ПРОКАТ			ВСЕГО	
AIII			см. примечание пункт 1				
ГОСТ 5781-82			ГОСТ 103-76				
Ø16	Ø12	ИТОГО	-10 X 140	-10 X 110	ИТОГО		
18.00	1.06	19.06	38.40	2.24	40.64	59.70	310.16
18.00	1.06	19.06	38.40	2.24	40.64	59.70	300.96
14.40	1.06	15.46	30.72	2.24	32.96	48.42	252.61
14.40	1.06	15.46	30.72	2.24	32.96	48.42	245.01

Вх. 32850 л. 117

ЗАВОДА ЖБИ

ВЕДОМОСТЬ РАСХОДА СТАЛИ НА 1 ЭЛЕМЕНТ КГ

МАРКА ЭЛЕМЕНТА	ИЗДЕЛИЯ АРМАТУРНЫЕ													ВСЕГО
	АРМАТУРА КЛАССА													
	АIII						ВРI		АI					
	ГОСТ 5781-82						ГОСТ 6727-80		ГОСТ 5781-82					
	Ø6	Ø8	Ø16	Ø20	Ø25	ИТОГО	Ø5	ИТОГО	Ø10	Ø16	Ø18	Ø20	ИТОГО	
2ДП 30.36	27.16	66.74	63.17	2.46	41.78	201.31	10.68	10.68	0.68	0.00	11.42	2.08	14.18	226.17
1ДП 30.36	19.29	66.74	63.17	2.46	41.78	193.44	10.68	10.68	0.00	0.00	11.28	2.08	13.36	217.48
2ДП 32.36	29.54	55.52	91.30	2.46	49.46	228.28	8.60	8.60	0.68	9.52	0.00	0.00	10.20	247.08
1ДП 32.36	21.14	55.52	91.30	2.46	49.46	219.88	8.60	8.60	0.00	9.42	0.00	0.00	9.42	237.90

ПРОДОЛЖЕНИЕ ВЕДОМОСТИ

ИЗДЕЛИЯ ЗАКЛАДНЫЕ						ВСЕГО	ОБЩИЙ РАСХОД
АРМАТУРА КЛАССА			ПРОКАТ				
АIII			СМ. ПРИМЕЧАНИЕ ПУНКТ 1				
ГОСТ 5781-82			ГОСТ 103-76				
Ø12	Ø16	ИТОГО	-10 X 140	-10 X 110	ИТОГО		
1.06	14.40	15.46	30.72	2.24	32.96	48.42	274.59
1.06	14.40	15.46	30.72	2.24	32.96	48.42	265.90
1.06	14.40	15.46	30.72	2.24	32.96	48.42	295.50
1.06	14.40	15.46	30.72	2.24	32.96	48.42	286.32

Вх. 32850 л.118

САПР ТБЗТК | Т/П СП | ВЕДУЩИЙ ИНЖ. | ВИЧКУР ВУРЛАКОВА | ИНВ. ПОДЛ. | ПОДПИСЬ И ДАТА | ВЗАМ.ИНВ.

https://zavodjbi.com/

ВЕДОМОСТЬ РАСХОДА СТАЛИ НА 1 ЭЛЕМЕНТ, КГ

МАРКА ЭЛЕМЕНТА	ИЗДЕЛИЯ АРМАТУРНЫЕ													
	АРМАТУРА КЛАССА													
	AIII						BPI		AI					ВСЕГО
	ГОСТ 5781-82						ГОСТ 6727-80		ГОСТ 5781-82					
	Ø16	Ø6	Ø10	Ø20	Ø25	ИТОГО	Ø5	ИТОГО	Ø16	Ø10	Ø20	Ø18	ИТОГО	
2ДП 26.42	84.69	25.56	91.56	2.46	41.78	226.05	10.12	10.12	9.52	0.68	0.00	0.00	10.20	246.37
1ДП 26.42	84.69	18.74	91.56	2.46	41.78	219.23	10.12	10.12	9.42	0.00	0.00	0.00	9.42	238.77
2ДП 30.42	66.01	27.98	112.04	2.46	41.78	250.27	12.60	12.60	0.00	0.68	11.30	5.18	17.16	280.03
1ДП 30.42	66.01	20.11	112.04	2.46	41.78	242.40	12.60	12.60	0.00	0.00	11.00	5.18	16.18	271.18

ПРОДОЛЖЕНИЕ ВЕДОМОСТИ

ИЗДЕЛИЯ ЗАКЛАДНЫЕ							ОБЩИЙ РАСХОД
АРМАТУРА КЛАССА			ПРОКАТ			ВСЕГО	
AIII			СМ ПРИМЕЧАНИЕ ПУНКТ 1				
ГОСТ 5781-82			ГОСТ 103-16				
Ø16	Ø12	ИТОГО	-10 X 140	-10 X 110	ИТОГО		
14.40	1.06	15.46	30.72	2.24	32.96	48.42	294.79
14.40	1.06	15.46	30.72	2.24	32.96	48.42	287.19
14.40	1.06	15.46	30.72	2.24	32.96	48.42	328.45
14.40	1.06	15.46	30.72	2.24	32.96	48.42	319.60

Вх. 3285С л.119/113

САПР 163ГК | ТАП СП | РУК.ГР. СТ.ИНЖ. | ВИЧКУР БУРЛАКОВА | ВЗАМ.ИНВ | ПОДПИСЬ И ДАТА | ИНВ. ПОДЛ.

https://zavodjbi.com/