https://zavodjbi.com/

ТИПОВЫЕ СТРОИТЕЛЬНЫЕ КОНСТРУКЦИИ, ИЗДЕЛИЯ И УЗЛЫ

Серия 1.427.1 - 8

КОЛОННЫ ЖЕЛЕЗОБЕТОННЫЕ ПРЯМОУГОЛЬНОГО СЕЧЕНИЯ ДЛЯ ПРОДОЛЬНОГО И ТОРЦОВОГО ФАХВЕРКА ОДНОЭТАЖНЫХ ПРОИЗВОДСТВЕННЫХ ЗДАНИЙ СО СТАЛЬНЫМИ КОНСТРУКЦИЯМИ ПОКРЫТИЯ ТИПА „МОЛОДЕЧНО"

ВЫПУСК 1

КОЛОННЫ

РАБОЧИЕ ЧЕРТЕЖИ

25196 - 02
ЦЕНА 7-30

Отпускная цена
на момент реализации
указана
в счет-накладной

https://zavodjbi.com/

https://zavodjbi.com/

АПП ЦИТП

Москва, А-445, Смольная ул., 22

Сдано в печать 1 1992 года

Заказ № 10296 Тираж 4440 экз.

https://zavodjbi.com/

ТИПОВЫЕ СТРОИТЕЛЬНЫЕ КОНСТРУКЦИИ, ИЗДЕЛИЯ И УЗЛЫ

Серия 1.427.1-8

КОЛОННЫ ЖЕЛЕЗОБЕТОННЫЕ ПРЯМОУГОЛЬНОГО СЕЧЕНИЯ ДЛЯ ПРОДОЛЬНОГО И ТОРЦОВОГО ФАХВЕРКА ОДНОЭТАЖНЫХ ПРОИЗВОДСТВЕННЫХ ЗДАНИЙ СО СТАЛЬНЫМИ КОНСТРУКЦИЯМИ ПОКРЫТИЯ ТИПА „МОЛОДЕЧНО"

Выпуск 1

КОЛОННЫ

РАБОЧИЕ ЧЕРТЕЖИ

Разработаны:
ЦНИИПРОМЗДАНИЙ

Зам. директора института — В.В.Гранев

Нач. отдела СНКОЗ — А.Я.Розенблюм

Гл. инженер проекта — Т.М.Кутырина

Утверждены
Главпроектом Госстроя СССР
Письмо от 18.06.91 № 5/6-193
Введены в действие с 01.03.92
ЦНИИпромзданий
Приказ от 23.08.91 № 86

© АПП ЦИТП, 1991

Обозначение документа	Наименование	Стр.
1.427.1-8.1-ТТ	Технические требования	2
1.427.1-8.1-1	Колонна 1КФС 48-1... 1КФС 54-4	7
1.427.1-8.1-2	Колонна 1КФС 55-1.. 1КФС 67-2	8
1.427.1-8.1-3	Колонна 1КФС 84-1... 1КФС 90-2	9
1.427.1-8.1-4	Колонна 2КФС 60-1... 2КФС 66-4	10
1.427.1-8.1-5	Колонна 2КФС 73-1... 2КФС 85-2	11
1.427.1-8.1-6	Колонна 2КФС 96-1.. 2КФС 108-2	12
1.427.1-8.1-7	Колонна 3КФС 72-1... 3КФС 91-2	13
1.427.1-8.1-8	Колонна 3КФС 97-1... 4КФС 109-2	14
1.427.1-8.1-9	Узел 1	15
1.427.1-8.1-10	Узел 2	15
1.427.1-8.1-11	Узел 3	16
1.427.1-8.1-12	Узел 4; 4-1	16
1.427.1-8.1-13	Узел 5; 5-1	17
1.427.1-8.1-14	Узел 6	17
1.427.1-8.1-15	Узел 7; 7-1	18
1.427.1-8.1-16	Узел 8; 8-1; 8-2	18
1.427.1-8.1-17	Узел 9; 9-1	19
1.427.1-8.1-18	Схемы установки строповочных петель и ключ для подбора строповочных петель	19
1.427.1-8.1-РС	Ведомость расхода стали, кг	20

				1.427.1-8.1		
				Содержание	Стадия	Лист	Листов
					Р		1
Н. контр	Кутырина				ЦНИИПРОМЗДАНИЙ	
Исполн	Рутковская					

1. Общая часть

Настоящий выпуск 1 серии 1.427.1-8 содержит рабочие чертежи железобетонных колонн прямоугольного сечения для продольного и торцового фахверка одноэтажных производственных зданий со стальными конструкциями покрытия типа „Молодечно."

Состав серии и указания по применению колонн настоящего выпуска приведены в выпуске 0, арматурные и закладные изделия и стальные элементы колонн – в выпуске 2 настоящей серии.

2. Типы, основные размеры и параметры

2.1 Железобетонные колонны продольного и торцового фахверка запроектированы призматическими с высотой сечения 300, 400 и 500 мм, с шириной сечения 300 и 400 мм. Колонны фахверка выполняются в опалубочных формах фахверковых колонн серии 1.427.1-3.

2.2. Форма, марка и размеры колонн должны соответствовать указанным на чертежах.

2.3. Марки железобетонных колонн в соответствии с ГОСТ 25628-90 имеют следующую структуру:

				1.427.1-8.1-ТТ		
				Технические требования	Стадия	Лист	Листов
					Р	1	5
Гл. ин. пр.	Кутырина				ЦНИИПРОМЗДАНИЙ	
Н. контр.	Рутковская					

Инв. № подл. | Подпись и дата | Взам. инв. №

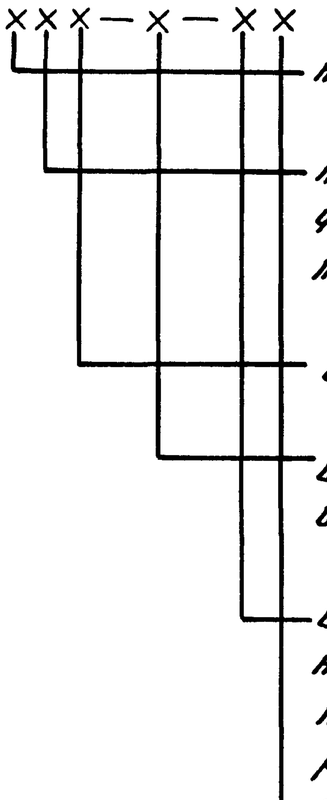

Например: 1КФС 84-1-На – колонна продольного фахверка первого типоразмера (сечением 300х300) длиной 84 дм. первой несущей способности, применяемая в условиях слабоагрессивной степени воздействия газообразной среды, с дополнительными закладными изделиями для крепления навесных металлических панелей.

3. Технические требования

3.1. Колонны должны изготовляться в соответствии с требованиями ГОСТ 25628-98 „Колонны железобетонные для одноэтажных зданий предприятий. Технические условия", чертежей настоящей серии, а также чертежей марки КЖИ проекта здания.

3.2. Основные параметры колонн и их технические данные должны соответствовать указанным в приложении к настоящим техническим требованиям.

Показатели расхода стали на колонны в приложении приведены без учета расхода стали на закладные изделия для крепления стен, а также на строповочные петли. Указанный расход стали должен быть учтен в чертежах КЖИ проекта здания.

3.3. Предел огнестойкости колонн – 2,5 часа

3.4. Бетон

3.4.1. Колонны изготовляются из тяжелого бетона класса по прочности на сжатие В15.

3.4.2. Фактическая прочность бетона (в проектном возрасте и отпускная) должна соответствовать требуемой, назначаемой по ГОСТ 18105-86* в зависимости от нормируемой прочности бетона и от показателя

Таблица 1.

Эскиз колонны	Сечение колонны bxh, мм	Условное обозначение типоразмера
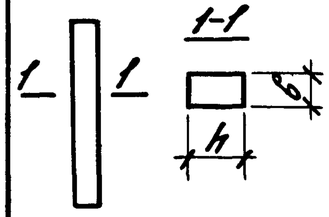	300х300	1
	300х400	2
	400х400	3
	400х500	4

Инв.№ подл. | Подпись и дата | Взам.инв.№

фактической однородности прочности бетона.

Величина нормируемой отпускной прочности бетона на сжатие должна составлять 70% от его проектного класса по прочности на сжатие в теплый период года и 90% – в холодный период года. Теплый и холодный периоды года указываются в заказе на изготовление конструкций в соответствии с ГОСТ 13015.0-83.

3.4.3. Бетон по морозостойкости и водонепроницаемости должен соответствовать маркам, назначенным в проекте здания согласно табл. 9 СНиП 2.03.01-84.*

3.4.4. Бетон колонн, предназначенных для применения в условиях воздействия агрессивной среды, а также материалы для приготовления этого бетона должны удовлетворять требованиям, установленным в главе СНиП 2.03.11-85.

3.5. Арматурные и закладные изделия

3.5.1. В качестве продольной арматуры колонн применяется стержневая арматура периодического профиля класса А-III по ГОСТ 5781-82. Взамен указанной арматуры разрешается применять без изменения диаметра термомеханически упрочненную арматурную сталь класса Ат-IIIС по ГОСТ 10884-81.

В качестве поперечной арматуры применяется арматурная проволока периодического профиля класса Вр-I по ГОСТ 6727-80.

3.5.2. Колонны армируются пространственными арматурными каркасами, марки которых должны приниматься по спецификациям, приведенным в настоящем выпуске, в зависимости от марок колонн. Рабочие чертежи арматурных каркасов приведены в выпуске 2 настоящей серии.

3.5.3. Изготовление пространственных каркасов должно выполняться в соответствии с техническими требованиями, приведенными в выпуске 2 настоящей серии.

3.5.4. Размещение в колоннах закладных изделий производится в соответствии с чертежами настоящего выпуска и чертежами КЖИ.

Установку закладных изделий в колонны следует производить по соответствующим узлам, приведенным в настоящем выпуске. При установке стальных закладных изделий МН6 допускается разрезать поперечные стержни каркаса при условии установки заменяющих их шпилек. Марки закладных изделий для крепления стен и номера узлов их установки должны содержаться в спецификациях чертежей марки КЖИ.

3.5.5. Марки сталей для закладных изделий указываются в чертежах КЖИ в соответствии с табл. 5 пояснительной записки выпуска 0 настоящей серии.

3.5.6. Форма и размеры закладных изделий должны соответствовать указанным в рабочих чертежах выпуска 2 настоящей серии.

3.5.7. Для изготовления строповочных петель (см. п. 3.6.5) применяется горячекатаная гладкая арматурная сталь класса А-I марок Ст3сп и Ст3пс по ГОСТ 5781-82. В случае, если возможен монтаж колонн при расчетной зимней температуре ниже минус 40°С, для строповочных петель не допускается применять сталь марки Ст3пс.

Допускается изготовлять строповочные петли из арматуры периодического профиля класса Ас-II марки 10ГТ, снижая диаметр арматуры на один номер по сравнению с петлей из арматуры класса А-I.

3.5.8. Закладные изделия колонн должны иметь антикоррозионное покрытие. Вид и техническая характеристика защиты закладных изделий должны соответствовать указаниям в чертежах КЖИ проекта здания.

3.6. Требования к изготовлению.

3.6.1. Колонны рекомендуется изготавливать в стальных формах, удовлетворяющих требованиям ГОСТ 25781-83.

3.6.2. Проектное положение арматурных изделий в опалубке обеспечивается фиксаторами из плотного цементно-песчаного раствора или пластмассы.

Применение стальных фиксаторов не допускается.

3.6.3. Закладные изделия МН1... МН5 фиксируются в проектном положении креплением к опалубочной форме инвентарными приспособлениями

Положение остальных закладных изделий допускается фиксировать креплением к арматурному каркасу.

3.6.4. Отклонение от номинального положения закладных изделий в плоскости боковых граней колонн не должно превышать 3мм - для закладных изделий марок МН1... МН5, МН9;

10мм - для закладных изделий марок МН6... МН8, М1-13, М1-14.

Отклонение от номинального положения стальных закладных изделий из плоскости боковых граней не должны превышать 3 мм.

3.6.5. Для строповки колонн при выемке из опалубочной формы и транспортировании рекомендуется применять инвентарные строповочные приспособления.

Установка строповочных приспособлений при выемке колонн из опалубки, а также для погрузки и разгрузки производится в местах, указанных на чертежах колонн настоящего выпуска.

При отсутствии инвентарных строповочных приспособлений допускается применять строповочные петли. Установка строповочных петель производится по узлам 8 и 9, приведенным в докум. -16, -17 настоящего выпуска. Указ для подбора строповочных петель и узлов их установки приведен в докум. -18.

3.6.6. Опирание колонн на инвентарные прокладки при хранении и транспортировании должно производиться в местах расположения строповочных устройств.

3.7. Приемка, методы контроля, транспортирование и хранение колонн производятся согласно требований ГОСТ 25628-90.

Номенклатура колонн

Приложение

Эскиз колонны	Марка колонны	Размеры колонны, мм H	a	b	Класс бетона	Расход материалов: Бетон, м³	Сталь, кг	Масса, т
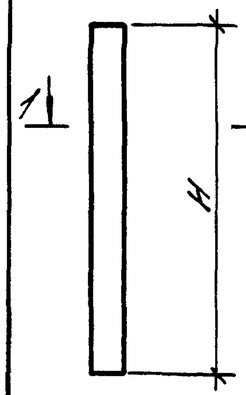	1КФС 48-1	4800	300	300	В15	0,43	39,9	1,1
	1КФС 48-2						40,9	
	1КФС 49-1	4900				0,44	34,2	1,1
	1КФС 49-2						35,0	
	1КФС 54-1	5400				0,49	42,4	1,2
	1КФС 54-2						48,7	
	1КФС 54-3						43,5	
	1КФС 54-4						49,3	
	1КФС 55-1	5500				0,50	36,8	1,2
	1КФС 55-2						37,7	
	1КФС 61-1	6100				0,55	39,2	1,4
	1КФС 61-2						40,3	
	1КФС 67-1	6700				0,60	41,7	1,5
	1КФС 67-2						42,9	
	1КФС 84-1	8400				0,76	57,9	1,9
	1КФС 84-2						59,6	
	1КФС 90-1	9000				0,81	60,4	2,0
	1КФС 90-2						62,2	
	2КФС 60-1	6000	400			0,72	46,8	1,8
	2КФС 60-2						47,4	
	2КФС 66-1	6600				0,79	48,7	2,0
	2КФС 66-2						56,2	
	2КФС 66-3						50,2	
	2КФС 66-4						57,1	
	2КФС 73-1	7300				0,88	45,5	2,2
	2КФС 73-2						47,0	
	2КФС 73-1	7900				0,95	48,1	2,4

Эскиз колонны	Марка колонны	Размеры колонны, мм H	a	b	Класс бетона	Расход материалов: Бетон, м³	Сталь, кг	Масса, т
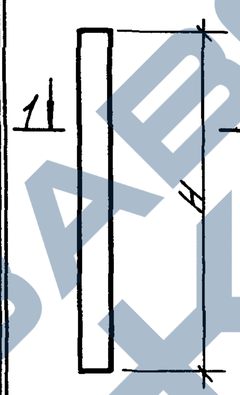	2КФС 79-2	7900	400	300	В15	0,95	49,8	2,4
	2КФС 85-1	8500				1,00	60,3	2,6
	2КФС 85-2						61,5	
	2КФС 96-1	9600				1,15	75,6	2,9
	2КФС 96-2						76,9	
	2КФС 102-1	10200				1,22	78,8	3,1
	2КФС 102-2						80,2	
	2КФС 108-1	10800				1,30	82,1	3,2
	2КФС 108-2						83,5	
	3КФС 72-1	7200		400		1,15	61,3	2,9
	3КФС 72-2						62,4	
	3КФС 78-1	7800				1,25	64,6	3,1
	3КФС 78-2						75,3	
	3КФС 78-3						65,8	
	3КФС 78-4						77,3	
	3КФС 84-1	8400				1,34	79,5	3,4
	3КФС 84-2						81,5	
	3КФС 91-1	9100				1,46	65,1	3,6
	3КФС 91-2						66,5	
	3КФС 97-1	9700				1,60	68,2	3,9
	3КФС 97-2						81,6	
	3КФС 97-3						69,8	
	3КФС 97-4						84,1	
	4КФС 103-1	10300	500			2,06	73,4	5,2
	4КФС 103-2						75,2	
	4КФС 109-1	10900				2,20	91,5	5,5
	4КФС 109-2						93,4	

Инв. № подл. | Подпись и дата | Взам. инв. №

1.427.1-8.1-ТТ

Лист 5

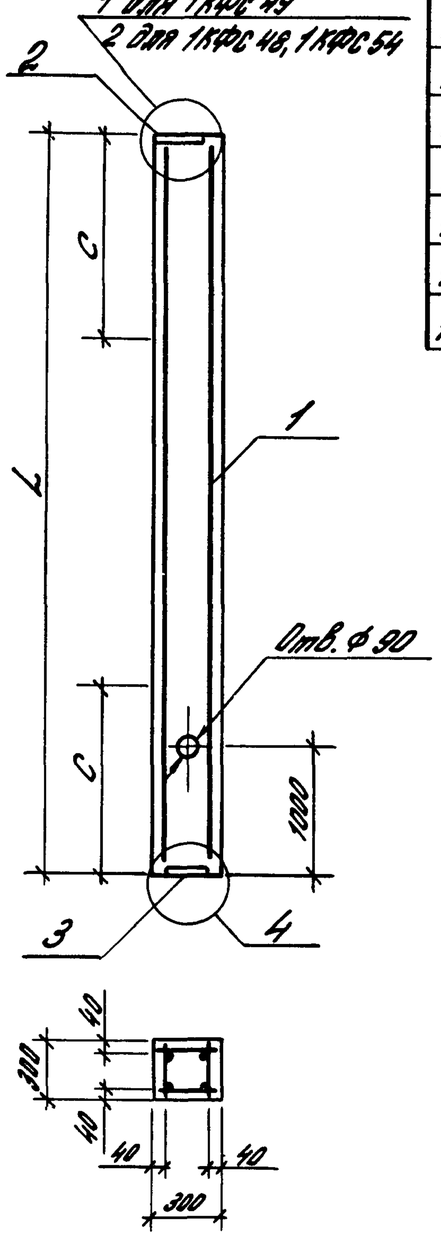

Марка колонны	L, мм	С, мм	Класс бетона	Объем бетона, м³
1КФС 48-1	4800	1300	В15	0,43
1КФС 48-2				
1КФС 49-1	4900	1300		0,44
1КФС 49-2				
1КФС 54-1	5400	1500		0,49
1КФС 54-2				
1КФС 54-3				
1КФС 54-4				

Марка колонны	Поз.	Наименование	Кол.	Обозначение документа	Масса колонны, т
1КФС 48-1	1	Каркас пространственный КП1	1	1.427.1-8.2-1	1,1
	2	Изделие закладное МН2	1	-27	
	3	Изделие закладное МН4	1	-29	
1КФС 48-2	1	Каркас пространственный КП2	1	-1	1,1
	2	Изделие закладное МН2	1	-27	
	3	Изделие закладное МН4	1	-29	
1КФС 49-1	1	Каркас пространственный КП3	1	-1	1,1
	2	Изделие закладное МН1	1	-26	
	3	Изделие закладное МН4	1	-29	
1КФС 49-2	1	Каркас пространственный КП4	1	-1	1,1
	2	Изделие закладное МН1	1	-26	
	3	Изделие закладное МН4	1	-29	
1КФС 54-1	1	Каркас пространственный КП5	1	-1	1,2
	2	Изделие закладное МН2	1	-27	
	3	Изделие закладное МН4	1	-29	
1КФС 54-2	1	Каркас пространственный КП6	1	-1	1,2
	2	Изделие закладное МН2	1	-27	
	3	Изделие закладное МН4	1	-29	
1КФС 54-3	1	Каркас пространственный КП7	1	-2	1,2
	2	Изделие закладное МН2	1	-27	
	3	Изделие закладное МН4	1	-29	
1КФС 54-4	1	Каркас пространственный КП8	1	-2	1,2
	2	Изделие закладное МН2	1	-27	
	3	Изделие закладное МН4	1	-29	

1. С - расстояние до места установки строповочного устройства
2. Чертежи узлов, замаркированных на данном листе, приведены в докум. 1.427.1-8.1-2.10
3. На чертеже колонны в названиях марок условно опущен индекс, обозначающий порядковый номер, характеризующий несущую способность.

Гл.инж.пр.	Кутырина		
Разраб.	Янанаева		
Исполн.	Янанаева		
Провер.	Рутковская		
Н.контр.	Кутырина		

1.427.1-8.1-1

Колонна 1КФС 48-1... 1КФС 54-4

Стадия	Лист	Листов
Р		1

ЦНИИПРОМЗДАНИЙ

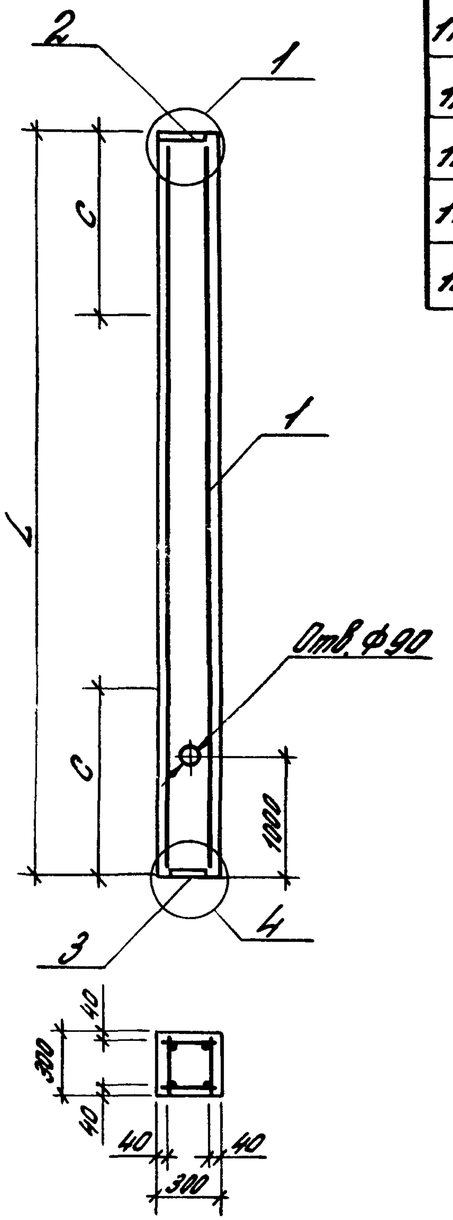

Марка колонны	L, мм	c, мм	Класс бетона	Объем бетона, м³
1КФС 55-1	5300	1500	В15	0,50
1КФС 55-2				
1КФС 61-1	6100	1700		0,55
1КФС 61-2				
1КФС 67-1	6700	1700		0,60
1КФС 67-2				

Марка колонны	Поз.	Наименование	Кол.	Обозначение документа	Масса колонны, т
1КФС 55-1	1	Каркас пространственный КП9	1	1.427.1-8.2-2	1,2
	2	Изделие закладное МН1	1	-26	
	3	Изделие закладное МН4	1	-29	
1КФС 55-2	1	Каркас пространственный КП8	1	-2	1,2
	2	Изделие закладное МН1	1	-26	
	3	Изделие закладное МН4	1	-29	
1КФС 61-1	1	Каркас пространственный КП11	1	-2	1,4
	2	Изделие закладное МН1	1	-26	
	3	Изделие закладное МН4	1	-29	
1КФС 61-2	1	Каркас пространственн КП12	1	-2	1,4
	2	Изделие закладное МН1	1	-26	
	3	Изделие закладное МН4	1	-29	
1КФС 67-1	1	Каркас пространственный КП13	1	-3	1,5
	2	Изделие закладное МН1	1	-26	
	3	Изделие закладное МН4	1	-29	
1КФС 67-2	1	Каркас пространственн. КП14	1	-3	1,5
	2	Изделие закладное МН1	1	-26	
	3	Изделие закладное МН4	1	-29	

1. С - расстояние до места установки строповочного устройства.
2 Чертежи узлов, замаркированных на данном листе, приведены в докум. 1.427.1-8.1-9.

Гл. инж. пр.	Кутырина		
Разраб.	Акатьева		
Исполн.	Акатьева		
Пров. рер.	Рутковская		
Н. контр.	Кутырина		

1.427.1-8.1-2

Колонна 1КФС 55-1...1КФС 67-2

Стадия	Лист	Листов
Р		1

ЦНИИПРОМЗДАНИЙ

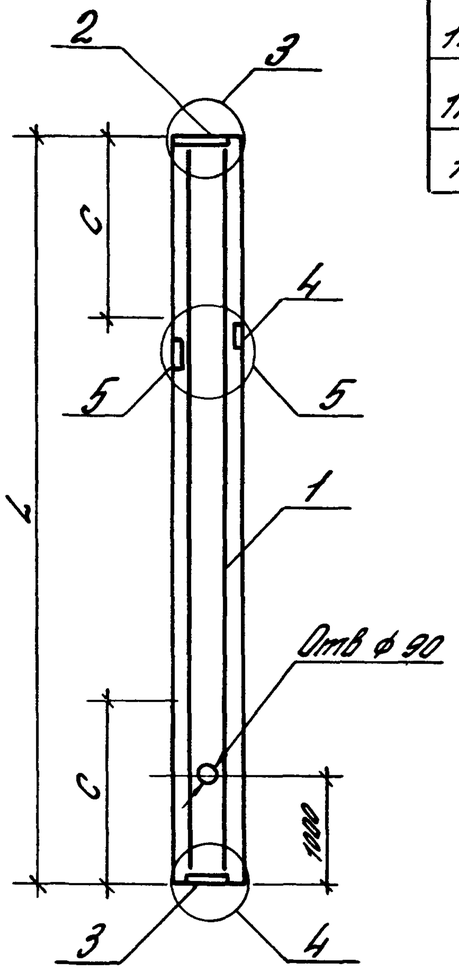

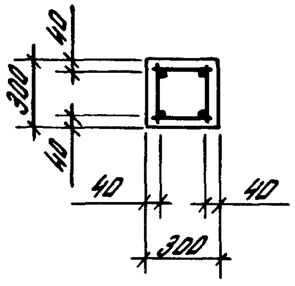

Марка колонны	L, мм	C, мм	Класс бетона	Объем бетона, м³
1КФС 84-1	8400	2200	В15	0,76
1КФС 84-2				
1КФС 90-1	9000	2400		0,81
1КФС 90-2				

Марка колонны	Поз.	Наименование	Кол.	Обозначение документа	Масса колонны, т
1КФС 84-1	1	Каркас пространственн. КП15	1	1.427.1-8.2—3	1,9
	2	Изделие закладное МН3	1	—28	
	3	Изделие закладное МН4	1	—29	
	4	Изделие закладное МН6	1	—30	
	5	Изделие закладное МН7	1	—31	
1КФС 84-2	1	Каркас пространственн. КП16	1	—3	1,9
	2	Изделие закладное МН3	1	—28	
	3	Изделие закладное МН4	1	—29	
	4	Изделие закладное МН6	1	—30	
	5	Изделие закладное МН7	1	—31	
1КФС 90-1	1	Каркас пространственн. КП17	1	—3	2,0
	2	Изделие закладное МН3	1	—28	
	3	Изделие закладное МН4	1	—29	
	4	Изделие закладное МН6	1	—30	
	5	Изделие закладное МН7	1	—31	
1КФС 90-2	1	Каркас пространственный КП18	1	—3	2,0
	2	Изделие закладное МН3	1	—28	
	3	Изделие закладное МН4	1	—29	
	4	Изделие закладное МН6	1	—30	
	5	Изделие закладное МН7	1	—31	

1. C – расстояние до места установки строповочного устройства
2. Чертежи узлов, замаркированных на данном листе, приведены в докум. 1.427.1-8.1-11
3. Расстояние от верхнего торца колонны до места установки закладных изделий поз. 4 и 5 приведено на чертеже КЖИ проекта здания

Гл.инж.пр.	Кутырина		
Разраб.	Янаньева		
Исполн.	Янаньева		
Провер.	Рутковская		
Н.контр.	Кутырина		

1.427.1-8.1-3

Колонна 1КФС 84-1... 1КФС 90-2

Стадия	Лист	Листов
Р		1

ЦНИИПРОМЗДАНИЙ

ЗАВОД ЖБИ

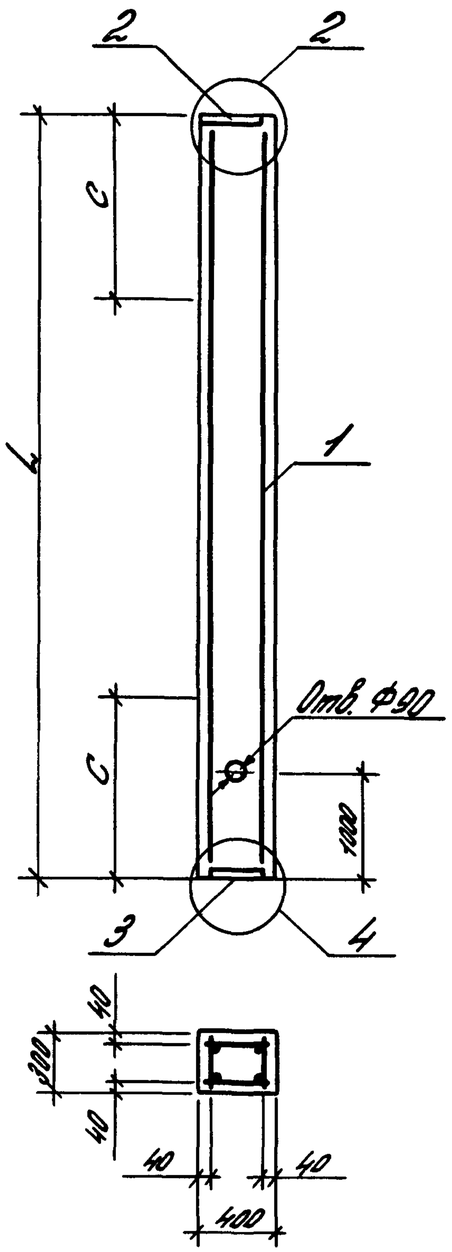

Марка колонны	L, мм	C, мм	Класс бетона	Объем бетона, м³
2КФС 60-1	6000	1700	В15	0,72
2КФС 60-2				
2КФС 66-1	6600	1900		0,79
2КФС 66-2				
2КФС 66-3				
2КФС 66-4				

Марка колонны	Поз.	Наименование	Кол.	Обозначение документа	Масса колонны, т
2КФС 60-1	1	Каркас пространственный КП19	1	1.427.1-82-4	1,8
	2	Изделие закладное МН2	1	-27	
	3	Изделие закладное МН4	1	-29	
2КФС 60-2	1	Каркас пространственный КП20	1	-4	1,8
	2	Изделие закладное МН2	1	-27	
	3	Изделие закладное МН4	1	-29	
2КФС 66-1	1	Каркас пространственный КП21	1	-4	2,0
	2	Изделие закладное МН2	1	-27	
	3	Изделие закладное МН4	1	-29	
2КФС 66-2	1	Каркас пространственный КП22	1	-4	2,0
	2	Изделие закладное МН2	1	-27	
	3	Изделие закладное МН4	1	-29	
2КФС 66-3	1	Каркас пространственный КП23	1	-4	2,0
	2	Изделие закладное МН2	1	-27	
	3	Изделие закладное МН4	1	-29	
2КФС 66-4	1	Каркас пространственн. КП24	1	-4	2,0
	2	Изделие закладное МН2	1	-27	
	3	Изделие закладное МН4	1	-29	

1. С - расстояние до места установки строповочного устройства
2. Чертежи узлов, замаркированных на данном листе, приведены в докум. 1.427.1-8.1-10.

Гл. инж. пр.	Кутырина		
Разраб.	Янаньева		
Исполн.	Янаньева		
Провер.	Рутковская		
Н. контр.	Кутырина		

1.427.1-8.1-4

Колонны 2КФС 60-1... 2КФС 66-4

Стадия	Лист	Листов
Р		1

ЦНИИПРОМЗДАНИЙ

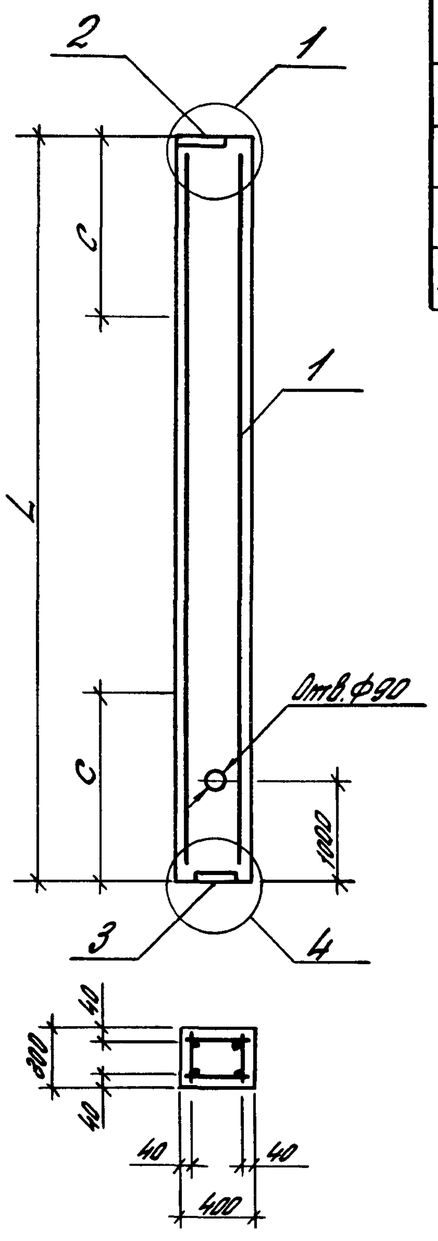

Марка колонны	L, мм	c, мм	Класс бетона	Объем бетона, м3
2КФС 73-1	7300	1900	В 15	0,88
2КФС 73-2				
2КФС 79-1	7900	2100		0,95
2КФС 79-2				
2КФС 85-1	8500	2300		1,00
2КФС 85-2				

Марка колонны	Поз.	Наименование	Кол.	Обозначение документа	Масса колонны, т
2КФС 73-1	1	Каркас пространственн. КП25	1	1.427.1-8.2-5	2,2
	2	Изделие закладное МН1	1	-26	
	3	Изделие закладное МН4	1	-29	
2КФС 73-2	1	Каркас пространственный КП26	1	-5	2,2
	2	Изделие закладное МН1	1	-26	
	3	Изделие закладное МН4	1	-29	
2КФС 79-1	1	Каркас пространственный КП27	1	-5	2,4
	2	Изделие закладное МН1	1	-26	
	3	Изделие закладное МН4	1	-29	
2КФС 79-2	1	Каркас пространственн. КП28	1	-5	2,4
	2	Изделие закладное МН1	1	-26	
	3	Изделие закладное МН4	1	-29	
2КФС 85-1	1	Каркас пространственн. КП29	1	-5	2,6
	2	Изделие закладное МН1	1	-26	
	3	Изделие закладное МН4	1	-29	
2КФС 85-2	1	Каркас пространственн. КП30	1	-5	2,6
	2	Изделие закладное МН1	1	-26	
	3	Изделие закладное МН4	1	-29	

1. c - расстояние до места установки строповочного устройства
2. Чертежи узлов, замаркированных на данном листе, приведены в докум. 1.427.1-8.1-9.

Инв. № подл. | Подпись и дата | Взам. инв. №

Гл. инж. пр.	Купырина		
Разраб.	Ананьева		
Исполн.	Ананьева		
Провер.	Рутковская		
Н. контр.	Купырина		

1.427.1-8.1-5

Колонна 2КФС 73-1... 2КФС 85-2

Стадия	Лист	Листов
Р		1

ЦНИИПРОМЗДАНИЙ

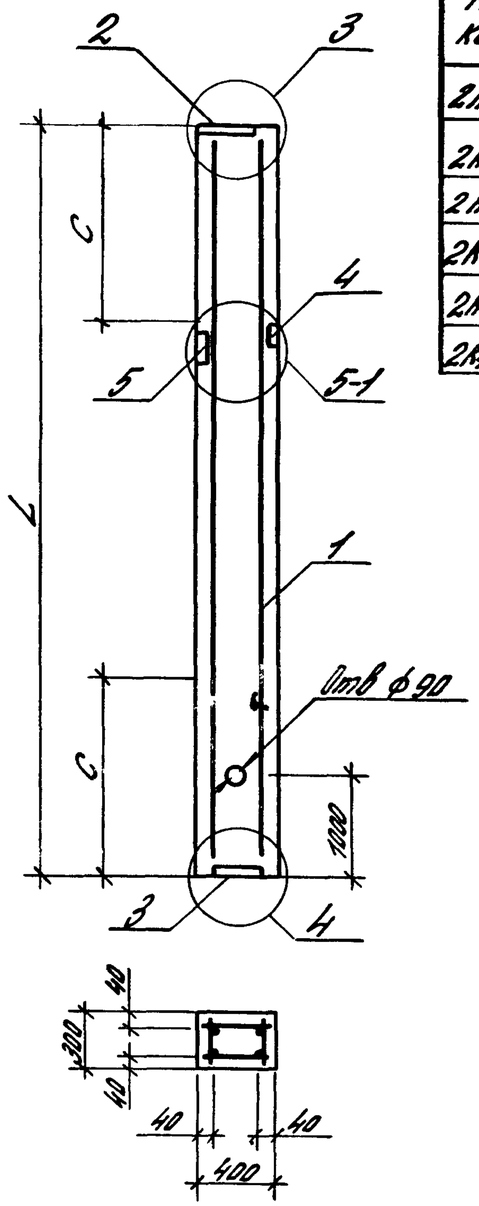

Марка колонны	L, мм	C, мм	Класс бетона	Объем бетона
2КФС 96-1	9600	2500	В15	1,15
2КФС 96-2				
2КФС 102-1	10200	2700		1,22
2КФС 102-2				
2КФС 108-1	10800	2900		1,30
2КФС 108-2				

Марка колонны	Поз.	Наименование	Кол.	Обозначение документа	Масса колонны, т
2КФС 96-1	1	Каркас пространственн. КП31	1	1.427.1-8.2—6	2,9
	2	Изделие закладное МН3	1	—28	
	3	Изделие закладное МН	1	—29	
	4	Изделие закладное МН6	1	—30	
	5	Изделие закладное МН8	1	—31	

1. Расстояние от верхнего торца колонны до места установки закладных изделий поз. 4 и 5 приведено на чертеже КЖИ проекта здания

Марка колонны	Поз.	Наименование	Кол.	Обозначение документа	Масса колонны, т
2КФС 96-2	1	Каркас пространственн КП32	1	1.427.1-82—6	2,9
	2	Изделие закладное МН3	1	—28	
	3	Изделие закладное МН4	1	—29	
	4	Изделие закладное МН6	1	—30	
	5	Изделие закладное МН8	1	—31	
2КФС 102-1	1	Каркас пространственн КП33	1	—6	3,1
	2	Изделие закладное МН3	1	—28	
	3	Изделие закладное МН4	1	—29	
	4	Изделие закладное МН6	1	—30	
	5	Изделие закладное МН8	1	—31	
2КФС 102-2	1	Каркас пространственн КП34	1	—6	3,1
	2	Изделие закладное МН3	1	—28	
	3	Изделие закладное МН4	1	—29	
	4	Изделие закладное МН6	1	—30	
	5	Изделие закладное МН8	1	—31	
2КФС 108-1	1	Каркас пространственн. КП35	1	—6	3,2
	2	Изделие закладное МН3	1	—28	
	3	Изделие закладное МН4	1	—29	
	4	Изделие закладное МН6	1	—30	
	5	Изделие закладное МН8	1	—31	
2КФС 108-2	1	Каркас пространственный КП36	1	—6	3,2
	2	Изделие закладное МН3	1	—28	
	3	Изделие закладное МН4	1	—29	
	4	Изделие закладное МН6	1	—30	
	5	Изделие закладное МН8	1	—31	

2. С-расстояние до места установки строповочного устройства
3 Чертежи узлов, замаркированных на данном листе, приведены в докум 1.427.1-8.1-11

Гл. инж. пр.	Кутырина		
Разраб.	Янаньева		
Исполн.	Янаньева		
Провер.	Рутковская		
Н. контр.	Кутырина		

1.427.1-8.1-6

Колонна 2КФС 96-1 2КФС 108-2

Стадия	Лист	Листов
Р		1

ЦНИИПРОМЗДАНИЙ

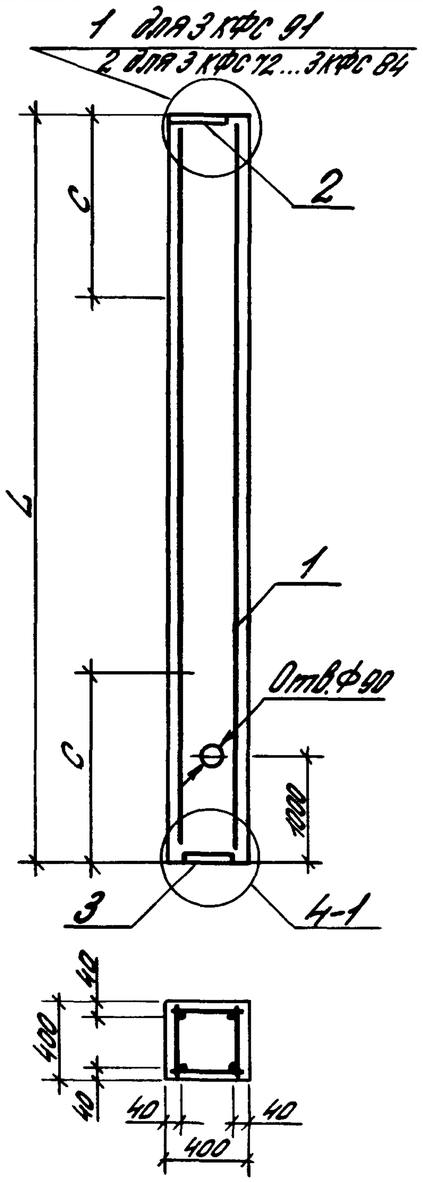

Марка колонны	L, мм	C, мм	Класс бетона	Объем бетона, м3
3КФС 72-1	7200	1900	В15	1,15
3КФС 72-2				
3КФС 78-1	7800	2100		1,25
3КФС 78-2				
3КФС 78-3				
3КФС 78-4				
3КФС 84-1	8400	2200		1,34
3КФС 84-2				
3КФС 91-1	9100	2500		1,46
3КФС 91-2				

Марка колонны	Поз.	Наименование	Кол.	Обозначение документа	Масса колонны, т
3КФС 72-1	1	Каркас пространственный КП37	1	1.427.1-8.2—7	2,9
	2	Изделие закладное МН2	1	—27	
	3	Изделие закладное МН5	1	—29	
3КФС 72-2	1	Каркас пространственный КП38	1	—7	2,9
	2	Изделие закладное МН2	1	—27	
	3	Изделие закладное МН5	1	—29	
3КФС 78-1	1	Каркас пространственный КП39	1	1.427.1-8.2—7	3,1
	2	Изделие закладное МН2	1	—27	
	3	Изделие закладное МН5	1	—29	
3КФС 78-2	1	Каркас пространственн. КП40	1	—7	3,1
	2	Изделие закладное МН2	1	—27	
	3	Изделие закладное МН5	1	—29	
3КФС 78-3	1	Каркас пространственный КП41	1	—7	3,1
	2	Изделие закладное МН2	1	—27	
	3	Изделие закладное МН5	1	—29	
3КФС 78-4	1	Каркас пространственный КП42	1	—7	3,1
	2	Изделие закладное МН2	1	—27	
	3	Изделие закладное МН5	1	—29	
3КФС 84-1	1	Каркас пространственный КП43	1	—7	3,4
	2	Изделие закладное МН2	1	—27	
	3	Изделие закладное МН5	1	—29	
3КФС 84-2	1	Каркас пространственный КП44	1	—8	3,4
	2	Изделие закладное МН2	1	—27	
	3	Изделие закладное МН5	1	—29	
3КФС 91-1	1	Каркас пространственный КП45	1	—8	3,6
	2	Изделие закладное МН1	1	—26	
	3	Изделие закладное МН5	1	—29	
3КФС 91-2	1	Каркас пространственн. КП46	1	—8	3,6
	2	Изделие закладное МН1	1	—26	
	3	Изделие закладное МН5	1	—29	

1. С- расстояние до места установки строповочного устройства.
2. Чертежи узлов замоноличиваемых на данном листе, приведены в докум. 1.427.1-81-9.10.
3. На чертеже колонны в названиях марок условно опущен индекс, обозначающий порядковый номер, характеризующий несущую способность.

Гл. инж. пр.	Кутырина		
Разраб.	Ананьева		
Исполн.	Ананьева		
Пров.	Рутковская		
Н. контр.	Кутырина		

1.427.1-81-7

Колонны 3КФС 72-1... 3КФС 91-2

Стадия	Лист	Листов
Р		1

ЦНИИПРОМЗДАНИЙ

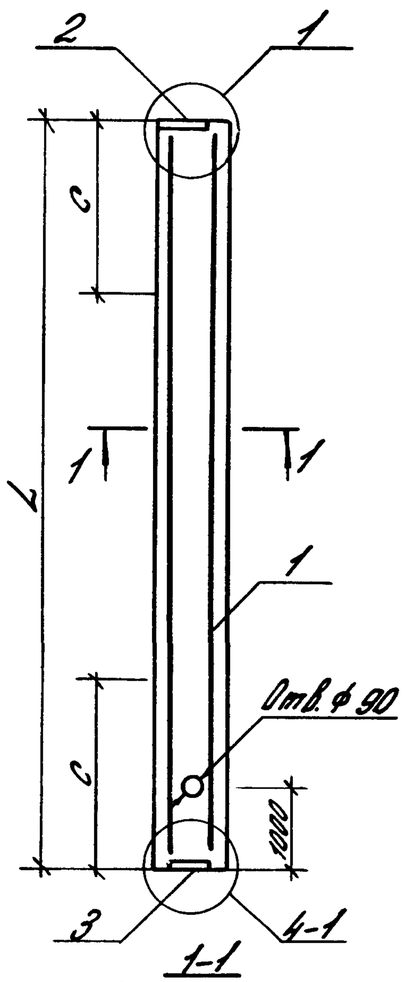

1-1

для 3КФС 97-1 3КФС 97-4

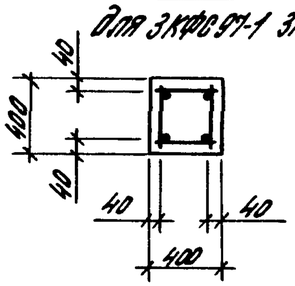

1-1

для 4КФС 103-1 .. 4КФС 109-2

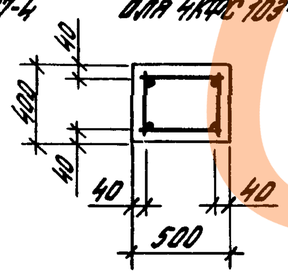

Марка колонны	L, мм	C, мм	Класс бетона	Объем бетона м³
3КФС 97-1	9700	2600	В15	1,60
3КФС 97-2				
3КФС 97-3				
3КФС 97-4				
4КФС 103-1	10300	2700		2,06
4КФС 103-2				
4КФС 109-1	10900	2900		2,20
4КФС 109-2				

Марка колонны	Поз	Наименование	Кол.	Обозначение документа	Масса колонны, т
3КФС 97-1	1	Каркас пространственный КП47	1	1.427.1-8.2-8	3,9
	2	Изделие закладное МН1	1	-26	
	3	Изделие закладное МН5	1	-29	
3КФС 97-2	1	Каркас пространственный КП48	1	-8	3,9
	2	Изделие закладное МН1	1	-26	
	3	Изделие закладное МН5	1	-29	
3КФС 97-3	1	Каркас пространственн. КП49	1	-8	3,9
	2	Изделие закладное МН1	1	-26	
	3	Изделие закладное МН5	1	-29	
3КФС 97-4	1	Каркас пространственный КП50	1	-8	3,9
	2	Изделие закладное МН1	1	-26	
	3	Изделие закладное МН5	1	-29	
4КФС 103-1	1	Каркас пространственн. КП51	1	-9	5,2
	2	Изделие закладное МН1	1	-26	
	3	Изделие закладное МН5	1	-29	
4КФС 103-2	1	Каркас пространственный КП52	1	-9	5,2
	2	Изделие закладное МН1	1	-26	
	3	Изделие закладное МН5	1	-29	
4КФС 109-1	1	Каркас пространственн. КП53	1	-9	5,5
	2	Изделие закладное МН1	1	-26	
	3	Изделие закладное МН5	1	-29	
4КФС 109-2	1	Каркас пространственн. КП54	1	-9	5,5
	2	Изделие закладное МН1	1	-26	
	3	Изделие закладное МН5	1	-29	

1. С - расстояние до места установки строповочного устройства.
2 Чертежи узлов, замаркированных на данном листе, приведены в докум 1.427.1-8.1-8

Гл. инж. пр.	Кутырина		
Разраб	Янаньева		
Исполн	Янаньева		
Провер	Бутковская		
Н. контр	Кутырина		

1.427.1-8.1-8

Колонны 3КФС 97-1.. 4КФС 109-2

Стадия	Лист	Листов
Р		1

ЦНИИПромзданий

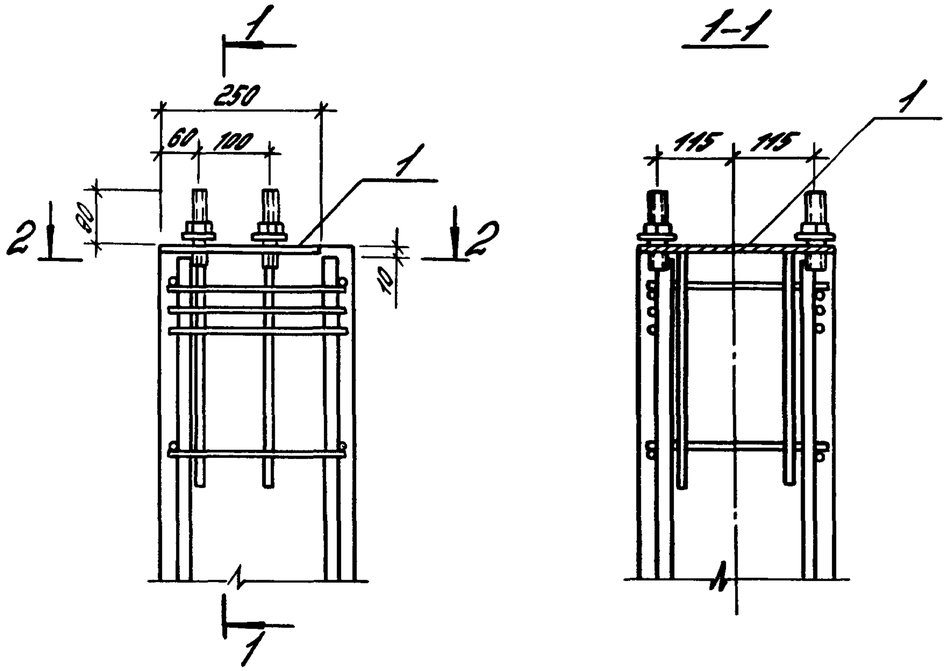

2-2

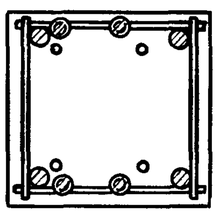

Поз.	Наименование	Кол.	Обозначение документа
1	Изделие закладное МН1	1	1.427.1-8.2-26

Маркировку узлов см. документ-1,2,5,7,8 настоящего выпуска

Гл. инж. пр.	Кутырина		
Разраб.	Ананьева		
Исполн.	Ананьева		
Провер.	Рутковская		
Н. контр.	Кутырина		

1.427.1-8.1-9

Узел 1

Стадия	Лист	Листов
Р		1

ЦНИИПРОМЗДАНИЙ

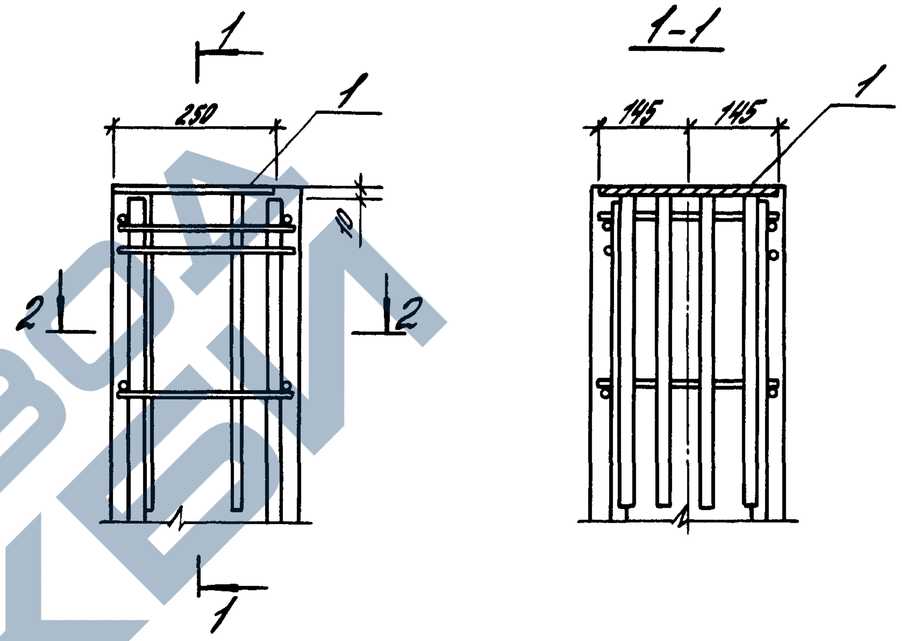

2-2

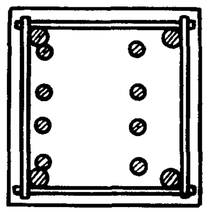

Поз.	Наименование	Кол.	Обозначение документа
1	Изделие закладное МН2	1	1.427.1-8.2-27

Маркировку узлов см. документ-1,3,4,7 настоящего выпуска

Гл. инж. пр.	Кутырина		
Разраб.	Ананьева		
Исполн.	Ананьева		
Провер.	Рутковская		
Н. контр.	Кутырина		

1.427.1-81-10

Узел 2

Стадия	Лист	Листов
Р		1

ЦНИИПРОМЗДАНИЙ

Инв. N подл. | Подпись и дата | Взам. инв. N

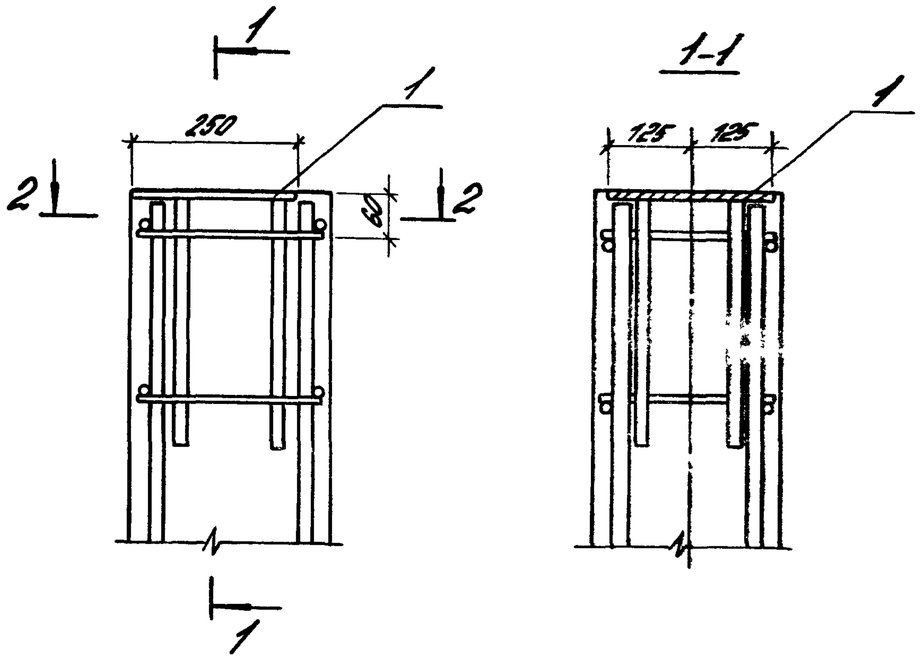

Поз.	Наименование	Кол.	Обозначение документа
1	Изделие закладное МН3	1	1.427.1-8.2-28

Маркировку узлов см. документ-3.6 настоящего выпуска

Гл. инж. пр.	Купыршина		
Рязово.	Ананьева		
Исполн.	Ананьева		
Пров.	Рутковская		
Н. контр.	Купыршина		

1.427.1-8.1-11

Узел 3

Стадия	Лист	Листов
Р		1

ЦНИИПРОМЗДАНИЙ

Инв. № подл. | Подпись и дата | Взам. инв. №

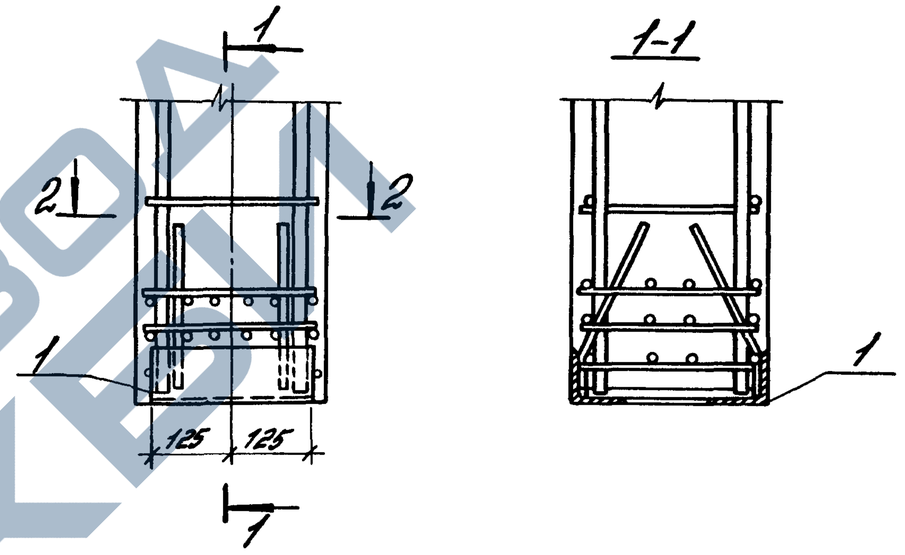

Марка узла	Поз.	Наименование	Кол.	Обозначение документа
Узел 4	1	Изделие закладное МН4	1	1.427.1-8.2-29
Узел 4-1	1	Изделие закладное МН5	1	1.427.1-8.2-29

Маркировку узлов см. документ-1...8 настоящего выпуска

Гл. инж. пр.	Купыршина		
Рязово.	Ананьева		
Исполн.	Ананьева		
Пров.	Рутковская		
Н. контр.	Купыршина		

1.427.1-8.1-12

Узел 4; 4-1

Стадия	Лист	Листов
Р		1

ЦНИИПРОМЗДАНИЙ

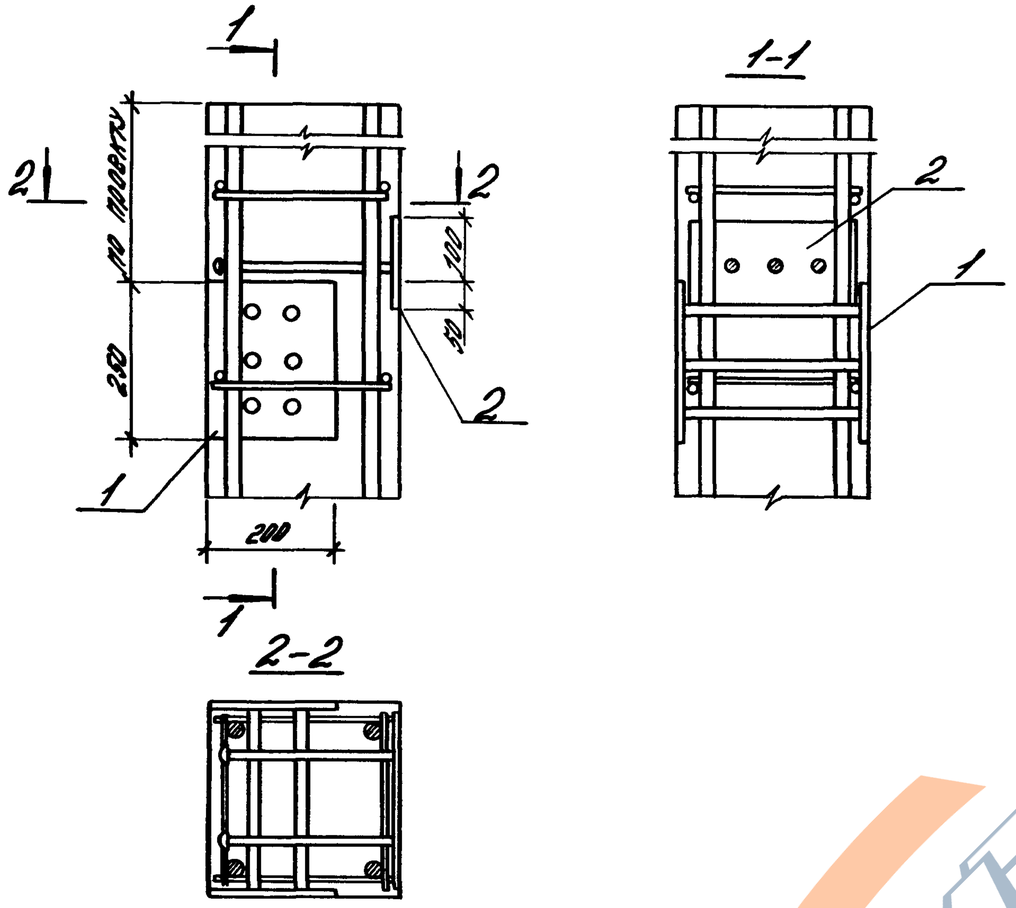

Марка узла	Поз.	Наименование	Кол.	Обозначение документа
Узел 5	1	Изделие закладное МН6	1	1.427.1-82-30
	2	Изделие закладное МН7	1	1.427.1-82-31
Узел 5-1		Поз. 1 по узлу 5		
	2	Изделие закладное МН8	1	1.427.1-8.2-31

Маркировку узлов см. документ-3,6 настоящего выпуска

Гл.инж.пр.	Купырина		1.427.1-81-13
Разраб.	Ананьева		
Испол.	Ананьева		Узел 5; 5-1
Провер.	Рутковская		Стадия: Р; Лист: ; Листов: 1
Н.контр.	Купырина		ЦНИИПРОМЗДАНИЙ

Инв.№ подл. | Подпись и дата | Взам.инв.№

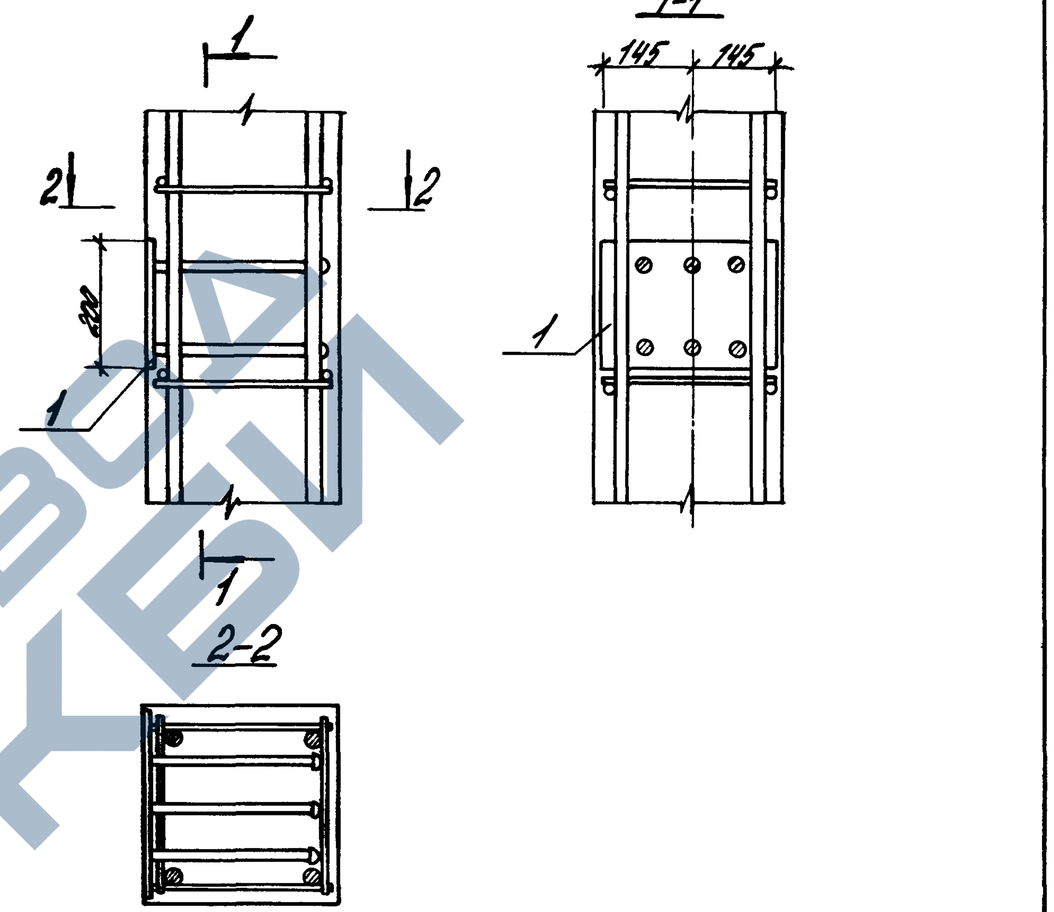

Поз.	Наименование	Кол.	Обозначение документа
1	Изделие закладное МН9	1	1.427.1-8.2-32

Маркировку узлов см. документ 1.427.1-8.0-9СМ

Гл.инж.пр.	Купырина		1.427.1-81-14
Разраб.	Ананьева		
Испол.	Ананьева		Узел 6
Провер.	Рутковская		Стадия: Р; Лист: ; Листов: 1
Н.контр.	Купырина		ЦНИИПРОМЗДАНИЙ

https://zavodjbi.com/

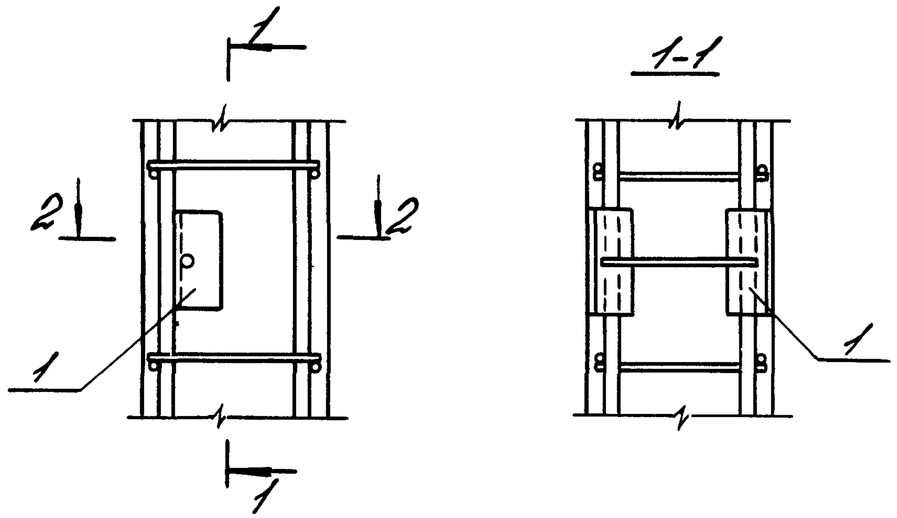

Марка узла	Поз.	Наименование	Кол.	Обозначение документа
Узел 7	1	Изделие закладное М1-13	1	1.427.1-8.2-33
Узел 7-1	1	Изделие закладное М1-14	1	1.427.1-8.2-33

Маркировку узлов см. документ 1.427.1-8.0-9 СМ

Гл.инженер	Кутырина			1.427.1-8.1-15		
Разраб.	Янпольева					
Исполн.	Янпольева			Узел 7; 7-1	Стадия: Р	Лист:	Листов: 1
Провер.	Рутковская				ЦНИИПРОМЗДАНИЙ	
Н.контр.	Кутырина					

Инв.№ подл. | Подпись и дата | Взам.инв.№

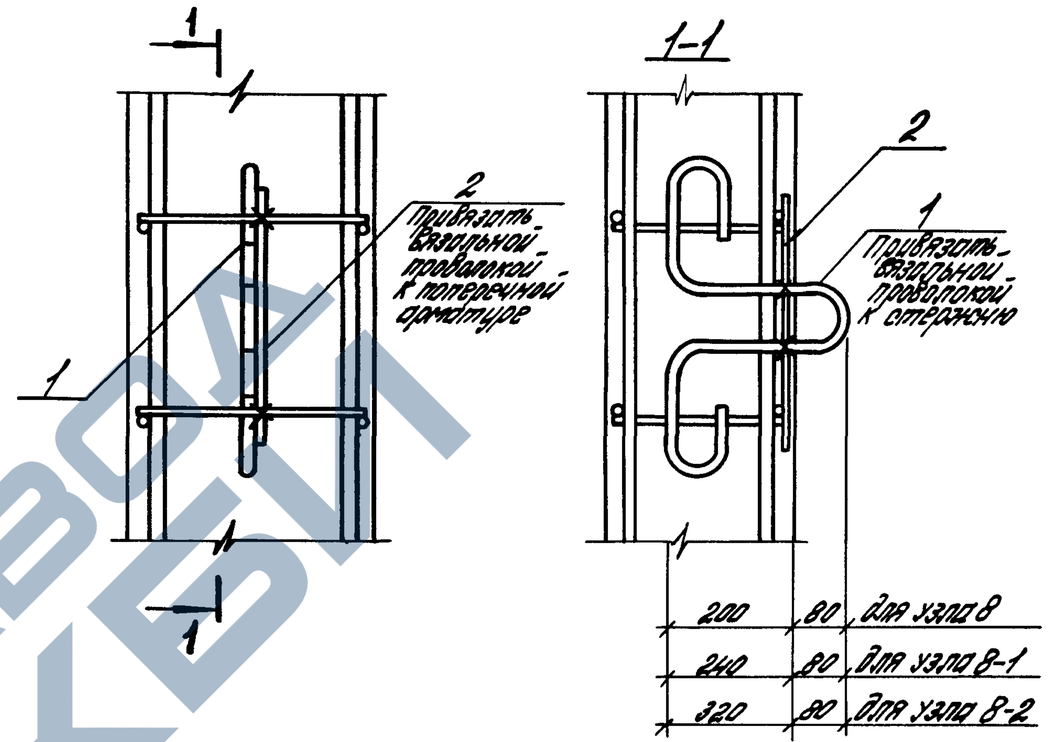

Марка узла	Поз.	Наименование	Кол.	Обозначение документа
Узел 8	1	Строповочная петля УП2-2	1	1.400-9
	2	ФБАI l=400, 0,09 кг	1	Без. черт.
Узел 8-1	1	Строповочная петля УП2-4	1	1.400-9
		Поз.2 по узлу 8		
Узел 8-2	1	Строповочная петля УП2-6	1	1.400-9
		Поз.2 по узлу 8		

Маркировку узлов см. документ-18 настоящего выпуска

Гл.инженер	Кутырина			1.427.1-8.1-16		
Разраб.	Янпольева					
Исполн.	Янпольева			Узел 8; 8-1; 8-2	Стадия: Р	Лист:	Листов: 1
Провер.	Рутковская				ЦНИИПРОМЗДАНИЙ	
Н.контр.	Кутырина					

Инв.№ подл. | Подпись и дата | Взам.инв.№

https://zavodjbi.com/

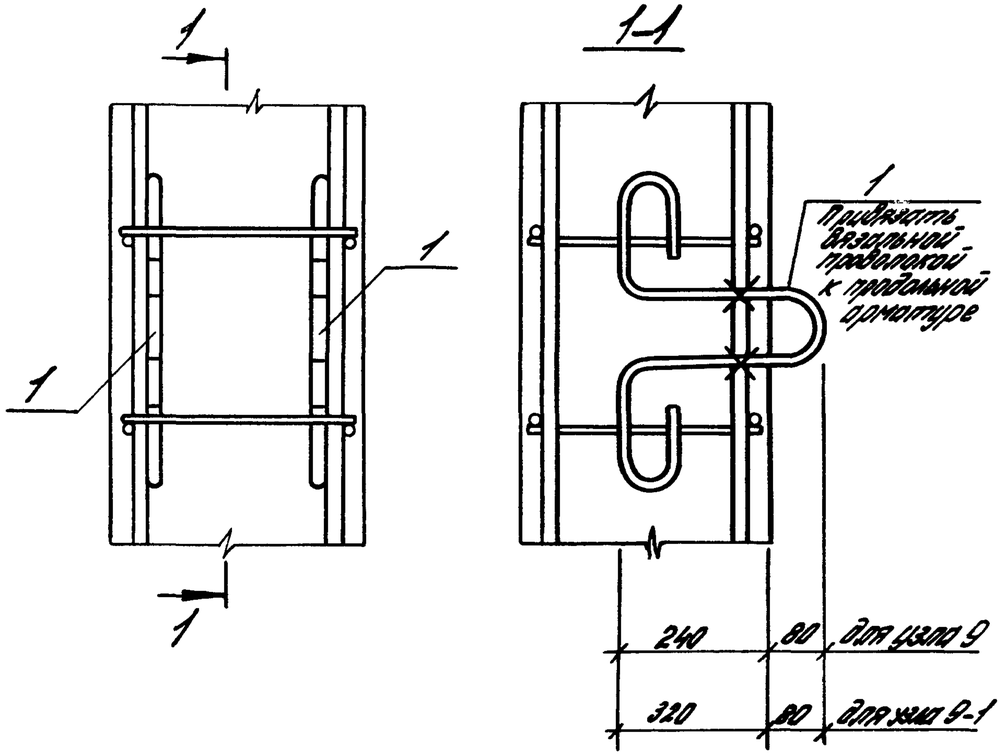

Марка узла	Поз.	Наименование	Кол.	Обозначение документа
Узел 9	1	Строповочная петля УП2-4	2	1.400-9
Узел 9-1	1	Строповочная петля УП2-6	2	1.400-9

Маркировку узлов см. документ-18 настоящего выпуска

Гл.инж.пр	Кутырина			1.427.1-8.1-17
Разраб	Ананьева			
Исполн	Ананьева			Узел 9; 9-1
Провер	Рутковская			
Н.контр	Кутырина			

Стадия	Лист	Листов
Р		1

ЦНИИПРОМЗДАНИЙ

Инв.№ подл. | Подпись и дата | Взам.инв.№

Схемы установки строповочных петель

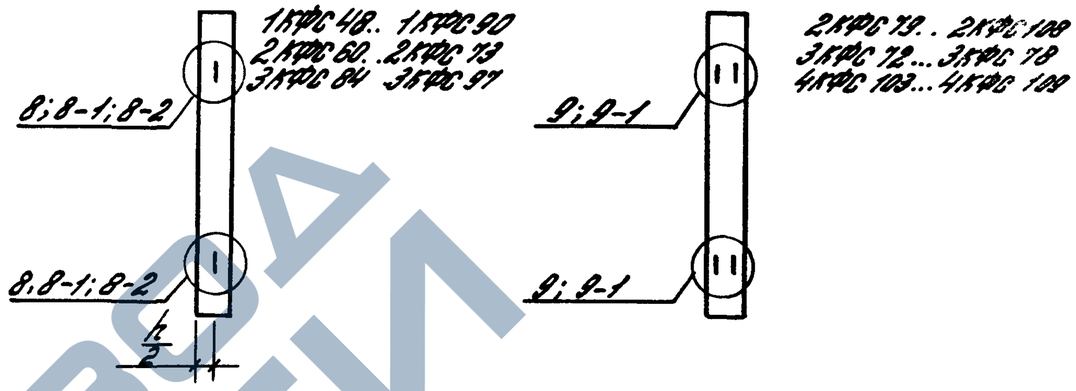

Ключ для подбора строповочных петель (по серии 1.400-9)

Марка колонны	Марка петли	Количество петель	Номер узла установки / Номер документа
1КФС 48, 1КФС 49, 1КФС 54, 1КФС 55, 1КФС 61	УП2-2	2	8 / 1.427.1-8.1-16
1КФС 67, 1КФС 84, 1КФС 90 2КФС 60, 2КФС 66, 2КФС 73	УП2-4	2	8-1 / 1.427.1-8.1-16
2КФС 79, 2КФС 85, 2КФС 96, 2КФС 102, 2КФС 108 3КФС 72, 3КФС 78	УП2-4	4	9 / 1.427.1-8.1-17
3КФС 84, 3КФС 91, 3КФС 97	УП2-6	2	8-2 / 1.427.1-8.1-16
4КФС 103, 4КФС 109	УП2-6	4	9-1 / 1.427.1-8.1-17

В названиях марок колонн условно опущен индекс, обозначающий порядковый номер, характеризующий несущую способность.

Гл.инж.пр	Кутырина			1.427.1-8.1-18
Разраб	Ананьева			
Исполн	Ананьева			Схемы установки строповочных петель и ключ для подбора строповочных петель
Провер	Рутковская			
Н.контр	Кутырина			

Стадия	Лист	Листов
Р		1

ЦНИИПРОМЗДАНИЙ

Инв.№ подл. | Подпись и дата | Взам.инв.№

Марка колонны	Изделия арматурные								Всего	Изделия закладные														Всего	Общий вес
	Арматура класса									Арматура класса						Прокат марки					Гайки ГОСТ 5915-70		Шайбы ГОСТ 11371-78			
	А-III				А-I		Вр-I			А-II				А-I		С 245										
	ГОСТ 5781-82				ГОСТ 5781-82		ГОСТ 6727-80			ГОСТ 5781-82				ГОСТ 5781-82		ГОСТ 19903-74			ГОСТ 8509-86							
	ф12	ф14	ф16	Итого	ф6	Итого	ф4	Итого		ф10	ф12	ф16	Итого	ф20	Итого	δ=8	δ=12	Итого	L90×6	Итого	М20	Итого	М20	Итого		
1КФС 48-1	17,0	—	—	17,0	1,8	1,8	2,8	2,8	21,6	1,1	—	6,2	7,3	—	—	—	6,8	6,8	4,2	4,2	—	—	—	—	18,3	39,9
1КФС 48-2	17,0	—	—	17,0	1,8	1,8	3,8	3,8	22,6	1,1	—	6,2	7,3	—	—	—	6,8	6,8	4,2	4,2	—	—	—	—	18,3	40,9
1КФС 49-1	17,3	—	—	17,3	1,8	1,8	3,0	3,0	22,1	1,1	1,3	—	2,4	0,6	0,6	4,7	—	4,7	4,2	4,2	0,1	0,1	0,04	0,04	12,1	34,2
1КФС 49-2	17,3	—	—	17,3	1,8	1,8	3,8	3,8	22,9	1,1	1,3	—	2,4	0,6	0,6	4,7	—	4,7	4,2	4,2	—	—	—	—	12,1	35,0
1КФС 54-1	19,1	—	—	19,1	1,8	1,8	3,2	3,2	24,1	1,1	—	6,2	7,3	—	—	—	6,8	6,8	4,2	4,2	—	—	—	—	18,3	42,4
1КФС 54-2	—	26,0	—	26,0	1,8	1,8	2,6	2,6	30,4	1,1	—	6,2	7,3	—	—	—	6,8	6,8	4,2	4,2	—	—	—	—	18,3	48,7
1КФС 54-3	19,1	—	—	19,1	1,8	1,8	4,3	4,3	25,2	1,1	—	6,2	7,3	—	—	—	6,8	6,8	4,2	4,2	—	—	—	—	18,3	43,5
1КФС 54-4	—	26,0	—	26,0	1,8	1,8	3,2	3,2	31,0	1,1	—	6,2	7,3	—	—	—	6,8	6,8	4,2	4,2	0,1	0,1	0,04	0,04	18,3	49,3
1КФС 55-1	19,5	—	—	19,5	1,8	1,8	3,4	3,4	24,7	1,1	1,3	—	2,4	0,6	0,6	4,7	—	4,7	4,2	4,2	0,1	0,1	0,04	0,04	12,1	36,8
1КФС 55-2	19,5	—	—	19,5	1,8	1,8	4,3	4,3	25,6	1,1	1,3	—	2,4	0,6	0,6	4,7	—	4,7	4,2	4,2	0,1	0,1	0,04	0,04	12,1	37,7
1КФС 61-1	21,6	—	—	21,6	1,8	1,8	3,7	3,7	27,1	1,1	1,3	—	2,4	0,6	0,6	4,7	—	4,7	4,2	4,2	0,1	0,1	0,04	0,04	12,1	39,2
1КФС 61-2	21,6	—	—	21,6	1,8	1,8	4,8	4,8	28,2	1,1	1,3	—	2,4	0,6	0,6	4,7	—	4,7	4,2	4,2	0,1	0,1	0,04	0,04	12,1	40,3
1КФС 67-1	23,7	—	—	23,7	1,8	1,8	4,1	4,1	29,6	1,1	1,3	—	2,4	0,6	0,6	4,7	—	4,7	4,2	4,2	0,1	0,1	0,04	0,04	12,1	41,7
1КФС 67-2	23,7	—	—	23,7	1,8	1,8	5,3	5,3	30,8	1,1	1,3	—	2,4	0,6	0,6	4,7	—	4,7	4,2	4,2	0,1	0,1	0,04	0,04	12,1	42,9
1КФС 84-1	29,8	—	—	29,8	1,8	1,8	4,9	4,9	36,5	1,6	3,0	—	4,6	—	—	12,6	—	12,6	4,2	4,2	—	—	—	—	21,4	57,9
1КФС 84-2	29,8	—	—	29,8	1,8	1,8	6,6	6,6	38,2	1,6	3,0	—	4,6	—	—	12,6	—	12,6	4,2	4,2	—	—	—	—	21,4	59,6
1КФС 90-1	31,9	—	—	31,9	1,8	1,8	5,3	5,3	39,0	1,6	3,0	—	4,6	—	—	12,6	—	12,6	4,2	4,2	—	—	—	—	21,4	60,4
1КФС 90-2	31,9	—	—	31,9	1,8	1,8	7,1	7,1	40,8	1,6	3,0	—	4,6	—	—	12,6	—	12,6	4,2	4,2	—	—	—	—	21,4	62,2

Гл.ин.пр.	Кутырина		
Разраб.	Рутковская		
Исполн.	Рутковская		
Провер.	Ананьева		
Н.контр.	Кутырина		

1.427.1-81-РС

Ведомость расхода стали, кг

Стадия	Лист	Листов
Р	1	3

ЦНИИПРОМЗДАНИЙ

Продолжение

Марка колонны	Изделия арматурные								Всего	Изделия закладные														Всего	Общий вес
	Арматура класса									Арматура класса						Прокат марки					Гайки		Шайбы			
	А-III				А-I		Вр-I			А-III				А-I		Ст3пс5										
	ГОСТ 5781-82				ГОСТ 5781-82		ГОСТ 6727-80			ГОСТ 5781-82				ГОСТ 5781-82		ГОСТ 19903-74			ГОСТ 8509-86		ГОСТ 5915-70		ГОСТ 11371-78			
	ф12	ф14	ф16	Итого	ф6	Итого	ф4	Итого		ф18	ф12	ф16	Итого	ф28	Итого	δ=8	δ=12	Итого	L90×6	Итого	М20	Итого	М20	Итого		
2КФС60-1	21,2	—	—	21,2	2,4	2,4	4,9	4,9	28,5	1,1	—	6,2	7,3	—	—	—	6,8	6,8	4,2	4,2	—	—	—	—	18,3	46,8
2КФС60-2	21,2	—	—	21,2	2,4	2,4	5,5	5,5	29,1	1,1	—	6,2	7,3	—	—	—	6,8	6,8	4,2	4,2	—	—	—	—	18,3	47,4
2КФС66-1	23,4	—	—	23,4	2,4	2,4	4,6	4,6	30,4	1,1	—	6,2	7,3	—	—	—	6,8	6,8	4,2	4,2	—	—	—	—	18,3	48,7
2КФС66-2	—	31,8	—	31,8	2,4	2,4	3,7	3,7	37,9	1,1	—	6,2	7,3	—	—	—	6,8	6,8	4,2	4,2	—	—	—	—	18,3	56,2
2КФС66-3	23,4	—	—	23,4	2,4	2,4	6,1	6,1	31,9	1,1	—	6,2	7,3	—	—	—	6,8	6,8	4,2	4,2	—	—	—	—	18,3	50,2
2КФС66-4	—	31,8	—	31,8	2,4	2,4	4,6	4,6	38,8	1,1	—	6,2	7,3	—	—	—	6,8	6,8	4,2	4,2	—	—	—	—	18,3	57,1
2КФС73-1	25,8	—	—	25,8	2,4	2,4	5,2	5,2	33,4	1,1	1,3	—	2,4	0,6	0,6	4,7	—	4,7	4,2	4,2	0,1	0,1	0,04	0,04	12,1	45,5
2КФС73-2	25,8	—	—	25,8	2,4	2,4	6,7	6,7	34,9	1,1	1,3	—	2,4	0,6	0,6	4,7	—	4,7	4,2	4,2	0,1	0,1	0,04	0,04	12,1	47,0
2КФС79-1	28,0	—	—	28,0	2,4	2,4	5,6	5,6	36,8	1,1	1,3	—	2,4	0,6	0,6	4,7	—	4,7	4,2	4,2	0,1	0,1	0,04	0,04	12,1	48,1
2КФС79-2	28,0	—	—	28,0	2,4	2,4	7,3	7,3	37,7	1,1	1,3	—	2,4	0,6	0,6	4,7	—	4,7	4,2	4,2	0,1	0,1	0,04	0,04	12,1	49,8
2КФС85-1	—	41,0	—	41,0	2,4	2,4	4,8	4,8	48,2	1,1	1,3	—	2,4	0,6	0,6	4,7	—	4,7	4,2	4,2	0,1	0,1	0,04	0,04	12,1	60,3
2КФС85-2	—	41,0	—	41,0	2,4	2,4	6,0	6,0	49,4	1,1	1,3	—	2,4	0,6	0,6	4,7	—	4,7	4,2	4,2	0,1	0,1	0,04	0,04	12,1	61,5
2КФС96-1	—	46,3	—	46,3	2,4	2,4	5,3	5,3	54,0	1,8	3,0	—	4,8	—	—	12,6	—	12,6	4,2	4,2	—	—	—	—	21,6	75,6
2КФС96-2	—	46,3	—	46,3	2,4	2,4	6,6	6,6	55,3	1,8	3,0	—	4,8	—	—	12,6	—	12,6	4,2	4,2	—	—	—	—	21,6	76,9
2КФС102-1	—	49,2	—	49,2	2,4	2,4	5,6	5,6	57,2	1,8	3,0	—	4,8	—	—	12,6	—	12,6	4,2	4,2	—	—	—	—	21,6	78,8
2КФС102-2	—	49,2	—	49,2	2,4	2,4	7,0	7,0	58,6	1,8	3,0	—	4,8	—	—	12,6	—	12,6	4,2	4,2	—	—	—	—	21,6	80,2
2КФС108-1	—	52,1	—	52,1	2,4	2,4	6,0	6,0	60,5	1,8	3,0	—	4,8	—	—	12,6	—	12,6	4,2	4,2	—	—	—	—	21,6	82,1
2КФС108-2	—	52,1	—	52,1	2,4	2,4	7,4	7,4	61,9	1,8	3,0	—	4,8	—	—	12,6	—	12,6	4,2	4,2	—	—	—	—	21,6	83,5

Инв.№ подл. | Подпись и дата | Взам.инв.№

1.427.1-8.1-РС

Лист 2

https://zavodjbi.com/

Продолжение

Марка колонны	Изделия арматурные								Всего	Изделия закладные												Всего	Общий вес
	Арматура класса									Арматура класса						Прокат марки					Гайки		Шайбы			
	А-III				А-I		Вр-I			А-III				А-I		С 245										
	ГОСТ 5781-82				ГОСТ 5781-82		ГОСТ 6727-80			ГОСТ 5781-82				ГОСТ 5781-82		ГОСТ 19903-74			ГОСТ 8509-86		ГОСТ 5915-70		ГОСТ 11371-78			
	Ф12	Ф14	Ф16	Итого	Ф6	Итого	Ф4	Итого		Ф10	Ф12	Ф16	Итого	Ф20	Итого	δ=8	δ=12	Итого	L90×6	Итого	М20	Итого	М20	Итого		
3КФС 72-1	—	34,7	—	34,7	3,6	3,6	4,6	4,6	42,9	1,2	—	6,2	7,4	—	—	—	6,8	6,8	4,2	4,2	—	—	—	—	18,4	61,3
3КФС 72-2	—	34,7	—	34,7	3,6	3,6	5,7	5,7	44,0	1,2	—	6,2	7,4	—	—	—	6,8	6,8	4,2	4,2	—	—	—	—	18,4	62,4
3КФС 78-1	—	37,6	—	37,6	3,6	3,6	5,0	5,0	46,2	1,2	—	6,2	7,4	—	—	—	6,8	6,8	4,2	4,2	—	—	—	—	18,4	64,6
3КФС 78-2	—	—	49,1	49,1	3,6	3,6	4,2	4,2	56,9	1,2	—	6,2	7,4	—	—	—	6,8	6,8	4,2	4,2	—	—	—	—	18,4	75,3
3КФС 78-3	—	37,6	—	37,6	3,6	3,6	6,2	6,2	47,4	1,2	—	6,2	7,4	—	—	—	6,8	6,8	4,2	4,2	—	—	—	—	18,4	65,8
3КФС 78-4	—	—	49,1	49,1	3,6	3,6	6,2	6,2	58,9	1,2	—	6,2	7,4	—	—	—	6,8	6,8	4,2	4,2	—	—	—	—	18,4	77,3
3КФС 84-1	—	—	52,9	52,9	3,6	3,6	4,6	4,6	61,1	1,2	—	6,2	7,4	—	—	—	6,8	6,8	4,2	4,2	—	—	—	—	18,4	79,5
3КФС 84-2	—	—	52,9	52,9	3,6	3,6	6,6	6,6	63,1	1,2	—	6,2	7,4	—	—	—	6,8	6,8	4,2	4,2	—	—	—	—	18,4	81,5
3КФС 91-1	—	43,9	—	43,9	3,6	3,6	6,0	6,0	53,5	1,2	1,3	—	2,5	0,6	0,6	4,7	—	4,7	4,2	4,2	0,1	0,1	0,04	0,04	11,6	65,1
3КФС 91-2	—	43,9	—	43,9	3,6	3,6	7,4	7,4	54,9	1,2	1,3	—	2,5	0,6	0,6	4,7	—	4,7	4,2	4,2	0,1	0,1	0,04	0,04	11,6	66,5
3КФС 97-1	—	46,8	—	46,8	3,6	3,6	6,2	6,2	56,6	1,2	1,3	—	2,5	0,6	0,6	4,7	—	4,7	4,2	4,2	0,1	0,1	0,04	0,04	11,6	68,2
3КФС 97-2	—	—	61,1	61,1	3,6	3,6	5,3	5,3	70,0	1,2	1,3	—	2,5	0,6	0,6	4,7	—	4,7	4,2	4,2	0,1	0,1	0,04	0,04	11,6	81,6
3КФС 97-3	—	46,8	—	46,8	3,6	3,6	7,8	7,8	58,2	1,2	1,3	—	2,5	0,6	0,6	4,7	—	4,7	4,2	4,2	0,1	0,1	0,04	0,04	11,6	69,8
3КФС 97-4	—	—	61,1	61,1	3,6	3,6	7,8	7,8	72,5	1,2	1,3	—	2,5	0,6	0,6	4,7	—	4,7	4,2	4,2	0,1	0,1	0,04	0,04	11,6	84,1
4КФС 103-1	—	49,7	—	49,7	4,5	4,5	7,6	7,6	61,8	1,2	1,3	—	2,5	0,6	0,6	4,7	—	4,7	4,2	4,2	0,1	0,1	0,04	0,04	11,6	73,4
4КФС 103-2	—	49,7	—	49,7	4,5	4,5	9,4	9,4	63,6	1,2	1,3	—	2,5	0,6	0,6	4,7	—	4,7	4,2	4,2	0,1	0,1	0,04	0,04	11,6	75,2
4КФС 109-1	—	—	68,7	68,7	4,5	4,5	6,7	6,7	79,9	1,2	1,3	—	2,5	0,6	0,6	4,7	—	4,7	4,2	4,2	0,1	0,1	0,04	0,04	11,6	91,5
4КФС 109-2	—	—	68,7	68,7	4,5	4,5	8,6	8,6	81,8	1,2	1,3	—	2,5	0,6	0,6	4,7	—	4,7	4,2	4,2	0,1	0,1	0,04	0,04	11,6	93,4

https://zavodjbi.com/