ТИПОВЫЕ КОНСТРУКЦИИ, ИЗДЕЛИЯ И УЗЛЫ ЗДАНИЙ И СООРУЖЕНИЙ

СЕРИЯ 1.030.1 - 1

СТЕНЫ НАРУЖНЫЕ ИЗ ОДНОСЛОЙНЫХ ПАНЕЛЕЙ ДЛЯ КАРКАСНЫХ ОБЩЕСТВЕННЫХ ЗДАНИЙ, ПРОИЗВОДСТВЕННЫХ И ВСПОМОГАТЕЛЬНЫХ ЗДАНИЙ ПРОМЫШЛЕННЫХ ПРЕДПРИЯТИЙ.

ВЫПУСК 2-1

КАРНИЗНЫЕ ПАНЕЛИ

РАБОЧИЕ ЧЕРТЕЖИ

РАЗРАБОТАНЫ:

ЦНИИЭП ТОРГОВО-БЫТОВЫХ ЗДАНИЙ И ТУРИСТСКИХ КОМПЛЕКСОВ

ДИРЕКТОР ИН-ТА В ЛЕПОКИЙ

НАЧ. ОТДЕЛА Б ВОЛЫНСКИЙ

ГЛ КОНСТР ОТДЕЛА О. ШАЦ

ГЛ ИНЖ. ПРОЕКТА Е. НИКОЛАЕВА

ЦНИИ ПРОМЗДАНИЙ

/ЗАМ ДИР ИН-ТА С ГЛИКИН

НАЧ. ОТДЕЛА Г. ОМИЛЯНСКИЙ

ГЛ ИНЖ. ПРОЕКТА А. РУДАКОВ

УТВЕРЖДЕНЫ ГОССТРОЕМ СССР

ПОСТАНОВЛЕНИЕ ОТ 09.08.1984 г. №132

ВВЕДЕНЫ В ДЕЙСТВИЕ С 15.10.84 г

Обозначение	Наименование	Стр.
1.030 1-1 2-1-0.00 ОТО	Техническое описание	3
-1000	Панель карнизная ПК 30 10-Т	5
-1000СБ	Панель карнизная ПК 30 10-Т Сборочный чертеж	
-2000	Панель карнизная 2ПК 31 10-Т-1	6
-2000СБ	Панель карнизная 2ПК 31 10-Т-1 Сборочный чертеж	
-3000	Панель карнизная 2ПК 31 10-Т-2	7
-3000СБ	Панель карнизная 2ПК 31 10-Т-2 Сборочный чертеж	
-4000	Панель карнизная 1ПК 39 10-Т-1	8
-4000СБ	Панель карнизная 1ПК 39 10-Т-1 Сборочный чертеж	
-5000	Панель карнизная 1ПК 39 10-Т-2	9
-5000СБ	Панель карнизная 1ПК 39 10-Т-2 Сборочный чертеж	
-0000У	Узлы	10
-6000	Панель карнизная ПК 60 -Л	11
-6000СБ	Панель карнизная ПК 60 -Л Сборочный чертеж	12
-0010	Сетка С (С1, С2)	14
-0010СБ	Сетка С (С1, С2) Сборочный чертеж	
-0020	Сетка С (С3, С4)	15
-0020СБ	Сетка С (С3, С4) Сборочный чертеж	
-0030	Сетка С (С5, С6)	
-0030СБ	Сетка С (С5, С6) Сборочный чертеж	16
-0040	Сетка С (С7, С8)	17
-0040СБ	Сетка С (С7, С8) Сборочный чертеж	
-0050	Сетка С (С9, С10)	18
1.030 1-1 2-1-0.05 СБ	Сетка С (С9, С10) Сборочный чертеж	1с
-0060	Сетка С (С11, С12)	19
-0060СБ	Сетка С (С11, С12) Сборочный чертеж	
-0070	Каркас КР1	20
-0080	Сетка С (С13, С14)	
-0090	Изделие закладное МН (МН1 МН2)	21
-0090СБ	Изделие закладное МН (МН1, МН2) Сборочный чертеж	
-0100	Изделие закладное МН (МН3-МН8)	22
-0100СБ	Изделие закладное МН (МН3-МН8) Сборочный чертеж	
-0110	Изделие закладное МН9	23
-0002	Петля строповочная СП2	
-0120	Петля строповочная СП1	24
-0001	Гнутый стержень ГС1	
-0000РС	Ведомость расхода стали на элемент, кг	25

Нач отд	Волынский			1.030 1-1 2-1-0.00
Н контр	Егоров			
Гл кон	Шац			Содержание
ГИП	Кановалов			
Разраб	Николаев			
Провер	Лугова			
Исполн	Хорошилов			

Стадия	Лист	Листов
Р		1

ЦНИИЭП

I.ОБЩАЯ ЧАСТЬ

I.I Выпуск 2-I содержит рабочие чертежи карнизных панелей для многоэтажных общественных и для одноэтажных промышленных отапливаемых зданий.

I.2 Панели предназначены для применения при проектировании и строительстве многоэтажных общественных зданий и одноэтажных промышленных зданий высотой до I0 м.

I.3 ННоменклатура карнизных панелей приведена в выпуске 0-0. Условия применения панелей и указания по расчету приведены в выпуске 0-I.

I.4 Карнизные панели для многоэтажных зданий запроектированы из тяжелого бетона.Карнизные панели для одноэтажных промышленных зданий запроектированы из бетона на пористых заполнителях.

I.5 Панели рассчитаны в соответствии со СНиП II-2I-75 и относятся к конструкциям 3-ей категории трещиностойкости.Снеговая нагрузка принята для IУ района согласно СНиП II-6-74.

I.6 Марка панелей состоит из буквенно-цифровых групп,которые разделяются дефисом.Буквенный индекс первой группы марки обозначает тип конструкции. ПК - панель карнизная. Цифры, стоящие после буквенного индекса, обозначают габаритные размеры длины и ширины, выраженные в дециметрах (с округлением до целого числа). Цифра, стоящая перед буквенным индексом, обозначает принадлежность изделия к внутреннему или наружному углу здания:

I - к наружному углу здания ;

2 - к внутреннему углу здания.

Буквенный индекс второй части марки обозначает вид бетона. Цифровой индекс третьей части марки обозначает:

I - правая , 2 - левая.

Пример: IПК39.I0-Т-2 - панель карнизная,для наружного угла здания,из тяжелого бетона,длиной 39I0 мм,шириной I020 мм, левая ;

ПК60.7-Л - панель карнизная, длиной 5980 мм, шириной 700 мм, из легкого бетона.

I.7 Марки проставляются на чертежах и спецификациях проекта, в заказах заводам-изготовителям и на изделиях. Каждая изготовленная панель должна иметь маркировку согласно ГОСТ I30I5.2-8I

2.ТЕХНИЧЕСКИЕ ТРЕБОВАНИЯ

2.I Карнизные панели для многоэтажных зданий изготовляются из тяжелого бетона марки по прочности на сжатие 200. Карнизные панели для одноэтажных промышленных зданий изготавливаются из бетона на пористых заполнителях марки МI50 с плотностью в сухом состоянии не более I500 кгс/м^3.

2.2 Панели армируются сварными сетками и каркасами. Материал сеток и каркасов обыкновенная арматурная проволока периодического профиля класса Вр-I ГОСТ 6727-80, и сталь класса А-Ш ГОСТ 578I-82.

2.3 Монтажные петли выполняются из горячекатанной арматурной стали класса А-I марок ВСтЗпс2 и ВСтЗсп2 по ГОСТ 578I-82. В случае, если монтаж панелей ведется при зимней температуре ниже -40°, применение петель из стали марки ВСтЗпс2 не допускается.

2.4 В выборках стали к рабочим чертежам панелей указаны только классы стали, без указания марок стали. Марки стали арматуры должны быть указаны в проектах конкретных объектов. Назначение марок

НАЧ ОТД	ВОЛЫНСКИЙ		1.030.1-1.2-10.00.0ТО
Н КОНТР	ЕГОРОВ		
ГЛ КОНСТР	ШАЦ		Техническое описание
ГИП	НИКОЛАЕВА		Стадия: Р · Лист: 1 · Листов: 2
РАЗРАБ.	КОНОВАЛОВА		ЦНИИЭП торгово-бытовых зданий и туристских комплексов
ПРОВЕРИЛ	ХОРОШИЛОВА		
ИСПОЛНИЛ	ЛУГОВАЯ		

ГИП РУДАКОВ

Инв. № подл. | Подпись и дата | Взам. инв. №

должно производиться в зависимости от температурных условий эксплуатации конструкций.

3. УКАЗАНИЯ ПО ИЗГОТОВЛЕНИЮ ПАНЕЛЕЙ

3.I. Плоские сварные сетки должны изготавливаться с помощью контрольной точечной электросварки в соответствии с требованиями ГОСТ I0922-75. Замена контактной сварки на электродуговую не допускается.

3.2. Электродуговую сварку производить в соответствии с требованиями "Инструкции по сварке соединений арматуры и закладных деталей железобетонных конструкций" (СН 393-78).

3.3. Проектное положение закладных изделий обеспечивается закреплением их на форме.

3.4. Предельные допускаемые отклонения от размеров изделий, а также качество поверхности панелей должно отвечать требованиям ГОСТ I30I5.3-8I.

3.5. Отклонение от проектной величины защитного слоя и точность положения закладных изделий приняты согласно требованиям ГОСТ I30I5.3-8I.

3.6. Кубиковая прочность бетона к моменту отпуска изделий с завода-изготовителя должна составлять I00% в зимний период, а в летний период, не менее 80%. При этом завод-изготовитель должен гарантировать достижение I00% прочности в 28-и дневном возрасте.

4. УКАЗАНИЯ ПО ПРИЕМКЕ И МОНТАЖУ ПАНЕЛЕЙ

4.I. Систематический контроль за качеством изготовления панелей, в части маркировки, допусков, соблюдения правил приемки, условий складирования и транспортировки, методов испытаний и других технических требований должен осуществляться в соответствии с требованиями ГОСТ I30I5.0-83, ГОСТ I30I5.I-8I, ГОСТ I30I5.2-8I, ГОСТ I30I5.3-8I, ГОСТ 8829-77 и рабочими чертежами.

4.2. Транспортировка и складирование изделий должна осуществляться в рабочем положении с применением деревянных прокладок.

4.3. Монтаж панелей производится в соответствии с требованиями главы СНиП III-I6-80 "Бетонные и железобетонные конструкции сборные. Правила производства и приемки работ".

Формат	Зона	Поз	Обозначение	Наименование	Кол	Примеч
				Документация		
А4			1 030 1-1.2-1 100 0 СБ	Сборочный чертеж		
А3			1 030 1-1 2-1 00 0 0 У	Узлы		
А3			1 030 1-1 2-1 00 0 0 РС	Ведомость расхода стали		
				на элемент, кг		
А3			1 030 1-1 2-1 00 0 0 ТО	Техническое описание		
				Сборочные единицы		
				Сетка		
А4		1	1 030 1-1 2-1 00 1 0	С 1	1	
А4		2	-01	С 2	1	
				Изделие закладное		
А4		3	1 030 1-1 2-1 009 0	МН 1	2	
А4		4	-01	МН 2	2	
				Детали		
А4		5	1 030 1-1 2-1 012 0 СБ	Петля строповочная СП1	3	
				Материалы		
				Бетон М200		0,28 м³

Взам инв № | Подпись и дата | Инв № подл

Нач отд	Волынский	
Н контр	Егоров	
Гл кон отд	Шац	
ГИП	Николаева	
Разраб	Коновалова	
Проверил	Хорошилова	
Исполнил	Луговая	

1 030 1-1 2-1 1000

Панель карнизная ПК 30.10-Т

Стадия	Лист	Листов
Р		1

ЦНИИЭП торгово-бытовых зданий и туристских комплексов

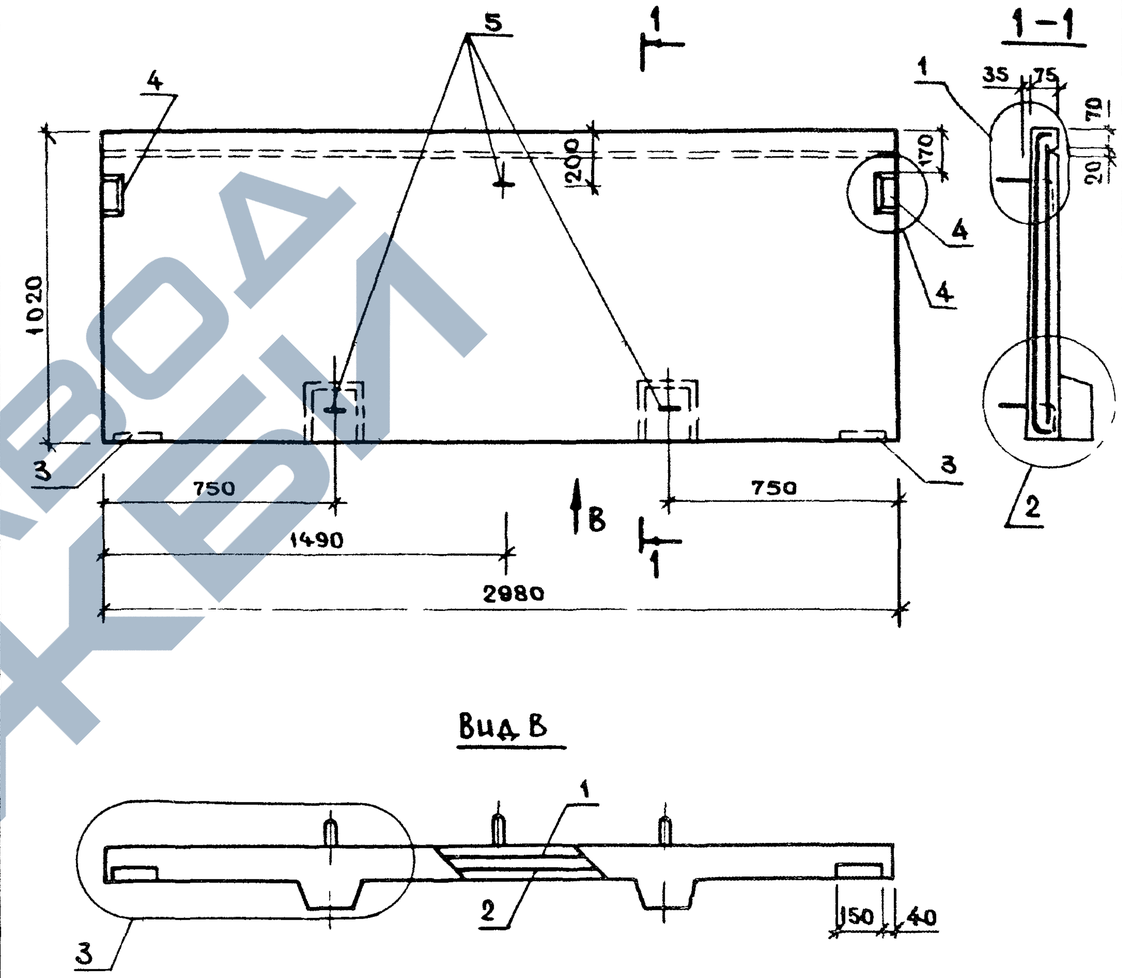

Взам инв № | Подпись и дата | Инв № подл

Нач отд	Волынский	
Н контр	Егоров	
Гл кон отд	Шац	
ГИП	Николаева	
Разраб	Коновалова	
Проверил	Хорошилова	
Исполнил	Луговая	

1 030 1-1 2-1 1000СБ

Панель карнизная ПК 30 10-Т

Сборочный чертеж

Стадия	Масса	Масштаб
Р	0,70 т	

Лист | Листов 1

ЦНИИЭП торгово-бытовых зданий и туристских комплексов

https://zavodjbi.com/
ЗАВОД ЖБИ

Формат	Зона	Поз	Обозначение	Наименование	Кол	Примеч
				Документация		
А4			1 030 1-1 2-1 2.00.0СБ	Сборочный чертеж		
А3			1 030 1-1. 2-1 0.0 0 0У	Узлы		
А3			1 030 1-1 2-1 00 0 0 РС	Ведомость расхода стали		
				на элемент, кг		
А3			1 030 1-1. 2-1 00 0 0 ТО	Техническое описание		
				Сборочные единицы		
				Сетка		
А4		1	1 030 1-1 2-1 00 2 0	С3	1	
А4		2	— 01	С4	1	
				Изделие закладное		
А4		3	1 030 1-1. 2-1 0 0 9 0	МН 1	2	
А4		4	— 01	МН 2	2	
				Детали		
А4		5	1 030 1-1. 2-1 0.12 0 СБ	Петля строповочная СП1	3	
				Материалы		
				Бетон М200		0,24 м³

Взам инв № | Подпись и дата | Инв № подл

Нач отд	Волынский	
Н контр	Егоров	
Гл кон отд	Шац	
ГИП	Николаева	
Разраб	Коновалова	
Проверил	Хорошилова	

1 030 1-1. 2-1 2.00 0

Панель карнизная 2ПК31 10-Т

Стадия	Лист	Листов
Р		1

ЦНИИЭП торгово-бытовых зданий и туристских комплексов

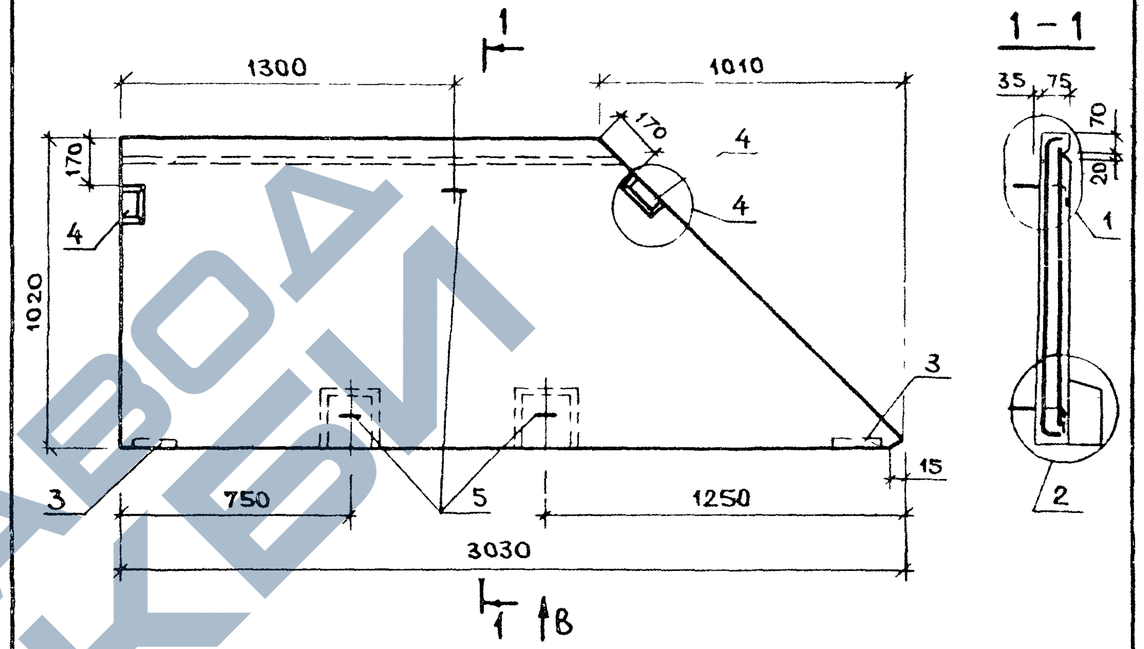

Вид В

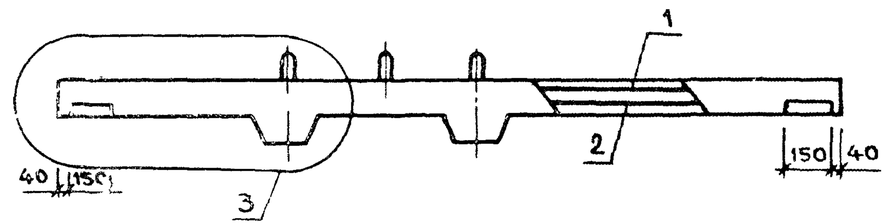

Взам инв № | Подпись и дата | Инв № подл

Нач отд	Волынский	
Н контр	Егоров	
Гл кон отд	Шац	
ГИП	Николаева	
Разраб	Коновалова	
Проверил	Хорошилова	
Утвердил	Лучовая	

1 030 1-1 2-1 2 00.0 СБ

Панель карнизная 2ПК31 10-Т-1
Сборочный чертеж

Стадия	Масса	Масштаб
Р	0,60 т	

Лист | Листов 1

ЦНИИЭП торгово-бытовых зданий и туристских комплексов

https://zavodjki.com/
ЗАВОД ЖКБИ

Формат	Зона	Поз	Обозначение	Наименование	Кол	Примеч
				Документация		
А4			1 030 1-1 2-1 300 0СБ	Сборочный чертеж		
А3			1 030 1-1 2-1 000 0У	Узлы		
А3			1 030 1-1 2-1 000 0РС	Ведомость расхода стали		
				на элемент, кг		
А3			1 030 1-1 2-1 000 0ТО	Техническое описание		
				Сборочные единицы		
				Сетка		
А4		1	1 030 1-1 2-1 003 0	С5	1	
А4		2	-01	С6	1	
				Изделие закладное		
А4		3	1 030 1-1 2-1 009 0	МН1	2	
А4		4	-01	МН2	2	
				Детали		
А4		5	1 030 1-1 2-1 012 0СБ	Петля строповочная СП1	3	
				Материалы		
				Бетон М200		0,24м³

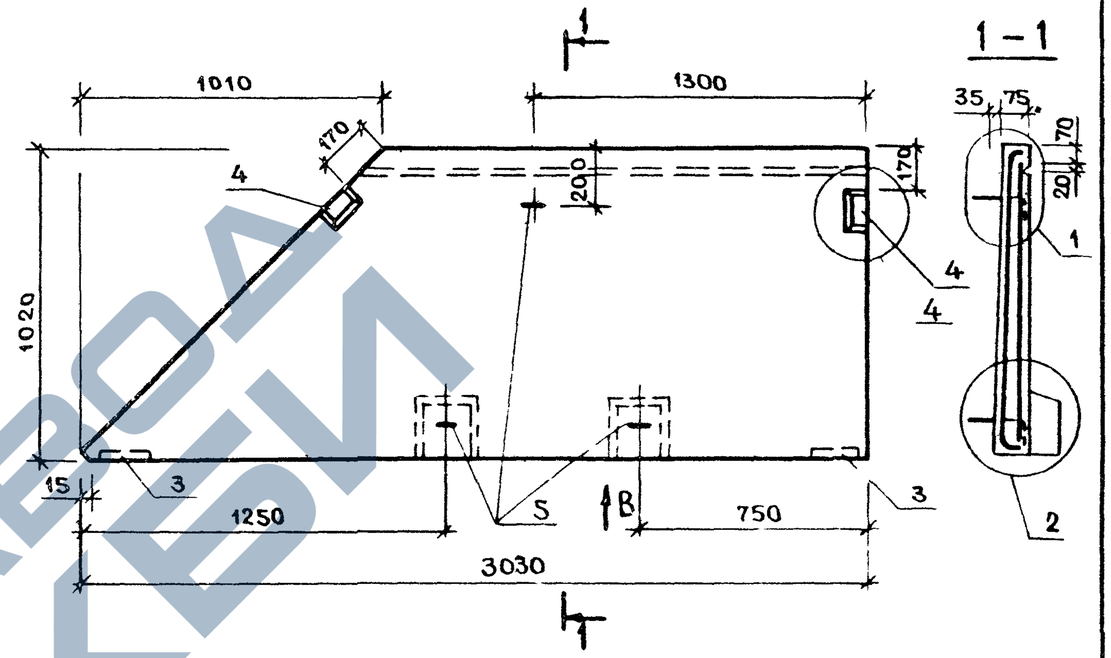

Вид В

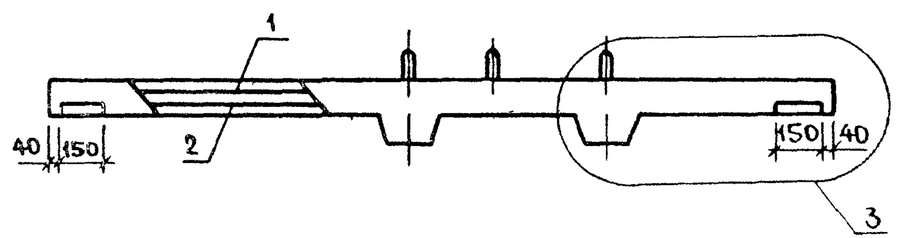

Нач отд	Волынский	
Н контр	Егоров	
Гл конст отд	Шац	
ГИП	Николаева	
Разраб	Коновалова	
Проверил	Луговая	
Исполнил	Хорошилова	

1 030 1-1 2-1 3 000 0

Панель карнизная 2ПК31.10-Т-2

Стадия	Лист	Листов
Р		1

ЦНИИЭП торгово-бытовых зданий и туристских комплексов

Взам инв № | Подпись и дата | Инв № подл

Нач отд	Волынский	
Н контр	Егоров	
Гл конст отд	Шац	
ГИП	Николаева	
Разраб	Коновалова	
Проверил	Луговая	
Исполнил	Хорошилова	

1 030 1-1 2-1 3 000 0СБ

Панель карнизная 2ПК31.10-Т-2
Сборочный чертеж

Стадия	Масса	Масштаб
Р	0,60т	

Лист | Листов 1

ЦНИИЭП торгово-бытовых зданий и туристских комплексов

https://zavodjbi.com/
ЗАВОД ЖБИ

Формат	Зона	Поз	Обозначение	Наименование	Кол	Примеч
				Документация		
А4			1 030 1-1. 2-1 400 0 СБ	Сборочный чертеж		
А3			1 030 1-1 2-1 000 0 У	Узлы		
А3			1 030 1-1 2-1 0.00 0 РС	Ведомость расхода стали		
				на элемент, кг		
А3			1 030 1-1 2-1 000 0 ТО	Техническое описание		
				Сборочные единицы		
				Сетка		
А4		1	1 030 1-1 2-1 00 4 0	С7	1	
А4		2	-01	С8	1	
				Изделие закладное		
А4		3	1 030 1-1 2-1 0090	МН 1	2	
А4		4	-01	МН 2	2	
				Детали		
А4		5	1 030 1-1 2-1 0120 СБ	Петля строповочная СП1	3	
				Материалы		
				Бетон М 200		0,32 м³

Нач отд	Волынский	
Н контр	Егоров	
Гл кон отд	Шац	
ГИП	Николаева	
Разраб	Коновалова	

1 030 1-1 2-1 4 000

Панель карнизная 1ПК39 10-Т-1

Стадия	Лист	Листов
Р		1

ЦНИИЭП торгово-бытовых зданий и туристских комплексов

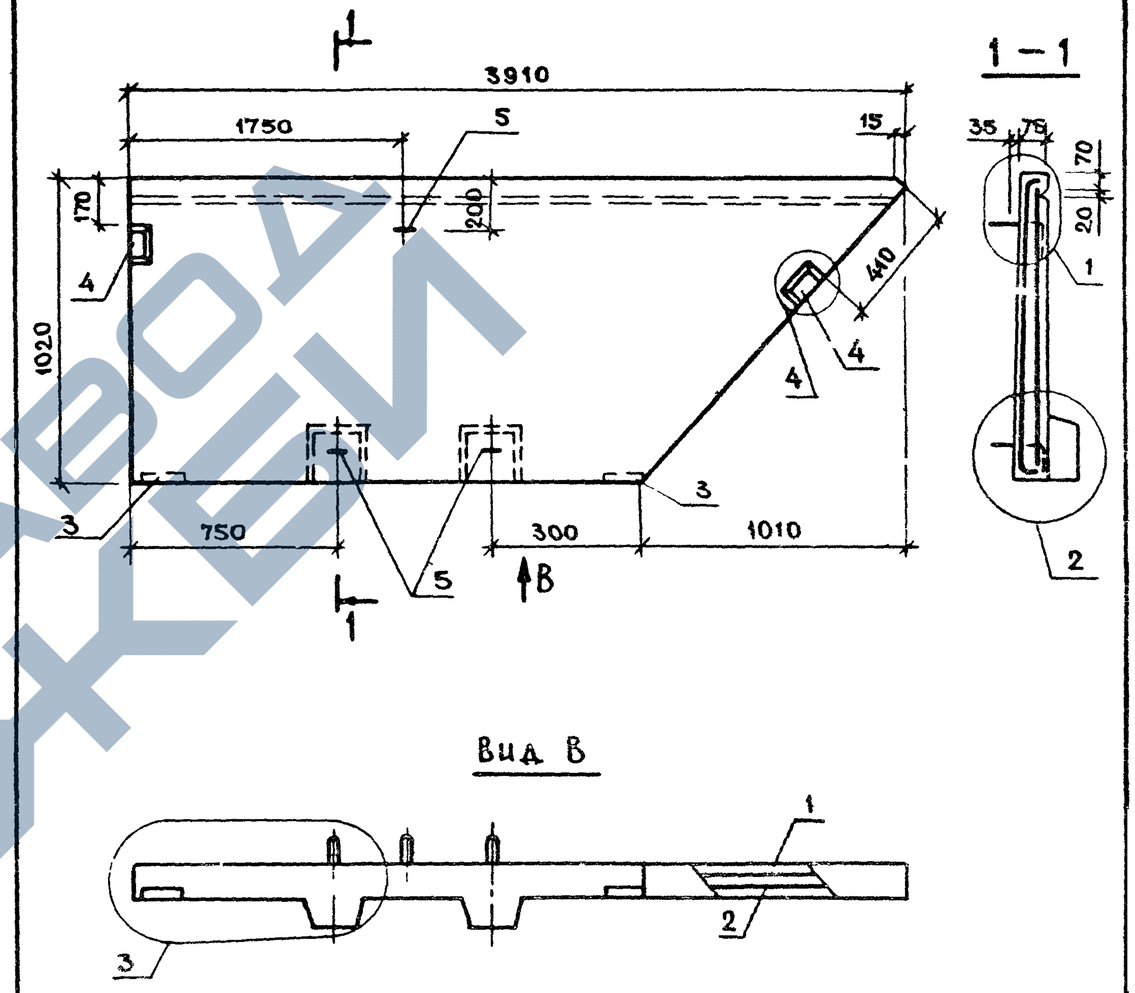

Вид В

Нач отд	Волынский	
Н контр	Егоров	
Гл кон от	Шац	
ГИП	Николаева	
Газраб	Коновалова	
Проверил	Луговая	
Исполнил	Хорошилова	

1 030 1-1 2-1 4000 СБ

Панель карнизная 1ПК39 10-Т-1

Сборочный чертеж

Стадия	Масса	Масштаб
Р	0,80 т	

Лист | Листов 1

ЦНИИЭП торгово-бытовых зданий и туристских комплексов

Взам инв № | Подпись и дата | Инв № подл

Формат	Зона	Поз	Обозначение	Наименование	Кол	Примеч
				Документация		
А4			1 030 1-1 2-1 500 0СБ	Сборочный чертеж		
А3			1 030 1-1 2-1 000 0У	Узлы		
А3			1 030 1-1 2-1 000 0РС	Ведомость расхода стали на элемент, кг		
А3			1 030 1-1 2-1 000 0ТО	Техническое описание		
				Сборочные единицы		
				Сетка		
А4		1	1 030 1-1 2-1 00 5 0	С 9	1	
А4		2	-01	С 10	1	
				Изделие закладное		
А4		3	1 030 1-1 2-1 00 9 0	МН 1	2	
А4		4	-01	МН 2	2	
				Детали		
А4		5	1 030 1-1 2-1 0 12 0СБ	Петля строповочная СП 1	3	
				Материалы		
				Бетон М200		0,32м³

Нач отд	Волынский	
Н контр	Егоров	
Гл кон отд	Шац	
ГИП	Николаева	
Разраб	Коновалова	
Проверил	Луговая	
Исполнил	Хорошилова	

1 030 1-1 2-1 5000

Панель карнизная 1ПК39 10-Т-2

Стадия	Лист	Листов
Р		1

ЦНИИЭП торгово-бытовых зданий и туристских комплексов

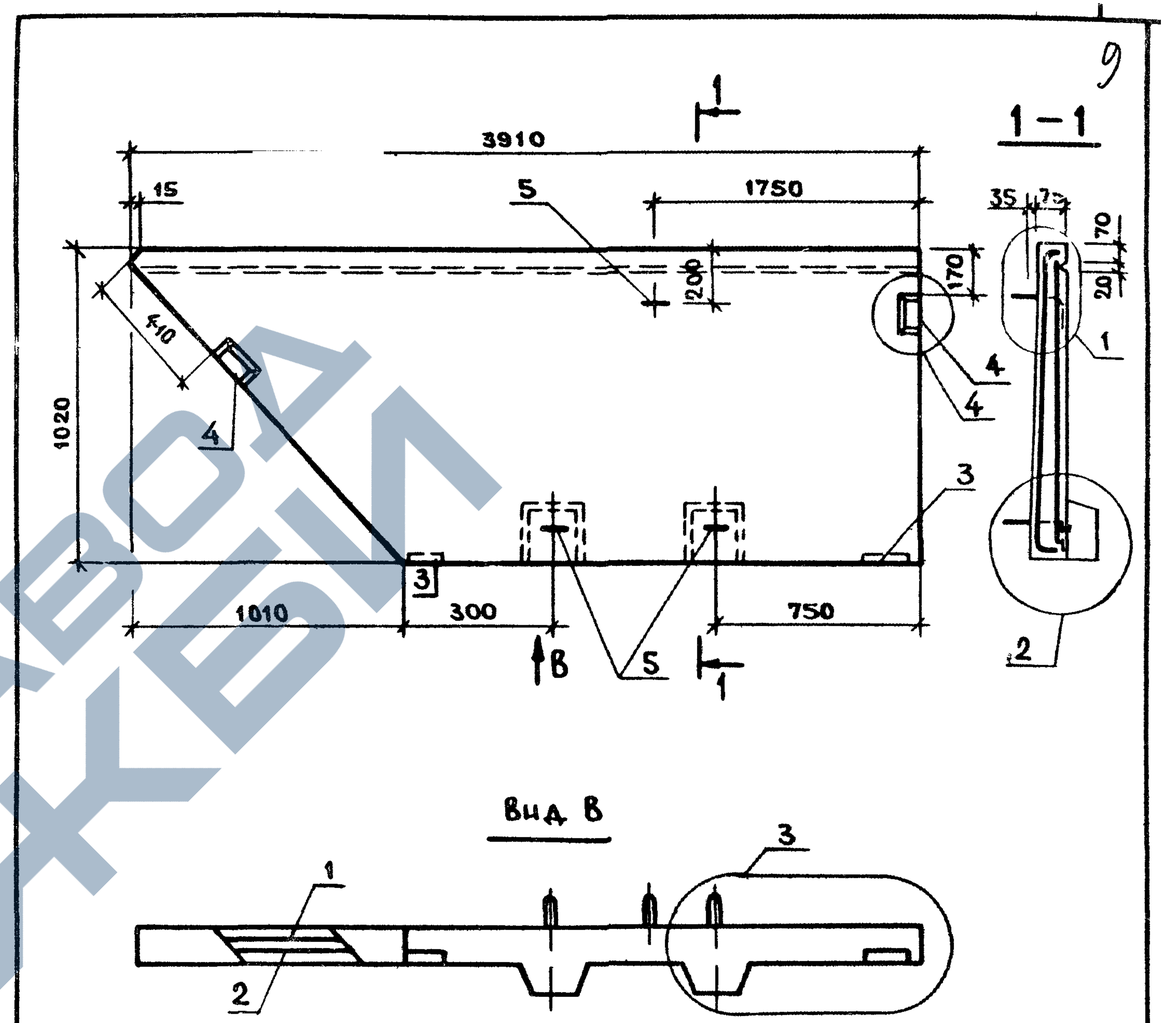

Нач отд	Волынский	
Н контр	Егоров	
Гл кон отд	Шац	
ГИП	Николаева	
Разраб	Коновалова	
Проверил	Луговая	
Исполнил	Хорошилова	

1 030. 1-1 2-1 500.0СБ

Панель карнизная 1ПК39 10-Т-2
Сборочный чертеж

Стадия	Масса	Масштаб
Р	0,80т	

Лист | Листов 7

ЦНИИЭП торгово-бытовых зданий и туристских комплексов

Инв № подл | Подпись и дата | Взам инв №

https://zavodjbi.com/

10

1

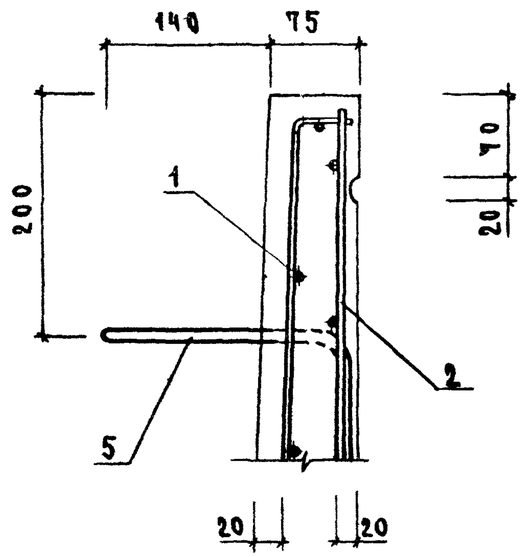

3

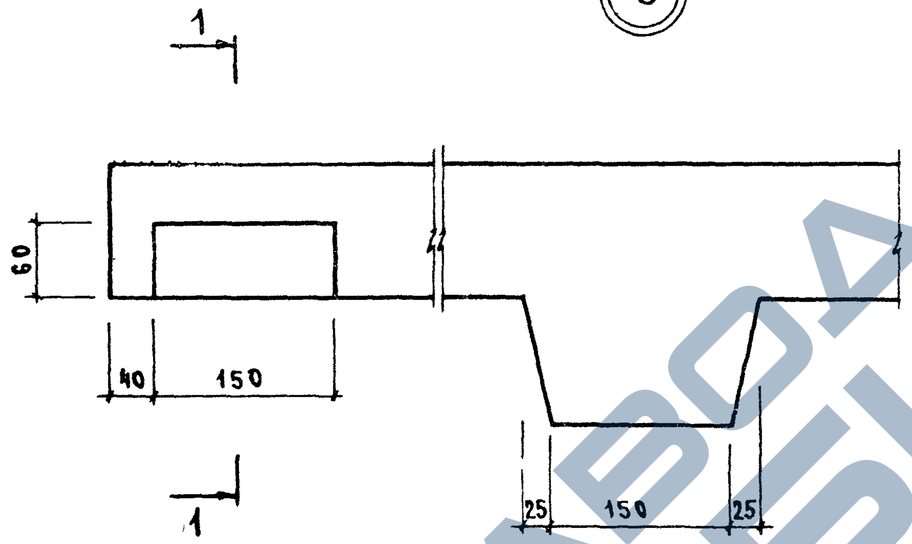

4

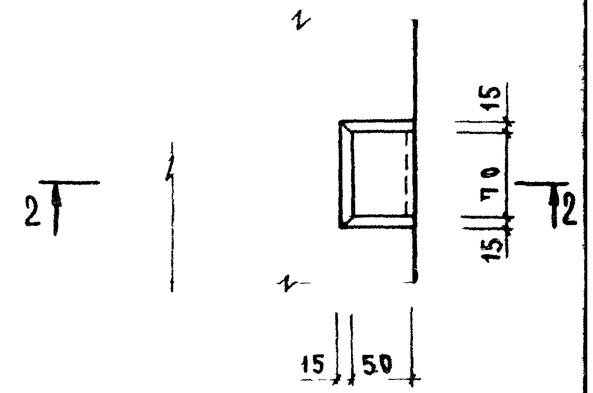

1-1

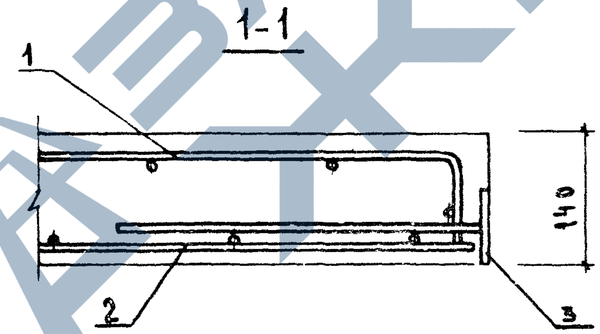

2-2

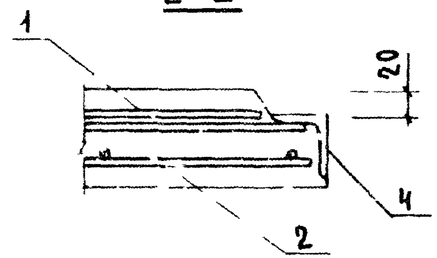

2

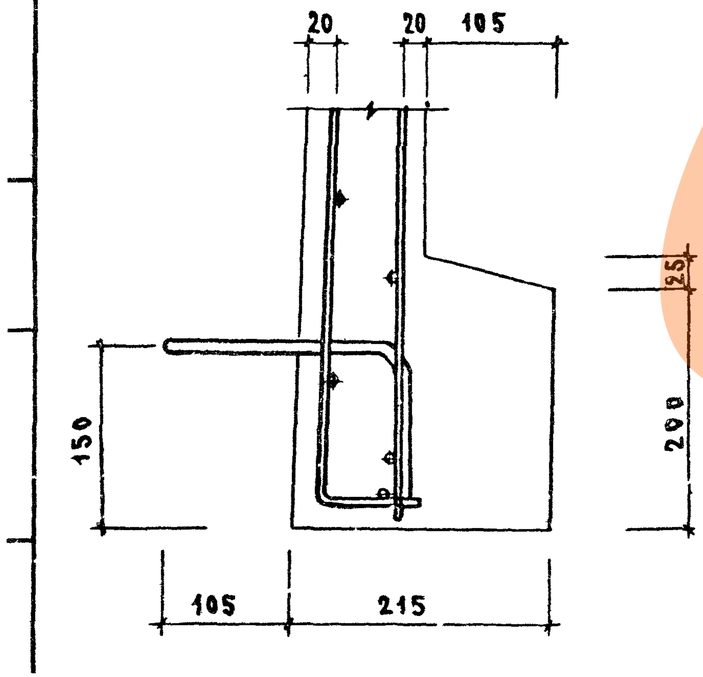

Нач отд	Волынский			1 030 1-1 2-1 0 000 У		
Н контр	Хорошилова					
Гл кон отд	Рац			Узлы	ст	лист	листов
ГИП	Николаева				Р		1
Разраб	Коновалова				ЦНИИЭП торгово бытовых зданий и туристских комплексов		
Проверил	Лугова						
Исполнил	Горов						

https://zavodjbi.com/

https://zavodjbi.com/

Формат	Зона	Поз	Обозначение	Наименование	Кол на исполн 1.030.1-12-1-6.0.00 —	01	02	03							Примечание
				Документация											
А4			1.030.1-12-1 6.000.ОС	Сборочный чертеж											
А3			-0.000 РС	Ведомость расхода стали											
				Сборочные единицы											
А4		1	1.030.1-12-1 0070	Каркас КР1	2	2	2	2							
А4		2	-0.060	Сетка СН	1	1									
А4			-01	То же СН2			1	1							
А4		3	-0090	— " — СН3	1	1									
А4			-01	— " — СН4			1	1							

Рук отд	Смиренский		1.030.1-12-1 6.000
Н контр	Гордеева		Панель карнизная ПК60-Л
Гл инж пр	Рябков		Стадия Р · Лист 1 · Листов 2
Гл инж	Шинкинова		ЦНИИПРОМЗДАНИЙ

Формат	Зона	Поз	Обозначение	Наименование	Кол на исполн. 1.030.1-12-1 —	01	02	03							Примеч
				Сборочные единицы											
А4		4	1.030.1-12-1 0110	Изделие закладное МН9	3	3	3	3							
А4		5	-0100	То же МН3	1	1									
А4			-02	— " — МН5			1								
А4			-04	— " — МН7				1							
А4		6	-01	— " — МН4	1	1									
А4			-03	— " — МН6			1								
А4			-05	— " — МН8				1							
				Детали											
А4		7	1.030.1-12-1 0002	Петля для подъема СП2	2	2	2	2							
				Материалы											
				Бетон М150	0,75	0,82	0,90	0,96							

https://zavodjbi.com/

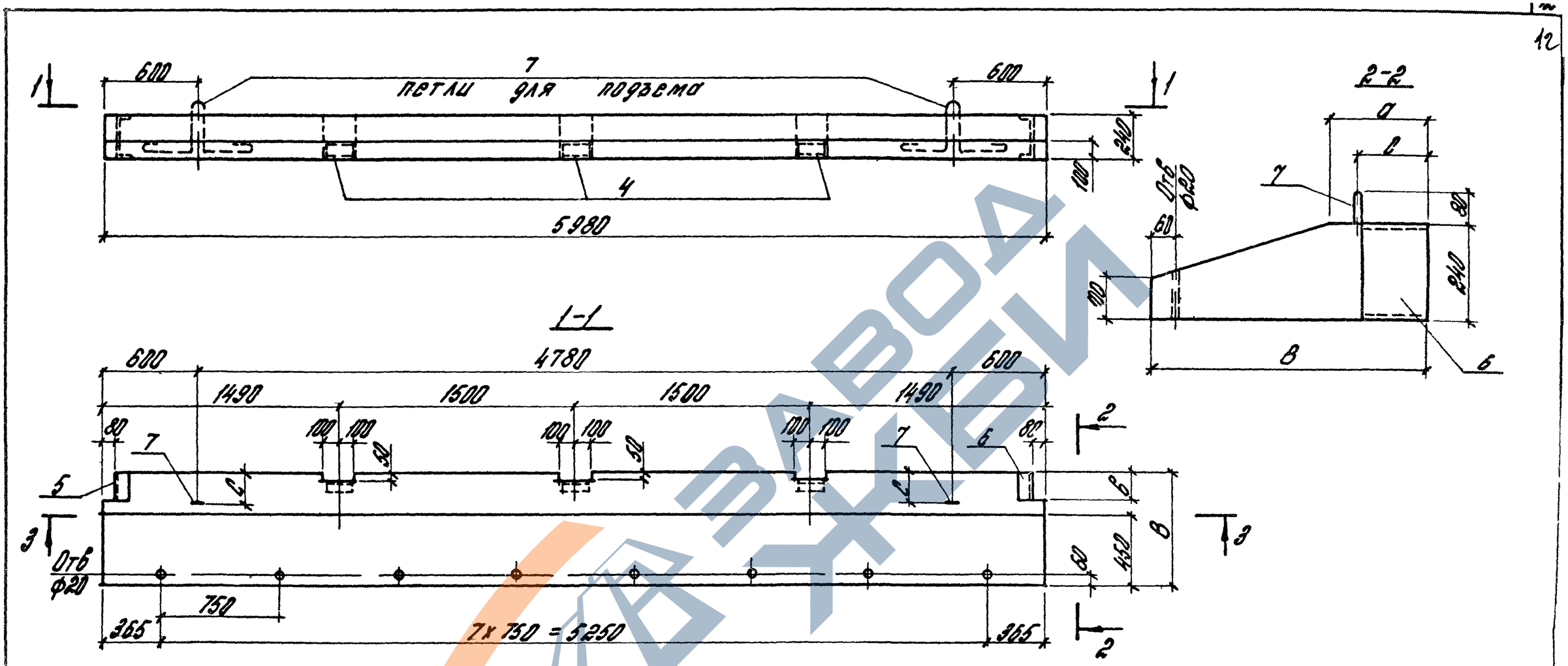

Обозначение	Марка панели	Размеры, мм					Масса, т
		B	a	b	c	d	
1.030 I-1 2-1 6 000	ПК 60 6,5-Л	650	200	160	140	80	1,2
-01	ПК 60 7 -Л	700	250	160	180	100	1,3
-02	ПК 60 7,5-Л	750	300	210	200	130	1,4
-03	ПК 60 8 -Л	800	350	260	220	150	1,5

Рук отд	Решняковский	
Н контр	Гарнеев	
Гл инж пр	Рудиков	
Ст инж пр	Витаниновский	

1.030 I-1 2-1 6 000 СБ

Панель карнизная ПК 60 -Л
Сборочный чертеж

Стадия	Масса	Масштаб
Р	см. табл	1:25
Лист 1	Листов 2	

ЦНИИПРОМЗДАНИЙ

ФОРМАТ А3

3-3

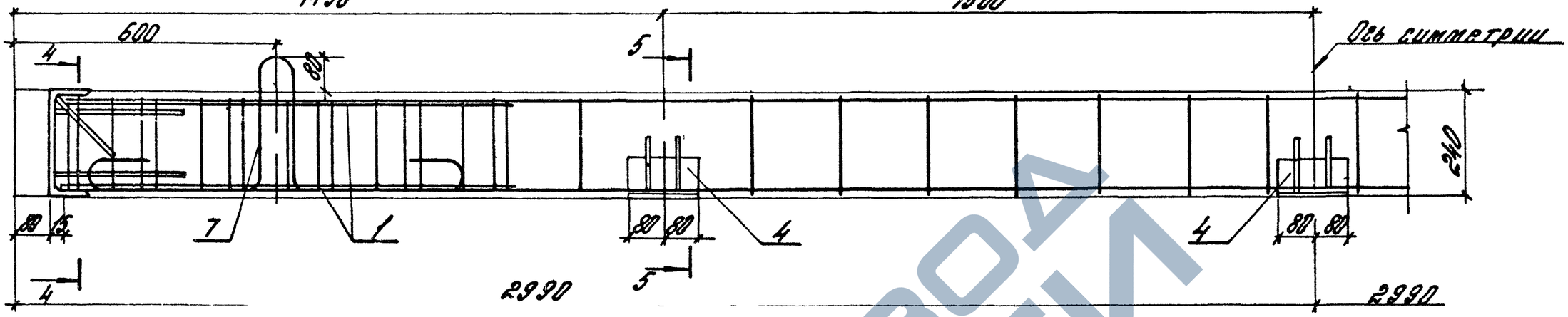

4-4

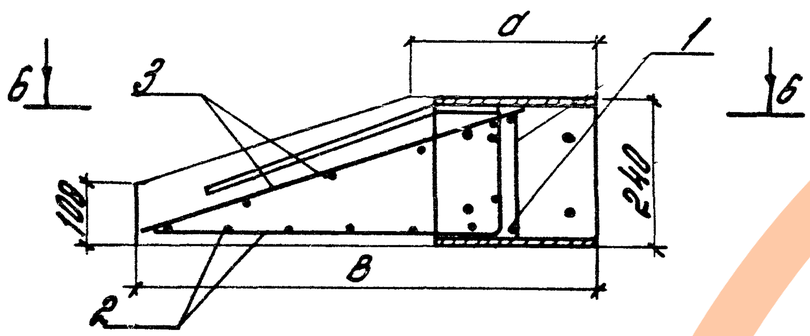

5-5

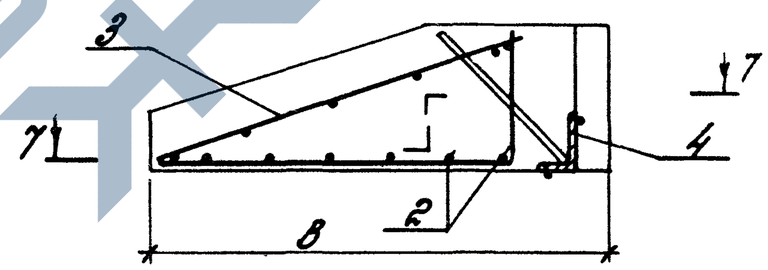

6-6

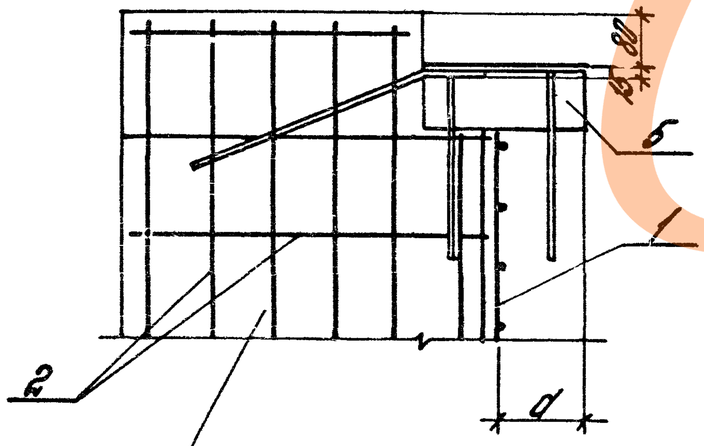

7-7

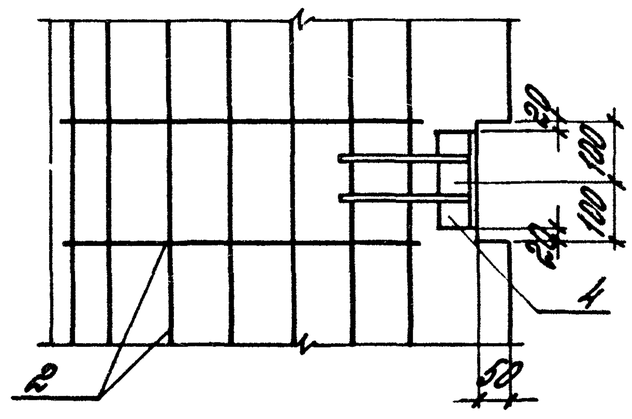

Сетки поз 3 условно не показаны

1.030 1-1 2-1 6 0 0.0	Лист 2

https://zavodjbi.com/

Формат	Зона	Поз	Обозначение	Наименование	Кол	Примеч
				Документация		
А4			1030 1-1 2-1001 ОСБ	Сборочный чертеж		
А3			1030 1-1 2-1000 ОТО	Техническое описание		
			Переменные данные для исполнении			
				1030 1-1 2-10010		
				С1		
				Детали		
				ст отд ГОСТ 6727-80		
Б4		1	4 041 2960	ф 4 Вр-I L = 2960	8	0,27 кг
Б4		2	4 041 1100	ф 4 Вр-I L = 1100	16	0,10 кг
				1030 1-12-10010-01		
				С2		
				Детали		
				ст отд ГОСТ 6727-80		
Б4		1	4 041 2960	ф 4 Вр-I L - 2960	7	0,27 кг
Б4		2	4 041 1000	ф 4 Вр-I L = 1000	16	0,10 кг

Рис 1

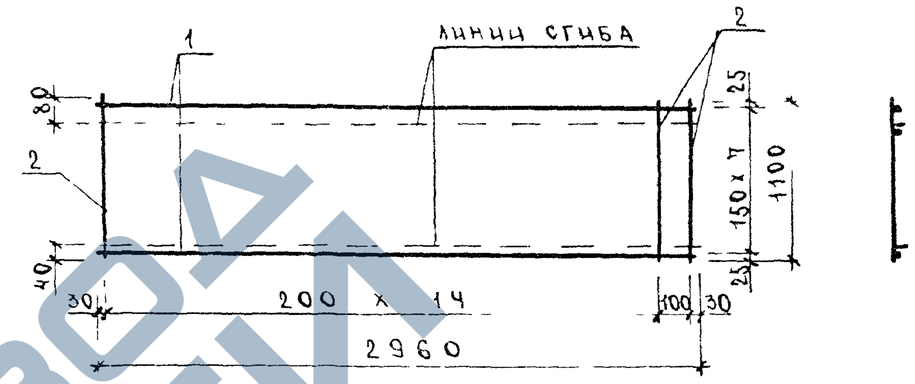

Рис 2

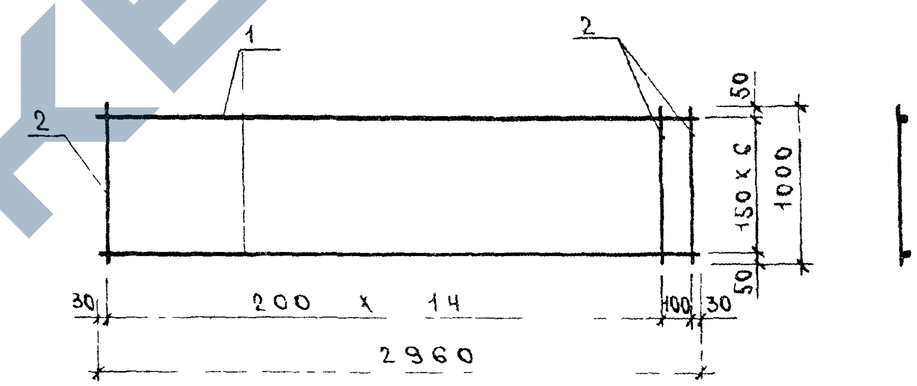

Обозначение	Марка	Рис	Масса
1030 1-12-10010	С1	1	3,71
-01	С2	2	3,30

Нач отд	Волынскии	
Н контр	Егоров	
Гл конст	Шац	
ГИП	Николаева	
Разраб	Коновалова	
Проверил	Хорошилова	

1030 1-12-1001 0

Сетка С(С1,С2)

Стадия	Лист	Листов
Р		1

ЦНИИЭП торгово бытовых зданий и туристских комплексов

Взам инв № | Подпись и дата | Инв № подл

Нач отд	Волынскии	
Н контр	Егоров	
Гл констр	Шац	
ГИП	Николаева	
Разраб	Коновалова	
Проверил	Хорошилова	
Исполнил	Луговая	

1030 1-12-1001 0СБ

Сетка С(С1,С2)
Сборочный чертеж

Стадия	Масса	Масштаб
Р	см табл	
Лист	Листов 1	

ЦНИИЭП торгово бытовых зданий и туристских комплексов

https://zavodjbi.com/

Формат	Зона	Поз	Обозначение	Наименование	Кол	Примеч.
				Документация		
А4			1030 1-1.2-1002 ОСБ	Сборочный чертеж		
А3			1030 1-1.2-1000 ОТО	Техническое описание		
			Переменные данные для исполнений			
				1030 1-1.2-1002 0		
				С3		
				Детали		
				СТ ОТД ГОСТ 6727-80		
Б4		1	4 041 2960	ф 4 Вр-I L = 2960	8	0,27кг
Б4		2	4 041 1100	ф 4 Вр-I L = 1100	15	0,10кг
Б4		3	4 041 1400	ф 4 Вр-I L = 1400	1	0,13кг
				1030 1-12-1002 0-01		
				С4		
				Детали		
				СТ ОТД ГОСТ 6727-80		
Б4		1	4 041 2960	ф 4 Вр-I L = 2960	7	0,27кг
Б4		2	4 041 1000	ф 4 Вр-I L = 1000	15	0,10кг
Б4		4	4 041 1350	ф 4 Вр-I L = 1350	1	0,12кг

Перв. примен. | Справ. № | Подп. и дата | Инв. № дубл. | Взам. инв. №

Нач. отд.	Волынский	
Н. контр.	Егоров	
Гл. констр.	Шац	
ГИП	Николаева	
Разраб.	Коновалова	
Проверил	Хорошилова	
Исполнил	Луговая	

1030 1-1.2-1002 0

Сетка С (С3, С4)

Стадия	Лист	Листов
Р		1

ЦНИИЭП торгово-бытовых зданий и туристских комплексов

Рис 1

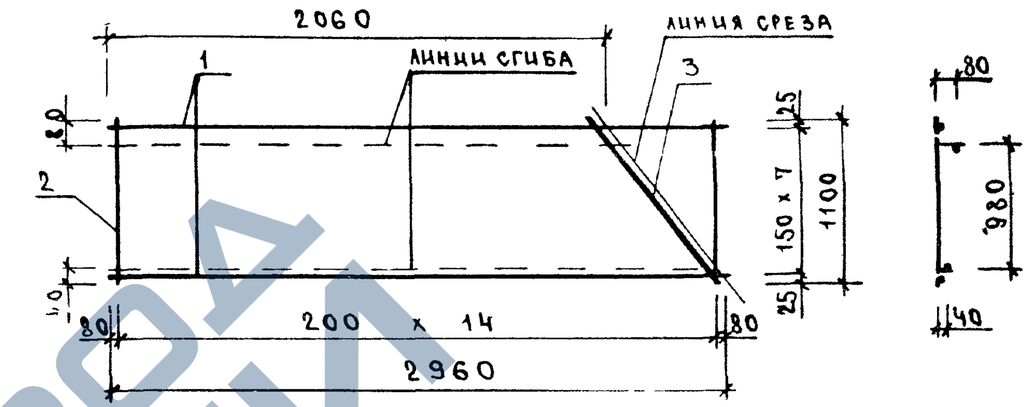

Рис 2

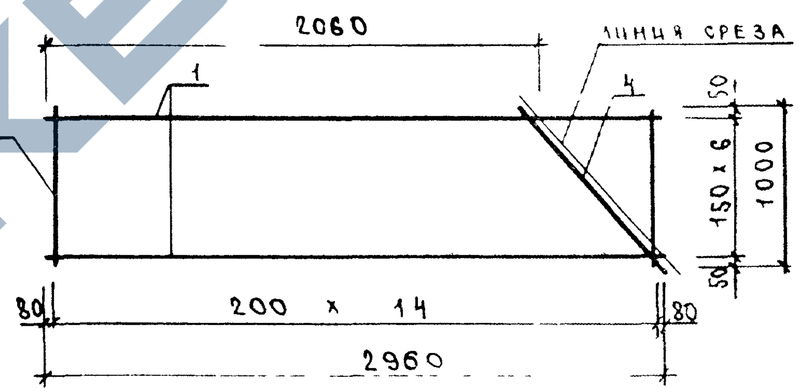

Обозначение	Марка	Рис	Масса, кг
1030 1-1.2-1002 0	С3	1	3,75
-01	С4	2	3,47

1030 1-1.2-1002 0 СБ

Нач. отд.	Волынский	
Н. контр.	Егоров	
Гл. констр.	Шац	
ГИП	Николаева	
Разраб.	Коновалова	
Проверил	Хорошилова	
Исполнил	Луговая	

Сетка С (С3, С4)
Сборочный чертеж

Стадия	Масса	Масштаб
Р	см табл	

Лист | Листов 1

ЦНИИЭП торгово-бытовых зданий и туристских комплексов

https://zavod-gkb.com/
ЗАВОД ГКБИ

Формат	Зона	Поз	Обозначение	Наименование	Кол	Примеч
				Документация		
А4			1.030.1-1.2-10030 СБ	Сборочный чертеж		
А3			1.030.1-1.2-10000 ТО	Техническое описание		
			Переменные данные для исполнений			
				1.030.1-1.2-10030		
				С5		
				Детали		
				Ст отд ГОСТ 6727-80		
Б4		1	4 041 2960	ф 4 Вр-I L = 2960	8	0,27 кг
Б4		2	4 041 1100	ф 4 Вр-I L = 1100	15	0,10 кг
Б4		3	4 041 1400	ф 4 Вр-I L = 1400	1	0,13 кг
				1.030.1-1.2-10030-01		
				С6		
				Детали		
				Ст отд ГОСТ 6727-80		
Б4		1	4 041 2960	ф 4 Вр-I L = 2960	7	0,27 кг
Б4		2	4 041 1000	ф 4 Вр-I L = 1000	15	0,10 кг
Б4		4	4 041 1350	ф 4 Вр-I L = 1350	1	0,12 кг

Нач.отд.	Волынский	
Н.контр.	Егоров	
Гл.констр.	Шац	
ГИП	Николаева	
Разраб.	Коновалова	
Проверил	Хорошилова	

1.030.1-1.2-10.03.0

Сетка С (С5, С6)

Стадия	Лист	Листов
Р		1

ЦНИИЭП торгово-бытовых зданий и туристских комплексов

Инв № подл. | Подпись и дата | Взам. инв №

Рис 1

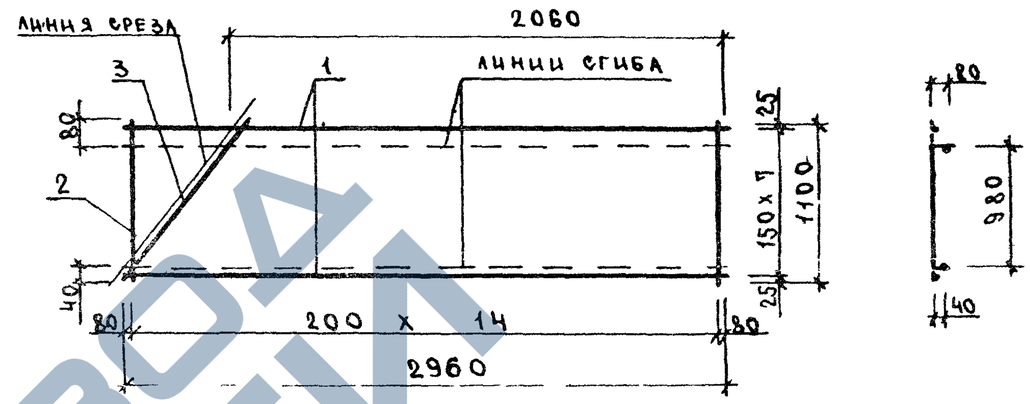

Рис 2

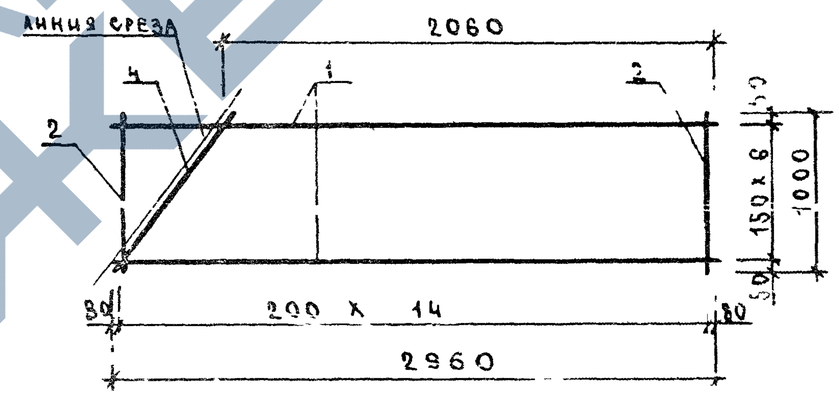

Обозначение	Марка	Рис	Масса, кг
1.030.1-1.2-10030	С5	1	3,75
-01	С6	2	3,47

1.030.1-1.2-10.03.0 СБ

Нач.отд.	Волынский	
Н.контр.	Егоров	
Гл.констр.	Шац	
ГИП	Николаева	
Разраб.	Коновалова	
Проверил	Хорошилова	
Исполнит.	1.030.0.03	

Сетка С (С5, С6)

Сборочный чертеж

Стадия	Масса	Масштаб
	см таб.	

Лист | Листов 1

ЦНИИЭП торгово-бытовых зданий и туристских комплексов

https://zavodjbi.com/

Формат	Зона	Поз	Обозначение	Наименование	Кол	Примеч
				Документация		
А4			1030 1-1.2-1004 ОСБ	Сборочный чертеж		
А3			1030 1-1.2-1000 ОТО	Техническое описание		
			Переменные данные для исполнении			
				1030 1-12-10040		
				С7		
				Детали		
				СТ ОТД ГОСТ 6727-80		
Б4		1	4 041 3840	ф 4 Вр-I L = 3840	8	0,35 кг
Б4		2	4 041 1100	ф 4 Вр-I L = 1100	20	0,10 кг
Б4		3	4 041 1400	ф 4 Вр-I L 1400	1	0,13 кг
				1030 1-12-10040-01		
				С8		
				Детали		
				СТ ОТД ГОСТ 6127-80		
Б4		1	4 041 3840	ф 4 Вр-I L = 3840	7	0,35 кг
Б4		2	4 041 1000	ф 4 Вр I L = 1000	20	0,10 кг
Б4		4	4 041 1350	ф 4 Вр-I L = 1350	1	0,12 кг

Рис 1

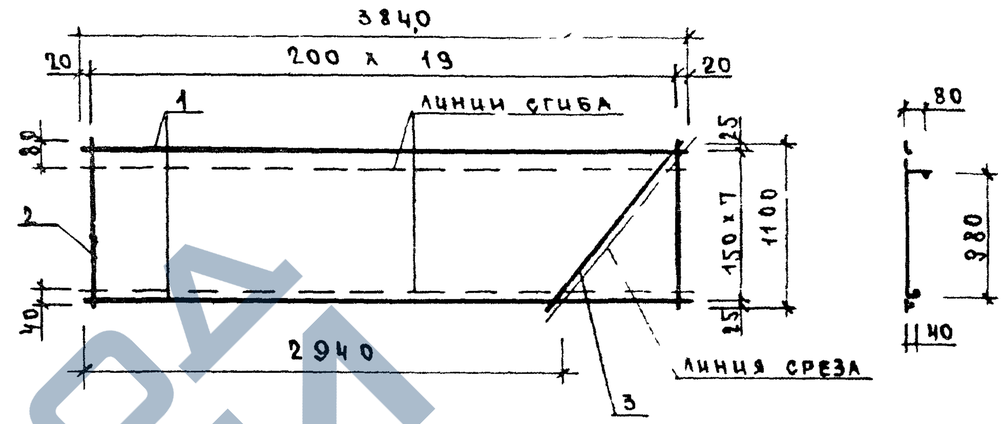

Рис 2

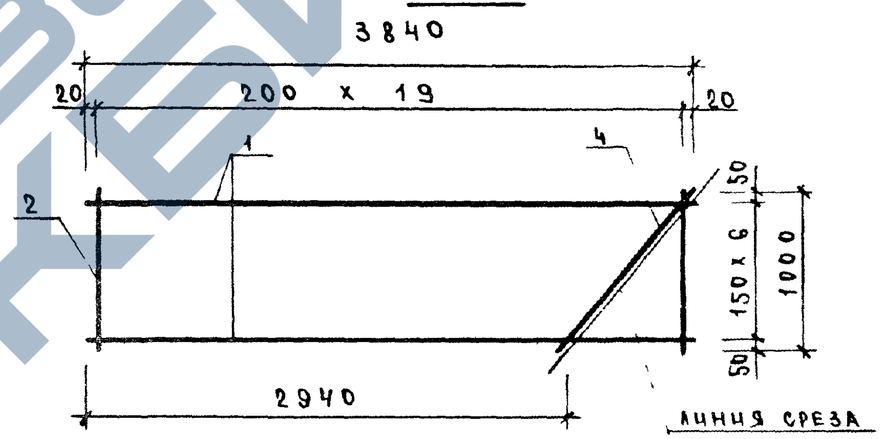

Обозначение	Марка	Рис	Масса, кг
1030 1-12-10040	С7	1	4,91
-01	С8	2	4,37

Нач отд	Волынский		
Н контр	Егоров		
Гл констр	Шац		
ГИП	Николаева		
Разраб	Коновалова		
Проверил	Хорошилова		
Исполнил	Аугова я		

1030 1-12-10040

Сетка С (С7, С8)

Стадия	Лист	Листов
Р		1

ЦНИИЭП торгово бытовых зданий и туристских комплексов

Инв № подл | Подпись и дата | Взам инв №

Нач отд	Волынский		
Н контр	Егоров		
Гл констр	Шац		
ГИП	Николаева		
Разраб	Коновалова		
Проверил	Хорошилова		
Исполнил	Аугова я		

1030 1-12-10040 ОСБ

Сетка С (С7, С8)
Сборочный чертеж

Стадия	Масса	Масштаб
Р	см таб	

Лист | Листов 1

ЦНИИЭП торгово бытовых зданий и туристских комплексов

Формат А4

https://zavodjbi.com/

Формат	Зона	Поз	Обозначение	Наименование	Кол	Примеч
				Документация		
А4			1030 1-1.2-1005 ОСБ	Сборочный чертеж		
А3			1030 1-1 2-1000 ОТО	Техническое описание		
			Переменные данные для исполнения			
				1030 1-1.2-1005 0		
				С 9		
				Детали		
				СТ ОТД ГОСТ 6727-80		
Б4		1	4 041 3840	ф 4 Вр-I L = 3840	8	0,35 кг
Б4		2	4 041 1100	ф 4 Вр-I L = 1100	20	0,10 кг
Б4		3	4 041 1400	ф 4 Вр-I L - 1400	1	0,13 кг
				1030 1-1 2-1005 0-01		
				С 10		
				Детали		
				СТ ОТД ГОСТ 6727-80		
Б4		1	4 041 3840	ф 4Вр-I L 3840	7	0,35 кг
Б4		2	4 041 1000	ф 4Вр I L 1000	20	0,10 кг
Б4		4	4 041 1350	ф 4Вр-I L 1350	1	0,12 кг

Нач отд	Волынский	
Н контр	Егоров	
Гл констр	Шац	
ГИП	Николаева	
Разраб	Коновалова	
Проверил	Дорошилова	
Исполнил	Лугова 9	

1030 1-1 2-1005 0

Сетка С (С9, С10)

Стадия	Лист	Листов
Р		1

ЦНИИЭП торгово бытовых зданий и туристских комплексов

Рис 1

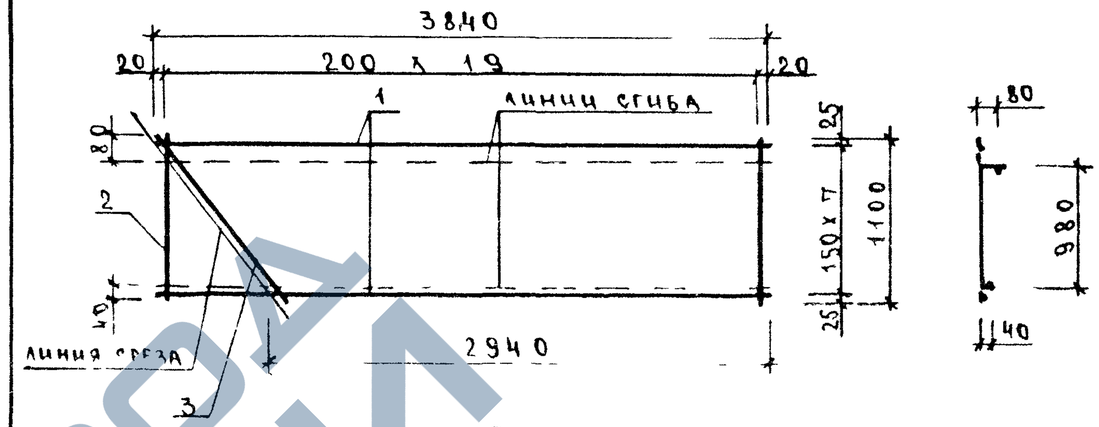

Рис 2

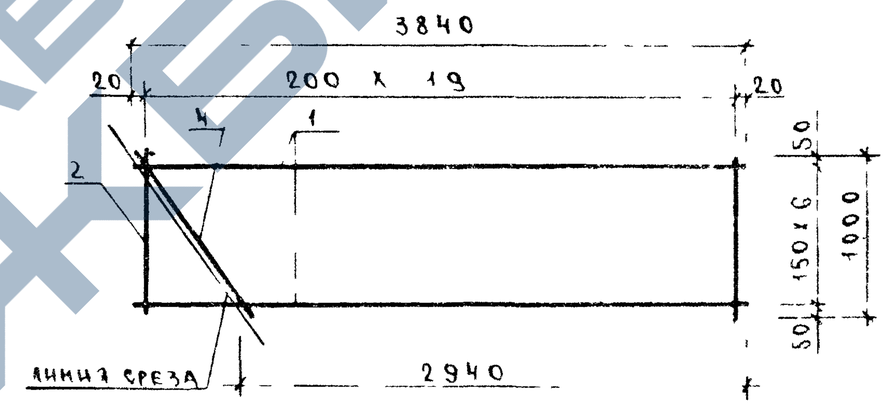

Обозначение	Марка	Рис	Масса, кг
1030 1-12-1005 0	С 9	1	4,91
-01	С 10	2	4 37

Инв № подл | Подпись и дата | Взам инв №

1030 1-1 2-1005.0 СБ

Нач отд	Волынский	
Н контр	Егоров	
Гл констр	Шац	
ГИП	Николаева	
Разраб	Коновалова	
Проверил	Хорошилова	
Исполнил	Лугова 9	

Сетка С (С9, С10)

Сборочный чертеж

Стадия	Масса	Масштаб
	см таб 1	

Лист	Листов 1

ЦНИИЭП торгово бытовых зданий и туристских комплексов

Формат	Зона	Поз	Обозначение	Наименование	Кол	Примечание
				Документация		
А4			1030 1-12-1 00 60 СБ	Сборочный чертеж		
				Детали		кг
Б4		1	1030 1-12-1 00 61	ф10А-III ГОСТ 5781-82 ℓ=5920	5	3,65
			Переменные данные для исполнений			
				1030 1-12-1 00 60		С11
				Детали		кг
Б4		2	1 030 1-12-1 00 62	ф10А-III ГОСТ 5781-82 ℓ=5620	3	3,46
Б4		3	-00 63	ф5Вр-I ГОСТ 6727-80 ℓ=740	29	0,11
Б4		4	-00 64	То же ℓ=440	2	0,07
				1030 1-12-1 00 60-01		С12
				Детали		кг
Б4		2	1 030 1-12-1 00 62	ф10А-III ГОСТ 5781-82 ℓ=5620	4	3,46
Б4		3	-00 65	ф5Вр-I ГОСТ 6727-80 ℓ=800	29	0,12
Б4		4	-00 66	То же ℓ=400	2	0,06

Инв.№ подл. | Подпись и дата | Взам. инв.№

Рук отд	Смиянский		
Н контр	Гадаева		
Гл инж	Рудаков		
Инж	Кострицева		

1030 1-12-1 00 60

Сетка С (С11, С12)

Стадия	Лист	Листов
Р		

ЦНИИПРОМЗДАНИЙ

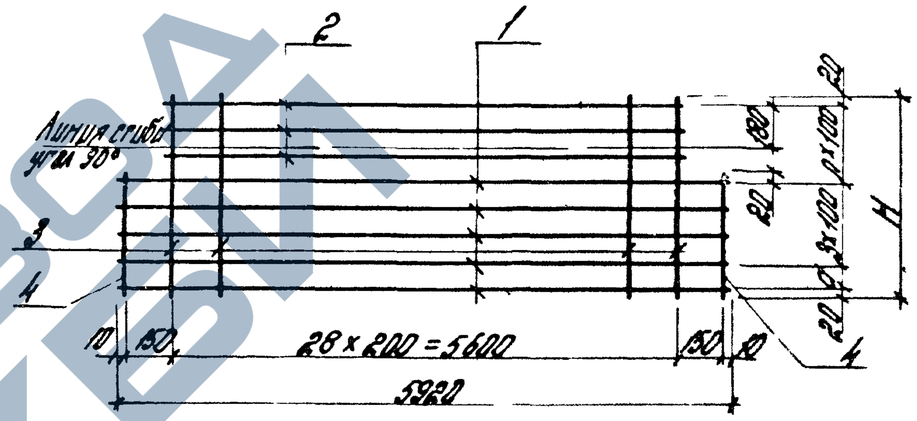

Обозначение	Марка	Габариты, мм		П	Масса
		d	H		
1 030 1-12-1 00 60	С11	100	740	3	32,2
-01	С12	60	800	4	35,9

Инв.№ подл. | Подпись и дата | Взам. инв.№

Рук отд	Смиянский	
Н контр	Гадаева	
Гл инж	Рудаков	
Инж	Кострицева	

1030 1-12-1 00 60 СБ

Сетка С (С11, С12) Сборочный чертеж

Стадия	Масса	Масштаб
Р	см ТОБА	

Лист | Листов 1

ЦНИИПРОМЗДАНИЙ

https://zavodjbi.com/
ЗАВОД ЖБИ

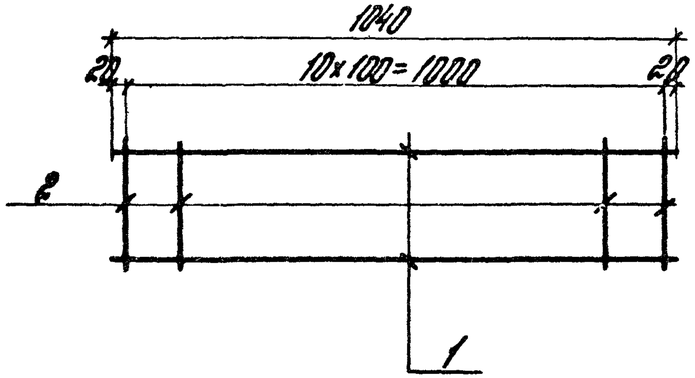

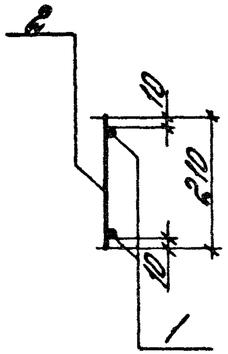

Формат	Зона	Поз	Обозначение	Наименование	Кол	Примечание
				Детали		кг
Б4		1	1030 1-12-1 0071	ф5 ВрI ГОСТ 6727-80 ℓ=1040	2	0,16
Б4		2	-0072	ф10 АIII ГОСТ 5781-82 ℓ=210	11	0,13

			1030 1-12-1 0070			
Рук отд	Стилянский		Каркас КР1	Стадия	Масса	Масштаб
Н контр	Радаева			Р	1,7	
ГА инж.	Рудаков			Лист	Листов 1	
ГИ инж.	Ананьинова			ЦНИИПРОМЗДАНИЙ		

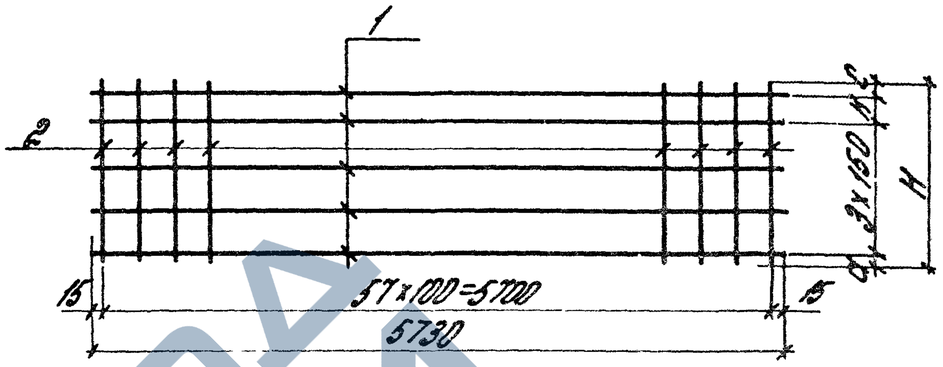

Обозначение	Марка	Габариты, мм H	a	K	c	Масса	Примечание
1030 1-12-1 0080	С13	600	25	100	25	9,8	
-01	С14	650	15	150	35	10,2	

Формат	Зона	Поз	Обозначение	Наименование	Кол	Примечание
				Детали		кг
Б4		1	1030 1-12-1 0081	ф5 ВрI ГОСТ 6727-80 ℓ=5730	5	0,88
				Переменные данные для исполнений		
				1030 1-12-1 0080		С13
				Детали		
Б4		2	1030 1-12-1 0082	ф5 ВрI ГОСТ 6727-80 ℓ=600	58	0,093
				1030 1-12-1 0080 -01		С14
				Детали		
Б4		2	1030 1-12-1 0083	ф5 ВрI ГОСТ 6727-80 ℓ=650	58	0,10

			1030 1-12-1 0080			
Рук отд	Стилянский		Сетка С (С13, С14)	Стадия	Масса	Масштаб
Н контр	Радаева			Р	1,7	
ГА инж	Рудаков			Лист	Листов 1	
ГИ инж	Ананьинова			ЦНИИПРОМЗДАНИЙ		

Инв № подл | Подпись и дата | Взам инв №

https://zavodjbi.com/

Формат	Зона	Поз	Обозначение	Наименование	Кол.	Примеч.
				Документация		
А4			1030.1-1.2-1009.0СБ	Сборочный чертеж		
А3			1030 1-1.2-1000.0ТО	Техническое описание		
				Детали		
				Ст отд ГОСТ 5781-82		
Б4		2	8 013 300	Ф8 АIII L = 300	2	0,12 кг
			Переменные данные для исполнений			
				1.030.1-1.2-1 009.0		
				МН1		
				Детали		
				Полоса ГОСТ 103-76		
Б4		1	6.60.060 150	-6×60 L = 150	1	0,42 кг
				1.030.1-1.2-1 0090-01		
				МН2		
				Детали		
				Уголок ГОСТ 8510-72*		
Б4		3	50.50 5.080 70	50×50×5 L = 70	1	0,26 кг

Нач отд	Волынский		1030 1-1.2-1 009.0
Н контр	Егоров		
Гл констр	Шац		
ГИП	Николаева		Изделие закладное МН (МН1, МН2)
Разраб	Коновалова		
Проверил	Хорошилова		
Исполнил	Лугова		

Стадия	Лист	Листов
Р		1

ЦНИИЭП торгово-бытовых зданий и туристских комплексов

Рис. 1

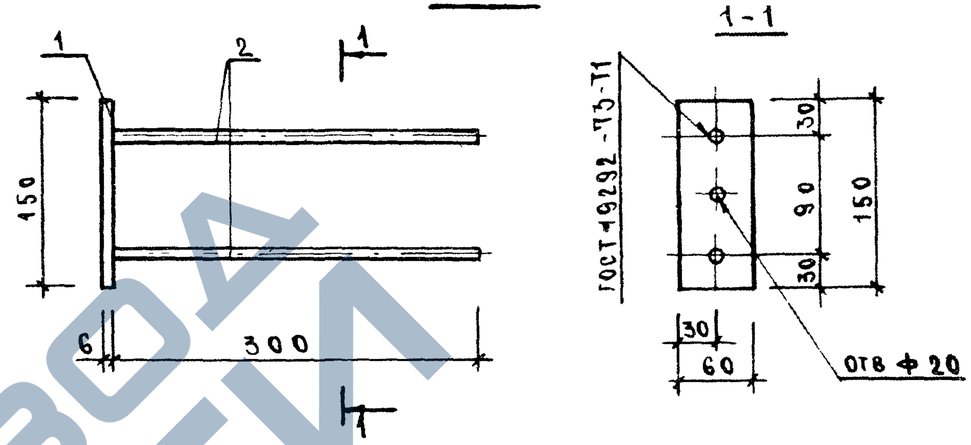

Рис 2

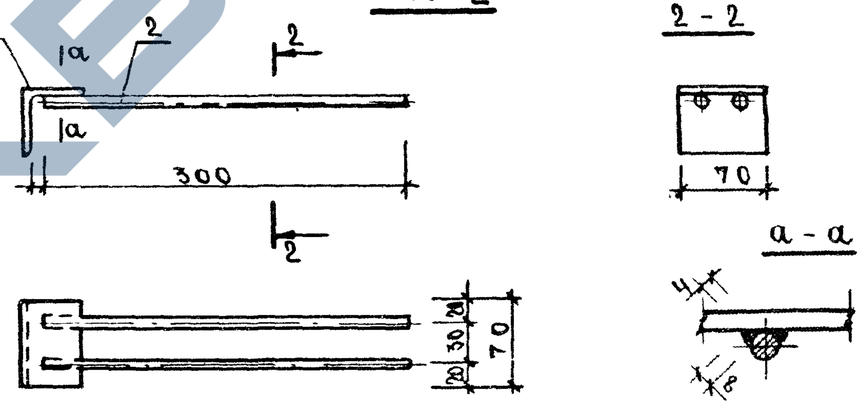

Обозначение	Марка	Рис	Масса кг
1.030.1-1.2-1009.0	МН1	1	0,66
-01	МН2	2	0,50

Нач отд	Волынский		1030.1-1.2-1009.0СБ
Н контр.	Егоров		
Гл констр	Шац		Изделие закладное МН (МН1, МН2) Сборочный чертеж
ГИП	Николаева		
Разраб	Коновалова		
Проверил	Хорошилова		
Исполнил	Лугова		

Стадия	Масса	Масштаб
Р	см таб	

Лист | Листов 1

ЦНИИЭП торгово-бытовых зданий и туристских комплексов

Инв № подл | Подпись и дата | Взам инв №

Формат А4

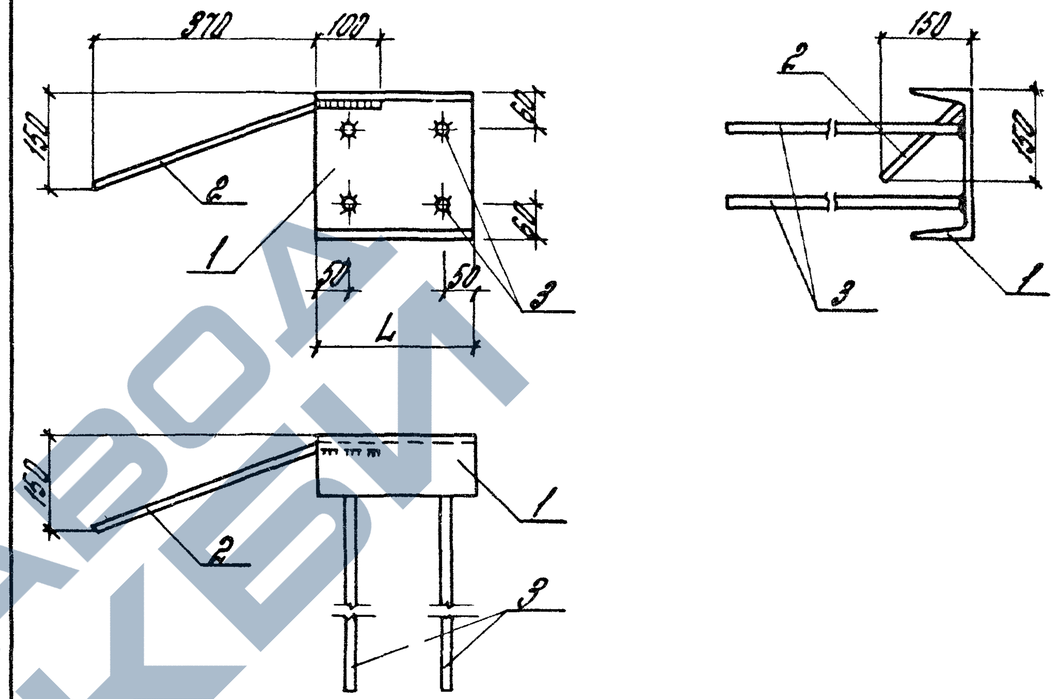

1. Приварку стержней поз 3 со швеллером производить в товр под слоем флюса
2. Толщина сварных швов $h_ш = 6$ мм

Обозначение	Марка	L, мм	Масса	Примечание
1.030.1-12-1 010.0	МН3	160	4,6	
-01	МН4			Зеркальное отражение
-02	МН5	210	5,8	
-03	МН6			Зеркальное отражение
-04	МН7	260	7,0	
-05	МН8			Зеркальное отражение

Рук отд	Стыгянецкий		1.030.1-12-1 010.0СБ	
Н контр	Гадаева		Изделие закладное МН (МН3 – МН9) Сборочный чертеж	Стадия: Р; Масса: см таблицу; Масштаб:
Гл инж пр	Рудаков			Лист; Листов 1
Вед инж	Иванова			ЦНИИПРОМЗДАНИЙ
Ст инж	Дзиняинова			
Инж	Казанцева			

Наименование	Обозначение	Кол на шпоны 1.030.1-12-1 010.0							Примечание
		—	01	02	03	04	05		
Документация									
Сборочный чертеж	1.030.1-12-1 010.0								
Детали									
Швеллер 24П ГОСТ 8240-72 С=160	1.030.1-12-1 010.1	1	1						кг 3,84
То же С=210	-0102			1	1				5,04
— — С=260	-0103					1	1		6,24
Стержень ф10А-II ГОСТ 5781-82 С=500	-0104	1	1	1	1	1	1		0,31
Стержень ф8А-II ГОСТ 5781-82 С=300	-0105	4	4	4	4	4	4		0,12
Изделие закладное МН (МН3 – МН9)	1.030.1-12-1 010.0								

Рук отд	Стыгянецкий		Стадия	Лист	Листов
Н контр	Гадаева		Р		
Гл инж пр	Рудаков		ЦНИИПРОМЗДАНИЙ		
Вед инж	Иванова				
Ст инж	Дзиняинова				
Инж	Казанцева				

Поз	Обозначение	Наименование	Кол	Масса ед кг	Примечание
1	1.030.1-12-1 010.1	Швеллер 24П ГОСТ 8240-72 С=160	64	3,84	
2	-0104	Стержень ф10А-II ГОСТ 5781-82 С=500	64	0,31	
3	-0105	Стержень ф8А-II ГОСТ 5781-82 С=300	64	0,12	

ЗАВОД ЖЕЛЕЗОБЕТОН

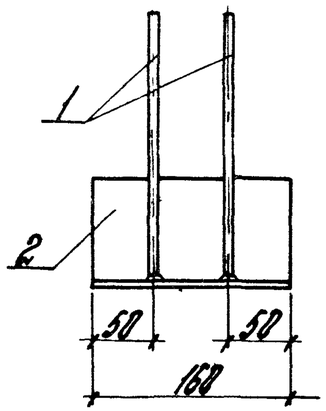

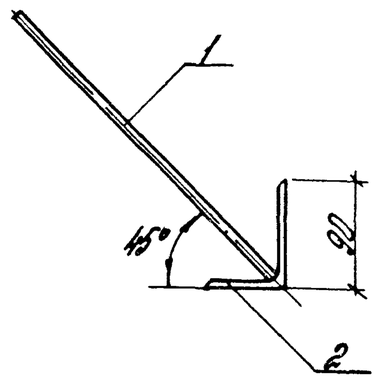

Формат	Зона	Поз	Обозначение	Наименование	Кол	Примечание
				Детали		
Б4		1	1 030 1-1 2-1 0111	Стержень ф10 А I ГОСТ 5781-82 ℓ=350	2	0,22
Б4		2	-0112	Уголок 90х56х8 ГОСТ 8510-72* ℓ=160	1	1,40

Соединение стержней в тавр с полосой выполнять под слоем флюса

Рук отд	Смиянский		
Н контр	Радиева		
Гл инж	Рудаков		
Вед инж	Иванова		
Ст инж	Двинянинова		
Инж	Казанцева		

1 030 1-1 2-1 0110

Изделие закладное МН9

Стадия	Масса	Масштаб
Р	1,84	1:5
Лист	Листов 1	

ЦНИИПРОМЗДАНИЙ

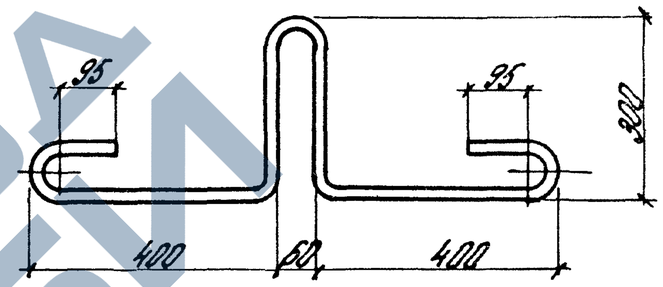

Рук отд	Смиянский		
Н контр	Радиева		
Гл инж	Рудаков		
Вед инж	Иванова		
Ст инж	Двинянинова		
Инж	Казанцева		

1 030 1-12-1 0002

Петля строповочная СП2

Стадия	Масса	Масштаб
Р	4,2	1:10
Лист	Листов 1	

Стержень ф20 А I ГОСТ 5781-82 ℓ=1700

ЦНИИПРОМЗДАНИЙ

Инв № подл | Подпись и дата | Взам инв №

https://zavodjbi.com/

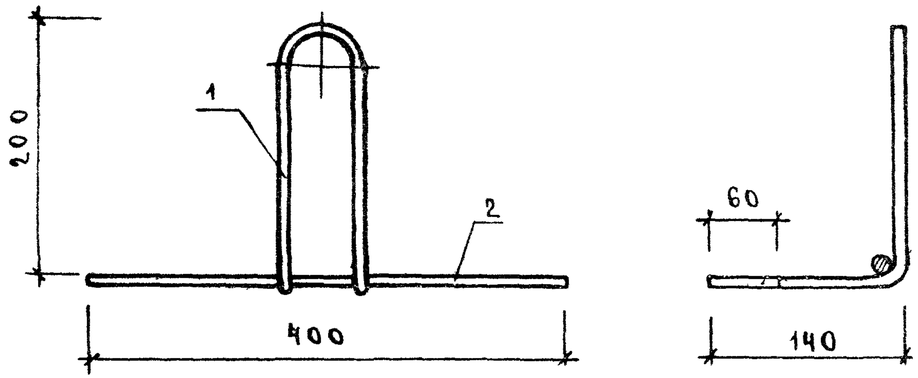

Формат	Зона	Поз	Обозначение	Наименование	Кол.	Примеч.
				Детали		
				СТ ОТД ГОСТ 5781-82		
А4		1	1.030.1-1.2-1.0001	ГС1	1	0,53 кг
Б1		2	5.011.400	⌀10 АI L=400	1	0,25 кг

Нач отд	Волынский		1.030.1-1.2-1.0120
Н контр	Егоров		Петля строповочная СП1
Гл констр	Шац		
ГИП	Николаева		
Разраб.	Коновалова		
Проверил	Хорошилова		
Исполнил	Лугова		

Стадия	Масса	Масштаб
Р	0,78 кг	
Лист	Листов 1	

ЦНИИЭП торгово-бытовых зданий и туристских комплексов

Вид А

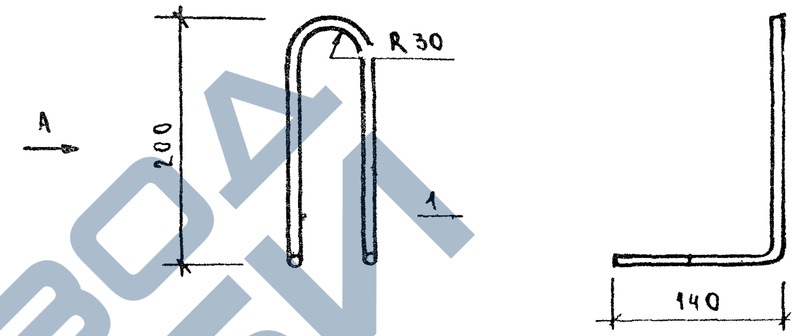

Формат	Зона	Поз	Обозначение	Наименование	Кол	Примеч
				Детали		
				СТ ОТД ГОСТ 5781-82		
А4		1	10 011 860	⌀10 АI L=[illegible]		

Нач отд	Волынский		1.030.1-1.2-1.0001
Н контр	Егоров		Гнутый стержень ГС1
Гл констр	Шац		
ГИП	Николаева		
Разраб.	Коновалова		
Проверил	Хорошилова		
Исполнил	Лугова		

Стадия	Масса	Масштаб
Р	0,53 кг	
Лист	Листов 1	

ЦНИИЭП торгово-бытовых зданий и туристских комплексов

Инв № подл | Подпись и дата | Взам инв №

https://zavodjbi.com/
ЗАВОД ЖБИ

Наименование	Количество на марку				
	ПК30 10	2ПК31 10-1	2ПК31 10-2	1ПК39 10-1	1ПК39 10-2
Изделия арматурные					
Арматура класса					
Вр-I ГОСТ 6727-80					
ф4	7,01	7,22	7,22	9,28	9,28
Итого класса Вр-I	7,01	7,22	7,22	9,28	9,28
Всего изделий арматурных	7,01	7,22	7,22	9,28	9,28
Изделия закладные					
Арматура класса					
А-I ГОСТ 5781-82					
ф10	2,34	2,34	2,34	2,34	2,34
Итого класса А-I	2,34	2,34	2,34	2,34	2,34
А-III ГОСТ 5781-82					
ф8	0,96	0,96	0,96	0,96	0,96
Итого класса А-III	0,96	0,96	0,96	0,96	0,96
Прокат марки ВСт3кп					
ГОСТ 103-76					
6×60	0,84	0,84	0,84	0,84	0,84
Итого ГОСТ 103-76	0,84	0,84	0,84	0,84	0,84
ГОСТ 8509-72*					
L50×5	0,52	0,52	0,52	0,52	0,52
Итого ГОСТ 8509-72*	0,52	0,52	0,52	0,52	0,52
Итого марки ВСт3кп	1,36	1,36	1,36	1,36	1,36
Всего изделий закладных	4,66	4,66	4,66	4,66	4,66
Общий расход	11,67	11,88	11,88	13,94	13,94

Нач отд	Волынский	
Н контр	Луговая	
Гл кон отд	Шац	
ГИП	Николаева	
Разраб	Коновалова	
Проверил	Хорошилова	
Исполнил	Егоров	

1 030 1-1 2-1 0 000 РС

Ведомость расхода стали на элемент, кг

Стадия	Лист	Листов
Р	1	2

ЦНИИЭП торгово-бытовых зданий и туристских комплексов

https://zavodjbi.com/
ЗАВОД ЖБИ

Наименование	Количество на марку			
	ПК 60 6,5-Л	ПК 60 7-Л	ПК 60 7,5-Л	ПК 60 8-Л
Изделия арматурные				
Арматура класса				
Вр-I ГОСТ 6727-80				
ф5	13,9	13,9	14,5	14,5
Итого класса Вр-I	13,9	13,9	14,5	14,5
А-III ГОСТ 5781-82				
ф10	31,5	31,5	35,0	35,0
Итого класса А-III	31,5	31,5	35,0	35,0
Всего изделий арматурных	45,4	45,4	49,5	49,5
Изделия закладные				
Арматура класса				
А-I ГОСТ 5781-82				
ф20	8,0	8,0	8,0	8,0
Итого класса А-I	8,0	8,0	8,0	8,0
А-III ГОСТ 5781-82				
ф8	0,8	0,8	0,8	0,8
ф10	2,2	2,2	2,2	2,2
Итого класса А-III	3,0	3,0	3,0	3,0
Прокат марки ВСТ 3кп				
ГОСТ 8240-72				
С24	7,6	7,6	9,8	12,4
Итого ГОСТ 8240-72	7,6	7,6	9,8	12,4
ГОСТ 8510-72*				
L 90×56×8	4,2	4,2	4,2	4,2
Итого ГОСТ 8510-72*	4,2	4,2	4,2	4,2
Итого марки ВСТ3кп	11,8	11,8	14,0	16,6
Всего изделий закладных	22,8	22,8	25,0	27,6
Общий расход	68,2	68,2	74,5	[illegible]

https://zavodjbi.com/