ТИПОВЫЕ КОНСТРУКЦИИ, ИЗДЕЛИЯ И УЗЛЫ ЗДАНИЙ И СООРУЖЕНИЙ

СЕРИЯ 1.020.1-2с/89

КОНСТРУКЦИИ КАРКАСА МЕЖВИДОВОГО ПРИМЕНЕНИЯ МНОГОЭТАЖНЫХ ОБЩЕСТВЕННЫХ ЗДАНИЙ, ПРОИЗВОДСТВЕННЫХ И ВСПОМОГАТЕЛЬНЫХ ЗДАНИЙ ПРОМЫШЛЕННЫХ ПРЕДПРИЯТИЙ ДЛЯ СТРОИТЕЛЬСТВА В РАЙОНАХ СЕЙСМИЧНОСТЬЮ 7,8 И 9 БАЛЛОВ И В НЕСЕЙСМИЧЕСКИХ РАЙОНАХ, С ИЗГОТОВЛЕНИЕМ ИЗДЕЛИЙ КАРКАСА В ЕДИНЫХ ОПАЛУБОЧНЫХ ФОРМАХ

ВЫПУСК 2-8

КОЛОННЫ СЕЧЕНИЕМ 400Х400 ММ ДЛЯ ЗДАНИЙ С ВЫСОТАМИ ЭТАЖЕЙ 4,8 И 4,8 (6,0) М
ПРОСТРАНСТВЕННЫЕ КАРКАСЫ
РАБОЧИЕ ЧЕРТЕЖИ

ЧАСТЬ 1
ДЛЯ РАЙОНОВ СЕЙСМИЧНОСТЬЮ 7,8 И 9 БАЛЛОВ

25507-04

ТИПОВЫЕ КОНСТРУКЦИИ, ИЗДЕЛИЯ И УЗЛЫ ЗДАНИЙ И СООРУЖЕНИЙ

СЕРИЯ 1.020.1-2с/89

КОНСТРУКЦИИ КАРКАСА МЕЖВИДОВОГО ПРИМЕНЕНИЯ МНОГОЭТАЖНЫХ ОБЩЕСТВЕННЫХ ЗДАНИЙ, ПРОИЗВОДСТВЕННЫХ И ВСПОМОГАТЕЛЬНЫХ ЗДАНИЙ ПРОМЫШЛЕННЫХ ПРЕДПРИЯТИЙ ДЛЯ СТРОИТЕЛЬСТВА В РАЙОНАХ СЕЙСМИЧНОСТЬЮ 7,8 И 9 БАЛЛОВ И В НЕСЕЙСМИЧЕСКИХ РАЙОНАХ, С ИЗГОТОВЛЕНИЕМ ИЗДЕЛИЙ КАРКАСА В ЕДИНЫХ ОПАЛУБОЧНЫХ ФОРМАХ

ВЫПУСК 2-8

КОЛОННЫ СЕЧЕНИЕМ 400Х400 ММ ДЛЯ ЗДАНИЙ С ВЫСОТАМИ ЭТАЖЕЙ 4,8 И 4,8 (6,0)М
ПРОСТРАНСТВЕННЫЕ КАРКАСЫ
РАБОЧИЕ ЧЕРТЕЖИ

ЧАСТЬ 1
ДЛЯ РАЙОНОВ СЕЙСМИЧНОСТЬЮ 7,8 И 9 БАЛЛОВ

РАЗРАБОТАНЫ ТБИЛЗНИИЭП

ДИРЕКТОР ИНСТИТУТА Н.А.ЭДИШЕРАШВИЛИ
ГЛ.КОНСТРУКТОР ИНСТ. А.Г.ЧИКОБАВА
НАЧАЛЬНИК ОТДЕЛА Г.В.ТУРМАНИДЗЕ
ГЛ.ИНЖ.ПРОЕКТА Н.А.КАПАНАДЗЕ

СОГЛАСОВАНО С ЦНИИСК им.В.А.КУЧЕРЕНКО

ЗАМ.ДИРЕКТОРА О.О.АНДРЕЕВ
ЗАВ.ЛАБ.СЕЙСМОСТОЙКИХ КОНСТРУКЦИЙ ЗДАНИЙ А.В.ЧЕРКАШИН
СТ.НАУЧНЫЙ СОТР. С.А.МИНАКОВ

ПРИ УЧАСТИИ НИИЖБ ГОССТРОЯ СССР

УТВЕРЖДЕНЫ ГОСКОМАРХИТЕКТУРЫ, ПРИКАЗ ОТ 25.12.1989 г. №244

ВВЕДЕНЫ В ДЕЙСТВИЕ с 01.07.1990 г ТБИЛЗНИИЭП, ПРИКАЗ №174 от 27.12

Обозначение	Наименование	Стр.
I.020.I-2с/89 2-8	Содержание	2
ТТ	Технические требования	3
КI	Каркас пространственный КПIс...КП7с	5
К2	Каркас пространственный КП8с...КПI2с	7
К3	Каркас пространственный КПI3с...КПI7с	8
К4	Каркас пространственный КПI8с...КП22с	10
К5	Каркас пространственный КП23с,КПI9сн... ...КП2Iсн	11
К6	Каркас пространственный КП22сн,КП23сн	13
К7	Каркас пространственный КП24с...КП30с	14
К8	Каркас пространственный КП3Iс...КП37с	16
К9	Каркас пространственный КП38с...КП43с	18
КIО	Каркас пространственный КП44с...КП47с	19
КII	Каркас пространственный КП48с...КП54с	21
КI2	Каркас пространственный КП55с...КП6Iс	23
КI3	Каркас пространственный КП62с,КП63с КП56сн...КП59сн	25
КI4	Каркас пространственный КП60сн...КП63сн	27
КI5	Каркас пространственный КП64с...КП70с	28
КI6	Каркас пространственный КП7Iс...КП77с	31
КI7	Каркас пространственный КП78с...КП83	33
КI8	Каркас пространственный КП84с...КП87с	35
КI9	Каркас пространственный КП88с...КП94с	37
К20	Каркас пространственный КП95с...КПIОIс	39
К2I	Каркас пространственный КПIО2с,КП96сн... ... КП99сн	41
К22	Каркас пространственный КПIООсн...КПIО2сн	43
К23	Каркас пространственный КПIО3с...КПIО8с	45
К24	Каркас пространственный КПIО9с...КПII3с	47
К25	Каркас пространственный КПII4с...КПII7с	49
К26	Каркас пространственный КПII8с...КПI23с	5I
К27	Каркас пространственный КПI24с...КПI28с	53
К28	Каркас пространственный КПI29с...КПI32с	55
К29	Каркас пространственный КПI33с...КПI37с	57
К30	Каркас пространственный КПI38с,КПI39с КПI36сн...КПI35сн	59

Обозначение	Наименование	Стр.
I.020.I-2с/89 2-8 К3I	Каркас пространственный КПI36сн,КПI37сн	6I
К32	Каркас пространственный КПI38сн,КПI39сн	63
К33	Каркас пространственный КПI40с...КПI45с	65
К34	Каркас пространственный КПI46с...КПI50с	67
К35	Каркас пространственный КПI5Iс...КПI54с	69
К36	Каркас пространственный КПI55с...КПI59с	7I
К37	Каркас проттранственный КПI60с...КПI63с	73
К38	Каркас пространственный КПI64с...КПI69с	75
К39	Каркас пространственный КПI70с...КПI74с	77
К40	Каркас пространственный КПI75с...КПI78с	79
К4I	Каркас пространственный КПI79с,КПI72сн... ... КПI75сн	8I
К42	Каркас пространственный КПI76сн...КПI79сн	83
К43	Каркас пространственный КПI80с...КПI85с	85
К44	Каркас пространственный КПI86с...КПI90с	87
К45	Каркас пространственный КПI9Iс...КПI94с	89
К46	Каркас пространственный КПI95с...КПI99с	9I
К47	Каркас пространственный КП200с...КП203с	93
К48	Каркас пространственный КП204с...КП209с	95
К49	Каркас пространственный КП2IОс...КП2I4с	97
К50	Каркас пространственный КП2I5с...КП2I8с	99
К5I	Каркас пространственный КП2I9с,КП2I2сн... ... КП2I5сн	IOI
К52	Каркас пространственный КП2I6сн...КП2I9сн	I03

РАЗРАБ.	АНТИЯ	
ПРОВЕРИЛ	ЧАНКВЕТАЦЗЕ	
ГИП	БУСКИВАЗЗЕ	
Н. КОНТР.	ЧКВАНАВА	

I.020.I-2с/89 2-8

Содержание

Отдел	Лист	Листов
Р		1

ТбилЗНИИЭП

ФОРМАТ А3

25507-04 3

1.020.1-2с/89 В.2-8

ИНВ.№ ПОДЛ. | ПОДП. И ДАТА | ВЗАМ.ИНВ.№

I. ОБЩАЯ ЧАСТЬ

I.I. Серия I.020.I-2с/89, выпуск 2-2 содержит рабочие чертежи пространственных каркасов для колонн сечением 400х400 мм при высоте этажей 4,8 и 4,8(6,0)м

Выпуск состоит из двух частей:

Часть I содержит рабочие чертежи пространственных каркасов колонн, применяемых для строительства в районах сейсмичностью 7,8 и 9 баллов.

Часть II содержит рабочие чертежи пространственных каркасов колонн, применяемых для строительства в несейсмических районах.

I.2. Рабочие чертежи колонн приведены в выпуске 2-7.

I.3. Детали пространственных каркасов приведены в выпуске 2-I3.

I.4. Арматурные и закладные изделия приведены в выпуске 2-I4.

I.5. Рекомендаций по технологии изготовления пространственных каркасов приведены в выпуске 0-3 "Указания по заводской технологии изготовления изделий".

I.6. Изготовление пространственных каркасов должно производится в соответствии с требованиями СНиП 2.03.0I-84 "Бетонные и железобетонные конструкции", СНиП II-23-8I* "Стальные конструкции", СНиП 2.03.II-85 "Защита строительных конструкций от коррозии" СНиП 3.03.0I-87 "Несущие и ограждающие конструкции, "Рекомендации по проектированию стальных закладных деталей для железобетонных конструкций", разработанных НИИЖБ Госстроя СССР, ГОСТ I4098-85. ГОСТ I0922-75.

I.7. Класс точности и технологические допуски при изготовлении конструкций должны приниматься в соответствии с требованиями ГОСТ 2I778-8I, ГОСТ 2I779-82, ГОСТ 2I780-83 и ГОСТ I30I5.0-83.

I.8. Указания по применению изделий приведены в выпуске 0-I.

I.9. Перечень выпусков, входящих в состав серии I.020.I-2с/89 приведен в выпуске 0-0.

2. ТЕХНИЧЕСКАЯ ХАРАКТЕРИСТИКА И РЕКОМЕНДАЦИИ ПО ИЗГОТОВЛЕНИЮ АРМАТУРНЫХ КАРКАСОВ

2.I. Пространственные каркасы для колонн следует изготовлять по рабочим чертежам настоящего выпуска.

2.2. Пространственные каркасы собираются из отдельных стержней продольной арматуры в количестве 4 или 8 шт, а также замкнутых хомутов, сеток косвенного армирования и закладных изделий, приведенных в вып.2-I4

2.3. Сборку пространственных каркасов колонн рекомендуется производить на механизированных линиях, оснащенных поворотным кондуктором и сварочными клещами, допускающими сварку пересечений арматуры с максимальными диаметрами 40÷I4 мм например, подвесными клещами типа К-243В.

2.4. Для обеспечения заданного расстояния между осями крайних стержней продольной арматуры в пространственном каркасе с отклонениями не более 0,5 диаметра стержня необходимо перед сваркой зафиксировать концы продольных стержней в кондукторе со сменными втулками, внутренний диаметр которых должен быть равен диаметру арматуры с учетом свободного прохода стержня периодического профиля.

2.5. В качестве продольной арматуры колонн принята сталь класса А-Ш, ГОСТ 5781-82*.

Поперечная арматура каркасов, в виде замкнутых хомутов, принята из горячекатаной арматурной стали класса А-I. ГОСТ 5781-82*.

РАЗРАБ.	ЧКВАНАВА	I.020.I-2с/89 2-8 ТТ	
ПРОВЕРИЛ	БУСКИВАДЗЕ		
ГИП	БУСКИВАДЗЕ		
ГЛ.К.ОТД	КАПАНАДЗЕ	Технические требования	Стадия: Р; Лист: 2; Листов: 5
ЗАМ.К.ОТД	АНАРЕЕВ		
НАЧ.ОТД	ТУРМАНИДЗЕ		
Н.КОНТР	БУСКИВАДЗЕ		

В сетках косвенного армирования применяется горячекатаная арматурная сталь класса А-Ш ГОСТ 5781-82*.

2.6. Сварку пересечений арматурных стержней в пространственных каркасах рекомендуется выполнять контактно-точечным способом. Однако, при отсутствии оборудований могут быть разработаны конструктивно-технологические варианты пространственных каркасов, изготавливаемых с применением дуговой сварки.

2.7. Качество сварных соединений арматуры должно отвечать требованиям ГОСТ 10922-75 и ГОСТ 14098-85.

2.8. В случае отсутствия необходимого стандартного оборудования для сварки крестообразных соединений арматуры диаметрами до 36 мм или невозможности обеспечения нормируемой прочности соединений в закладных изделиях типов МН6÷МН10 необходимо взамен этих изделий применять закладные изделия МН19÷МН23 соответственно. При этом детали установки МН19÷МН23 в объемных каркасах приведены в вып.2-13.

Контроль качества и испытания крестообразных соединений производить согласно положений "Рекомендаций по технологии сварки крестообразных и тавровых одиночных и спаренных стержней арматуры железобетонных конструкций", г.Москва 1975г., утвержденных директором НИИЖБ 27 октября 1974 г.

2.9. Отклонения размеров арматуры и отдельных стержней, а также отклонения в размерах ячеек сварных сеток и в расстояниях между отдельными стержнями пространственных каркасов не должны превышать величин, допускаемых ГОСТ 10922-75.

2.10. Порядок сборки пространственного каркаса колонн следующий:

1) устанавливаются пакеты замкнутых хомутов и сеток косвенного армирования и закладные изделия типа МН1-МН14 между планшайбами поворотного кондуктора;

2) протягиваются стержни продольной арматуры и фиксируются в зажимах кондуктора;

3) распределяются хомуты и сетки по длине каркаса в каждом пролете колонн с соблюдением проектного шага поперечной арматуры; устанавливаются закладные изделия типа МН1-МН14 в строго определенном месте;

4) производится контактная точечная сварка всех пересечений продольной арматуры, хомутов и сеток, изделия закладные МН1-МН14 привариваются непосредственно или с помощью коротыша к продольным стержням электродуговой сваркой;

5) устанавливаются дополнительные закладные изделия (для крепления стен, диафраги жесткости и др.) и закрепляются в соответствия с деталями армирования, приведенными в вып.2-13.

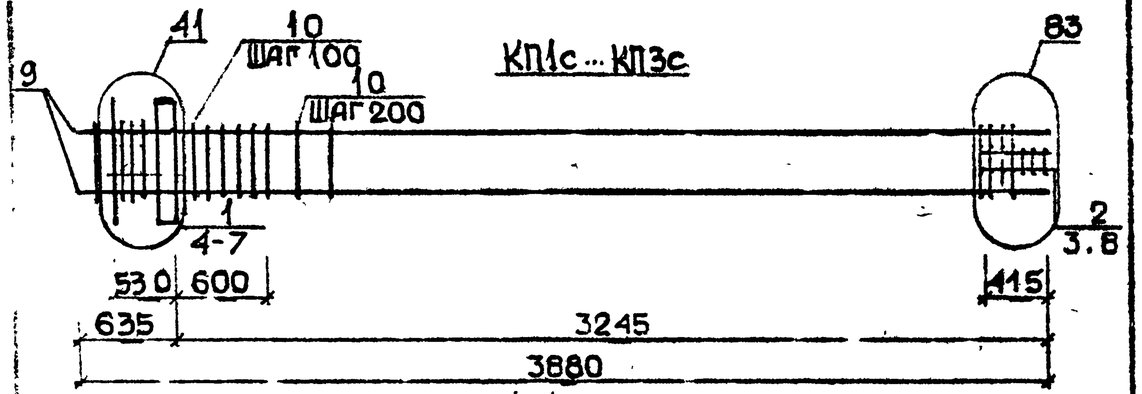

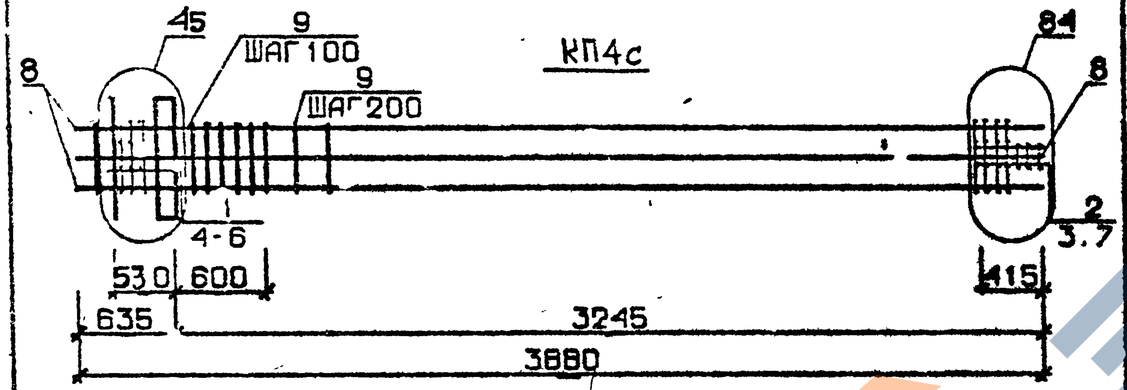

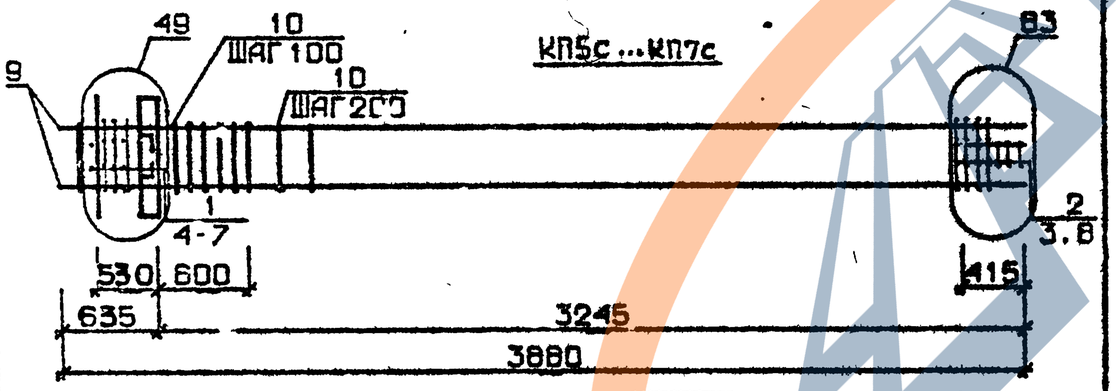

Арматура класса AI и AIII по ГОСТ 5781-82*
Детали см. I.020.I-2с/89 В.2-I3
Спецификацию см. лист 2

Н. ЭРДБ.	ГАВШАКАДЗЕ		1.020.1-2с/89 2-8 К1		
ПРОВЕРИЛ	БУСКИВАДЗЕ				
ГИП	БУСКИВАДЗЕ		КАРКАС ПРОСТРАНСТВЕННЫЙ КП1с...КП7с	Стадия Р	Лист 1	Листов 4
Н. КОНТР	БУСКИВАДЗЕ			ТбилЗНИИЭП		

Инв. № подл. | Подпись и дата | Взам. инв. №

ФОРМАТ А4

Марка пространственного каркаса	Поз.	Марка арматурного изделия	Кол.	Масса, кг		Обозначение документа
				I шт.	Всего	
КП1с	I	CI	5	I,8	9,0	В. 2-I4
	2	C2	3	2,9	8,7	В. 2-I4
	3	C9	2	0,7	I,4	В. 2-I4
	4	MHI	I	25,60	25,60	В. 2-I4
	5	Ø28AIII, L = 720	2	3,48	6,96	Б.Ч.
	6	ØIOAI L = 380	2	0,23	0,46	Б.Ч.
	7	ØI2AI L = I30	4	0,II	0,44	Б.Ч.
	8	Ø8AI L = 500	2	0,20	0,4	Б.Ч.
	9	Ø20AIII L = 9880	4	9,57	38,28	Б.Ч.
	I0	XMI	I6	0,55	8,8	В. 2-I4
				Итого:	100,04	
КП2с	I	CI	5	I,8	9,0	В. 2-I4
	2	C2	3	2,9	8,7	В. 2-I4
	3	C9	2	0,7	I,4	В. 2-I4
	4	MHI	I	25,60	25,60	В. 2-I4
	5	Ø28AIII L = 720	2	3,48	6,96	Б.Ч.
	6	ØIOAI L = 380	2	0,23	0,46	Б.Ч.
	7	ØI2AI L = I30	4	0,II	0,44	Б.Ч.
	8	Ø8AI L = 500	2	0,20	0,40	Б.Ч.
	9	Ø25AIII L = 3880	4	I4,90	59,60	Б.Ч.
	I0	XMI	I6	0,55	8,80	В. 2-I4
				Итого:	I2I,36	
КП3с	I	CI	5	I,80	9,00	В. 2-I4
	2	C2	3	2,90	8,70	В. 2-I4
	3	C9	2	0,7	I,4	В. 2-I4
	4	MHI	I	25,60	25,60	В. 2-I4
	5	Ø28AIII L = 720	2	3,48	6,96	Б.Ч.
	6	ØIOAI L = 380	2	0,23	0,46	Б.Ч.
	7	ØI2AI L = I30	4	0,II	0,44	Б.Ч.
	8	Ø8AI L = 500	2	0,20	0,40	Б.Ч.
	9	Ø32AIII L = 3880	4	24,50	98,00	Б.Ч.
	I0	XM2	I6	0,55	8,80	В. 2-I4
				Итого:	I59,76	

Продолжение спецификации см. лист 3

Инв. № подл. | Подпись и дата | Взам. инв. №

Марка пространственного каркаса	Поз.	Марка арматурного изделия	Кол.	Масса, кг		Обозначение документа
				I шт.	Всего	
КП4с	I	CI	5	I,80	9,0	В. 2-I4
	2	C2	3	2,90	8,70	В. 2-I4
	3	C9	2	0,7	I,4	В. 2-I4
	4	МНI	I	25,60	25,60	В. 2-I4
	5	Ø32AIII L = 720	2	4,54	9,08	Б.Ч.
	6	ØIOAI L = 380	2	0,23	0,46	Б.Ч.
	7	Ø8AI L = 500	2	0,20	0,40	Б.Ч.
	8	Ø32AIII L = 3880	8	24,50	I96,00	Б.Ч.
	9	ХМ2	I6	0,55	8,80	В. 2-I4
				Итого:	259,44	
КП5с	I	CI	4	I,80	7,20	В. 2-I4
	2	C2	3	2,90	8,70	В. 2-I4
	3	C9	2	0,7	I,4	В. 2-I4
	4	МН2	I	40,00	40,00	В. 2-I4
	5	Ø28AIII I = 720	4	3,48	I3,92	Б.Ч.
	6	ØIOAI I = 380	4	0,23	0,92	Б.Ч.
	7	ØI2AI I = I30	4	0,II	0,44	Б.Ч.
	8	Ø8AI I = 500	2	0,20	0,40	Б.Ч.
	9	Ø20AIII I = 3880	4	9,57	38,28	Б.Ч.
	I0	ХМI	I6	0,55	8,80	В. 2-I4
				Итого:	I20,00	
КП6с	I	CI	4	I,80	7,20	В. 2-I4
	2	C2	3	2,90	8,70	В. 2-I4
	3	C9	2	0,7	I,4	В. 2-I4
	4	МН2	I	40,00	40,00	В. 2-I4
	5	Ø28AIII I = 720	4	3,43	I3,92	Б.Ч.
	6	ØIOAI I = 380	4	0,23	0,92	Б.Ч.
	7	ØI2AI I = I30	4	0,II	0,44	Б.Ч.
	8	Ø8AI I = 500	2	0,20	0,40	Б.Ч.
	9	Ø25AIII I = 3880	4	I4,90	59,60	Б.Ч.
	I0	ХМI	I6	0,55	8,80	В. 2-I4
				Итого:	I4I,38	

Продолжение спецификации см.лист 4

Инв. № подл. | Подпись и дата | Взам. инв. №

Формат А4

Марка пространственного каркаса	Поз.	Марка арматурного изделия	Кол.	Масса, кг		Обозначение документа
				I шт.	Всего	
КП7с	I	CI		I,8	7,2	В. 2-I4
	2	C2	3	2,90	8,7	В. 2-I4
	3	C9	2	0,7	I,4	В. 2-I4
	4	МН2	I	40,00	40,00	В. 2-I4
	5	Ø28AIII I = 720	4	3,48	I3,92	Б.Ч.
	6	ØIOAI I = 380	4	0,23	0,92	Б.Ч.
	7	ØI2AI I = I30	4	0,II	0,44	Б.Ч.
	8	Ø8AI I = 500	2	0,20	0,40	Б.Ч.
	9	Ø32AIII I = 3880	4	24,50	98,00	Б.Ч.
	I0	ХМ2	I6	0,55	8,80	В. 2-I4
				Итого:	I79,78	

Инв. № подл. | Подпись и дата | Взам. инв. №

Формат А4

КП8с

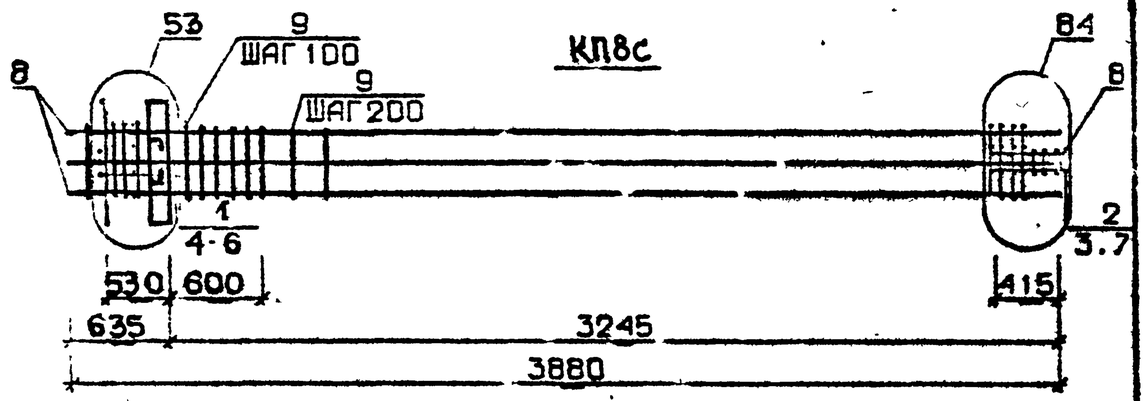

КП9с

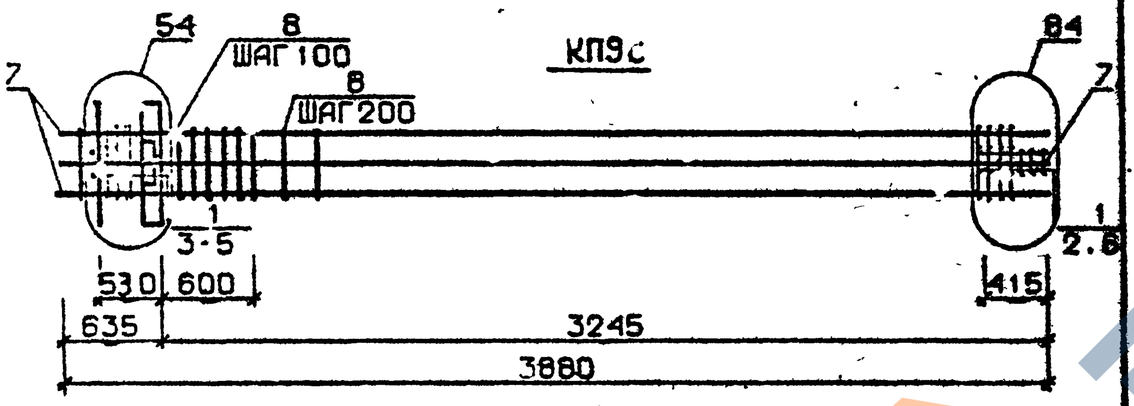

КП10с ... КП12с

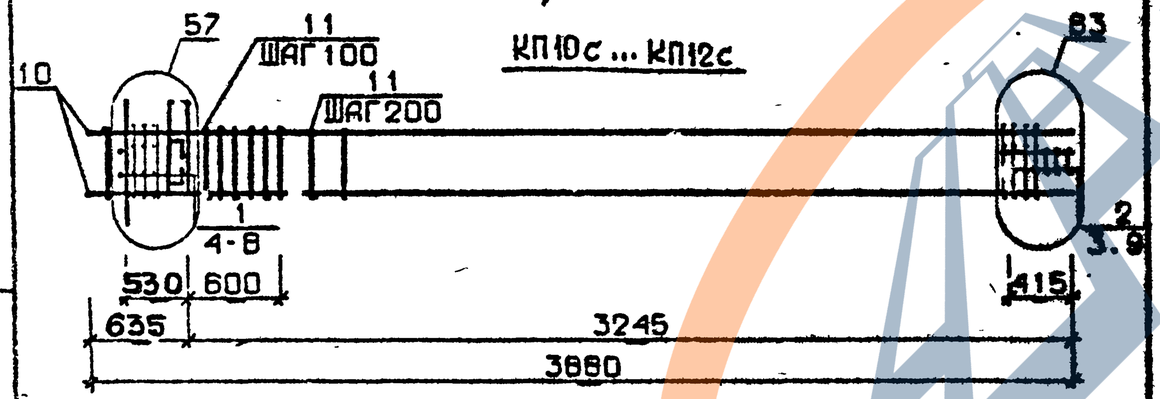

Арматура класса AI и AIII по ГОСТ 5781-82*
Детали см. I.020.I-2с/89 В.2-I3
Спецификацию см. лист 2

Разраб.	Тавшавадзе		1.020.1-2с/89 2-8 К2		
Проверил	Бускивадзе				
ГИП	Бускивадзе				
			Каркас пространственный КП8с...КП12с	Стадия Р	Лист 1	Листов 3
Н.контр.	Бускивадзе			ТбилЗНИИЭП	

Формат А4

Марка пространственного каркаса	Поз.	Марка арматурного изделия	Кол.	Масса, кг		Обозначение документа
				I шт.	Всего	
КП8с	I	CI	4	I,80	7,20	В. 2-I4
	2	C2	3	2,90	8,70	В. 2-I4
	3	C9	2	0,7	I,4	В. 2-I4
	4	МН2	I	40,00	40,00	В. 2-I4
	5	Ø32AIII I = 720	4	4,54	I8,I6	Б.Ч.
	6	Ø32AI I = 380	4	0,23	0,92	Б.Ч.
	7	Ø8AI I = 500	2	0,20	0,40	Б.Ч.
	8	Ø32AIII I = 3880	8	24,50	I96,00	Б.Ч.
	9	ХМ2	I6	0,55	8,80	В. 2-I4
				Итого:	28I,I8	
КП9с	I	C2	7	2,90	20,30	В. 2-I4
	2	C9	2	0,7	I,4	В. 2-I4
	3	МН2	I	40,00	40,C0	В. 2-I4
	4	Ø32AIII I = 720	4	5,75	23,00	Б.Ч.
	5	Ø10AI I = 380	4	0,23	0,92	Б.Ч.
	6	Ø8AI I = 500	2	0,20	0,40	Б.Ч.
	7	Ø36AIII I = 3880	8	3I,00	248,00	Б.Ч.
	8	ХМ3	I6	0,88	I4,08	В. 2-I4
				Итого:	348,I0	
КП10с	I	CI	4	I,8	7,20	В. 2-I4
	2	C2	3	2,9	8,70	В. 2-I4
	3	C9	2	0,7	I,4	В. 2-I4
	4	МН3	I	32,80	32,80	В. 2-I4
	5	МН6	I	8,30	8,30	В. 2-I4
	6	Ø28AIII L = 720	2	3,48	6,96	Б.Ч.
	7	Ø10AI L = 380	2	C,23	0,46	Б.Ч.
	8	Ø12AI L = I30	4	0,II	0,44	Б.Ч.
	9	Ø8AI L = 500	2	0,20	0,40	Б.Ч.
	I0	Ø20AIII L = 3880	4	9,57	38,28	Б.Ч.
	II	ХМI	I6	0,55	8,80	В. 2-I4
				Итого:	II3,74	

Продолжение спецификации см.лист 3

Инв. № подл. | Подпись и дата | Взам. инв. №

Формат А4

Марка пространственного каркаса	Пов.	Марка арматурного изделия		Кол.	Масса, кг		Обозначение документа
					1 шт.	Всего	
КПII1с	I	CI		4	I,8	7,2	В. 2-I4
	2	C2		3	2,9	8,7	В. 2-I4
	3	C9		2	0,7	I,4	В. 2-I4
	4	МН3		I	32,80	32,80	В. 2-I4
	5	МН6		I	8,30	8,30	В. 2-I4
	6	Ø28АШ	L = 720	2	3,48	6,96	Б.Ч.
	7	ØI0AI	L = 380	2	0,23	0,46	Б.Ч.
	8	ØI2AI	L = I30	4	0,II	0,44	Б.Ч.
	9	Ø8AI	L = 500	2	0,20	0,40	Б.Ч.
	I0	Ø25АШ	L = 3880	4	I4,90	59,60	Б.Ч.
	II	XMI		I6	0,55	8,80	В. 2-I4
					Итого:	I35,40	
КПI2с	I	CI		4	I,8	7,2	В. 2-I4
	2	C2		3	2,9	8,7	В. 2-I4
	3	C9		2	0,7	I,4	В. 2-I4
	4	МН3		I	32,80	32,80	В. 2-I4
	5	МН6		I	8,30	8,30	В. 2-I4
	6	Ø28АШ	L = 720	2	3,48	6,96	Б.Ч.
	7	ØI0AI	L = 380	2	0,23	0,46	Б.Ч.
	8	ØI2AI	L = I30	4	0,II	0,44	Б.Ч.
	9	Ø8AI	L = 500	2	0,20	0,40	Б.Ч.
	I0	Ø32АШ	L = 3880	4	24,50	98,00	Б.Ч.
	II	XM2		I6	0,55	8,80	В. 2-I4
					Итого:	I73,46	

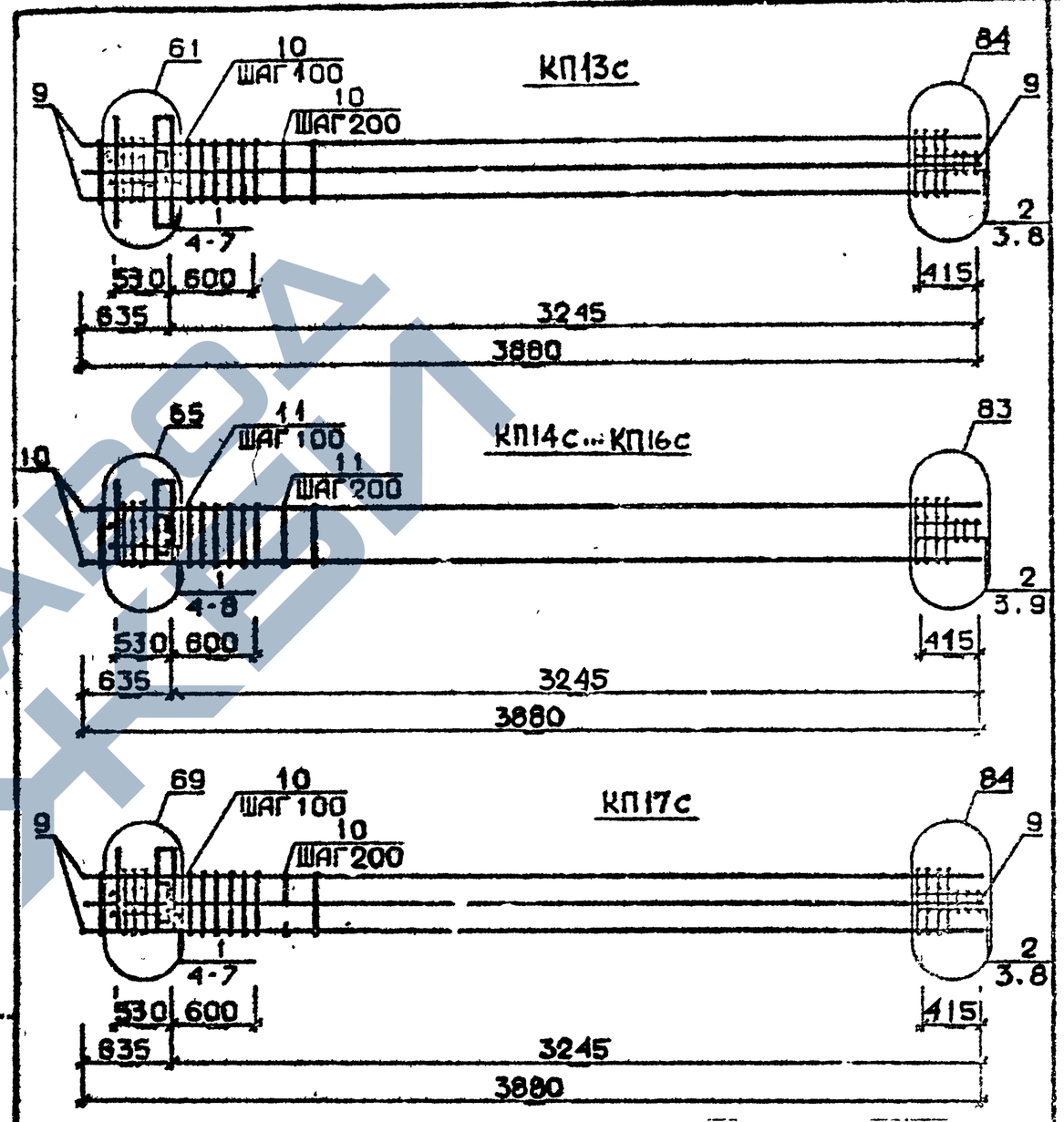

Арматура класса AI и АШ по ГОСТ 5781-82*
Детали см. I.020.I-2с/89 В.2-I3
Спецификацию см. лист 2

Разраб.	Тавшавадзе		I.020.I-2с/89 2-8 К3
Провер.	Бускивадзе		
ГИП	Бускивадзе		КАРКАС ПРОСТРАНСТВЕННЫЙ КП13с...КП17с
Н. контр.	Бускивадзе		

Стадия	Лист	Листов
Р	1	3

ТбилЗНИИЭП

I.020.I-2с/89 2-8 К2 | Лист 3

Формат А4

25507-04 9

ФС. МАТ А4

Марка пространственного каркаса	Поз.	Марка арматурного изделия		Кол.	Масса, кг		Обозначение документа
					I шт.	Всего	
КПI3с	I	СI		4	I,8	7,2	В. 2-I4
	2	С2		3	2,9	8,7	В. 2-I4
	3	С9		2	0,7	I,4	В. 2-I4
	4	МН3		I	32,80	32,80	В. 2-I4
	5	МН7		I	9,70	9,70	В. 2-I4
	6	Ø32АШ	L = 720	2	4,54	9,08	Б.Ч.
	7	Ø10АI	L = 380	2	0,23	0,46	Б.Ч.
	8	Ø8АI	L = 500	2	0,20	0,40	Б.Ч.
	9	Ø32АШ	L = 3880	8	24,50	I96,00	Б Ч.
	I0	ХМ2		I6	0,55	8,80	В. 2-I4
					Итого:	274,54	
КПI4с	I	СI		4	I,8	7,2	В. 2-I4
	2	С2		3	2,9	8,7	В. 2-I4
	3	С9		2	0,7	I,4	В. 2-I4
	4	МН4		I	34,80	34,80	В. 2-I4
	5	МН7		I	9,70	9,70	В. 2-I4
	6	Ø28АШ	L = 720	2	3,48	6,96	Б.Ч.
	7	ØI0АI	L = 380	2	0,23	0,46	Б.Ч.
	8	ØI2АI	L = I30	4	0,II	0,44	Б.Ч.
	9	Ø8АI	L = 500	2	0,20	0,40	Б.Ч.
	I0	Ø20АШ	L = 3830	4	9,57	38,28	Б.Ч.
	II	ХМI		I6	0,55	8,80	В. 2-I4
					Итого:	117,14	
КПI5с	I	СI		4	I,8	7,2	В. 2-I4
	2	С2		3	2,9	8,7	В. 2-I4
	3	С9		2	0,7	I,4	В. 2-I4
	4	МН4		I	34,80	34,80	В. 2-I4
	5	МН6		I	8,30	8,30	В. 2-I4
	6	Ø28АШ	L = 720	2	3,48	6,96	Б.Ч.
	7	ØI0АI	L = 380	2	0,23	0,46	Б.Ч.
	8	ØI2АI	L = I30	4	0,II	0,44	Б.Ч.
	9	Ø8АI	L = 500	2	0,20	0,40	Б.Ч.
	I0	Ø25АШ	L = 3880	4	I4,90	59,60	Б.Ч.
	II	ХМI		I6	0,55	8,80	В. 2-I4
					Итого:	I37,06	

Взам. инв. № | Подпись и дата | Инв. № подл.

Продолжение спецификации см. лист 3

Формат А4

Марка пространственного каркаса	Поз.	Марка арматурного изделия		Кол.	Масса, кг		Обозначение документа
					I шт.	Всего	
КПI6с	I	СI		4	I,8	7,2	В. 2-I4
	2	С2		3	2,9	8,7	В. 2-I4
	3	С9		2	0,7	I,4	В. 2-I4
	4	МН4		I	34,80	34,80	В. 2-I4
	5	МН6		I	8,30	8,30	В. 2-I4
	6	Ø28АШ	L = 720	2	3,48	6,96	Б.Ч.
	7	ØI0АI	L = 380	2	0,23	0,46	Б.Ч.
	8	ØI2АI	L = I30	4	0,II	0,44	Б.Ч.
	9	Ø8АI	L = 500	2	0,20	0,40	Б.Ч.
	I0	Ø32АШ	L = 3880	4	24,50	98,00	Б.Ч.
	II	ХМ2		I6	0,55	8,80	В. 2-I4
					Итого:	I75,46	
КПI7с	I	СI		4	I,8	7,2	В. 2-I4
	2	С2		3	2,9	8,7	В. 2-I4
	3	С9		2	0,7	I,4	В. 2-I4
	4	МН4		I	34,80	34,80	В. 2-I4
	5	МН7		I	9,70	9,70	В. 2-I4
	6	Ø32АШ	L = 720	2	4,54	9,08	Б.Ч.
	7	ØI0АI	L = 380	2	0,23	0,46	Б.Ч.
	8	Ø8АI	L = 500	2	0,20	0,40	Б.Ч.
	9	Ø32АШ	L = 3880	8	24,50	I96,00	Б.Ч.
	I0	ХМ2		I6	0,55	8,80	В. 2-I4
					Итого:	276,54	

Взам. инв. № | Подпись и дата | Инв. № подл.

Формат А4

25504-04 10

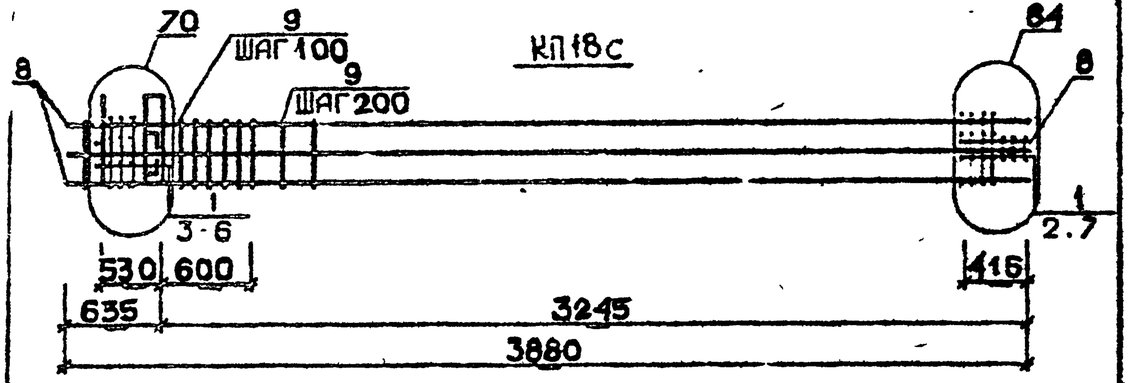

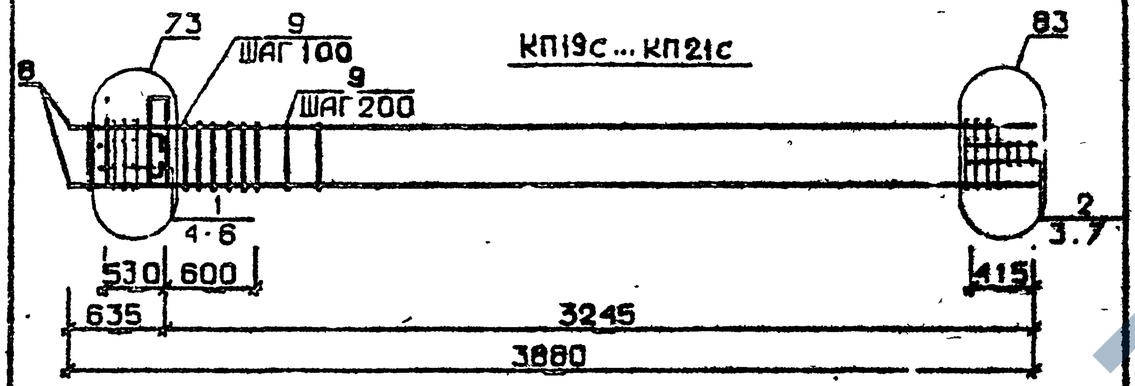

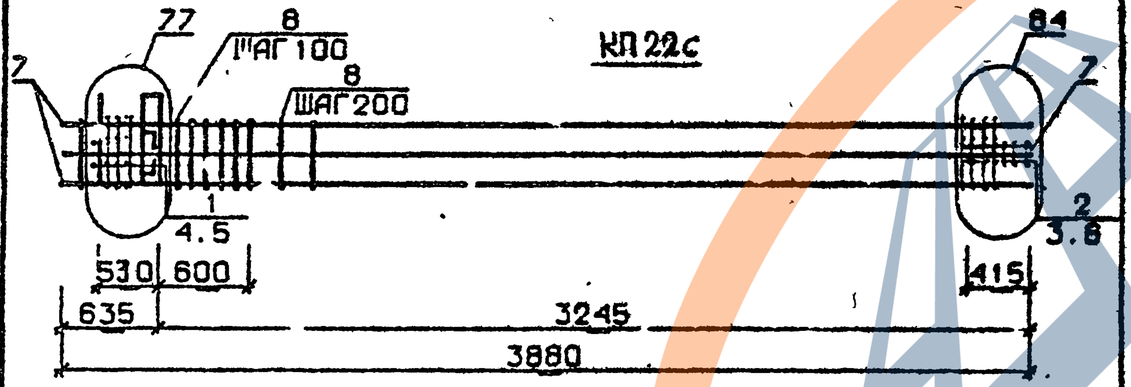

Арматура класса AI и AIII по ГОСТ 5781-82*
Детали см. I 020.I-2с/89 В.2-I3
Спецификацию см. лист 2

Марка пространственного каркаса	Поз.	Марка арматурного изделия		Кол.	Масса, кг I шт.	Масса, кг Всего	Обозначение документа
КП18с	I	С2		4	2,9	20,3	В. 2-I4
	2	С9		2	0,7	I,4	В. 2-I4
	3	МН4		I	34,80	34,80	В. 2-I4
	4	МН8		I	II,90	II,90	В. 2-I4
	5	Ø36AIII	L = 720	2	5,75	II,50	Б.Ч.
	6	Ø10AI	L = 380	2	0,23	0,46	Б.Ч.
	7	Ø8AI	L = 500	2	0,20	0,40	Б.Ч.
	8	Ø36AIII	L = 3880	8	3I,00	248,00	Б.Ч.
	9	ХМ3		I6	0,88	I4,08	В. 2-I4
					Итого:	342,8I	
КП19с	I	СI		4	I,8	7,2	В. 2-I4
	2	С2		3	2,9	8,7	В. 2-I4
	3	С9		2	0,7	I,4	В. 2-I4
	4	МН5		I	27,60	27,6	В. 2-I4
	5	МН6		2	8,3	I6,6	В. 2-I4
	6	Ø12AI	L = I30	4	0,II	0,44	Б.Ч.
	7	Ø8AI	L = 500	2	0,20	0,4	Б.Ч.
	8	Ø20AIII	L = 3880	4	9,57	38,28	Б.Ч.
	9	ХМI		I6	0,55	8,80	В. 2-I4
					Итого:	I09,42	
КП20с	I	СI		4	I,8	7,2	В. 2-I4
	2	С2		3	2,9	8,7	В. 2-I4
	3	С9		2	0,7	I,4	В. 2-I4
	4	МН5		I	27,6	27,6	В. 2-I4
	5	МН6		2	8,3	I6,6	В. 2-I4
	6	Ø12AI	L = I30	4	0,II	0,44	Б.Ч.
	7	Ø8AI	L = 500	2	0,20	0,4	Б.Ч.
	8	Ø25AIII	L = 3880	4	I4,90	59,60	Б.Ч.
	9	ХМ2		I6	0.55	8,80	В. 2-I4
					Итого:	I30,74	

Продолжение спецификации см.лист 3

Инв. № подл. | Подпись и дата | Взам. инв. №

Разраб.	Гавшавадзе		
Провер.	Бускивадзе		
ГИП	Бускивадзе		
Н.контр.	Бускивадзе		

1.020.1-2с/89 2-8 К4

КАРКАС ПРОСТРАНСТВЕННЫЙ КП18с...КП22с

Стадия	Лист	Листов
Р	1	3

ТбилЗНИИЭП

ФОРМАТ А4

Марка пространственного каркаса	Поз.	Марка арматурного изделия	Кол.	Масса, кг I шт.	Масса, кг Всего	Обозначение документа
КП2Iс	I	CI	4	I,8	7,2	В. 2-I4
	2	C2	3	2,9	8,7	В. 2-I4
	3	C9	2	0,7	I,4	В. 2-I4
	4	MH5	I	27,6	27,6	В. 2-I4
	5	MH6	2	8,3	I6,6	В. 2-I4
	6	ØI2AI L = I30	4	0,II	0,44	Б.Ч.
	7	Ø8AI L = 500	2	0,20	0,4	Б.Ч.
	8	Ø32AШ L = 3880	4	24,5	98,0	Б.Ч
	9	XM2	I6	0,55	8,8	В. 2-I4
				Итого:	I69,I4	
КП22С	I	CI	4	I,8	7,2	В. 2-I4
	2	C2	3	2,9	8,7	В. 2-I4
	3	C9	2	0,7	I,4	В. 2-I4
	4	MH5	I	27,6	27,6	В. 2-I4
	5	MH7	2	9,7	I9,4	В. 2-I4
	6	Ø8AI L = 500	2	0,20	0,4	Б.Ч.
	7	Ø32AШ L = 3880	8	24,50	I96,0	Б.Ч.
	8	XM2	I6	0,55	8,8	В. 2-I4
				Итого:	269,50	

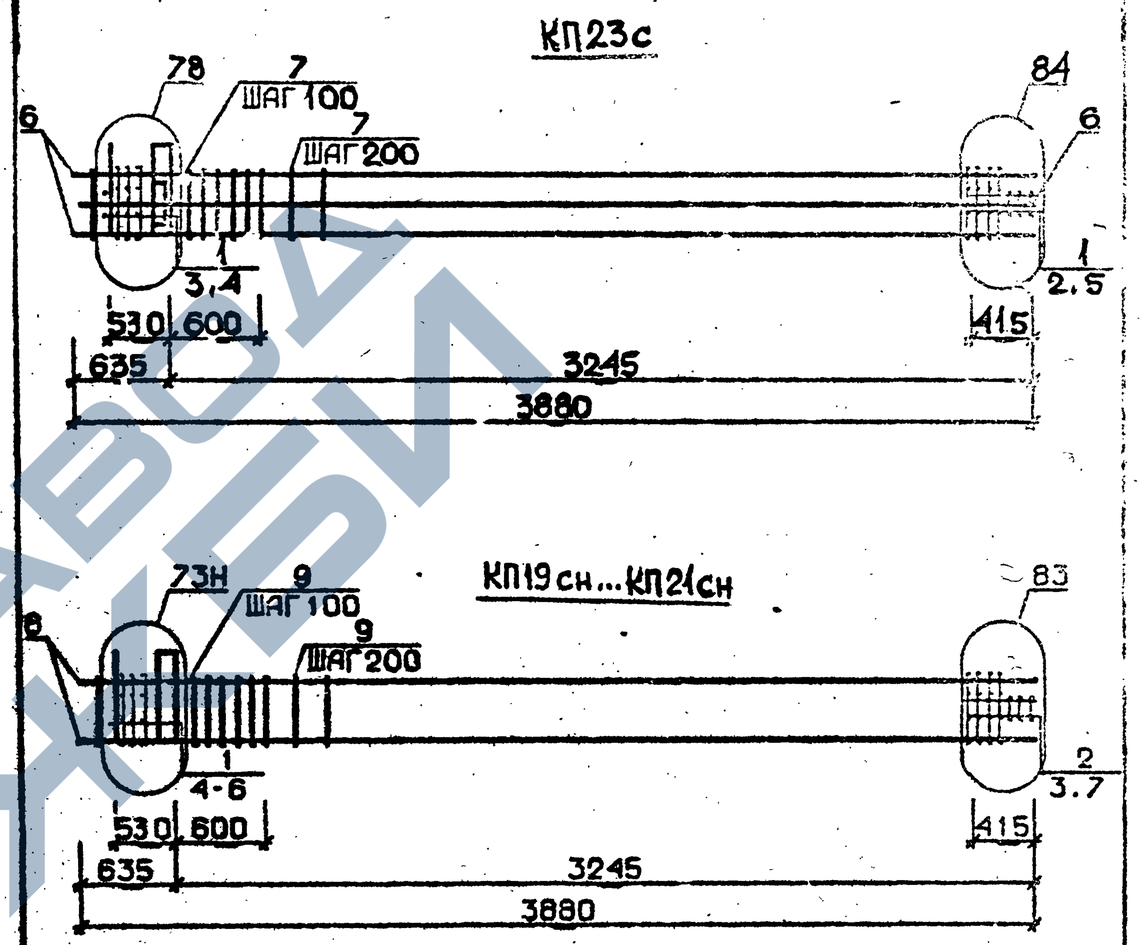

Арматура класса AI и AШ по ГОСТ 578I-82*
Детали см. I.020.I-2с/89 В.2-I3
Спецификацию см. лист 2

Разраб.	Тавшавадзе		
Проверил	Бускивадзе		
ГИП	Бускивадзе		
Н. контр.	Бускивадзе		

I.020.I-2с/89 2-8 К5

КАРКАС ПРОСТРАНСТВЕННЫЙ КП23с, КП19сн...КП21сн

Стадия	Лист	Листов
Р	1	3

ТбилЗНИИЭП

Инв. № подл. | Подпись и дата | Взам. инв. №

I.020.I-2с/89 2-8 К4 | Лист 3

Формат А4

25507-04 12

Марка пространственного каркаса	Поз.	Марка арматурного изделия	Кол.	Масса, кг		Обозначение документа
				I шт.	Всего	
КП23с	I	С2	7	2,9	20,3	В. 2-I4
	2	С9	2	0,7	I,4	В. 2-I4
	3	МН5	I	27,6	27,6	В. 2-I4
	4	МН8	2	II,9	23,8	В. 2-I4
	5	Ø8AI L = 500	2	0,20	0,4	Б.Ч.
	6	Ø36AIII L = 3880	8	3I,0	248,0	Б.Ч.
	7	ХМ3	I6	0,88	I4,08	В. 2-I4
				Итого:	335,58	
КП19сн	I	СI	4	I,8	7,2	В. 2-I4
	2	С2	3	2,9	8,7	В. 2-I4
	3	С9	2	0,7	I,4	В. 2-I4
	4	МН5н	I	27,6	27,6	В. 2-I4
	5	МН6	2	8,3	I6,6	Б. 2-I4
	6	ØI2AI L = I30	4	0,II	0,44	Б.Ч.
	7	Ø8AI L = 500	2	0,20	0,4	Б.Ч.
	8	Ø20AIII L = 3880	4	9,57	38,28	Б.Ч.
	9	ХМI	I6	0,55	8,8	В. 2-I4
				Итого:	I09,42	
КП20сн	I	СI	4	I,8	7,2	В. 2-I4
	2	С2	3	2,9	8,7	В. 2-I4
	3	С9	2	0,7	I,4	В. 2-I4
	4	МН5н	I	27,6	27,6	В. 2-I4
	5	МН6	2	8,3	I6,6	В. 2-I4
	6	ØI2AI L = I30	4	0,II	0,44	Б.Ч.
	7	Ø8AI L = 500	2	0,20	0,40	Б.Ч.
	8	Ø25AIII L = 3880	4	I4,90	59,60	Б.Ч.
	9	ХМI	I6	0,55	8,80	В. 2-I4
				Итого:	I30,74	

Продолжение спецификации см. лист 3

Формат А4

Марка пространственного каркаса	Поз.	Марка арматурного изделия	Кол.	Масса, кг		Обозначение документа
				I шт.	Всего	
КП21сн	I	СI	4	I,8	7,2	В. 2-I4
	2	С2	3	2,9	8,7	В. 2-I4
	3	С9	2	0,7	I,4	В. 2-I4
	4	МН5н	I	27,6	27,6	В. 2-I4
	5	МН6	2	8,3	I6,6	В. 2-I4
	6	ØI2AI L = I30	4	0,II	0,44	Б.Ч.
	7	Ø8AI L = 500	2	0,20	0,40	Б.Ч.
	8	Ø32AIII L = 3880	4	24,50	98,00	Б.Ч.
	9	ХМ2	I5	0,55	8,8	В. 2-I4
				Итого:	I69,14	

Инв. № подл. | Подпись и дата | Взам. инв. №

Формат А4

КП22сн

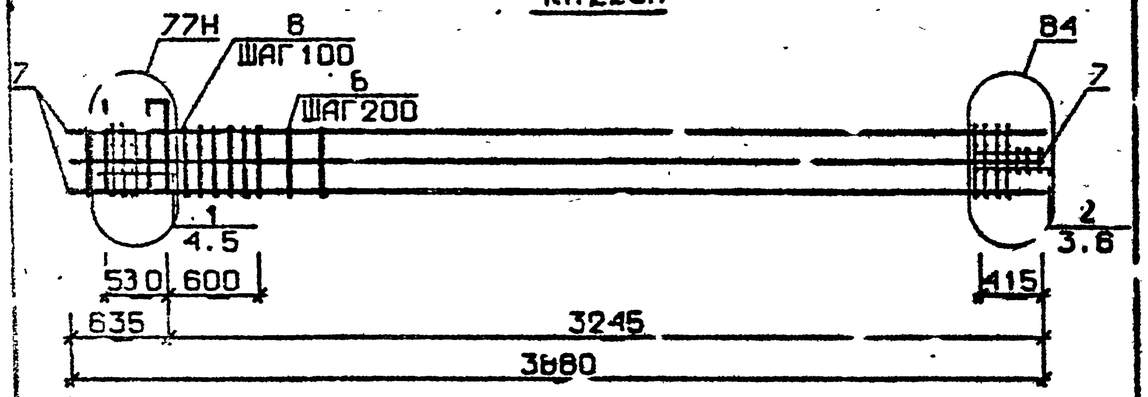

КП23сн

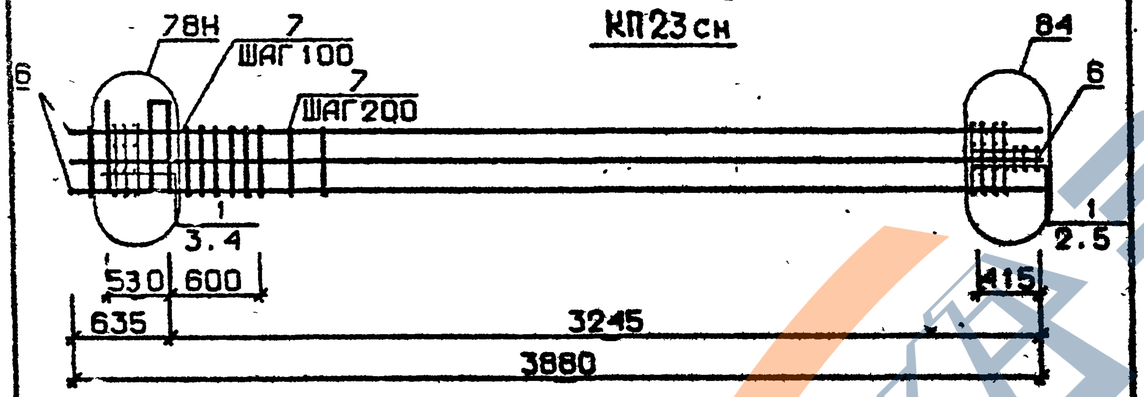

Арматура класса AI и AIII по ГОСТ 5781-82*
Детали см. I.020.I-2с/89 В.2-I3
Спецификацию см. лист 2

Разраб.	Гавшавадзе		1.020.1-2с/89 2-8 КБ
Проверил	Бускивадзе		
ГИП	Бускивадзе		
Н.контр.	Бускивадзе		Каркас пространственный КП22сн, КП23сн

Стадия	Лист	Листов
Р	1	2

ТбилЗНИИЭП

ФОРМАТ А4

Марка пространственного каркаса	Поз.	Марка арматурного изделия	Кол.	Масса, кг I шт.	Масса, кг Всего	Обозначение документа
КП22сн	I	CI	4	I,8	7,2	В. 2-14
	2	C2	3	2,9	8,7	В. 2-14
	3	C9	2	0,7	I,4	В 2-14
	4	МН5н	I	27,6	27,6	В. 2-14
	5	МН7	2	9,7	I9,4	В. 2-14
	6	Ø8AI L = 500	2	0,20	0,4	Б.Ч.
	7	Ø32AIII L = 3880	8	24,5	I96,0	Б.Ч.
	8	ХМ2	I6	0,55	8,8	В. 2-14
		Итого.			269,50	
КП23сн	I	C2	7	2,9	20,3	В. 2-14
	2	C9	2	0,7	I,4	В. 2-14
	3	МН5н	I	27,6	27,6	В. 2-14
	4	МН8	2	II,9	23,8	В. 2-14
	5	Ø8AI L=500	2	0,20	0,4	Б.Ч.
	6	Ø36AIII L = 3880	8	3I,0	248,0	Б.Ч.
	7	ХМ3	I6	0,88	I4,08	В. 2-14
		Итого:			335,58	

Инв. № подл. | Подпись и дата | Взам. инв. №

КП24с...КП27с

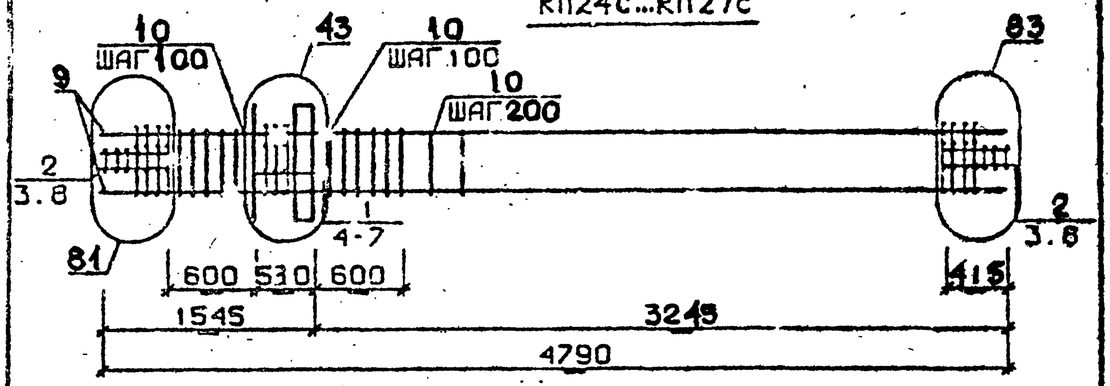

КП28с, КП29с

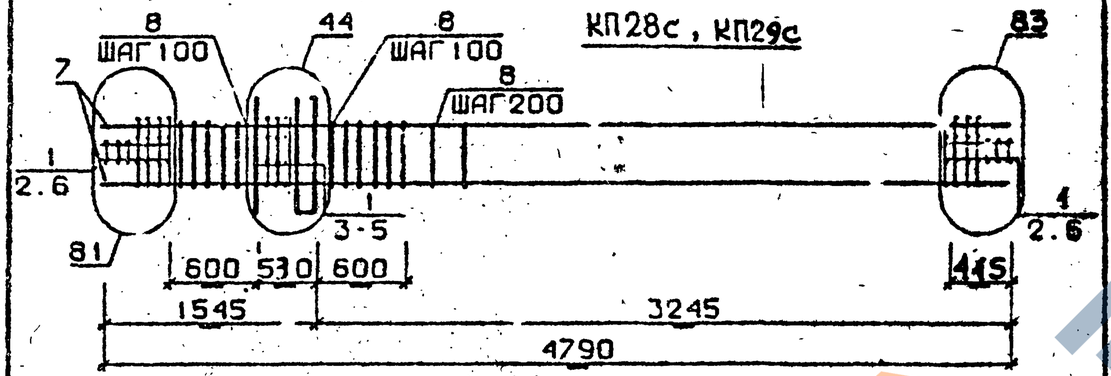

КП30с

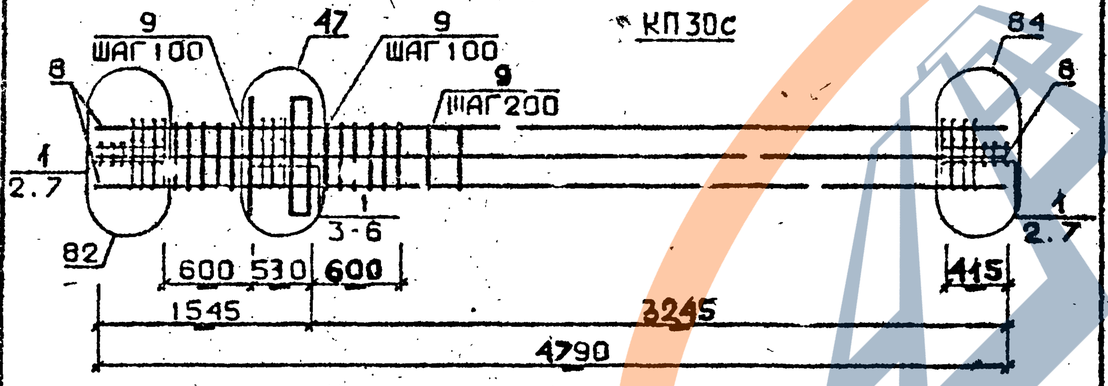

Арматура класса AI и AIII по ГОСТ 5781-82*
Детали см. I.020.I-2с/89 В.2-I3
Спецификацию см. лист 2

Разраб.	Гавшлвадзе		
Проверил	Бускивадзе		
ГИП	Бускивадзе		
Н.контр.	Бускивадзе		

1.020.1-2с/89 2-8 К7

КАРКАС ПРОСТРАНСТВЕННЫЙ КП24с...КП30с

Стадия	Лист	Листов
Р	1	4

ГбилЗНИИЭП

ФОРМАТ А4

Марка пространственного каркаса	Поз.	Марка арматурного изделия		Кол.	Масса, кг I шт.	Масса, кг Всего	Обозначение документа
КП24с	I	CI		5	I,8	9,0	В. 2-I4
	2	C2		6	2,9	I7,4	В. 2-I4
	3	C9		4	0,4	2,08	В. 2-I4
	4	MHI		I	25,6	25,6	В. 2-I4
	5	Ø32AIII	L = 720	2	4,54	9,08	Б.Ч.
	6	Ø10AI	L = 380	2	0,23	0,46	Б.Ч.
	7	Ø12AI	L = I30	4	0,II	0,44	Б.Ч.
	8	Ø8AI	L = 500	4	0,20	0,8	Б.Ч.
	9	Ø20AIII	L = 4790	4	II,8	47,2	Б.Ч.
	I0	XMI		2I	0,55	II,55	В. 2-I4
					Итого:	I24,33	
КП25с	I	CI		5	I,8	9,0	В. 2-I4
	2	C2		6	2,9	I7,4	В. 2-I4
	3	C9		4	0,7	2,8	В. 2-I4
	4	MHI		I	25,6	25,6	В. 2-I4
	5	Ø32AIII	L = 720	2	4,54	9,08	Б.Ч.
	6	Ø10AI	L = 380	2	0,23	0,46	Б.Ч.
	7	Ø12AI	L = I30	4	0,II	0,44	Б.Ч.
	8	Ø8AI	L = 500	4	0,20	0,8	Б.Ч.
	9	Ø25AIII	L = 4790	4	I8,5	74,0	Б.Ч.
	I0	XMI		2I	0,55	II,55	В. 2-I4
					Итого:	I5I,I3	
КП26с	I	CI		5	I,8	9,0	В. 2-I4
	2	C2		6	2,9	I7,4	В. 2-I4
	3	C9		4	0,7	2,8	В. 2-I4
	4	MHI		I	25,6	25,6	В. 2-I4
	5	Ø32AIII	L = 720	2	4,54	9,08	Б.Ч.
	6	Ø10AI	L = 380	2	0,23	0,46	Б.Ч.
	7	Ø12AI	L = I30	4	0,II	0,44	Б.Ч.
	8	Ø8AI	L = 500	4	0,20	0,8	Б.Ч.
	9	Ø28AIII	L = 4790	4	23,20	92,8	Б.Ч.
	I0	XM2		2I	0,55	II,55	В. 2-I4
					Итого:	I69,93	

Продолжение спецификации см. лист 3

1.020.1-2с/89 2-8 К7

Инв. № подл. | Подпись и дата | Взам. инв. №

Формат А4

Марка пространственного каркаса	Поз.	Марка арматурного изделия		Кол.	Масса, кг		Обозначение документа
					I шт.	Всего	
КП27с	I	С1		5	I,8	9,0	В. 2-I4
	2	С2		6	2,9	I7,4	В. 2-I4
	3	С9		4	0,7	2,8	В. 2-I4
	4	МНI		I	25,6	25,6	В. 2-I4
	5	Ø32АШ	L = 720	2	4,54	9 08	Б.Ч.
	6	ØIOAI	L = 380	2	0,23	0,46	Б.Ч.
	7	Ø12AI	L = 130	4	0,II	0,44	Б.Ч.
	8	Ø8AI	L = 500	4	0,20	0,8	Б.Ч.
	9	Ø32АШ	L = 4790	4	30,20	I20,8	Б.Ч.
	I0	ХМ2		2I	0,55	II,55	В. 2-I4
					Итого:	I97,93	
КП28с	I	С2		II	2,9	3I,9	В. 2-I4
	2	С9		4	0,7	2,8	В. 2-I4
	3	МНI		I	25,6	25,6	В. 2-I4
	4	Ø36АШ	L = 720	2	5,75	II,50	Б.Ч.
	5	ØIOAI	L = 380	2	0,23	0,46	Б.Ч.
	6	Ø8AI	L = 500	4	0,20	0,8	Б.Ч.
	7	Ø36АШ	L = 4790	4	38,30	I53,20	Б.Ч.
	8	ХМ3		2I	0,88	I8,48	В. 2-I4
					Итого:	244,74	
КП29с	I	С2		II	2,9	3I,9	В. 2-I4
	2	С9		4	0,7	2,8	В. 2-I4
	3	МНI		I	25,6	25,6	В. 2-I4
	4	Ø36АШ	L = 720	2	5,75	II,50	Б.Ч.
	5	ØIOAI	L = 380	2	0,23	0,46	Б.Ч.
	6	Ø8AI	L = 500	4	0,20	0,8	Б.Ч.
	7	Ø40АШ	L = 4790	4	47,3	I89,2	Б.Ч.
	8	ХМ3		2I	0,88	I8,48	В. 2-I4
					Итого:	280,74	

Продолжение спецификации см.лист4

Инв. № подл. | Подпись и дата | Взам. инв. №

Формат А4

Марка пространственного каркаса	Поз.	Марка арматурного изделия		Кол.	Масса, кг		Обозначение документа
					I шт.	Всего	
КП30с	I	С2		II	2,9	3I,9	В. 2-I4
	2	С9		4	0,7	2,8	В. 2-I4
	3	МНI		I	25,6	25,6	В. 2-I4
	4	Ø28АШ	L = 720	2	3,48	6,96	Б.Ч.
	5	Ø36АШ	L = 720	2	5,75	II,50	Б.Ч.
	6	ØIOAI	L = 380	2	0,23	0,46	Б.Ч.
	7	Ø8AI	L = 500	4	0,20	0,8	Б.Ч.
	8	Ø32АШ	L = 4790	8	30,2	24I,6	Б.Ч.
	9	ХМ2		2I	0,55	II,55	В. 2-I4
					Итого:	333,I7	

Инв. № подл. | Подпись и дата | Взам. инв. №

Формат А4

25304-04 16

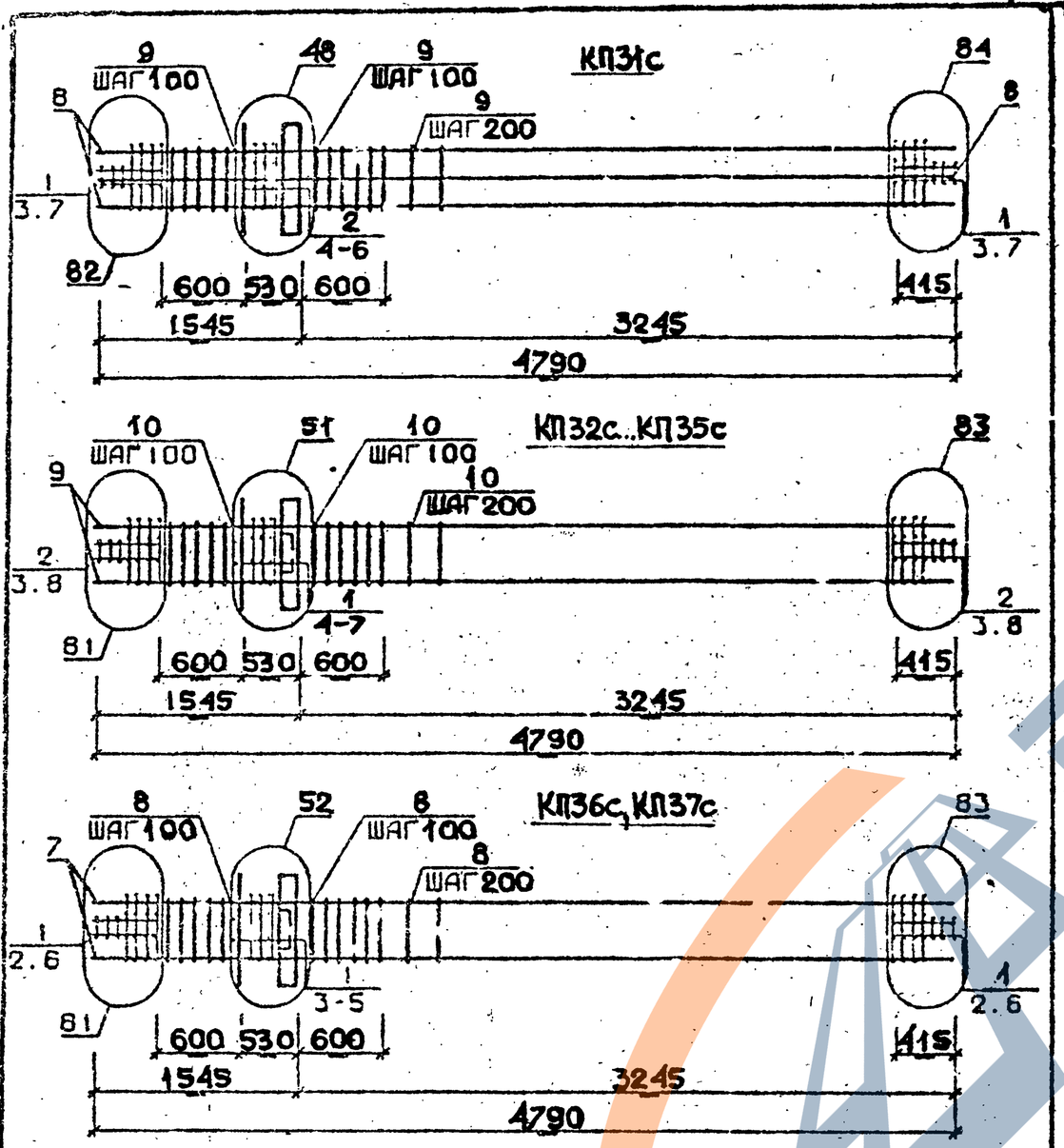

Арматура класса AI и AШ по ГОСТ 5781-82*
Детали см. I.020.I-2c/89 В.2-I3
Спецификацию см. лист 2

Разраб.	Гавшавадзе		1.020.1-2с/89 2-8 К8
Провер.	Бускивадзе		
ГИП	Бускивадзе		Каркас пространственный КП31с...КП37с
Н.контр.	Бускивадзе		Стадия Р; Лист 1; Листов 4; ТбилЗНИИЭП

Инв.№ подл. | Подпись и дата | Взам.инв.№

Формат А4

Марка пространственного каркаса	Поз.	Марка арматурного изделия	Кол.	Масса, кг I шт.	Масса, кг Всего	Обозначение документа
КП31с	I	С2	6	2,9	I7.4	В. 2-I4
	2	С3	5	4,2	2I,0	В. 2-I4
	3	С9	4	0,7	2,8	В. 2-I4
	4	МНI	I	25,6	25,6	В. 2-I4
	5	Ø36AШ L = 720	4	5,75	23.00	Б.Ч.
	6	ØIOAI L = 380	2	0,23	0,46	Б.Ч.
	7	Ø8AI L = 500	4	0,20	0,8	Б.Ч.
	8	Ø36AШ L = 4790	8	38,30	306,4	Б.Ч.
	9	ХМ3	2I	0,88	I8,48	В. 2-I4
				Итого:	4I5,94	
КП32с	I	С1	5	I,8	9,0	В. 2-I4
	2	С2	6	2,9	I7,4	В. 2-I4
	3	С9	4	0,7	2,8	В. 2-I4
	4	МН2	I	40,0	40,0	В. 2-I4
	5	Ø32AШ L = 720	4	4,54	I8,I6	Б.Ч.
	6	ØIOAI L = 380	4	0,23	0,92	Б.Ч.
	7	ØI2AI L = I30	4	0,II	0,44	Б.Ч.
	8	Ø8AI L = 500	4	0,20	0,8	Б.Ч.
	9	Ø20AШ L = 4790	4	II,80	47.20	Б.Ч.
	I0	ХМI	2I	0,55	II,55	В. 2-I4
				Итого:	I48,27	
КП33с	I	С1	5	I,8	9,0	В. 2-I4
	2	С2	6	2,9	I7,4	В. 2-I4
	3	С9	4	0,7	2,8	В. 2-I4
	4	МН2	I	40,0	40,0	В. 2-I4
	5	Ø32AШ L = 720	4	4,54	I8,I6	Б.Ч.
	6	ØIOAI L = 380	4	0,23	0,92	Б.Ч.
	7	ØI2AI L = I30	4	0,II	0,44	Б.Ч.
	8	Ø8AI L = 500	4	0,20	0,8	Б.Ч.
	9	Ø25AШ L = 4790	4	I6,50	74,0	Б.Ч.
	I0	ХМI	2I	0,55	II,55	В. 2-I4
				Итого:	I74,67	

Продолжение спецификации см.лист 3

Инв.№ подл. | Подпись и дата | Взам.инв.№

I.020.I-2c/89 2-8 К8 Лист 2

Формат А4

25504-04 17

Марка пространственного каркаса	Поз.	Марка арматурного изделия		Кол.	Масса, кг		Обозначение документа
					1 шт.	Всего	
КП34с	1	С1		5	1,8	9,0	В. 2-14
	2	С2		6	2,9	17,4	В. 2-14
	3	С9		4	0,7	2,8	В. 2-14
	4	МН2		1	40,0	40,0	В. 2-14
	5	Ø32АШ	L = 720	4	4,54	18,16	Б.Ч.
	6	Ø10АI	L = 380	4	0,23	0,92	Б.Ч.
	7	Ø12АI	L = 130	4	0,11	0,44	Б.Ч.
	8	Ø8АI	L = 500	4	0,20	0,8	Б.Ч.
	9	Ø28АШ	L = 4790	4	23,20	92,8	Б.Ч.
	10	ХМ2		21	0,55	11,55	В. 2-14
					Итого:	193,89	
КП35с	1	С1		5	1,8	9,0	В. 2-14
	2	С2		6	2,9	17,4	В. 2-14
	3	С9		4	0,7	2,8	В. 2-14
	4	МН2		1	40,0	40,0	В. 2-14
	5	Ø32АШ	L = 720	4	4,54	18,16	Б.Ч.
	6	Ø10АI	L = 380	4	0,23	0,92	Б.Ч.
	7	Ø12АI	L = 130	4	0,11	0,44	Б.Ч.
	8	Ø8АI	L = 500	4	0,20	0,8	Б.Ч.
	9	Ø32АШ	L = 4790	4	30,20	120,8	Б.Ч.
	10	ХМ2		21	0,55	11,55	В. 2-14
					Итого:	221,87	
КП36с	1	С2		11	2,9	31,9	В. 2-14
	2	С9		4	0,7	2,8	В. 2-14
	3	МН2		1	40,0	40,0	В. 2-14
	4	Ø36АШ	L = 720	4	5,75	23,0	Б.Ч.
	5	Ø10АI	L = 380	4	0,23	0,92	Б.Ч.
	6	Ø8АI	L = 500	4	0,20	0,8	Б.Ч.
	7	Ø36АШ	L = 4790	4	38,30	153,20	Б.Ч.
	8	ХМ3		21	0,88	18,48	В. 2-14
					Итого:	271,00	

Продолжение спецификации см. лист 4

Инв. № подл. | Подпись и дата | Взам. инв. №

Формат А4

Марка пространственного каркаса	Поз.	Марка арматурного изделия		Кол.	Масса, кг		Обозначение документа
					1 шт.	Всего	
КП37с	1	С2		11	2,9	31,9	В. 2-14
	2	С9		4	0,7	2,8	В. 2-14
	3	МН2		1	40,0	40,0	В. 2-14
	4	Ø36АШ	L = 720	4	5,75	23,0	Б.Ч.
	5	Ø10АI	L = 380	4	0,23	0,92	Б.Ч.
	6	Ø8АI	L = 500	4	0,20	0,8	Б.Ч.
	7	Ø40АШ	L = 4790	4	47,30	189,20	Б.Ч.
	8	ХМ3		21	0,88	18,48	В. 2-14
					Итого:	307,10	

Инв. № подл. | Подпись и дата | Взам. инв. №

Формат А4

1.020.1-2с/89 В. 2-8 ч.1

КП38с

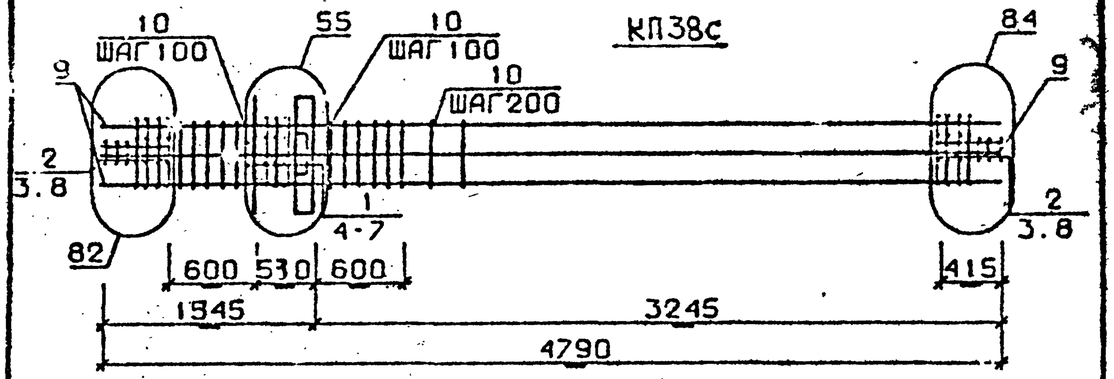

КП39с

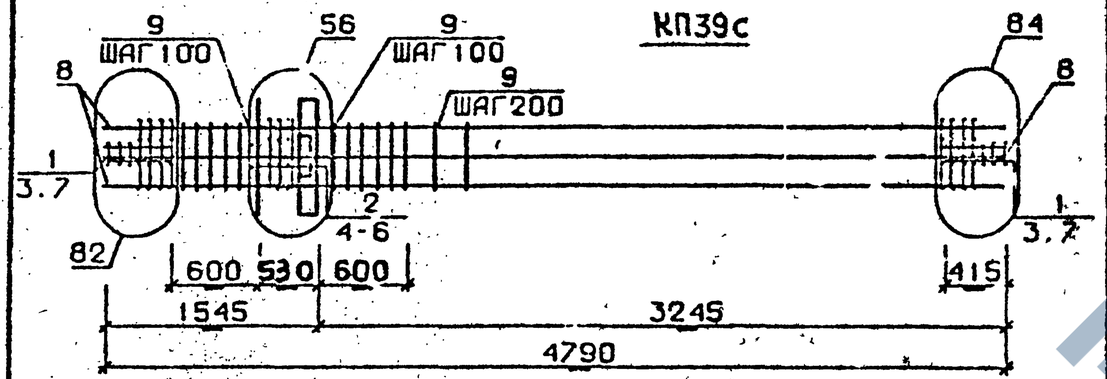

КП40с...КП43с

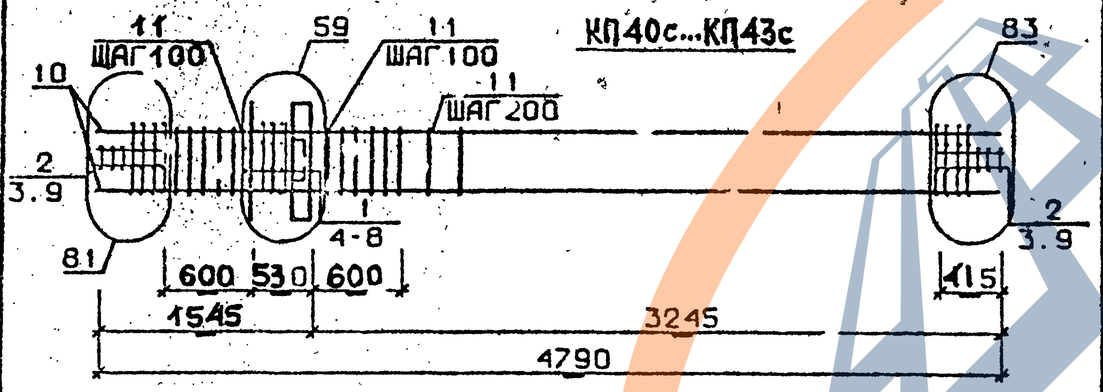

Арматура класса AI и AШ по ГОСТ 5781-82*
Детали см. I.020.I-2c/89 В.2-I3
Спецификацию см. лист 2

Разраб.	Тавшавадзе		
Проверил	Бускивадзе		
ГИП	Бускивадзе		
Н. контр.	Бускивадзе		

I.020.I-2c/89 2-8 К9

Каркас пространственный КП38с...КП43с

Стадия	Лист	Листов
Р	1	3

ТбилЗНИИЭП

ФОРМАТ А4

Марка пространственного каркаса	Поз.	Марка арматурного изделия	Кол.	Масса, кг I шт.	Масса, кг Всего	Обозначение документа
КП38с	I	CI	5	I.8	9,0	В. 2-I4
	2	C2	6	2,9	I7.4	В. 2-I4
	3	C9	4	0,7	2,8	В. 2-I4
	4	МН2	I	40,0	40,0	В. 2-I4
	5	Ø28АШ I = 720	2	3,48	6,96	Б.Ч.
	6	Ø36АШ I = 720	4	5,75	23,0	Б.Ч.
	7	ØIOAI I = 380	4	0,23	0,92	Б.Ч.
	8	Ø8AI L = 500	4	0,20	0,8	Б.Ч.
	9	Ø32АШ I = 4790	8	30,20	24I,6	Б.Ч.
	I0	ХМ2	2I	0,55	II,55	В. 2-I4
				Итого:	354,03	
КП39с	I	C2	6	2,9	I7,4	В. 2-I4
	2	C3	5	4,2	2I,0	В. 2-I4
	3	C9	4	0,7	2,8	В. 2-I4
	4	МН2	I	40,0	40,0	В. 2-I4
	5	Ø36АШ I = 720	6	5,75	34,5	Б.Ч.
	6	ØIOAI I = 380	4	0,23	0,92	Б.Ч.
	7	Ø8AI I = 500	4	0,20	0,8	Б.Ч.
	8	Ø36АШ I = 4790	8	38,3	306,4	Б.Ч.
	9	ХМ3	2I	0,88	I8,48	В. 2-I4
				Итого:	442,30	
КП40с	I	CI	5	I,8	9,0	В. 2-I4
	2	C2	6	2,9	I7,4	В. 2-I4
	3	C9	4	0,7	2,8	В. 2-I4
	4	МН3	I	32,8	32,8	В. 2-I4
	5	МН7	I	9,7	9,7	В. 2-I4
	6	Ø32АШ I = 720	2	4,54	9,08	Б.Ч.
	7	ØIOAI I = 380	2	0,23	0,46	Б.Ч.
	8	ØI2AI I = I30	4	0,II	0,44	Б.Ч.
	9	Ø8AI L = 500	4	0,20	0,8	Б.Ч.
	I0	Ø20АШ L = 4790	4	I7,80	47,2	Б.Ч.
	II	ХМI	2I	0,55	II,55	В. 2-I4
				Итого:	I4I,23	

Продолжение спецификации см. лист 3

I.020.I-2c/89 2-8 К9

Лист 2

Инв. № подл. | Подпись и дата | Взам. инв. №

Инв. № подл. | Подпись и дата | Взам. инв. №

Марка пространственного каркаса	Поз.	Марка арматурного изделия	Кол.	Масса, кг I шт.	Масса, кг Всего	Обозначение документа
КП41с	1	С1	5	1,8	9,0	В. 2-14
	2	С2	6	2,9	17,4	В. 2-14
	3	С9	4	0,7	2,8	В. 2-14
	4	МН3	1	32,8	32,8	В. 2-14
	5	МН7	1	9,7	9,7	В. 2-14
	6	Ø32АШ L = 720	2	4,54	9,08	Б.Ч.
	7	Ø10АI L = 380	2	0,23	0,46	Б.Ч.
	8	Ø12АI L = 130	4	0,11	0,44	Б.Ч.
	9	Ø8АI L = 500	4	0,20	0,8	Б.Ч.
	10	Ø25АШ L = 4790	4	18,5	74,0	Б.Ч.
	11	ХМ1	21	0,55	11,55	В. 2-14
				Итого:	168,03	
КП42с	1	С1	5	1,8	9,0	В. 2-14
	2	С2	6	2,9	17,4	В. 2-14
	3	С9	4	0,7	2,8	В. 2-14
	4	МН3	1	32,8	32,8	В. 2-14
	5	МН7	1	9,7	9,7	В. 2-14
	6	Ø32АШ L = 720	2	4,54	9,08	Б.Ч.
	7	Ø10АI L = 380	2	0,23	0,46	Б.Ч.
	8	Ø12АI L = 130	4	0,11	0,44	Б.Ч.
	9	Ø8АI L = 500	4	0,20	0,8	Б.Ч.
	10	Ø28АШ L = 4790	4	23,20	92,80	Б.Ч.
	11	ХМ2	21	0,55	0,55	В. 2-14
				Итого:	186,83	
КП43с	1	С1	5	1,8	9,0	В. 2-14
	2	С2	6	2,9	17,4	В. 2-14
	3	С9	4	0,7	2,8	В. 2-14
	4	МН3	1	32,8	32,8	В. 2-14
	5	МН7	1	9,7	9,7	В. 2-14
	6	Ø32АШ L = 720	2	4,54	9,08	Б.Ч.
	7	Ø10АI L = 380	2	0,23	0,46	Б.Ч.
	8	Ø12АI L = 130	4	0,11	0,44	Б.Ч.
	9	Ø8АI L = 500	4	0,20	0,8	Б.Ч.
	10	Ø32АШ L = 4790	4	30,20	120,8	Б.Ч.
	11	ХМ2	21	0,55	11,55	В. 2-14
				Итого:	214,83	

Формат А4

Инв. № подл. | Подпись и дата | Взам. инв. №

I.020.I-2с/89 Вып. 2-8 ч.I

КП44с, КП45с

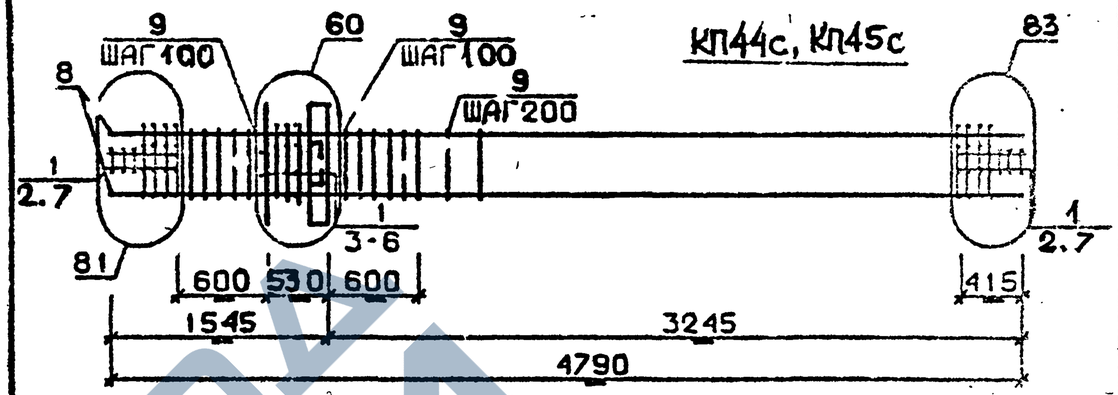

КП46с

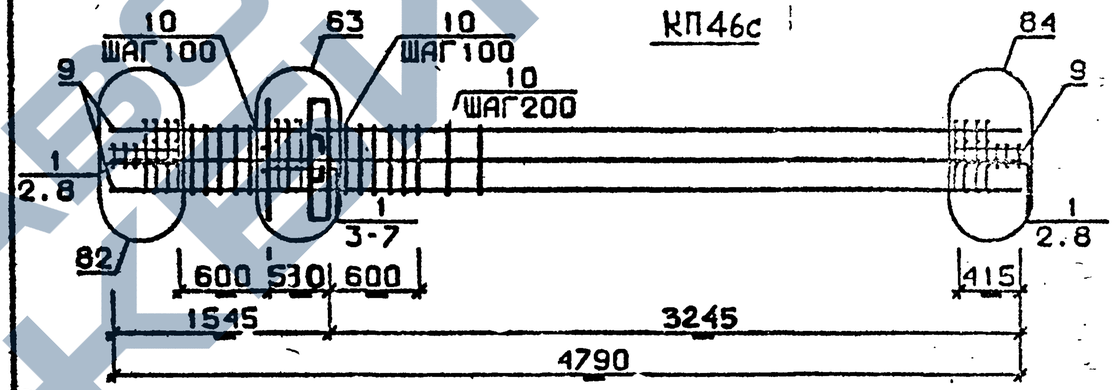

КП47с

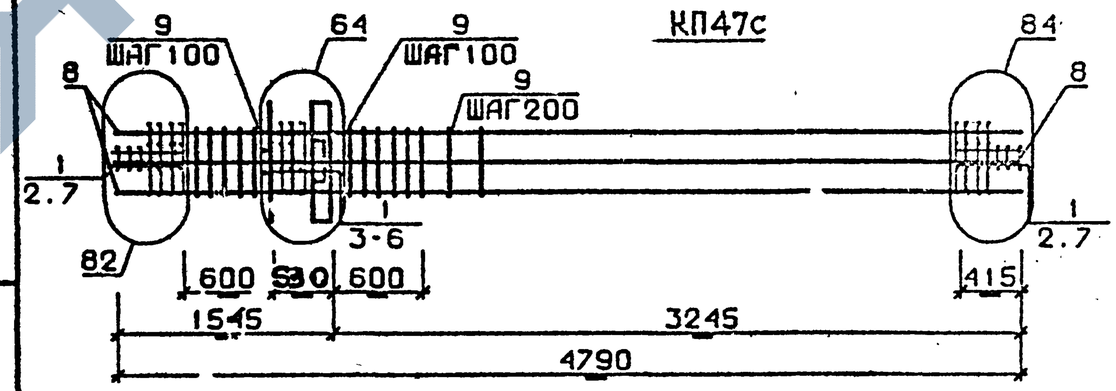

Арматура класса АI и АШ по ГОСТ 5781-82*
Детали см. 1.020.I-2с/89 Ь.2-13
Спецификацию см. лист 2

Разраб.	Тавшавадзе		
Провер	Бускивадзе		
ГИП	Бускивадзе		
Н. контр.	Бускивадзе		

I.020.I-2с/89 2-8 К10

КАРКАС ПРОСТРАНСТВЕННЫЙ КП44с,..КП47с

Стадия	Лист	Листов
Р	1	3

ТбилЗНИИЭП

Взам. инв. № | Подпись и дата | Инв. № подл.

ФОРМАТ А4

25507-04 20

Марка пространственного каркаса	Поз.	Марка арматурного изделия		Кол.	Масса, кг		Обозначение документа
					I шт.	Всего	
КП44с	I	С2		II	2,9	3I,9	В. 2-I4
	2	С9		4	0,7	2,8	В. 2-I4
	3	МН3		I	32,8	32,8	В. 2-I4
	4	МН8		I	II,9	II,9	В. 2-I4
	5	Ø36АШ	L = 720	2	5,75	II,5	Б.Ч.
	6	Ø10АI	L = 380	2	0,23	0,46	Б.Ч.
	7	Ø8АI	L = 500	4	0,20	0,8	Б.Ч.
	8	Ø36АШ	L = 4790	4	38,30	I53,20	Б.Ч.
	9	ХМ3		2I	0,88	I8,48	В. 2-I4
					Итого:	263,84	
КП45с	I	С2		II	2,9	3I,9	В. 2-I4
	2	С9		4	0,4	2,8	В. 2-I4
	3	МН3		I	32,8	32,8	В. 2-I4
	4	МН8		I	II,9	II,9	В. 2-I4
	5	Ø36АШ	L = 720	2	5,75	II,5	Б.Ч.
	6	Ø10АI	L = 380	2	0,23	0,46	Б.Ч.
	7	Ø8АI	L = 500	4	0,20	0,8	Б.Ч.
	8	Ø40АШ	L = 4790	4	47,30	I89,20	Б.Ч.
	9	ХМ3		2I	0,88	I8,48	В. 2-I4
					Итого:	298,84	
КП46с	I	С2		II	2,9	3I,9	В. 2-I4
	2	С9		4	0,7	2,8	В. 2-I4
	3	МН3		I	32,8	32,8	В. 2-I4
	4	МН8		I	II,9	II,9	В. 2-I4
	5	Ø28АШ	L = 720	2	3,43	6,96	Б.Ч.
	6	Ø36АШ	L = 720	2	5,75	II,50	Б.Ч.
	7	Ø10АI	L = 380	2	0,23	0,46	Б.Ч.
	8	Ø8АI	L = 500	4	0,20	0,80	Б.Ч.
	9	Ø32АШ	L = 4790	8	30,20	24I,60	Б.Ч.
	I0	ХМ2		2I	0,55	II,55	В. 2-I4
					Итого:	352,27	

Продолжение спецификации см. лист 3

Формат А4

Марка пространственного каркаса	Поз.	Марка арматурного изделия		Кол.	Масса, кг		Обозначение документа
					I шт.	Всего	
КП47с	I	С2		II	2,9	3I,9	В. 2-I4
	2	С9		4	0,7	2,8	В. 2-I4
	3	МН3		I	32,8	32,8	В. 2-I4
	4	МН8		I	II,9	II,9	В. 2-I4
	5	Ø36АШ	L = 720	4	5,75	23,0	Б.Ч.
	6	Ø10АI	L = 380	2	0,23	0,46	Б.Ч.
	7	Ø8АI	L = 500	4	0,20	0,80	Б.Ч.
	8	Ø36АШ	L = 4790	8	38,30	306,40	Б.Ч.
	9	ХМ3		2I	0,88	I8,48	В. 2-I4
					Итого:	428,54	

Формат А4

25307-04 2

Инв. № подл. | Подпись и дата | Взам. инв. №

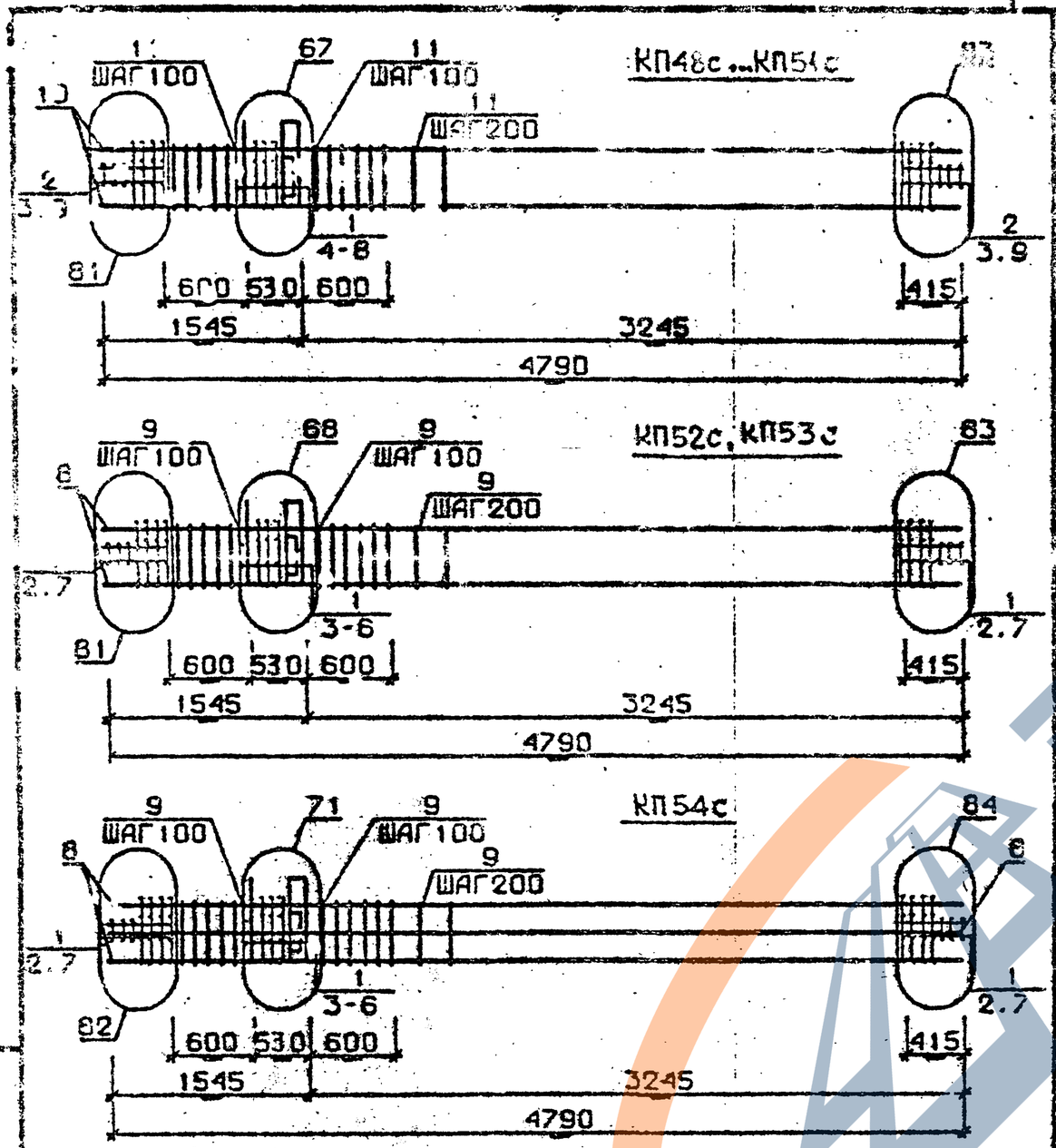

Арматура класса AI и AIII по ГОСТ 5781-82*

Детали см. 1.020.1-2с/89 В.2-13

Спецификацию см. лист 2

Разраб.	Гавшавадзе		1.020.1-2с/89 2-8 КМ		
Проверил	Бускиндзе				
ГИП	Бускиндзе		Каркас пространственный КП48с...КП54с	Стадия: Р	Лист: 1	Листов: 4
Н.контр.	Бускиндзе			ТбилЗНИИЭП	

Инв. № подл. | Подпись и дата | Взам. инв. №

Формат А4

Марка пространственного каркаса	Поз.	Марка арматурного изделия	Кол.	Масса, кг: 1 эл.	Масса, кг: Всего	Обозначение документа
КП48с	I	CI	5	1,8	9,0	В. 2-I4
	2	C2	6	2,9	I7,4	В. 2-I4
	3	C9	4	0,7	2,8	В. 2-I4
	4	МН4	I	34,8	34,8	В. 2-I4
	5	МН7	I	9,7	9,7	В. 2-I4
	6	Ø32AIII L = 720	2	4,54	9,08	Б.Ч.
	7	ØIOAI L = 380	2	0,23	0,46	Б.Ч.
	8	ØI2AI L = I30	4	0,II	0,44	Б.Ч.
	9	Ø8AI L = 500	4	0,20	0,8	Б.Ч.
	I0	Ø20AIII L = 4790	4	II,80	47,20	Б.Ч.
	II	ХМI	2I	0,55	II,55	В. 2-I4
				Итого:	I43,23	
КП49с	I	CI	5	I,8	9,0	В. 2-I4
	2	C2	6	2,9	I7,4	В. 2-I4
	3	C9	4	0,7	2,8	В. 2-I4
	4	МН4	I	34,8	34,8	В. 2-I4
	5	МН7	I	9,7	9,7	В. 2-I4
	6	Ø32AIII L = 720	2	4,54	9,08	Б.Ч.
	7	ØIOAI L = 380	2	0,23	0,46	Б.Ч.
	8	CI2AI L = I30	4	0,II	0,44	Б.Ч.
	9	Ø8AI L = 500	4	0,20	0,8	Б.Ч.
	I0	Ø25AIII L = 4790	4	I8,50	74,0	Б.Ч.
	II	ХМI	2I	0,55	II,55	В. 2-I4
				Итого:	I70,03	
КП50с	I	CI	5	I,8	9,0	В. 2-I4
	2	C2	6	2,9	I7,4	В. 2-I4
	3	C9	4	0,7	2,8	В. 2-I4
	4	МН4	I	34,8	34,8	В. 2-I4
	5	МН7	I	9,7	9,7	В. 2-I4
	6	Ø32AIII L = 720	2	4,54	9,08	Б.Ч.
	7	ØIOAI L = 380	2	0,23	0,46	Б.Ч.
	8	ØI2AI L = I30	4	0,II	0,44	Б.Ч.
	9	Ø8AI L = 500	4	0,20	0,8	Б.Ч.
	I0	Ø28AIII L = 4790	4	23,20	92,80	Б.Ч.
	II	ХМ2	2I	0,55	II,55	В. 2-I4
				Итого:	I88,83	

Продолжение спецификации см. лист 3

1.020.1-2с/89 2-8 КМ

Лист 2

Формат А4

Марка пространственного каркаса	Поз.	Марка арматурного изделия		Кол.	Масса, кг		Обозначение документа
					I шт.	Всего	
КП51с	I	С1		5	I,8	9,0	В. 2-I4
	2	С2		6	2,9	I7,4	В. 2-I4
	3	С9		4	0,7	2,8	В. 2-I4
	4	МН4		I	34,8	34,8	В. 2-I4
	5	МН5		I	9,7	9,7	В. 2-I4
	6	Ø32АШ	L = 720	2	4,54	9,08	Б.Ч.
	7	ØIOAI	L = 380	2	0,23	0,46	Б.Ч.
	8	Ø12AI	L = I30	4	0,II	0,44	Б.Ч.
	9	Ø8AI	L = 500	4	0,20	0,80	Б.Ч.
	I0	Ø32АШ	L = 4790	4	30,20	I20,80	Б.Ч.
	II	ХМ2		2I	0,55	II,55	В. 2-I4
					Итого:	2I6,83	
КП52с	I	С2		II	2,9	3I,90	В. 2-I4
	2	С9		4	0,7	2,80	В. 2-I4
	3	МН4		I	34,8	34,80	В. 2-I4
	4	МН8		I	II,9	II,90	В. 2-I4
	5	Ø36АШ	L = 720	2	5,75	II,50	Б.Ч.
	6	ØIOAI	L = 380	2	0,23	0,46	Б.Ч.
	7	Ø8AI	L = 500	4	0,20	0,80	Б.Ч.
	8	Ø36АШ	L = 4790	4	38,30	I53,20	Б.Ч.
	9	ХМ3		2I	0,88	I8,48	В. 2-I4
					Итого:	265,58	
КП53с	I	С2		II	2,9	3I,9	В. 2-I4
	2	С9		4	0,7	2,8	В. 2-I4
	3	МН4		I	34,8	34,8	В. 2-I4
	4	МН8		I	II,9	II,9	В. 2-I4
	5	Ø36АШ	L = 720	2	5,75	II,5	Б.Ч.
	6	ØIOAI	L = 380	2	0,23	0,46	Б.Ч.
	7	Ø8AI	L = 500	4	0,20	0,80	Б.Ч.
	8	Ø40АШ	L = 4790	4	47,30	I88,20	Б.Ч.
	9	ХМ3		2I	0,88	I8,48	В. 2-I4
					Итого:	30I,58	

Продолжение спецификации см.лист 4

Инв. № подл. | Подпись и дата | Взам. инв. №

I.020.I-2с/89 2-8 КМ | Лист 3

Формат А4

Марка пространственного каркаса	Поз.	Марка арматурного изделия		Кол.	Масса, кг		Обозначение документа
					I шт.	Всего	
КП54с	I	С2		II	2,9	3I,9	В. 2-I4
	2	С9		4	0,7	2,8	В. 2-I4
	3	МН4		I	34,8	34,8	В. 2-I4
	4	МН9		I	I7,3	I7,3	В. 2-I4
	5	Ø32АШ	L = 720	2	4,54	9,08	Б.Ч.
	6	ØIQAI	L = 380	2	0,23	0,46	Б.Ч.
	7	Ø8AI	L = 500	4	0,20	0,80	Б.Ч.
	8	Ø32АШ	L = 4790	8	30,20	24I,60	Б.Ч.
	9	ХМ2		2I	0,55	II,55	В. 2-I4
					Итого:	350,29	

Инв. № подл. | Подпись и дата | Взам. инв. №

I.020.I-2с/89 2-8 КМ | Лист 4

Формат А4

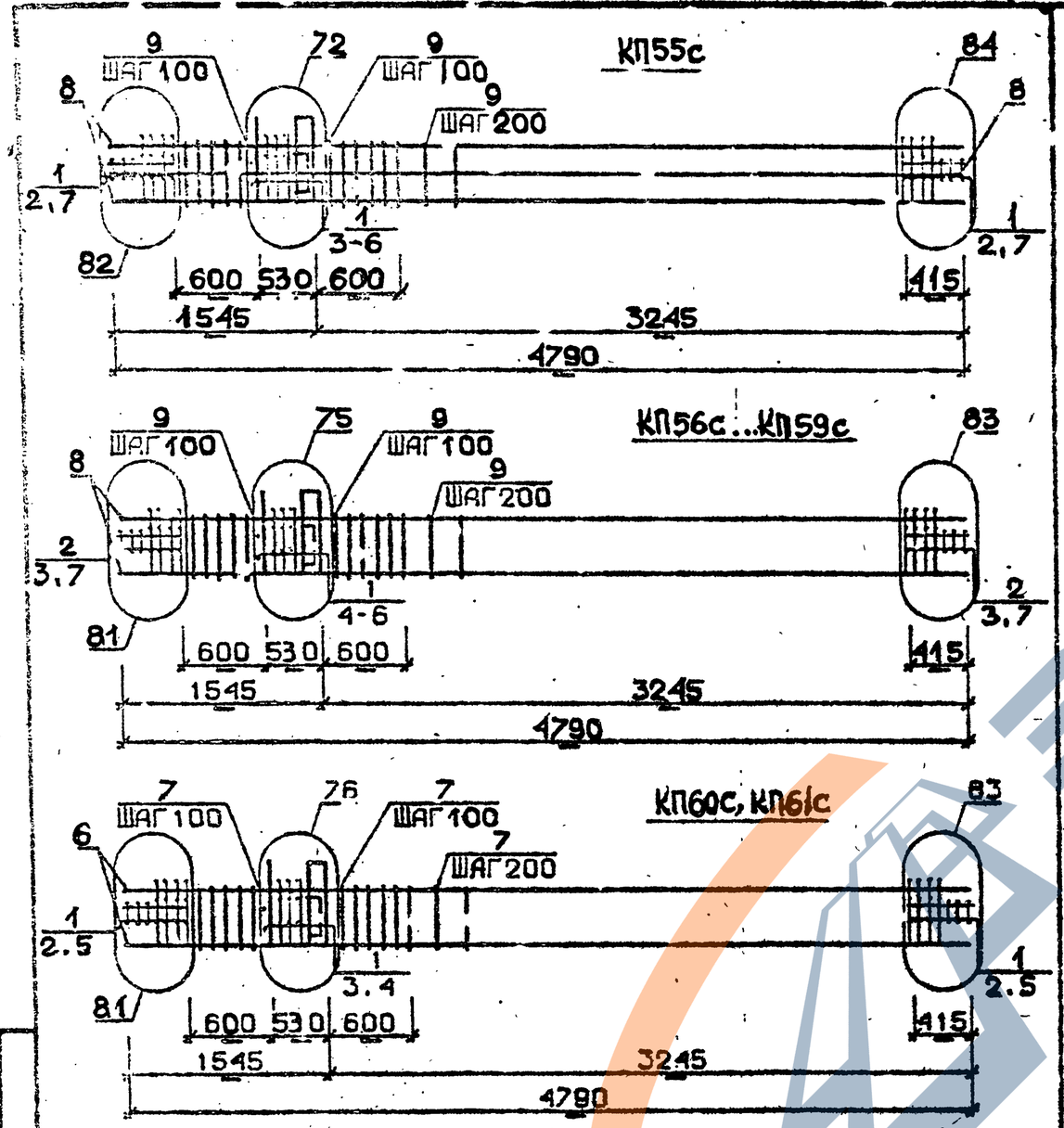

Арматура класса AI и AIII по ГОСТ 5781-82*
Детали см. I.020.I-2с/89 В.2-I3
Спецификацию см. лист 2

Разраб.	Тавшавадзе		
Провер.	Бускивадзе		
ГИП	Бускивадзе		
Н.контр.	Бускивадзе		

I.020.I-2с/89 2-8 К12

КАРКАС ПРОСТРАНСТВЕННЫЙ КП55с... КП61с

Стадия	Лист	Листов
Р	1	4

ТбилЗНИИЭП

ФОРМАТ А4

Марка пространственного каркаса	Поз.	Марка арматурного изделия		Кол.	Масса, кг I шт	Масса, кг Всего	Обозначение документа
КП55с	I	С2		II	2,9	3I,9	В. 2-I4
	2	С9		4	0,7	2,8	В. 2-I4
	3	МН4		I	34,8	34,8	В. 2-I4
	4	МНIО		I	20,8	20,8	В. 2-I4
	5	Ø36АШ	L = 720	2	5,75	II,5	Б.Ч.
	6	ØIОАI	L = 380	2	0,23	0,46	Б.Ч.
	7	Ø8АI	L = 500	4	0,20	0,8	Б.Ч.
	3	Ø36АШ	L = 4790	8	38,30	306,4	Б.Ч.
	9	ХМ3		2I	0,88	I8,48	В. 2-I4
					Итого:	427,94	
КП56с	I	СI		5	I,8	9,0	В. 2-I4
	2	С2		6	2,9	I7,4	В. 2-I4
	3	С9		4	0,7	2,8	В. 2-I4
	4	МН5		I	27,6	27,6	В. 2-I4
	5	МН7		2	9,7	I9,4	В. 2-I4
	6	ØI2АI	L = I30	4	0,II	0,44	Б.Ч.
	7	Ø8АI	L = 500	4	0,20	0,8	Б.Ч.
	8	Ø20АШ	L = 4790	4	II,80	47,20	Б.Ч.
	9	ХМI		2I	0,55	II,55	В. 2-I4
					Итого:	I36,I9	
КП57с	I	СI		5	I,8	9,0	В. 2-I4
	2	С2		6	2,9	I7,4	В. 2-I4
	3	С9		4	0,7	2,8	В. 2-I4
	4	МН5		I	27,6	27,6	В. 2-I4
	5	МН7		2	9,7	I9,4	В. 2-I4
	6	ØI2АI	L = I30	4	0,II	0,44	Б.Ч.
	7	Ø8АI	L = 500	4	0,20	0,8	Б.Ч.
	8	Ø25АШ	L = 4790	4	I8,50	74,0	Б.Ч.
	9	ХМI		2I	0,55	II,55	В. 2-I4
					Итого:	I62,99	

Продолжение спецификации см. лист 3

I.020.I-2с/89 2-8 К12 Лист 2

Инв. № подл. | Подпись и дата | Взам. инв. №

Формат А4

25507-04 24

Марка пространственного каркаса	Поз.	Марка арматурного изделия	Кол.	Масса, кг		Обозначение документа
				I шт.	Всего	
КП58с	I	СI	5	I,8	9,0	В. 2-I4
	2	С2	6	2,9	I7,4	В. 2-I4
	3	С9	4	0,7	2,8	В. 2-I4
	4	МН5	I	27,6	27,6	В. 2-I4
	5	МН7	2	9,7	I9,4	В. 2-I4
	6	Ø I2AI L = I30	4	0,II	0,44	Б.Ч.
	7	Ø8AI L = 500	4	0,20	0,8	Б.Ч.
	8	Ø28 AIII L = 4790	4	23,20	92,80	Б.Ч.
	9	ХМ2	2I	0,55	II,55	В. 2-I4
				Итого:	I8I,79	
КП59с	I	СI	5	I,8	9,0	В. 2-I4
	2	С2	6	2,9	I7,4	В. 2-I4
	3	С9	4	0,7	2,8	В. 2-I4
	4	МН5	I	27,6	27,6	В. 2-I4
	5	МН7	2	9,7	I9,4	В. 2-I4
	6	Ø I2AI L = I30	4	0,II	0,44	Б.Ч.
	7	Ø8AI L = 500	4	0,20	0,8	Б.Ч.
	8	Ø32AIII I = 4790	4	30,20	120,8	Б.Ч.
	9	ХМ2	2I	0,55	II,55	В. 2-I4
				Итого:	209,79	
КП60с	I	С2	II	2,9	3I,9	В. 2-I4
	2	С9	4	0,7	2,8	В. 2-I4
	3	МН5	I	27,6	27,6	В. 2-I4
	4	МН8	2	II,9	23,8	В. 2-I4
	5	Ø8AI L = 500	4	0,20	0,8	Б.Ч.
	6	Ø36AIII L = 4790	4	38,30	I53,20	Б.Ч.
	7	ХМ3	2I	0,88	I8,48	В. 2-I4
				Итого:	258,60	

Продолжение спецификации см. лист 4

Инв. № подл. | Подпись и дата | Взам. инв. №

Формат А4

Марка пространственного каркаса	Поз.	Марка арматурного изделия	Кол.	Масса, кг		Обозначение документа
				I шт.	Всего	
КП5Iс	I	С2	II	2,9	3I,9	В. 2-I4
	2	С9	4	0,7	2,8	В. 2-I4
	3	МН5	I	27,60	27,60	В. 2-I4
	4	МН8	2	II,9	23,8	В. 2-I4
	5	Ø8AI — L = 500	4	0,20	0,8	Б.Ч.
	6	Ø40AIII I = 4790	4	47,3	I89,20	Б.Ч.
	7	ХМ3	2I	0,88	I8,48	В. 2-I4
				Итого:	294,58	

Инв. № подл. | Подпись и дата | Взам. инв. №

Формат А4

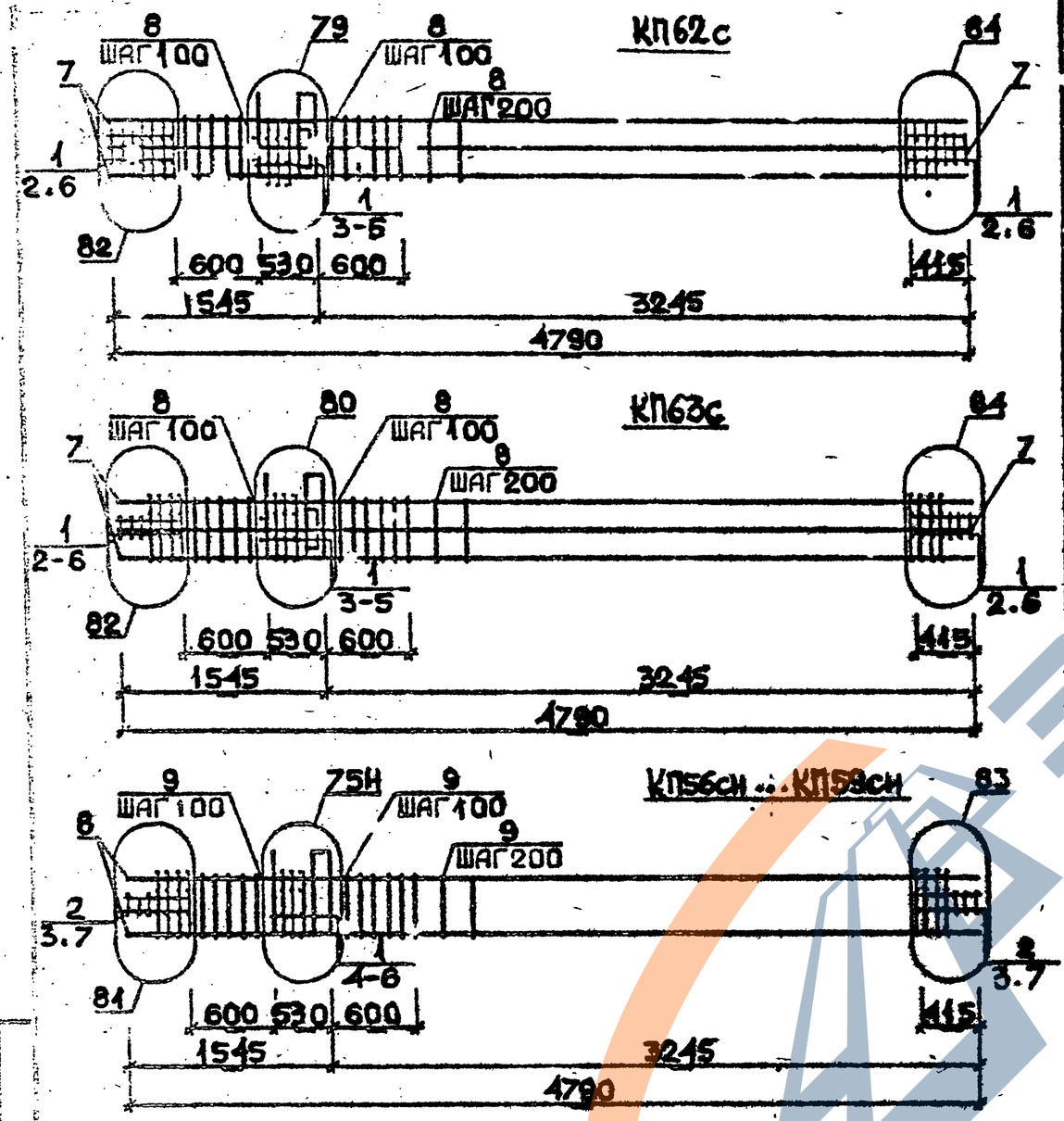

Арматура класса АI и АШ по ГОСТ 5781-82*
Детали см. I.020.I-2с/89 В.2-I3
Спецификацию см. лист 2

Разраб.	Тавшавадзе		1.020.1-2с/89 2-8 К13
Провер.	Бускивадзе		
ГИП	Бускивадзе		
Н. контр.	Бускивадзе		

КАРКАС ПРОСТРАНСТВЕННЫЙ
КП62с, КП63с
КП56сн ... КП59сн

Стадия	Лист	Листов
Р	1	3

ТбилЗНИИЭП

ФОРМА

Марка пространственного каркаса	Пов.	Марка арматурного изделия		Кол.	Масса, кг I шт.	Масса, кг Всего	Обозначение документа
КП62с	I	С2		II	2,9	3I,9	В. 2-I4
	2	С9		4	0,7	2,8	В. 2-I4
	3	МН5		I	27,6	27,6	В. 2-I4
	4	МН8		I	II,9	II,9	В. 2-I4
	5	МН9		I	I7,3	I7,3	В. 2-I4
	6	Ø8АI	L = 500	4	0,20	0,8	Б.Ч.
	7	Ø36АШ	L = 4790	8	30,20	24I,6	Б.Ч.
	8	ХМ3		2I	0,55	II,55	В. 2-I4
					Итого:	345,45	
КП63с	I	С2		II	2,9	3I,9	В. 2-I4
	2	С9		4	0,7	2,8	В. 2-I4
	3	МН5		I	27,6	27,6	В. 2-I4
	4	МН8		I	II,9	II,9	В. 2-I4
	5	МН10		I	20,8	20,8	В. 2-I4
	6	Ø8АI	L = 500	4	0,20	0,8	Б.Ч.
	7	Ø36АШ	L = 4790	8	38,80	306,4	Б.Ч.
	8	ХМ3		2I	0,88	I8,48	В. 2-I4
					Итого:	420,68	
КП56сн	I	СI		5	I,8	9,0	В. 2-I4
	2	С2		6	2,9	I7,4	В. 2-I4
	3	С9		4	0,7	2,8	В. 2-I4
	4	МН5н		I	27,6	27,6	В. 2-I4
	5	МН7		2	9,7	I9,4	В. 2-I4
	6	ØI2АI	L = I30	4	0,II	0,44	Б.Ч.
	7	Ø8АI	L = 500	4	0,20	0,8	Б.Ч.
	8	Ø20АШ	L = 4790	4	II,80	47,20	Б.Ч.
	9	ХМI		2I	0,55	II,55	В. 2-I4
					Итого:	I36,I9	

* Продолжение спецификаций см. лист 3

I.020.I-2с/89 2-8 К13 | Лист 2

Инв. № подл. | Подпись и дата | Взам. инв. №

Формат А4

25507-04 26

ЗАВОД КБИ

Марка пространственного каркаса	Поз.	Марка арматурного изделия	Кол.	Масса, кг		Обозначение документа
				1 шт.	Всего	
КП57сн	1	С1	5	1,8	9,0	В. 2-14
	2	С2	6	2,9	17,4	В. 2-14
	3	С9	4	0,7	2,8	В. 2-14
	4	МН5н	1	27,6	27,6	В. 2-14
	5	МН7	2	9,7	19,4	В. 2-14
	6	Ø12АI L = 130	4	0,11	0,44	Б.Ч.
	7	Ø8АI L = 500	4	0,20	0,8	Б.Ч.
	8	Ø25АIII L = 4790	4	18,5	74,0	Б.Ч.
	9	ХМ1	21	0,55	11,55	В. 2-14
				Итого:	162,99	
КП58сн	1	С1	5	1,8	9,0	В. 2-14
	2	С2	6	2,9	17,4	В. 2-14
	3	С9	4	0,7	2,8	В. 2-14
	4	МН5н	1	27,6	27,6	В. 2-14
	5	МН7	2	9,7	19,4	В. 2-14
	6	Ø12АI L = 130	4	0,11	0,44	Б.Ч.
	7	Ø8АI L = 500	4	0,20	0,8	Б.Ч.
	8	Ø28АIII L = 4790	4	23,20	92,80	Б.Ч.
	9	ХМ2	21	0,55	11,55	В. 2-14
				Итого:	181,79	
КП59сн	1	С1	5	1,8	9,0	В. 2-14
	2	С2	6	2,9	17,4	В. 2-14
	3	С9	4	0,7	2,8	В. 2-14
	4	МН5н	1	27,6	27,6	В. 2-14
	5	МН7	2	9,7	19,4	В. 2-14
	6	Ø12АI L = 130	4	0,11	0,44	Б.Ч.
	7	Ø8АI L = 500	4	0,20	0,8	Б.Ч.
	8	Ø32АIII L = 4790	4	30,20	120,80	Б.Ч.
	9	ХМ2	21	0,55	11,55	В. 2-14
				Итого:	209,79	

Инв. № подл. | Подпись и дата | Взам. инв. №

КП60сн ... КП61сн

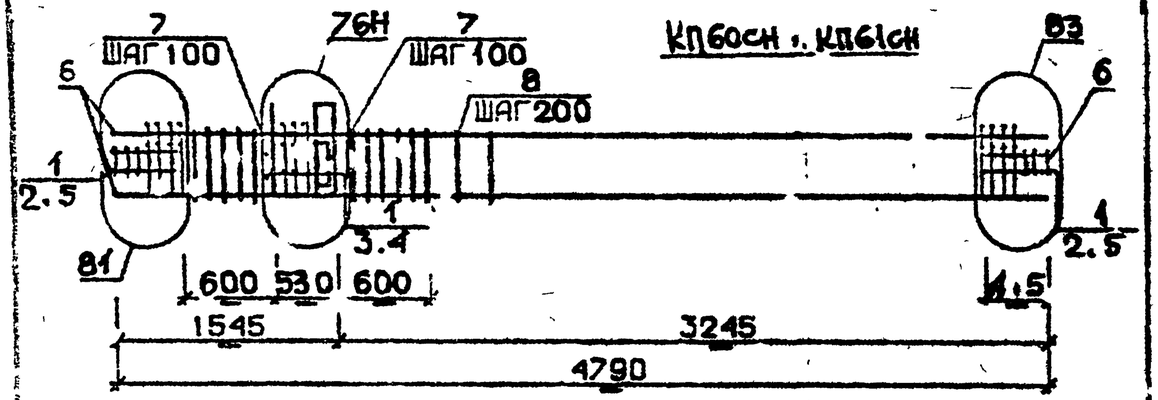

КП62сн

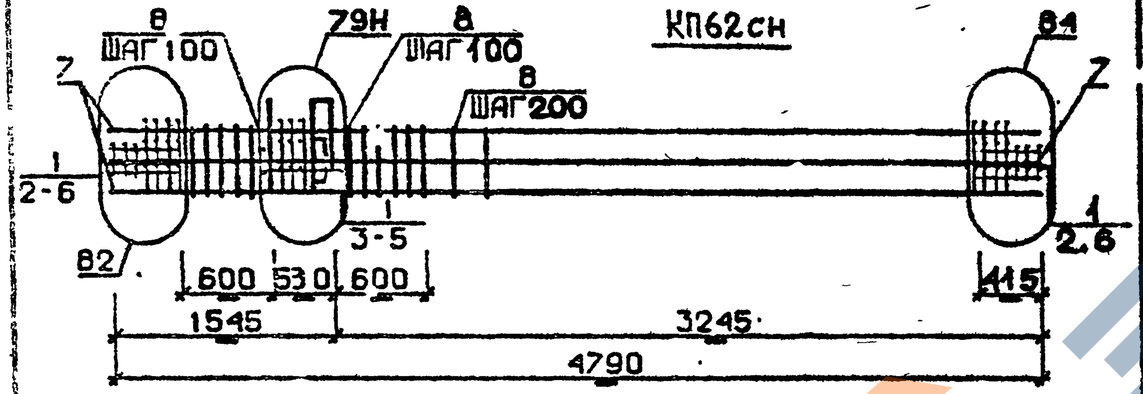

КП63сн

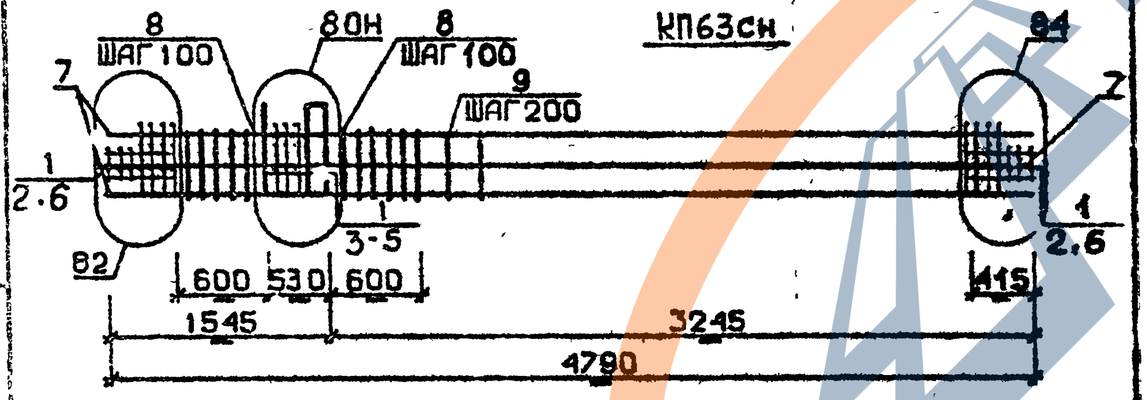

Арматура класса AI и AIII по ГОСТ 5781-82*
Детали см. I.020.I-2с/89 В.2-I3
Спецификацию см. лист 2

Разраб.	Гавшавадзе		1.020.1-2с/89 2-8 К14
Провер.	Бускивадзе		
ГИП	Бускивадзе		
Н.контр.	Бускивадзе		Каркас пространственный КП60сн ... КП63сн

Стадия	Масса	Листов
Р	1	2

ТбилЗНИИЭП

ФОРМАТ А4

Марка пространственного каркаса	Поз.	Марка арматурного изделия	Кол.	Масса, кг шт.	Масса, кг Всего	Обозначение документа
КП60сн	I	С2	II	2,9	3I,9	В. 2-I4
	2	С9	4	0,7	2,8	В. 2-I4
	3	МН5н	I	27,6	27,6	В. 2-I4
	4	МН8	2	II,9	23,8	В. 2-I4
	5	Ø8AI L = 500	4	0,20	0.80	Б.Ч.
	6	Ø36AIII L = 4790	4	38,3	I53,20	Б.Ч.
	7	ХМ3	2I	0,88	I8,48	В. 2-I4
				Итого:	258,60	
КП61сн	I	С2	II	2,9	3I,9	В. 2-I4
	2	С9	4	0,7	2,8	В. 2-I4
	3	МН5н	I	27,6	27,6	В. 2-I4
	4	МН8	2	II,9	23,8	В. 2-I4
	5	Ø8AI L = 500	4	0,20	0,8	Б.Ч.
	6	Ø40AIII L = 4790	4	47,3	I89,20	Б.Ч.
	7	ХМ3	2I	0,88	I8,48	В. 2-I4
				Итого:	294,58	
КП62сн	I	С2	II	2,9	3I,90	В. 2-I4
	2	С9	4	0,7	2,80	В. 2-I4
	3	МН5н	I	27,6	27,60	В. 2-I4
	4	МН8	I	II,9	II,90	В. 2-I4
	5	МН9	I	I7,3	I7,3	В. 2-I4
	6	Ø8AI L = 500	4	0,20	0,8	Б.Ч.
	7	Ø32AIII L = 4790	8	30,20	24I,6	Б.Ч.
	8	ХМ2	2I	0,55	II,55	В. 2-I4
				Итого:	345,45	
КП63сн	I	С2	II	2,9	3I,90	В. 2-I4
	2	С9	4	0,7	2,8	В. 2-I4
	3	МН5н	I	27,6	27,6	В. 2-I4
	4	МН8	I	II,9	II,9	В. 2-I4
	5	МН10	I	20,8	20,8	В. 2-I4
	6	Ø8AI L = 500	4	0,20	0,8	Б.Ч.
	7	Ø36AIII L = 4790	8	38,30	306,4	Б.Ч.
	8	ХМ3	2I	0,88	I8,48	В. 2-I4
				Итого:	420.68	

Инв. № подл. | Подпись и дата | Взам. инв. №

КП64с...КП67с

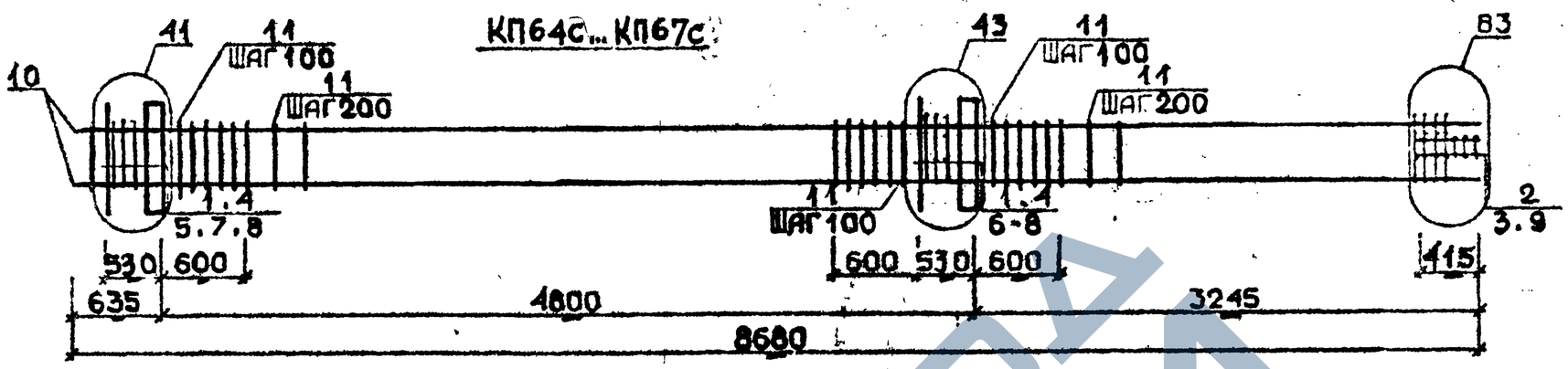

КП68с, КП69с

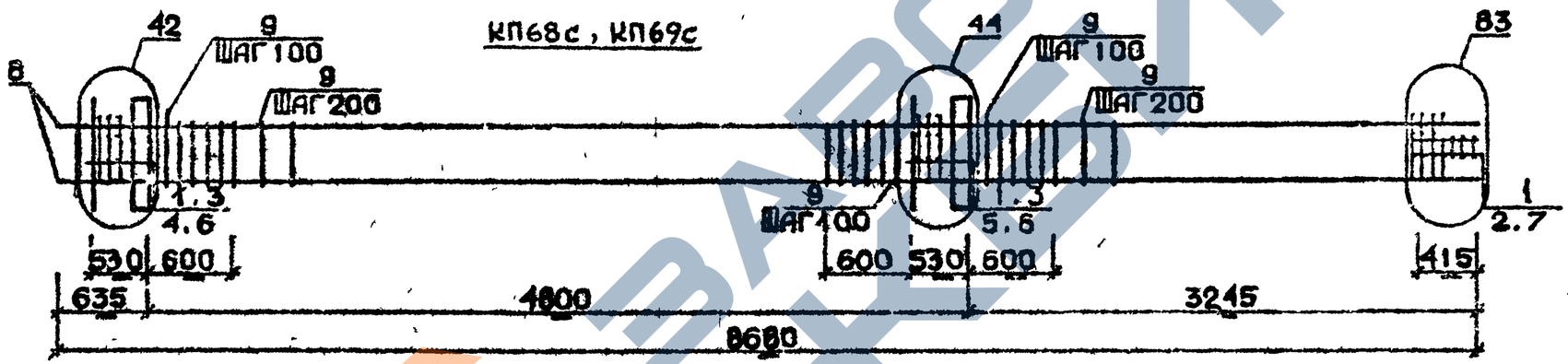

КП70с

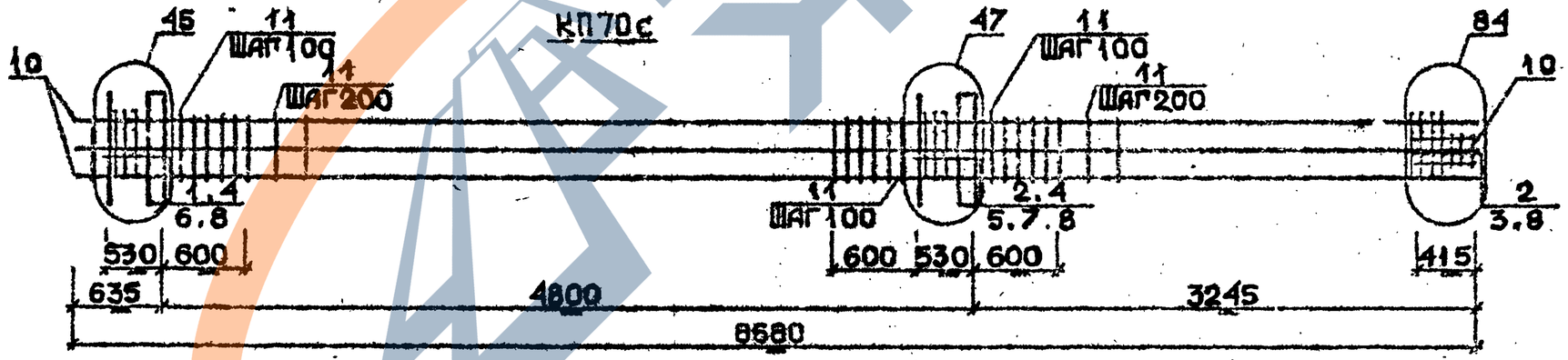

Арматура класса AI и AIII по ГОСТ 5781-82*
Детали см. I.020.I-2с/39 В.2-I3
Спецификацию см.лист 2

Разраб.	Чанкветадзе		1.020.1-2с/89 2-8 К15	
Проверил	Барбакадзе			
ГИП	Бускивадзе			
			Каркас пространственный КП64с..., КП70с	Стадия: Р; Лист: 1; Листов: 5
Н.контр.	Барбакадзе			ТбилЗНИИЭП

ФОРМАТ А3

25504-04 29

Марка пространственного каркаса	Поз.	Марка арматурного изделия		Кол.	Масса, кг I шт.	Масса, кг Всего	Обозначение документа
КП64с	I	СI		I0	I,8	I,8	В. 2-I4
	2	С2		3	2,9	8,7	В. 2-I4
	3	С9		2	0,7	I 4	В. 2-I4
	4	МНI		2	25,6	5I,2	В. 2-I4
	5	Ø28АШ	I = 720	2	3,48	6,96	Б.Ч.
	6	Ø32 III	I = 720	2	4,54	9,08	Б.Ч.
	7	ØI0AI	I = 380	4	0,23	0,92	Б.Ч.
	8	ØI2AI	I = I30	8	0,II	0,88	Б.Ч.
	9	Ø8AI	I = 500	2	0,20	0,4	Б.Ч.
	I0	Ø20АШ	I = 8680	4	2I,40	85,60	Б.Ч.
	II	ХМI		43	0,55	23,65	В. 2-I4
					Итого:	206,73	
КП65с	I	СI		I0	I,8	I8,0	В. 2-I4
	2	С2		3	2,9	8,7	В. 2-I4
	3	С9		2	0,7	I,4	В. 2-I4
	4	МНI		2	25,6	5I,2	В. 2-I4
	5	Ø28АШ	I = 720	2	3,48	6,96	Б.Ч.
	6	Ø32АШ	I = 720	2	4,54	9,08	Б.Ч.
	7	ØI0AI	I = 380	4	0,23	0,92	Б.Ч.
	8	ØI2AI	I = I30	8	0,II	0,88	Б.Ч.
	9	Ø8AI	I = 500	2	0,20	0,40	Б.Ч.
	I0	Ø25АШ	I = 8680	4	33,40	I33,60	Б.Ч.
	II	ХМI		43	0,55	23,65	Б.Ч.
					Итого:	254,79	
КП66с	I	СI		I0	I,8	I8,0	В. 2-I4
	2	С2		3	2,9	8,7	В. 2-I4
	3	С9		2	0,7	I,4	В. 2-I4
	4	МНI		2	25,6	5I,20	В. 2-I4
	5	Ø28АШ	I = 720	2	3,48	8,96	Б.Ч.
	6	Ø32АШ	I = 720	2	4,54	9,08	Б.Ч.
	7	ØI0AI	I = 380	4	0,23	0,92	Б.Ч.
	8	ØI2AI	I = I30	8	0,II	0,88	Б.Ч.
	9	Ø8AI	I = 500	2	0,20	0,4	Б Ч.
	I0	Ø28АШ	I = 8680	4	42,0	I68,0	Б.Ч.
	II	ХМ2		43	0,55	23,65	В. 2-I4
					Итого:	29I,I3	

Марка пространственного каркаса	Поз.	Марка арматурного изделия		Кол.	Масса, кг I шт.	Масса, кг Всего	Обозначение документа
КП67с	I	СI		I0	I,8	I8,0	В. 2-I4
	2	С2		3	2,9	8,7	В. 2-I4
	3	С9		2	0,7	I,4	В. 2-I4
	4	МНI		2	25,6	5I,2	В. 2-I4
	5	Ø28АШ	I = 720	2	3,48	6,96	Б.Ч.
	6	Ø32АШ	I = 720	2	4,54	9,08	Б.Ч.
	7	ØI0AI	I = 380	4	0,23	0,92	Б.Ч.
	8	ØI2AI	I = I30	8	0,II	0,88	Б.Ч.
	9	Ø8AI	I = 500	2	0,20	0,4	Б.Ч.
	I0	Ø32АШ	I = 8680	4	54,8	2I9,2	Б.Ч.
	II	ХМ2		43	0,55	23,65	В. 2-I4
					Итого:	340,39	
КП68с	I	С2		I3	2,9	37,7	В. 2-I4
	2	С9		2	0,7	I,4	В. 2-I4
	3	МНI		2	25,6	5I,20	В. 2-I4
	4	Ø32АШ	I = 720	2	4,54	9,08	Б.Ч.
	5	Ø36АШ	I = 720	2	5,75	II,50	Б.Ч.
	6	ØI0AI	I = 380	4	0,23	0,92	Б.Ч.
	7	Ø8AI	I = 500	2	0,20	0,40	Б.Ч.
	8	Ø36АШ	I = 8680	4	69,40	277,60	Б.Ч.
	9	ХМ3		43	0,88	37,84	В. 2-I4
					Итого:	427,64	
КП69с	I	С2		I3	2,9	37,7	В. 2-I4
	2	С9		2	0,7	I,4	В. 2-I4
	3	МНI		I	25,6	5I,2	В. 2-I4
	4	Ø32АШ	I = 720	2	4,54	9,08	Б.Ч.
	5	Ø36АШ	I = 720	2	5,75	II,50	Б.Ч.
	6	ØI0AI	I = 380	4	0,23	0,92	Б.Ч.
	7	Ø8AI	I = 500	2	0,20	0,40	Б.Ч.
	8	Ø40АШ	I = 8680	4	85,70	342,80	Б.Ч.
	9	ХМ3		43	0,88	37,84	В. 2-I4
					Итого:	492,84	

Продолжение спецификации см. лист 3

Взам. инв. № | Подпись и дата | Инв. № подл.

Марка пространственного каркаса	Поз.	Марка арматурного изделия	Кол.	Масса, кг		Обозначение документа
				I шт.	Всего	
КП70с	I	СI	5	I,8	9,0	В. 2-I4
	2	С2	8	2,9	23,2	В. 2-I4
	3	С9	2	0,7	I,4	В. 2-I4
	4	МНI	2	25,6	5I,2	В. 2-I4
	5	Ø28AIII L = 720	2	3,48	6,96	Б.Ч.
	6	Ø32AIII L = 720	2	4,54	9,08	Б.Ч.
	7	Ø36AIII L = 720	2	5,75	II,50	Б.Ч.
	8	ØIOAI L = 380	4	0,23	0,92	Б.Ч.
	9	Ø8AI L = 500	2	0,20	0,40	Б.Ч.
	I0	Ø32AIII L = 8680	8	54,80	438,40	Б.Ч.
	II	ХМ2	43	0,35	23,65	В. 2-I4
				Итого:	575,7I	

Марка пространственного каркаса	Поз.	Марка арматурного изделия	Кол.	Масса, кг		Обозначение документа
				I шт.	Всего	

Инв. № подл. | Подпись и дата | Взам. инв. №

I.020.I-2о/89 2-8 К15

Лист 3

Формат А3

15504-04 31

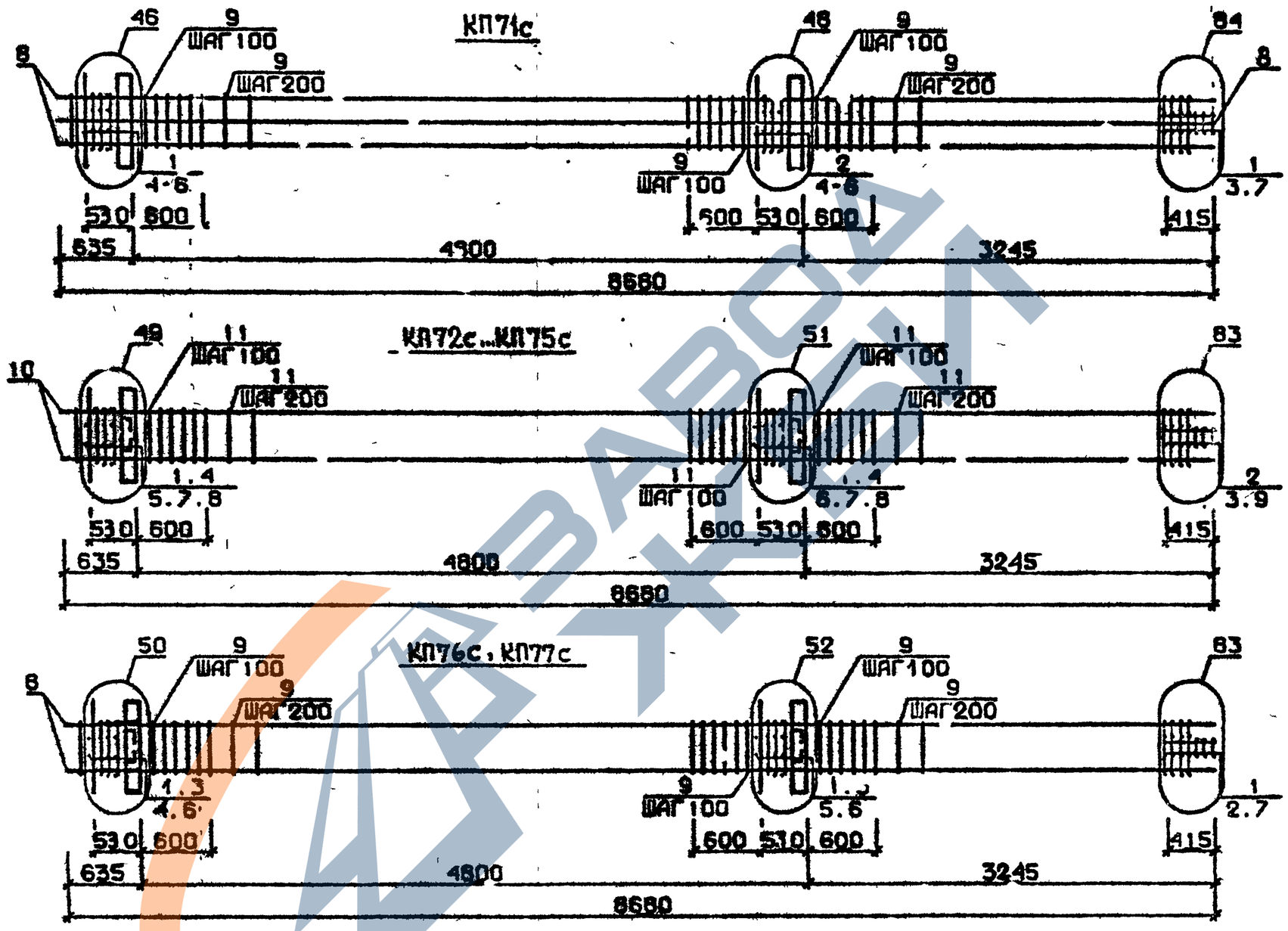

Арматура класса AI и AIII по ГОСТ 5781-82*
Детали см. I.020.I-2c/89 L.2-I3
Спецификацию см. лист 2

Разраб.	Носесова		
Проверил	Чкванава		
ГИП	Бускивадзе		
Н.контр	Чкванава		

I.020.I-2c/89 2-8 К16

КАРКАС ПРОСТРАНСТВЕННЫЙ КП71с...КП77с

Стадия	Лист	Листов
Р	1	2

ТбилЗНИИЭП

ФОРМАТ А3

ИНВ.№ ПОДЛ. | ПОДП. И ДА.А | ВЗАМ.ИНВ.№

25507-04 32

Марка пространственного каркаса	Поз.	Марка арматурного изделия		Кол.	Масса, кг I шт.	Масса, кг Всего	Обозначение документа
КП71С	I	С2		8	2,9	23,9	В. 2-I4
	2	С3		5	4,2	2I,0	В. 2-I4
	3	С9		2	0,7	I,4	В. 2-I4
	4	МН1		2	25,6	5I,2	В. 2-I4
	5	Ø36АШ	L = 720	6	5,75	34,5	Б.Ч.
	6	Ø10АI	L = 380	4	0,23	0,92	Б.Ч.
	7	Ø8АI	L = 500	2	0,20	0,40	Б.Ч.
	8	Ø36АШ	L = 8680	8	69,40	555,20	Б.Ч.
	9	ХМ3		43	0,88	37,84	В. 2-I4
					Итого:	726,36	
КП72С	I	С1		9	I,8	I6,2	В. 2-I4
	2	С2		3	2,9	8,7	В. 2-I4
	3	С9		2	0,7	I,4	В. 2-I4
	4	МН2		2	40,0	80,0	В. 2-I4
	5	Ø28АШ	L = 720	4	3,48	I3,92	Б.Ч.
	6	Ø32АШ	L = 720	4	4,54	I8,I6	Б.Ч.
	7	ØI0АI	L = 380	8	0,23	I,84	Б.Ч.
	8	ØI2АI	L = I30	8	0,II	0,88	Б.Ч.
	9	Ø8АI	L = 500	2	0,20	0,4	Б.Ч.
	I0	Ø20АШ	L = 8680	4	2I,40	85,6	Б.Ч.
	II	ХМI		43	0,55	23,65	В. 2-I4
					Итого:	250,72	
КП73С	I	С1		9	I,8	I6,20	В. 2-I4
	2	С2		3	2,9	8,70	В. 2-I4
	3	С9		2	0,7	I,40	В. 2-I4
	4	МН2		2	40,0	80,0	В. 2-I4
	5	Ø28АШ	L = 720	4	3,48	I3,92	Б.Ч.
	6	Ø32АШ	L = 720	4	4,54	I8,I6	Б.Ч.
	7	ØI0АI	L = 380	8	0,23	I,84	Б.Ч.
	8	ØI2АI	L = I30	5	0,II	0,88	Б.Ч.
	9	Ø8АI	L = 500	2	0,20	0,40	Б.Ч.
	I0	Ø25АШ	L = 8680	4	33,40	I33,60	Б.Ч.
	II	ХМI		43	0,55	23,65	В. 2-I4
					Итого:	298,3I	
КП74С	I	С1		9	I,8	I6,2	В. 2-I4
	2	С2		3	2,9	8,7	В. 2-I4
	3	С9		2	0,7	I,4	В. 2-I4
	4	МН2		2	40,0	80,0	В. 2-I4
	5	Ø28АШ	L = 720	4	3,48	I3,92	Б.Ч.
	6	Ø32АШ	L = 720	4	4,54	I8,I6	Б.Ч.
	7	ØI0АI	L = 380	8	0,23	I,84	Б.Ч.
	8	ØI2АI	L = I30	8	0,II	0,88	Б.Ч.
	9	Ø8АI	L = 500	2	0,20	0,4	Б.Ч.
	I0	Ø28АШ	L = 8680	4	42,0	I68,0	Б.Ч.
	II	ХМ2		43	0,55	23,65	В. 2-I4
					Итого:	338,I5	

Марка пространственного каркаса	Поз.	Марка арматурного изделия		Кол.	Масса, кг I шт.	Масса, кг Всего	Обозначение документа
КП75С	I	С1		9	I,8	I6,2	В. 2-I4
	2	С2		3	2,9	8,7	В. 2-I4
	3	С9		2	0,7	I,4	В. 2-I4
	4	МН2		2	40,0	80,0	В. 2-I4
	5	Ø28АШ	L = 720	4	3,48	I3,92	Б.Ч.
	6	Ø32АШ	L = 720	4	4,54	I8,I6	Б.Ч.
	7	ØI0АI	L = 380	8	0,23	I,84	Б.Ч.
	8	ØI2АI	L = I30	8	0,II	0,88	Б.Ч.
	9	Ø8АI	L = 500	2	0,20	0,4	Б.Ч.
	I0	Ø32АШ	L = 8680	4	54,80	2I9,20	Б.Ч.
	II	ХМ2		43	0,55	23,65	В. 2-I4
					Итого:	384,4I	
КП76С	I	С2		I2	2,9	34,8	В. 2-I4
	2	С9		2	0,7	I,4	В. 2-I4
	3	МН2		2	40,0	80,0	В. 2-I4
	4	Ø32АШ	L = 720	4	4,54	I8,I6	Б.Ч.
	5	Ø36АШ	L = 720	4	5,75	23,00	Б.Ч.
	6	ØI0АI	L = 380	8	0,23	I,84	Б.Ч.
	7	Ø8АI	L = 500	2	0,20	0,4	Б.Ч.
	8	Ø36АШ	L = 8680	4	69,4	277,6	Б.Ч.
	9	ХМ3		43	0,88	37,84	В. 2-I4
					Итого:	475.04	
КП77С	I	С2		I2	2,9	34,8	В. 2-I4
	2	С9		2	0,7	I,4	В. 2-I4
	3	МН2		2	40,0	80,0	В. 2-I4
	4	Ø32АШ	L = 720	4	4,54	I8,I6	Б.Ч.
	5	Ø36АШ	L = 720	4	5,75	23,00	Б.Ч.
	6	ØI0АI	L = 380	8	0,23	I,84	Б.Ч.
	7	Ø8АI	L = 500	2	0,20	0,4	Б.Ч.
	8	Ø40АШ	L = 8680	4	85,70	342,80	Б.Ч.
	9	ХМ3		43	0,88	37,84	В. 2-I4
					Итого:	540,24	

Инв. № подл. | Подпись и дата | Взам. инв. №

КП78с

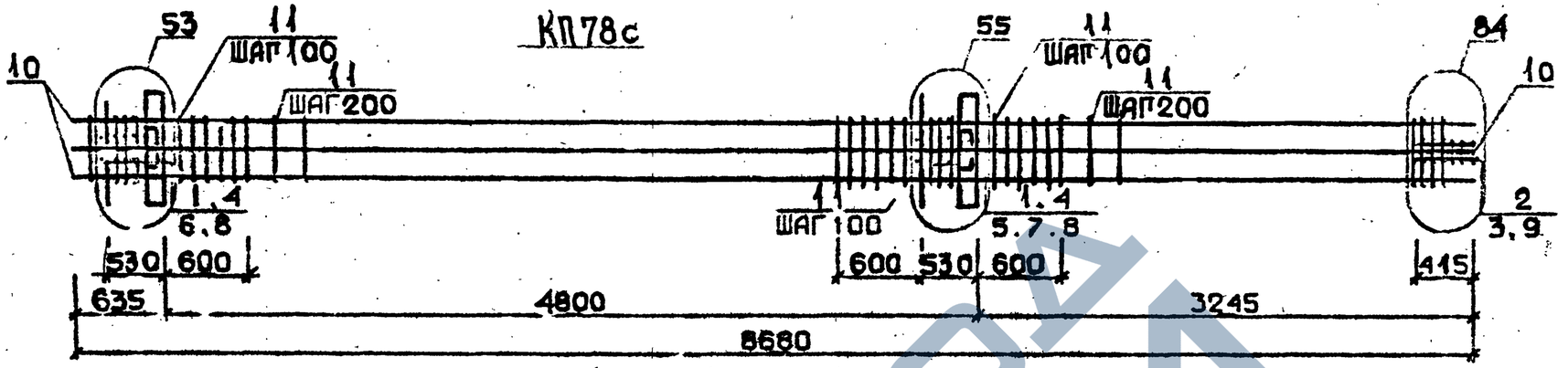

КП79с

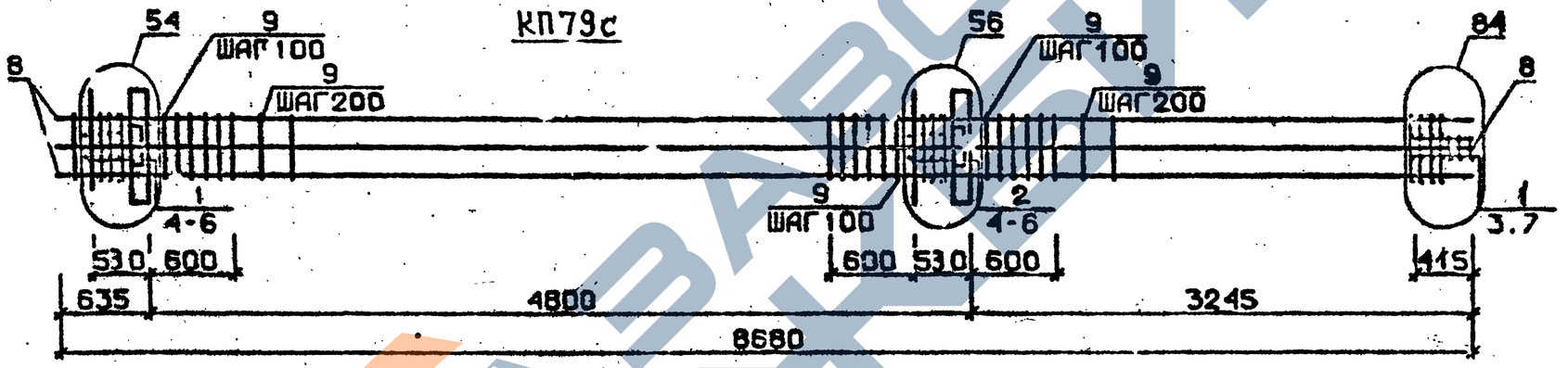

КП80с...КП83с

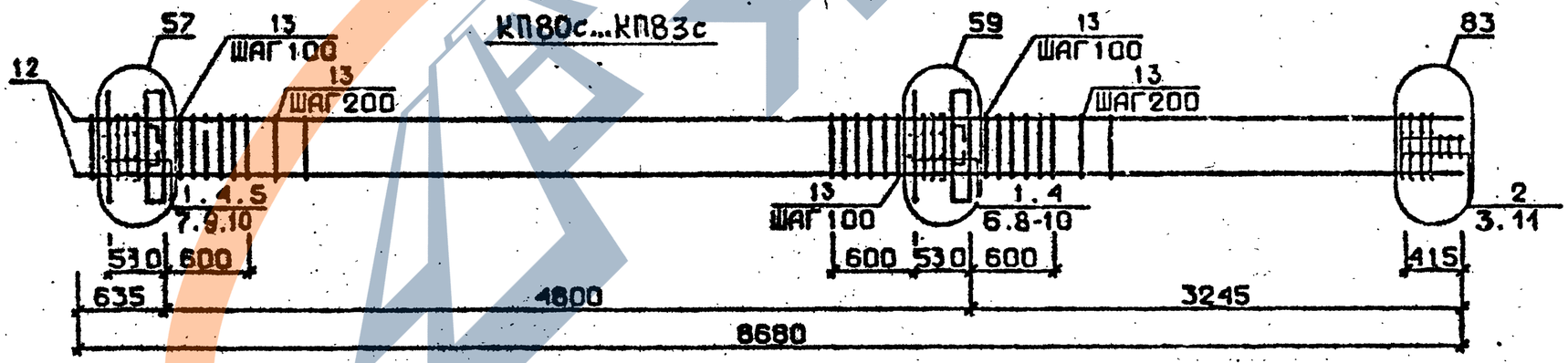

Арматура класса AI и AIII по ГОСТ 5781-82*
Детали см. 1.020.1-2с/89 В.2-13
Спецификацию см.лист 2

Разраб.	Гавшавадзе	
Проверил	Бускивадзе	
ГИП	Бускивадзе	
Н.контр.	Бускивадзе	

1.020.1-2с/89 2-8 К17

Каркас пространственный КП78с...КП83с

Стадия	Лист	Листов
Р	1	2

ТбилЗНИИЭП

ФОРМАТ А3

Инв.№подл. | Подп. и дата | Взам.инв.№

Марка пространственного каркаса	Поз.	Марка арматурного изделия	Кол.	Масса, кг		Обозначение документа
				I шт.	Всего	
КП78с	I	CI	9	I,8	I6,2	В. 2-I4
	2	C2	3	I,9	8,7	В. 2-I4
	3	C9	2	0,7	I,4	В. 2-I4
	4	МН2	2	40,0	80,0	В. 2-I4
	5	Ø28AIII L = 720	2	3,48	6,96	Б.ч.
	6	Ø32AIII L = 720	4	4,54	I8,I6	Б.ч.
	7	Ø36AIII L = 720	4	5,75	23,00	Б.ч.
	8	ØIOAI L = 380	8	0,23	I,84	Б.ч.
	9	Ø8AI L = 500	2	0,20	0,4	Б.ч.
	I0	Ø32AIII L = 8680	8	54,80	438,40	Б.ч.
	II	ХМ2	43	0,55	23,65	В. 2-I4
				Итого:	6I8,7I	
КП79с	I	C2	7	2,9	20,3	В. 2-I4
	2	C3	5	4,2	2I,0	В. 2-I4
	3	C9	2	0,7	I,4	В. 2-I4
	4	МН2	2	40,0	80,0	В. 2-I4
	5	Ø36AIII L = 720	I0	5,75	57,5	Б.ч.
	6	ØI6AI L = 380	2	0,23	I,84	Б.ч.
	7	Ø8AI L = 500	2	0,20	0,4	Б.ч.
	8	Ø36AIII L = 8680	8	68,40	556,2	Б.ч.
	9	ХМ3	43	0,88	37,84	В. 2-I4
				Итого:	775,48	
КП80с	I	CI	9	I,8	I6,2	В. 2-I4
	2	C2	3	2,9	8,7	В. 2-I4
	3	C9	2	0,7	I,4	В. 2-I4
	4	МН3	2	32,8	65,6	В. 2-I4
	5	МН6	I	8,3	8,3	В. 2-I4
	6	МН7	I	9,7	9,7	В. 2-I4
	7	Ø28AIII L = 720	2	3,48	6,96	Б.ч.
	8	Ø32AIII L = 720	2	4,54	9,08	Б.ч.
	9	ØIOAI L = 380	4	0,23	0,92	Б.ч.
	I0	ØI2AI L = I30	8	0,II	0,88	Б.ч.
	II	Ø8AI L = 500	2	0,20	0,4	Б.ч.
	I2	Ø20AIII L = 8680	4	2I,40	85,6	Б.ч.
	I3	ХМI	43	0,55	23,65	В. 2-I4
				Итого:	237,39	

Марка пространственного каркаса	Поз.	Марка арматурного изделия	Кол.	Масса, кг		Обозначение документа
				I шт.	Всего	
КП8Iс	I	CI	9	I,8	I6,2	В. 2-I4
	2	C2	3	2,9	8,7	В. 2-I4
	3	C9	2	0,7	I,4	В. 2-I4
	4	МН3	2	32,8	65,6	В. 2-I4
	5	МН6	I	8,3	8,3	В. 2-I4
	6	МН7	I	9,7	9,7	В. 2-I4
	7	Ø28AIII L = 720	2	3,48	6,96	Б.ч.
	8	Ø32AIII L = 720	2	4,54	9,08	Б.ч.
	9	ØIOAI L = 380	4	0,23	0,92	Б.ч.
	I0	ØI2AI L = I30	8	0,II	0,88	Б.ч.
	II	Ø8AI L = 500	2	0,20	0,40	Б.ч.
	I2	Ø25AIII L = 8680	4	33,40	I33,6	Б.ч.
	I3	ХМI	43	0,55	23,65	В. 2-I4
				Итого:	285,89	
КП82с	I	CI	9	I,8	I6,2	В. 2-I4
	2	C2	3	2,9	8,7	В. 2-I4
	3	C9	2	0,7	I,4	В. 2-I4
	4	МН3	2	32,8	65,6	В. 2-I4
	5	МН6	I	8,3	8,3	В. 2-I4
	6	МН7	I	9,7	9,7	В. 2-I4
	7	Ø28AIII L = 720	2	3,48	6,96	Б.ч.
	8	Ø32AIII L = 720	2	4,54	9,08	Б.ч.
	9	ØIOAI L = 380	4	0,23	0,92	Б.ч.
	I0	ØI2AI L = I30	8	0,II	0,88	Б.ч.
	II	Ø8AI L = 500	2	0,20	0,4	Б.ч.
	I2	Ø28AIII L = 8680	4	42,0	I68,0	Б.ч.
	I3	ХМ2	43	0,55	23,65	В. 2-I4
				Итого:	3I9,79	
КП83с	I	CI	9	I,8	I6,2	В. 2-I4
	2	C2	3	2,9	8,7	В. 2-I4
	3	C9	2	0,7	I,4	В. 2-I4
	4	МН3	2	32,8	65,6	В. 2-I4
	5	МН6	I	8,3	8,3	В. 2-I4
	6	МН7	I	9,7	9,7	В. 2-I4
	7	Ø28AIII L = 720	2	3,48	6,96	Б.ч.
	8	Ø32AIII L = 720	2	4,54	9,08	Б.ч.
	9	ØIOAI L = 380	4	0,23	0,92	Б.ч.
	I0	ØI2AI L = I30	8	0,II	0,88	Б.ч.
	II	Ø8AI L = 500	2	0,20	0,4	Б.ч.
	I2	Ø32AIII L = 8630	4	54,80	2I9,2	Б.ч.
	I3	ХМ2	43	0,55	23,65	В. 2-I4
				Итого:	370,99	

Инв. № подл. | Подпись и дата | Взам. инв. №

I.020.I-2с/89 2-8 К17

Лист 2

Формат А3

25504-09 35

КП84с,КП85с

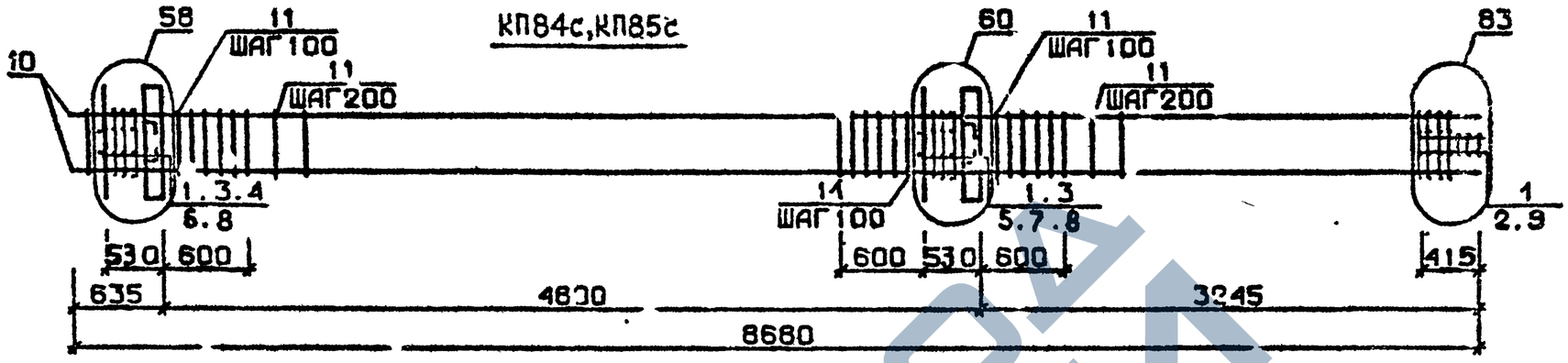

КП86с

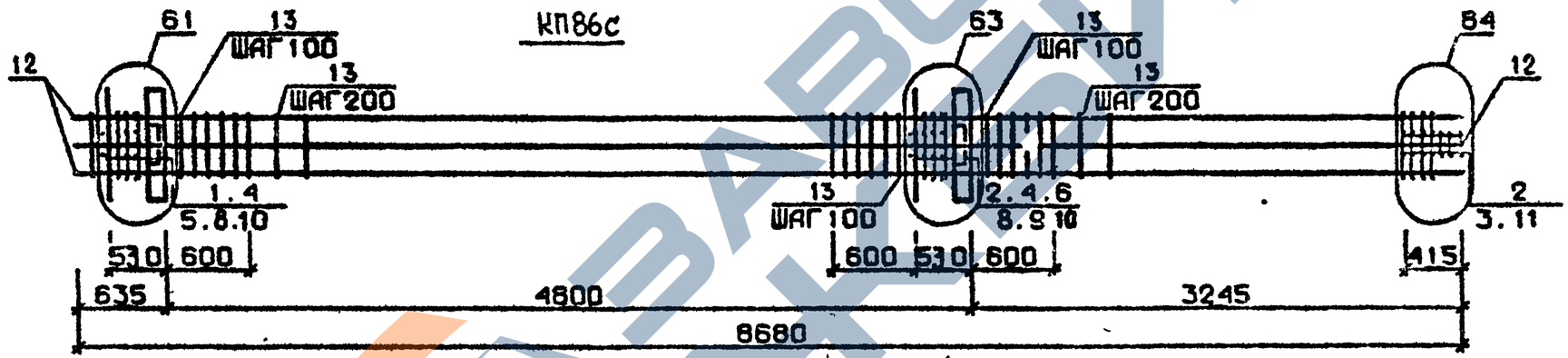

КП87с

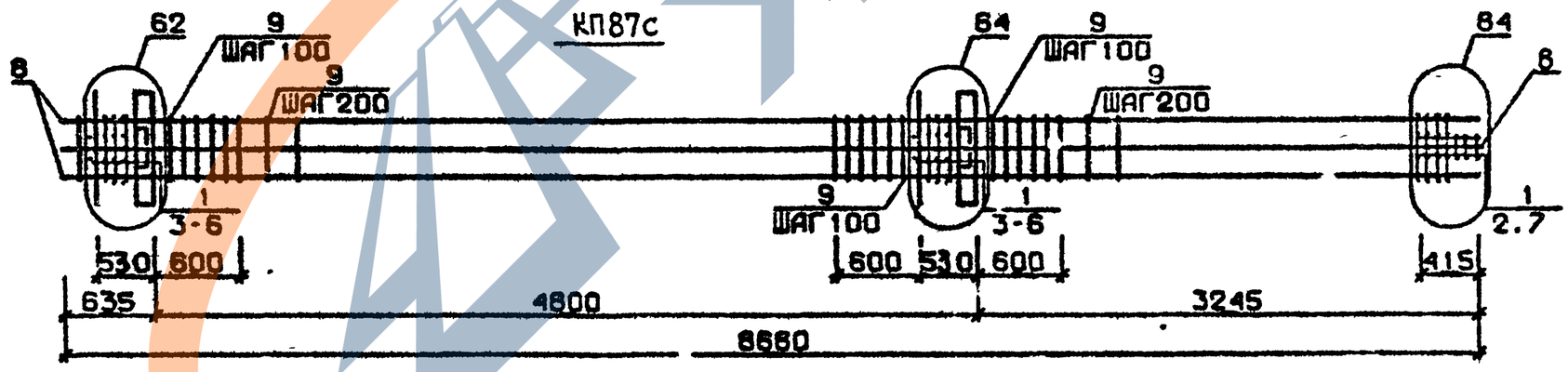

Арматура класса AI и AIII по ГОСТ 5781-82*
Детали см. I.020.I-2о/89 В.2-I3
Спецификацию см.лист 2

РАЗРАБ.	МОСЕСОВА		
ПРОВЕРИЛ	ЧКВАНАВА		
ГИП	БУСКИВАДЗЕ		
Н.КОНТР.	ЧКВАНАВА		

1.020.1-2с/89 2-8 К18

КАРКАС ПРОСТРАНСТВЕННЫЙ КП84с...КП87с

Стадия	Лист	Листов
Р	1	2

ТбилЗНИИЭП

ФОРМАТ А3

ИНВ.№ПОДЛ. | ПОДП. И ДАТА | ВЗАМ.ИНВ.№

Марка пространственного каркаса	Поз.	Марка арматурного изделия	Кол.	Масса, кг I шт.	Масса, кг Всего	Обозначение документа
КП84с	I	С2	I2	2,9	34,8	В. 2-I4
	2	С9	2	0,7	I,4	В. 2-I4
	3	МН3	2	32,8	65,6	В. 2-I4
	4	МН7	I	9,7	9,7	В. 2-I4
	5	МН8	I	II,9	II,9	В. 2-I4
	6	Ø32АШ L = 720	2	4,54	9,08	Б.Ч.
	7	Ø36АШ L = 720	2	5,75	II,50	Б.Ч.
	8	ØIOAI L = 380	4	0,23	0,92	Б.Ч.
	9	Ø8AI L = 500	2	0,20	0,4	Б.Ч.
	I0	Ø36АШ L = 8680	4	69,40	277,6	Б.Ч.
	II	ХМ3	43	0,88	37,84	В. 2-I4
				Итого:	460,74	
КП85с	I	С2	I2	2,9	34,8	В. 2-I4
	2	С9	2	0,7	I,4	В. 2-I4
	3	МН3	2	32,8	65,6	В. 2-I4
	4	МН7	I	9,7	9,7	В. 2-I4
	5	МН8	I	II,9	II,9	В. 2-I4
	6	Ø32АШ L = 720	2	4,54	9,08	Б.Ч.
	7	Ø36АШ L = 720	2	5,75	II,50	Б.Ч.
	8	ØIOAI I = 380	4	0,23	0,92	Б.Ч.
	9	Ø8AI L = 500	2	0,20	0,4	Б.Ч.
	I0	Ø40АШ L = 8680	4	85,70	342,8	Б.Ч.
	II	ХМ3	43	0,88	37,84	В. 2-I4
				Итого:	525,94	

Марка пространственного каркаса	Поз.	Марка арматурного изделия	Кол.	Масса, кг I шт.	Масса, кг Всего	Обозначение документа
КП86с	I	С1	4	I,8	7,2	В. 2-I4
	2	С2	8	2,9	23,2	В. 2-I4
	3	С9	2	0,7	I,4	В. 2-I4
	4	МН3	2	32,8	65,6	В. 2-I4
	5	МН7	I	9,7	9,7	В. 2-I4
	6	МН8	I	II,9	II,9	В. 2-I4
	7	Ø28АШ I = 720	2	3,48	6,96	Б.Ч.
	8	Ø32АШ I = 720	2	4,54	9,08	Б.Ч.
	9	Ø36АШ I = 720	2	5,75	II,50	Б.Ч.
	I0	ØIOAI I = 380	4	0,23	0,92	Б.Ч.
	II	Ø8AI I = 500	2	0,20	0,4	Б.Ч.
	I2	Ø32АШ I = 8680	8	54,80	438,4	Б.Ч.
	I3	ХМ2	43	0,55	23,65	В. 2-I4
				Итого:	609,0I	
КП87с	I	С2	I2	2,9	34,8	В. 2-I4
	2	С9	2	0,7	I,4	В. 2-I4
	3	МН3	2	32,8	65,6	В. 2-I4
	4	МН8	2	II,9	23,8	В. 2-I4
	5	Ø36АШ I = 720	6	5,75	34,5	Б.Ч.
	6	ØIOAI I = 380	4	0,23	0,92	Б.Ч.
	7	Ø8AI I = 500	2	0,20	0,40	Б.Ч.
	8	Ø36АШ I = 8680	8	69,40	555,2	Б.Ч.
	9	ХМ3	43	0,88	37,84	В. 2-I4
				Итого:	754,46	

Взам. инв. №

Подпись и дата

Инв. № подл.

КП88с...КП91с

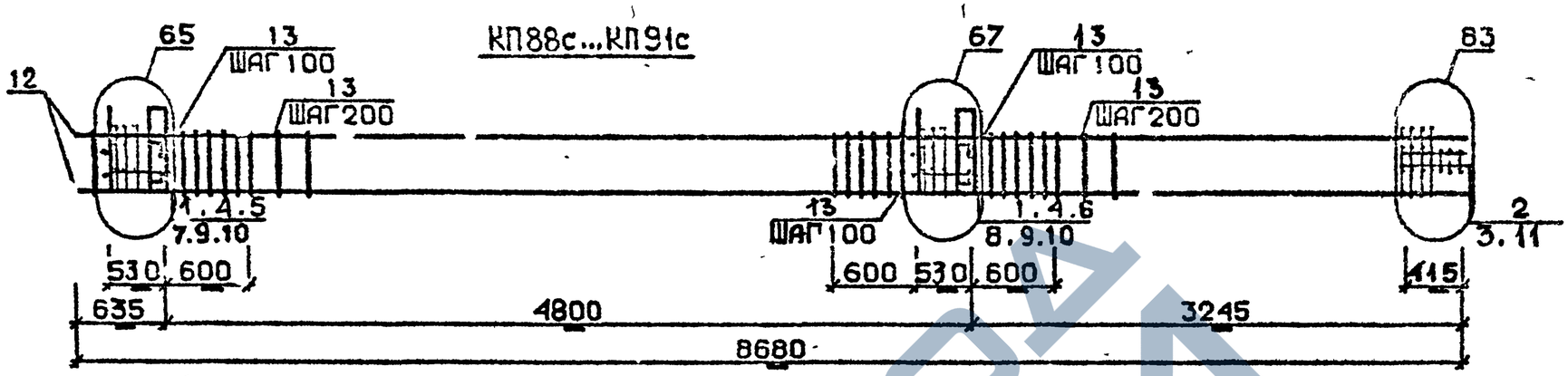

КП92с, КП93с

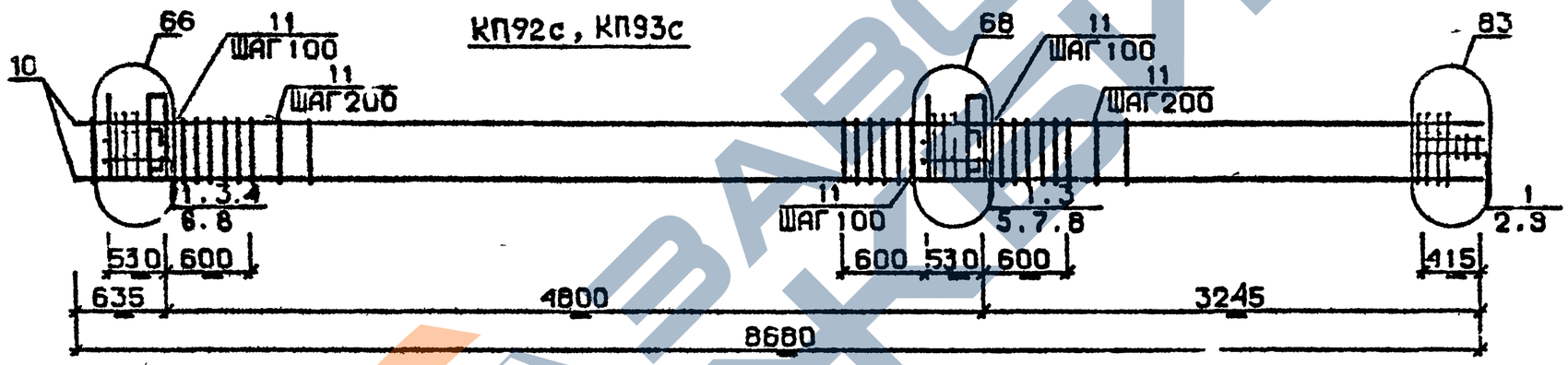

КП94с

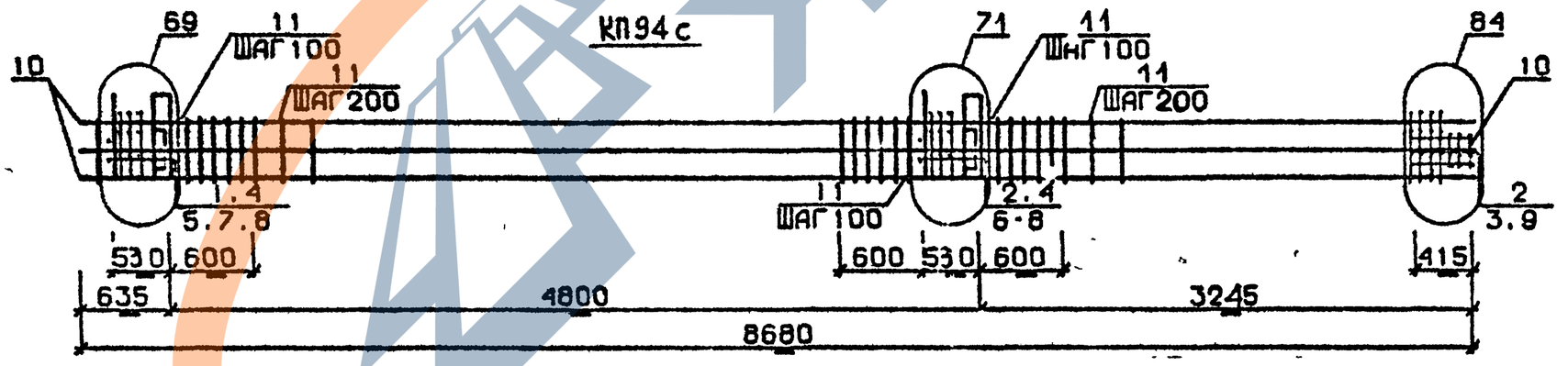

Арматура класса AI и AIII по ГОСТ 5781-82*
Детали см. I.020.I-2с/89 В.2-I3
Спецификацию см. лист 2

Разраб.	Чанкветадзе	
Проверил	Барбакадзе	
ГИП	Бускивадзе	
Н.контр.	Барбакадзе	

1.020.1-2с/89 2-8 К19

Каркас пространственный КП88с...КП94с

Стадия	Лист	Листов
Р	1	2

ТбилЗНИИЭП

Формат А3

Инв.№подл. | Подп. и дата | Взам.инв.№

Марка пространственного каркаса	Поз.	Марка арматурного изделия	Кол.	Масса, кг		Обозначение документа
				I шт.	Всего	
КП88с	I	CI	9	I,8	I6,2	В. 2-I4
	2	C2	3	2,9	8,7	В. 2-I4
	3	C9	2	0,7	I,4	В. 2-I4
	4	МН4	2	34,8	69,6	В. 2-I4
	5	МН6	I	8,3	8,3	В. 2-I4
	6	МН7	I	9,7	9,7	В. 2-I4
	7	Ø28AIII L = 720	2	3,48	6,96	Б.Ч.
	8	Ø32AIII L = 720	2	4,54	9,08	Б.Ч.
	9	ØI0AI L = 380	4	0,23	0,92	Б.Ч.
	I0	ØI2AI L = I30	8	0,II	0,88	Б.Ч.
	II	Ø8AI L = 500	2	0,20	0,4	Б.Ч.
	I2	Ø20AIII L = 8680	4	2I,4	85,6	Б.Ч.
	I3	XMI	43	0,55	23,65	В. 2 I4
				Итого:	241,43	
КП89с	I	CI	9	I,8	I6,2	В. 2-I4
	2	C2	3	2,9	8,7	В. 2-I4
	3	C9	2	0,7	I,4	В. 2-I4
	4	МН4	2	34,8	69,6	В. 2-I4
	5	МН6	I	8,3	8,3	В. 2-I4
	6	МН7	I	9,7	9,7	В. 2-I4
	7	Ø28AIII L = 720	2	3,48	6,96	Б.Ч.
	8	Ø32AIII L = 720	2	4,54	9,08	Б.Ч.
	9	ØI0AI L = 380	4	0,23	0,92	Б.Ч.
	I0	ØI2AI L = I30	8	0,II	0,88	Б.Ч.
	II	Ø8AI L = 500	2	0,20	0,4	Б.Ч.
	I2	Ø25AIII L = 8680	4	33,40	I33,6	Б.Ч.
	I3	XMI	43	0,55	23,65	В. 2-I4
				Итого:	289,82	
КП90с	I	CI	9	I,8	I6,2	В. 2-I4
	2	C2	3	2,9	8,7	В. 2-I4
	3	C9	2	0,7	I,4	В. 2-I4
	4	МН4	2	34,8	69,6	В. 2-I4
	5	МН6	I	8,3	8,3	В. 2-I4
	6	МН7	I	9,7	9,7	В. 2-I4
	7	Ø28AIII L = 720	2	3,48	6,96	Б.Ч.
	8	Ø32AIII L = 720	2	4,54	9,08	Б.Ч.
	9	ØI0AI L = 380	4	0,23	0,92	Б.Ч.
	I0	ØI2AI L = I30	8	0,II	0,88	Б.Ч.
	II	Ø8AI L = 500	2	0,20	0,4	Б.Ч.
	I2	Ø28AIII L = 8680	4	42,0	I68,0	Б.Ч.
	I3	XM2	43	0,55	23,65	В. 2-I4
				Итого:	324,79	
КП9Iс	I	CI	9	I,8	I6,2	В. 2-I4
	2	C2	3	2,9	8,7	В. 2-I4
	3	C9	2	0,7	I,4	В. 2-I4
	4	МН4	2	34,8	69,6	В. 2-I4
	5	МН6	I	8,3	8,3	В. 2-I4
	6	МН7	I	9,7	9,7	В. 2-I4

Марка пространственного каркаса	Поз.	Марка арматурного изделия	Кол.	Масса, кг		Обозначение документа
				I шт.	Всего	
КП9Iс	7	Ø28AIII L = 720	2	3,48	6,96	Б.Ч.
	8	Ø32AIII L = 720	2	4,54	9,08	Б.Ч.
	9	ØI0AI L = 380	4	0,23	0,92	Б.Ч.
	I0	ØI2AI L = I30	8	0,II	0,88	Б.Ч.
	II	Ø8AI L = 500	2	0,20	0,40	Б.Ч.
	I2	Ø32AIII L = 8680	4	54,80	2I9,20	Б.Ч.
	I3	XM2	43	0,55	23,65	В. 2-I4
				Итого:	374,99	
КП92с	I	CI	I2	2,9	34,8	В. 2-I4
	2	C9	2	0,7	I,4	В. 2-I4
	3	МН4	2	34,8	69,6	В. 2-I4
	4	МН7	I	9,7	9,7	В. 2-I4
	5	МН8	I	II,9	II,9	В. 2-I4
	6	Ø32AIII L = 720	2	4,54	9,08	Б.Ч.
	7	Ø36AIII L = 720	2	5,75	II,50	Б.Ч.
	8	ØI0AI L = 380	4	0,23	0,92	Б.Ч.
	9	Ø8AI L = 500	2	0,20	0,4	Б.Ч.
	I0	Ø36AIII L = 8680	4	69,40	277,6	Б.Ч.
	II	XM3	43	0,88	37,84	В. 2-I4
				Итого:	464,74	
КП93с	I	C2	I2	2,9	34,8	В. 2-I4
	2	C9	2	0,7	I,4	В. 2-I4
	3	МН4	2	34,8	69,6	В. 2-I4
	4	МН7	I	9,7	9,7	В. 2-I4
	5	МН8	I	II,9	II,9	В. 2-I4
	6	Ø32AIII L = 720	2	4,54	9,08	Б.Ч.
	7	Ø36AIII L = 720	2	5,75	II,5	Б.Ч.
	8	ØI0AI L = 380	4	0,23	0,92	Б.Ч.
	9	Ø8AI L = 500	2	0,20	0,4	Б.Ч.
	I0	Ø40AIII L = 8680	4	85,7	342,8	Б.Ч.
	II	XM3	43	0,88	37,84	В. 2-I4
				Итого:	529,62	
КП94с	I	CI	4	I,8	7,2	В. 2-I4
	2	C2	8	2,9	23,2	В. 2-I4
	3	C9	2	0,7	I,4	В. 2-I4
	4	МН4	2	34,8	69,6	В. 2-I4
	5	МН7	I	9,7	9,7	В. 2-I4
	6	МН9	I	I7,3	I7.3	В. 2-I4
	7	Ø32AIII L = 720	4	4,54	I8,I6	Б.Ч.
	8	ØI0AI L = 380	4	0,23	0,92	Б.Ч.
	9	Ø8AI L = 500	2	0,20	0,4	Б.Ч.
	I0	Ø32AIII L = 8680	8	54,8	438,4	Б.Ч.
	II	XM2	43	0,55	23,65	В. 2-I4
				Итого:	609,93	

Инв. № подл. | Подпись и дата | Взам. инв. №

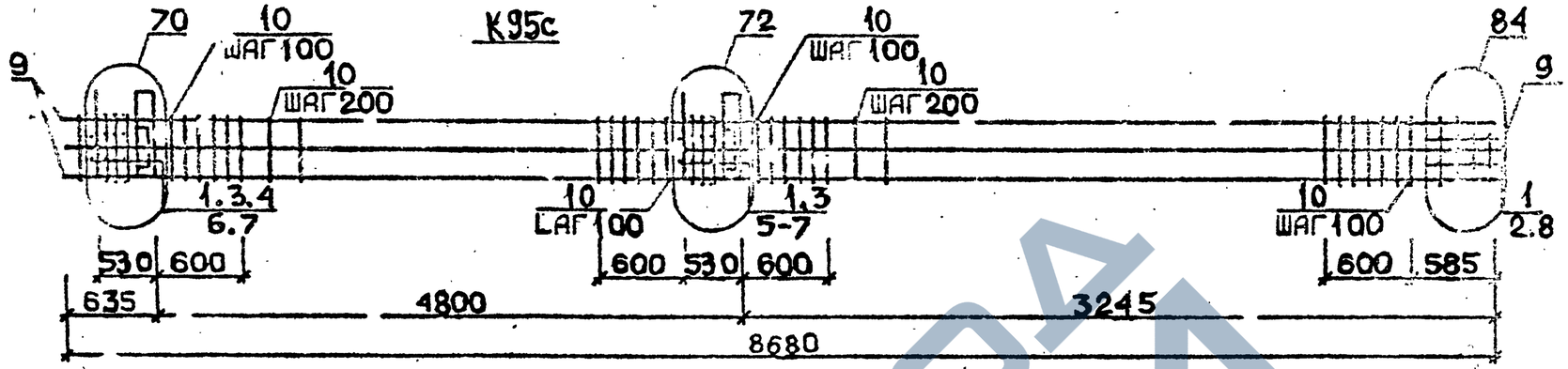

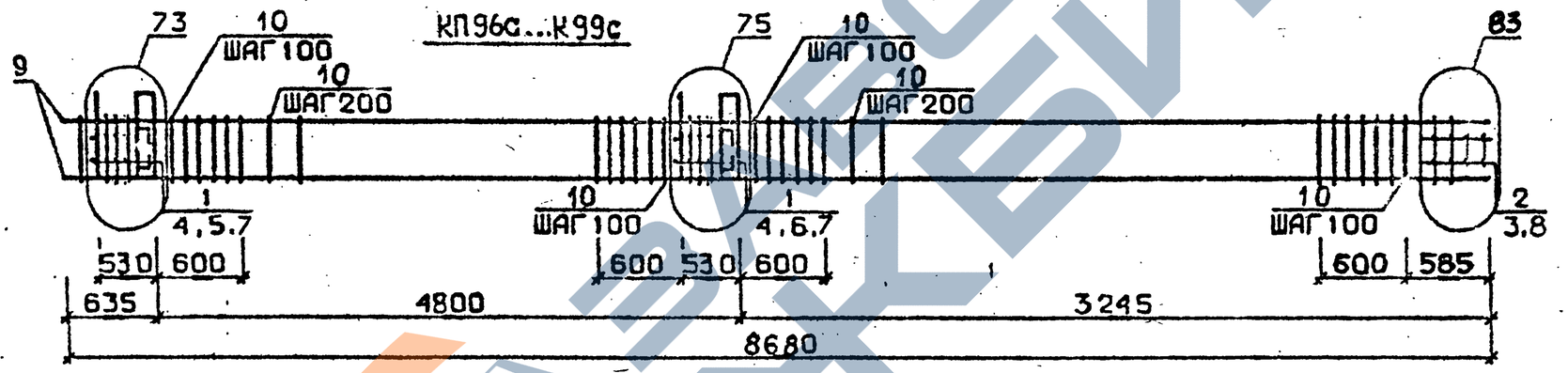

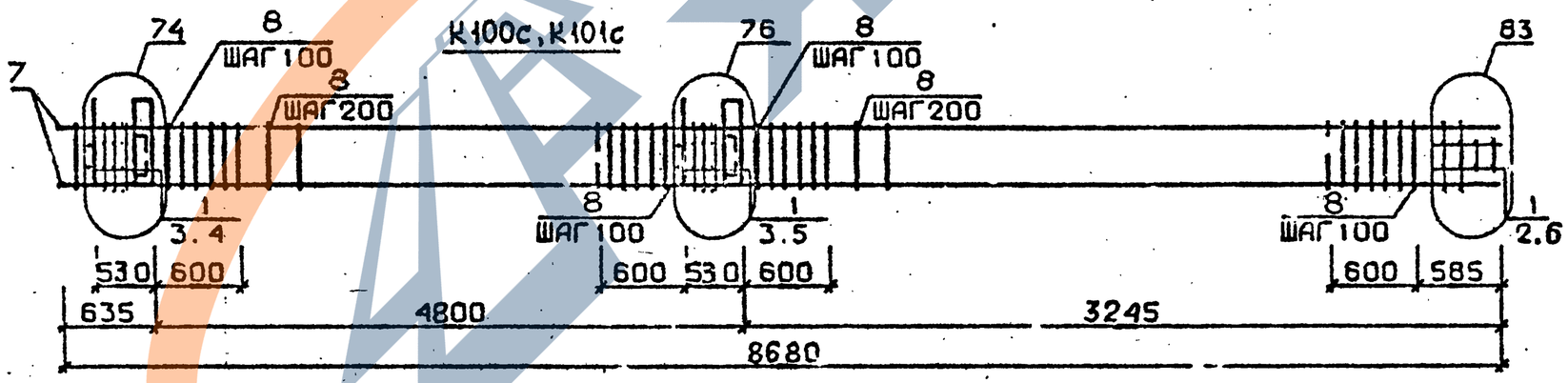

Арматура классе AI и AIII по ГОСТ 5781-82*
Деталк см. I.020.I-2с/89 В.2-I3
Спецификацию см.лист 2

Разраб.	Мансурадзе		
Проверил	Бускивадзе		
ГИП	Бускивадзе		
Н.контр.	Бускивадзе		

1.020.1-2с/89 2-8 К20

Каркас пространственный КП95с...КП101с

Стадия	Лист	Листов
Р		2

ТбилЗНИИЭП

25507-04

ФОРМАТ А3

Инв.№подл. | Подп. и дата | Взам.инв.№

Марка пространственного каркаса	Поз.	Марка арматурного изделия		Кол.	Масса, кг		Обозначение документа
					I шт.	Всего	
КП95с	I	С2		I2	2,9	34,8	В. 2-I4
	2	С9		2	0,7	I,4	В. 2-I4
	3	МН4		2	34,8	69,6	В. 2-I4
	4	МН8		I	II,9	II,9	В. 2-I4
	5	МНI0		I	20,8	20,8	В. 2-I4
	6	Ø36АШ	L = 720	4	5,75	23,00	Б.Ч.
	7	ØI0АI	L = 380	4	0,23	0,92	Б.Ч.
	8	Ø8АI	L = 500	2	0,20	0,4	Б.Ч.
	9	Ø36АШ	L = 8680	8	69,4	555,2	Б.Ч.
	I0	ХМ3		43	0,88	37,84	В. 2-I4
					Итого:	755,86	
КП96с	I	С1		9	I,8	I6,2	В. 2-I4
	2	С2		3	2,9	8,7	В. 2-I4
	3	С9		2	0,7	I,4	В. 2-I4
	4	МН5		2	27,6	55,2	В. 2-I4
	5	МН6		2	8,3	I6,6	В. 2-I4
	6	МН7		2	9,7	I9,4	В. 2-I4
	7	ØI2АI	L = I30	8	0,II	0,88	Б.Ч.
	8	Ø8АI	L = 500	2	0,20	0,4	Б.Ч.
	9	Ø20АШ	L = 8680	4	2I,4	85,6	Б.Ч.
	I0	ХМI		43	0,55	23,65	В. 2-I4
					Итого:	228,03	
КП97с	I	С1		9	I,8	I6,2	В. 2-I4
	2	С2		3	2,9	8,7	В. 2-I4
	3	С9		2	0,7	I,4	В. 2-I4
	4	МН5		2	27,6	55,2	В. 2-I4
	5	МН6		2	8,3	I6,6	В. 2-I4
	6	МН7		2	9,7	I9,4	В. 2-I4
	7	ØI2АI	L = I30	8	0,II	0,88	Б.Ч.
	8	Ø8АI	L = 500	3	0,20	0,4	Б.Ч.
	9	Ø25АШ	L = 8680	4	33,4	I33,6	Б.Ч.
	I0	ХМI		43	0,55	23,65	В. 2-I4
					Итого:	276,03	
КП98с	I	С1		9	I,8	I6,2	В. 2-I4
	2	С2		3	2,9	8,7	В. 2-I4
	3	С9		2	0,7	I,4	В. 2-I4
	4	МН5		2	27,6	55,2	В. 2-I4
	5	МН6		2	8,3	I6,6	В. 2-I4
	6	МН7		2	9,7	I9,4	В. 2-I4
	7	ØI2АI	L = I30	8	0,II	0,88	Б.Ч.
	8	Ø8АI	L = 500	2	0,20	0,4	Б.Ч.
	9	Ø28АШ	L = 8680	4	42,0	I68,0	Б.Ч.
	I0	ХМ2		43	0,55	23,65	В. 2-I4
					Итого:	3I0,43	
КП99с	I	С1		9	I,8	I6,2	В. 2-I4
	2	С2		3	2,9	8,7	В. 2-I4
	3	С9		2	0,7	I,4	В. 2-I4
	4	МН5		2	27,6	55,2	В. 2-I4
	5	МН6		2	8,3	I6,6	В. 2-I4
	6	МН7		2	9,7	I9,4	В. 2-I4
	7	ØI2АI	L = I30	8	0,II	0,88	Б.Ч.
	8	Ø8АI	L = 500	2	0,20	0,4	Б.Ч.
	9	Ø32АШ	L = 8680	4	54,80	2I9,2	Б.Ч.
	I0	ХМ2		43	0,55	23,65	В. 2-I4
					Итого:	36I,63	
КП00с	I	С2		I2	2,9	34,8	В. 2-I4
	2	С9		2	0,7	I,4	В. 2-I4
	3	МН5		2	27,6	55,2	В. 2-I4
	4	МН7		2	9,7	I9,4	В. 2-I4
	5	МН8		2	II,9	23,8	В. 2-I4
	6	Ø8АI	L = 500	2	0,20	0,4	Б.Ч.
	7	Ø36АШ	L = 8680	4	69,4	277,6	Б.Ч.
	8	ХМ3		43	0,88	37,84	В. 2-I4
					Итого:	450,44	
КП0Iс	I	С2		I2	2,9	34,8	В. 2-I4
	2	С9		2	0,7	I,4	В. 2-I4
	3	МН5		2	27,6	55,2	В. 2-I4
	4	МН7		2	9,7	I9,4	В. 2-I4
	5	МН8		2	II,9	23,8	В. 2-I4
	6	Ø8АI	L = 500	2	0,20	0,4	Б.Ч.
	7	Ø40АШ	L = 8680	1	85,7	342,8	Б.Ч.
	8	ХМ3		43	0,88	37,84	В. 2-I4
					Итого:	5I5,58	

I.020.I-2с/89 В. 2-8

Взам. инв. №

Подпись и дата

Инв. № подл.

КП102с

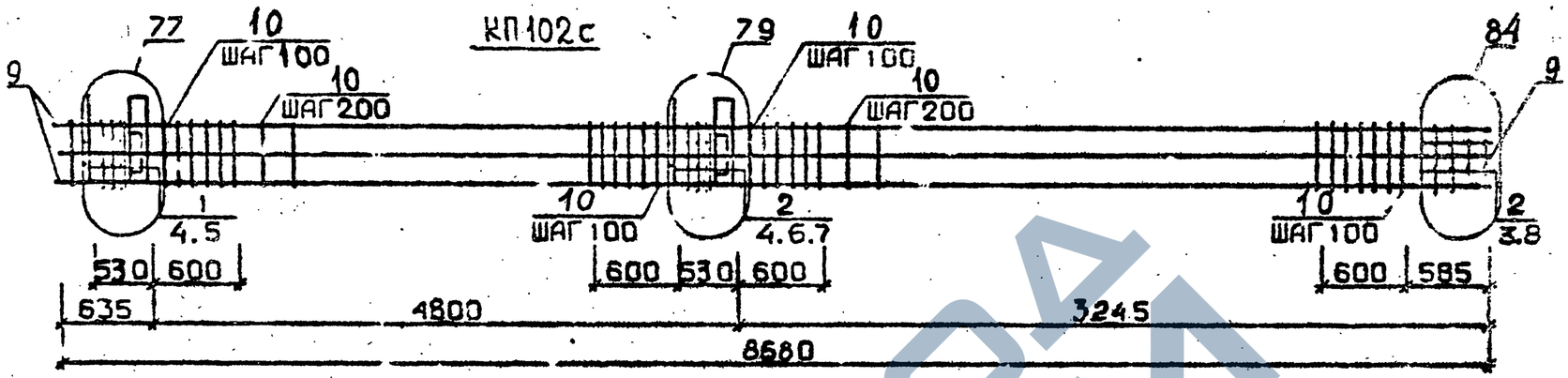

КП96сн ... КП99сн

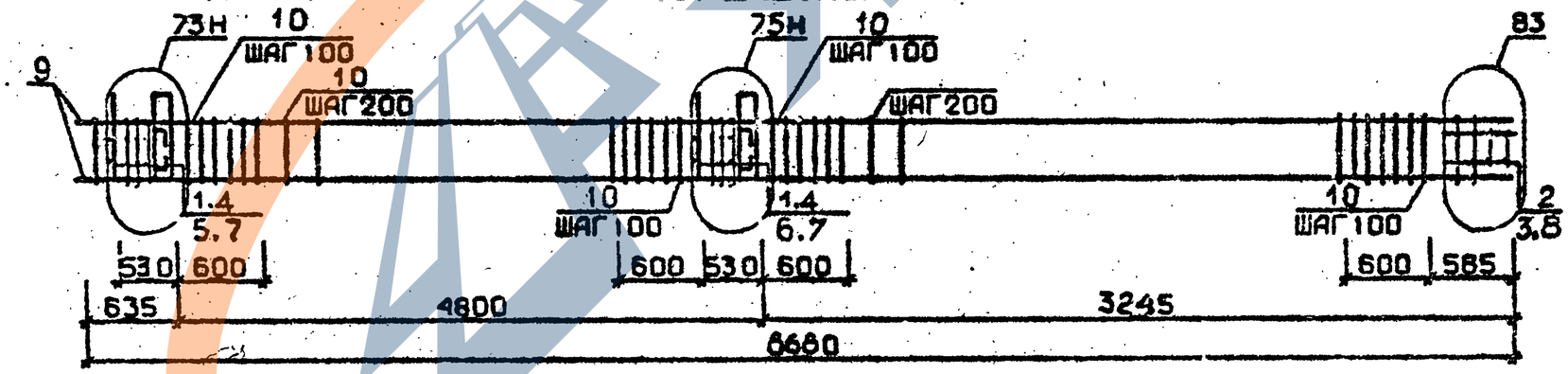

Арматура класса AI и AIII по ГОСТ 5781-82*
Детали см. I.020.1-2с/89 В.2-13
Спецификацию см. лист 2

Разраб.	Чанкветадзе		
Проверил	Барбакадзе		
ГИП	Бускиваадзе		
Н. контр.	Барбакадзе		

1.020.1-2с/89 2-8 К21

Каркас пространственный КП102с КП96сн ... КП99сн

Стадия	Лист	Листов
Р	1	2

ТбилЗНИИЭП

ФОРМАТ А3

Инв.№подл. | Подп. и дата | Взам.инв.№

I.020.1-2с/89 В. 2-8 ч.I

25307-04 42

Марка пространственного каркаса	Поз.	Марка арматурного изделия	Кол.	Масса, кг		Обозначение документа
				I шт.	Всего	
КПХ02с	I	CI	4	I,8	7,2	В. 2-I4
	2	C2	8	2,9	23,2	В. 2-I4
	3	C9	2	0,7	I,4	В. 2-I4
	4	МН5	2	27,6	55,2	В. 2-I4
	5	МН7	2	9,7	I9,4	В. 2-I4
	6	МН8	I	II,9	II,9	В. 2-I4
	7	МН9	I	I7,3	I7,3	В. 2-I4
	8	Ø8AI L = 500	2	0,20	0,4	Б.Ч.
	9	Ø32AIII L = 8680	8	54,8	438,4	Б.Ч.
	I0	ХМ2	43	0,55	23,65	В. 2-I4
				Итого:	598,05	
КП96сн	I	CI	9	I,8	I6,2	В. 2-I4
	2	C2	3	2,9	8,7	В. 2-I4
	3	C9	2	0,7	I,4	В. 2-I4
	4	МН5н	2	27,6	55,2	В. 2-I4
	5	МН6	2	8,3	I6,6	В. 2-I4
	6	МН7	2	9,7	I0,4	В. 2-I4
	7	Ø12AI L = I30	8	0,II	0,88	Б.Ч.
	8	Ø8AI L = 500	2	0,20	0,4	Б.Ч.
	9	Ø20AIII L = 8680	4	2I,4	85,6	Б.Ч.
	I0	ХМI	43	0,55	23,65	В. 2-I4
				Итого:	228,03	
КП97сн	I	CI	9	I,8	I6,2	В. 2-I4
	2	C2	3	2,9	2,9	В. 2-I4
	3	C9	2	0,7	I,4	В. 2-I4
	4	МН5н	2	27,6	95,2	В. 2-I4
	5	МН6	2	8,3	I6,6	В. 2-I4
	6	МН7	2	9,7	I9,4	В. 2-I4
	7	Ø12AI L = I30	8	0,II	0,88	Б.Ч.
	8	Ø8AI L = 500	2	0,20	0,4	Б.Ч.
	9	Ø25AIII L = 8680	4	33,40	I33,6	Б.Ч.
	I0	ХМI	43	0,55	23,65	В. 2-I4
				Итого:	276,03	

Марка пространственного каркаса	Поз.	Марка арматурного изделия	Кол.	Масса, кг		Обозначение документа
				I шт.	Всего	
КП98сн	I	CI	9	I,8	I6,2	В. 2-I4
	2	C2	3	2,9	8,7	В. 2-I4
	3	C9	2	0,7	I,4	В. 2-I4
	4	МН5н	2	27,6	55,2	В. 2-I4
	5	МН6	2	8,3	I6,6	В. 2-I4
	6	МН7	2	9,7	I9,4	В. 2-I4
	7	Ø12AI L = I30	8	0,II	0,88	Б.Ч.
	8	Ø8AI L = 500	2	0,20	0,4	Б.Ч.
	9	Ø32AIII L = 8680	4	42,0	I68,0	Б.Ч.
	I0	ХМ2	43	0,55	23,65	В. 2-I4
				Итого:	3I0,43	
КП99сн	I	CI	9	I,8	I6,2	В. 2-I4
	2	C2	3	2,9	8,7	В. 2-I4
	3	C9	2	0,7	I,4	В. 2-I4
	4	МН5н	2	27,6	55,2	В. 2-I4
	5	МН6	2	8,3	I6,6	В. 2-I4
	6	МН7	2	9,7	I9,4	В. 2-I4
	7	Ø12AI L = I30	8	0,II	0,88	Б.Ч.
	8	Ø8AI L = 500	2	0,20	0,4	Б.Ч.
	9	Ø32AIII L = 8680	4	54,8	2I9,2	Б.Ч.
	I0	ХМ2	43	0,55	23,65	В. 2-I4
				Итого:	36I,63	

I.020.I-2с/89 В. 2-4 Ч.21

Инв. № подл. | Подпись и дата | Взам. инв. №

I.020.I-2с/89 2-3 Ч21

Лист 2

Формат А3

15504-04 43

КП100сн, КП101сн

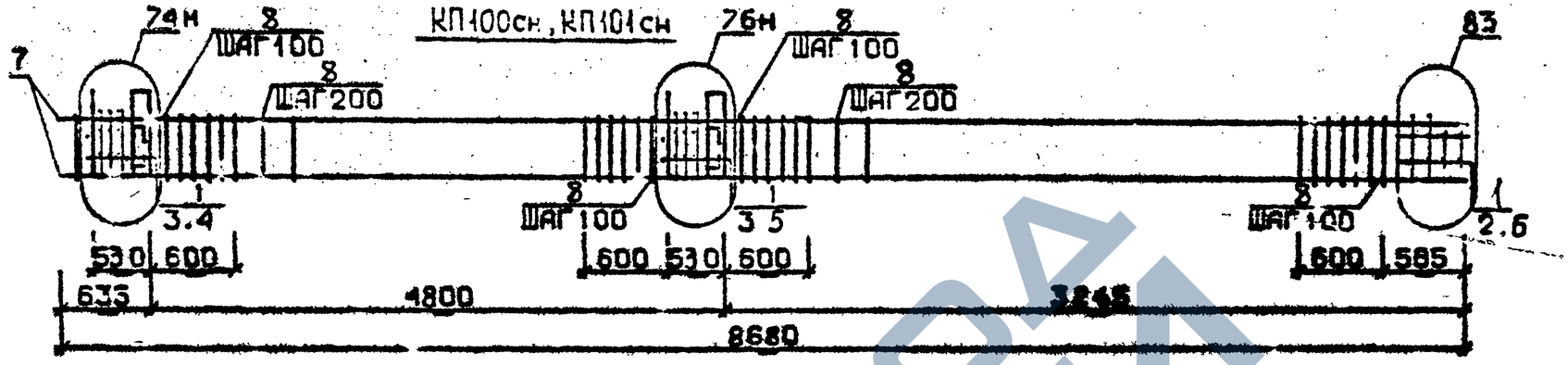

КП102сн

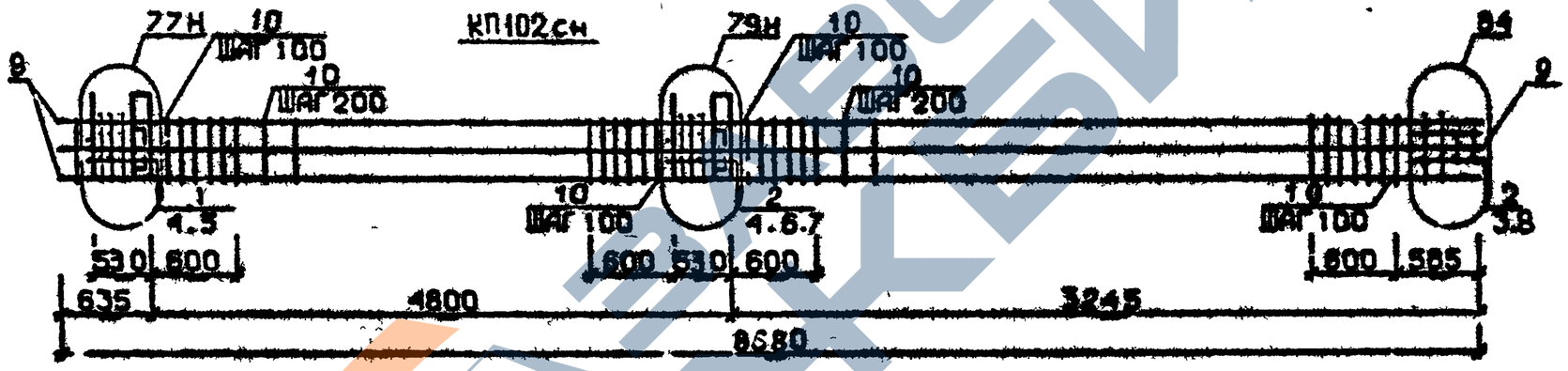

Арматура класса AI и AIII по ГОСТ 5781-82*
Детали см. I.020.I-2с/89 В.2-13
Спецификацию см. лист 2

Разраб.	Цанкветадзе		
Проверил	Барбакадзе		
ГИП	Бускивадзе		
Н.контр.	Барбакадзе		

1.020.1-2с/89 2-8 К22

Каркас пространственный КП100сн ... КП102сн

Стадия	Лист	Листов
Р	1	2

ТбилЗНИИЭП

Инв.№подл. | Подп. и дата | Взам.инв.№

25507-04 44

Марка пространственного каркаса	Поз.	Марка арматурного изделия	Кол.	Масса, кг		Обозначение документа
				I шт.	Всего	
КПI00сн	I	С2	I2	2,9	34,8	В. 2-I4
	2	С9	2	0,7	I,4	В. 2-I4
	3	МН5н	2	27,6	55,2	В. 2-I4
	4	МН7	2	9,7	I9,4	В. 2-I4
	5	МН8	2	II,9	23,8	В. 2-I4
	6	Ø8AI L = 500	2	0,20	0,4	Б.Ч.
	7	Ø36AIII L = 8680	4	69,4	277,6	Б.Ч.
	8	ХМ3	43	0,88	37,84	В. 2-I4
				Итого:	450,44	
КПI0Iсн	I	С2	I2	2,9	34,9	В. 2-I4
	2	С9	2	0,7	I,4	В. 2-I4
	3	МН5н	2	27,6	55,2	В. 2-I4
	4	МН7	2	9,7	I9,4	В. 2-I4
	5	МН8	2	II,9	23,8	В. 2-I4
	6	Ø8AI L = 500	2	0,20	0,4	Б.Ч.
	7	Ø40AIII L = 8680	4	85,7	342,8	Б.Ч.
	8	ХМ3	43	0,80	37,84	В. 2-I4
				Итого:	5I5,64	

Марка пространственного каркаса	Поз.	Марка арматурного изделия	Кол.	Масса, кг		Обозначение документа
				I шт.	Всего	
КПI02сн	I	СI	4	I,8	7,2	В. 2-I4
	2	С2	8	2,9	23,2	В. 2-I4
	3	С9	2	0,7	I,4	В. 2-I4
	4	МН5н	2	27,6	55,2	В. 2-I4
	5	МН7	2	9,7	I9,4	В. 2-I4
	6	МН8	I	II,9	II,9	В. 2-I4
	7	МН9	I	I7,3	I7,3	В. 2-I4
	8	Ø8AI L = 500	2	0,20	0,4	Б.Ч.
	9	Ø32AIII L = 8680	8	54,8	438,4	Б.Ч.
	I0	ХМ2	43	0,55	23,65	В. 2-I4
				Итого:	598,05	

Инв. № подл. | Подпись и дата | Взам. инв. №

КП103с...КП105с

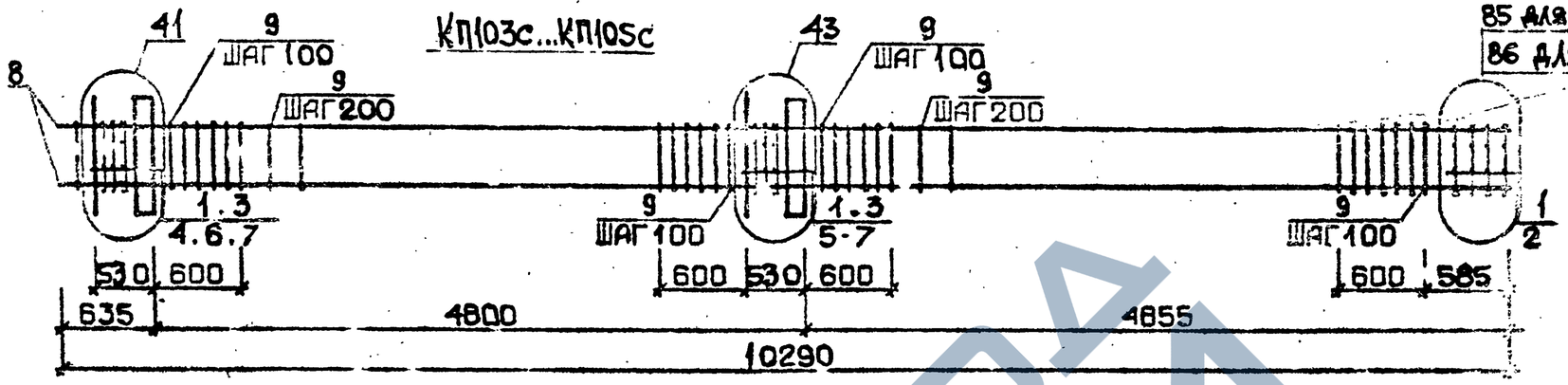

КП106с

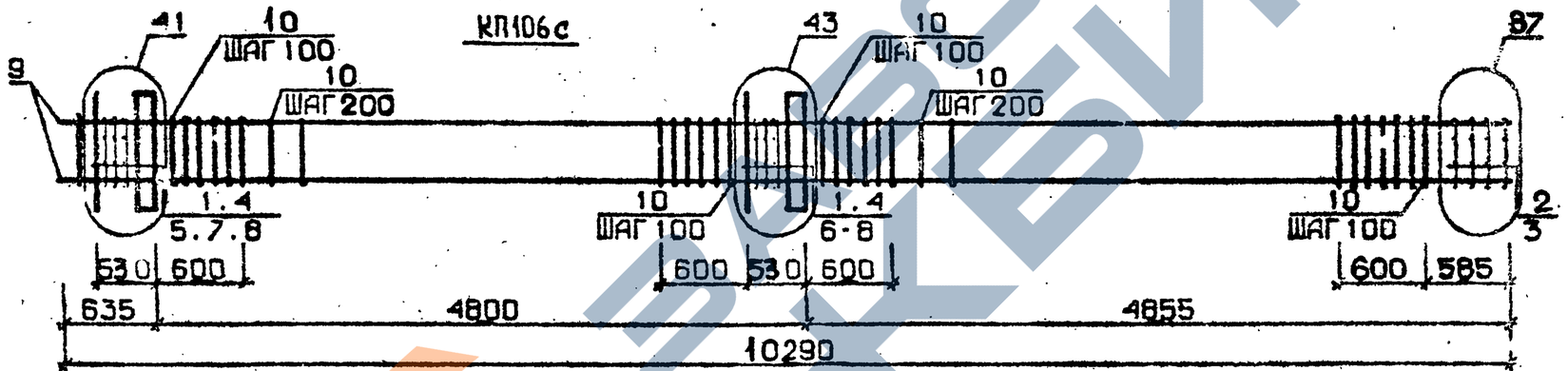

КП107с, КП108с

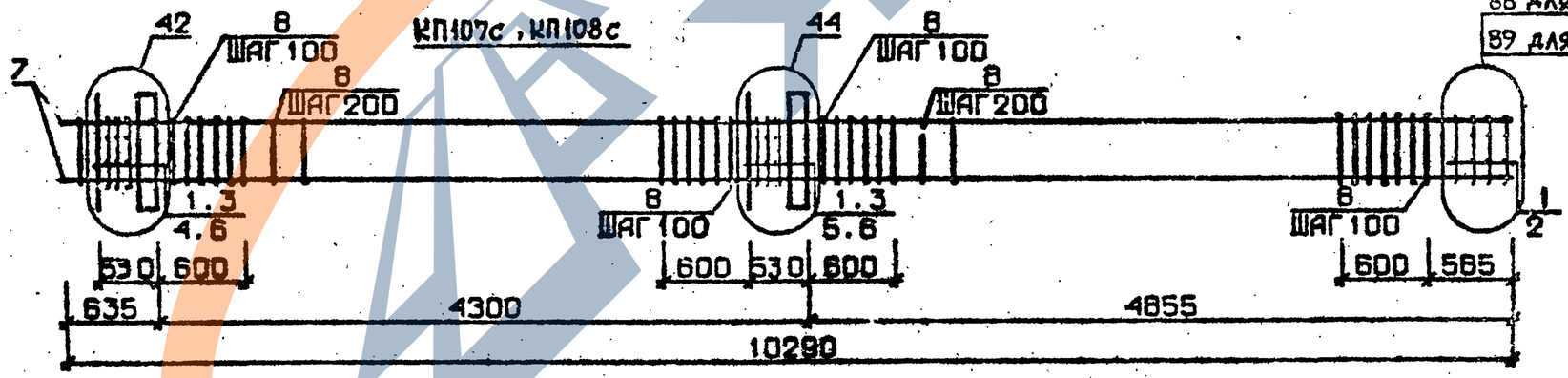

Арматура класса AI и AIII по ГОСТ 5781-82*
Детали см. I.020.I-2с/89 В.2-I3
Спецификацию см. лист 2

Разраб.	Чанкветадзе	
Проверил	Барбакадзе	
ГИП	Бускивадзе	
Н.контр.	Барбакадзе	

1.020.1-2с/89 2-8 К23

Каркас пространственный КП103с...КП108с

Стадия	Лист	Листов
Р	1	2

ТбилЗНИИЭП

ФОРМАТ А3

Инв.№ подл. | Подп. и дата | Взам.инв.№

Марка пространственного каркаса	Поз.	Марка арматурного изделия	Кол.	Масса, кг		Обозначение документа
				I шт.	Всего	
КПI03с	I	СI	I2	I,8	2I,6	В. 2-I4
	2	С4	2	2,2	4,4	В. 2-I4
	3	МНI	2	25,6	5I,2	В. 2-I4
	4	Ø28АШ L = 720	2	3,48	6,96	Б.Ч.
	5	Ø32АШ L = 720	2	4,54	9,08	Б.Ч.
	6	ØIOAI L = 380	4	0,23	0,92	Б.Ч.
	7	ØI2AI L = I30	8	0,II	0,88	Б.Ч.
	8	Ø20АШ L = I0290	4	25,4	I0I,6	Б.Ч.
	9	ХМI	56	0,55	30,8	В. 2-I4
				Итого:	227,44	
КПI04с	I	СI	I2	I,8	2I,6	В. 2-I4
	2	С5	2	3,I	6,2	В. 2-I4
	3	МНI	2	25,6	5I,2	В. 2-I4
	4	Ø28АШ L = 720	2	3,48	6,96	Б.Ч.
	5	Ø32АШ L = 720	2	4,54	9,08	Б.Ч.
	6	ØIOAI L = 380	4	0,23	0,92	Б.Ч.
	7	ØI2AI L = I30	8	0,II	0,88	Б.Ч.
	8	Ø25АШ L = I0290	4	39,6	I58,4	Б.Ч.
	9	ХМI	56	0,55	30,8	В. 2-I4
				Итого:	286,04	
КПI05с	I	СI	I2	I,8	2I,6	В. 2-I4
	2	С5	2	3,I	6,2	В. 2-I4
	3	МНI	2	25,6	5I,2	В. 2-I4
	4	Ø28АШ L = 720	2	3,48	6,96	Б.Ч.
	5	Ø32АШ L = 720	2	4,54	9,08	Б.Ч.
	6	ØIOAI L = 380	4	0,23	0,92	Б.Ч.
	7	ØI2AI L = I30	8	0,II	0,88	Б.Ч.
	8	Ø28АШ L = I0290	4	49,7	I98,8	Б.Ч.
	9	ХМ2	56	0,55	30,8	В. 2-I4
				Итого:	326,44	

Марка пространственного каркаса	Поз.	Марка арматурного изделия	Кол.	Масса, кг		Обозначение документа
				I шт.	Всего	
КПI06с	I	СI	I0	I,8	I8	В. 2-I4
	2	С2	2	2,9	5,8	В. 2-I4
	3	С6	2	3,7	7,4	В. 2-I4
	4	МНI	2	25,6	5I,2	В. 2-I4
	5	Ø28АШ L= 720	2	3,48	6,96	Б.Ч.
	6	Ø32АШ L = 720	2	4,54	9,08	Б.Ч.
	7	ØIOAI L = 380	4	0,23	0,92	Б.Ч.
	8	ØI2AI L = I30	8	0,II	0,88	Б.Ч.
	9	Ø32АШ L = I0290	4	65,0	260,0	Б.Ч.
	I0	ХМ2		0,56	30,8	В. 2-I4
				Итого:	39I,04	
КПI07с	I	С2	I2	2,9	34,8	В. 2-I4
	2	С7	2	4,3	8,6	В. 2-I4
	3	МНI	2	25,6	5I,2	В. 2-I4
	4	Ø32АШ L = 720	2	4,54	9,08	Б.Ч.
	5	Ø32АШ L = 720	2	5,75	II,50	Б.Ч.
	6	ØIOAI L = 380	4	0,23	0,92	Б.Ч.
	7	Ø36АШ L = I0290	4	82,2	328,8	Б.Ч.
	8	ХМ3	56	0,88	49,28	В. 2-I4
				Итого:	494,I8	
КПI08с	I	С2	I2	2,9	34,8	В. 2-I4
	2	С8	2	5,0	I0,0	В. 2-I4
	3	МНI	2	25,6	5I,2	В. 2-I4
	4	Ø32АШ L = 720	2	4,54	9,08	Б.Ч.
	5	Ø36АШ L = 720	2	5,75	II,5	Б.Ч.
	6	ØIOAI L = 380	4	0,23	0,92	Б.Ч.
	7	Ø40АШ L = I0290	4	I02	408	Б.Ч.
	8	ХМ3	56	0,88	49,28	В. 2-I4
				Итого:	574,78	

Инв. № подл. | Подп. и дата | Взам. инв. №

I.02.I-2о/89 2-8 К23

Лист 2

Формат А3

25507-04 44

КП109с

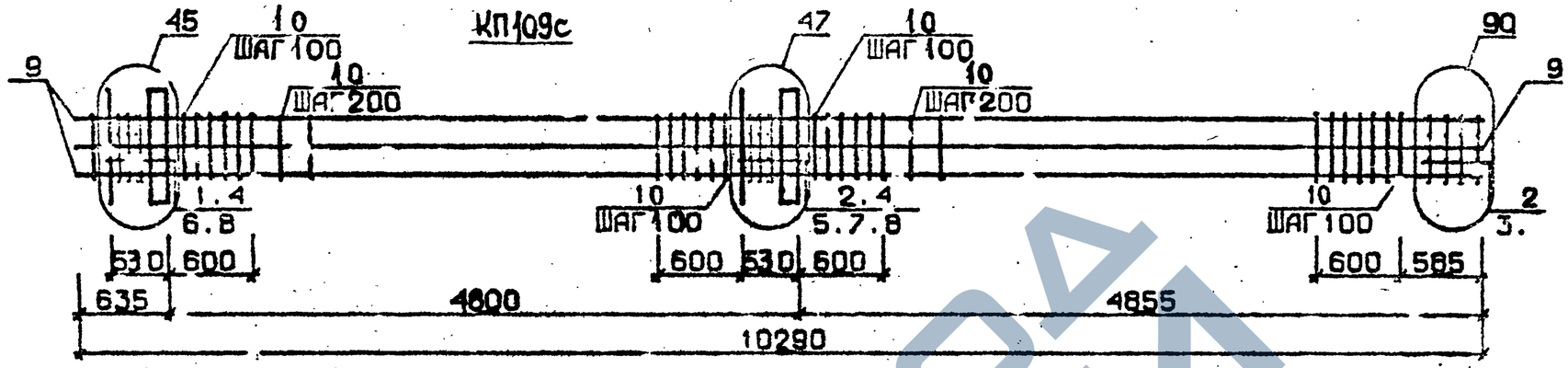

КП110с...КП112с

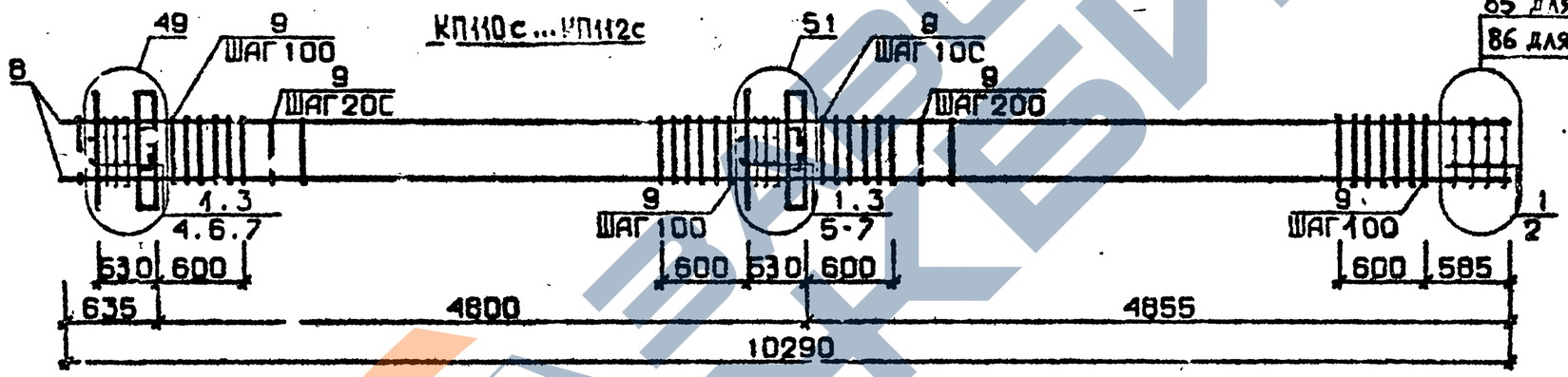

КП113с

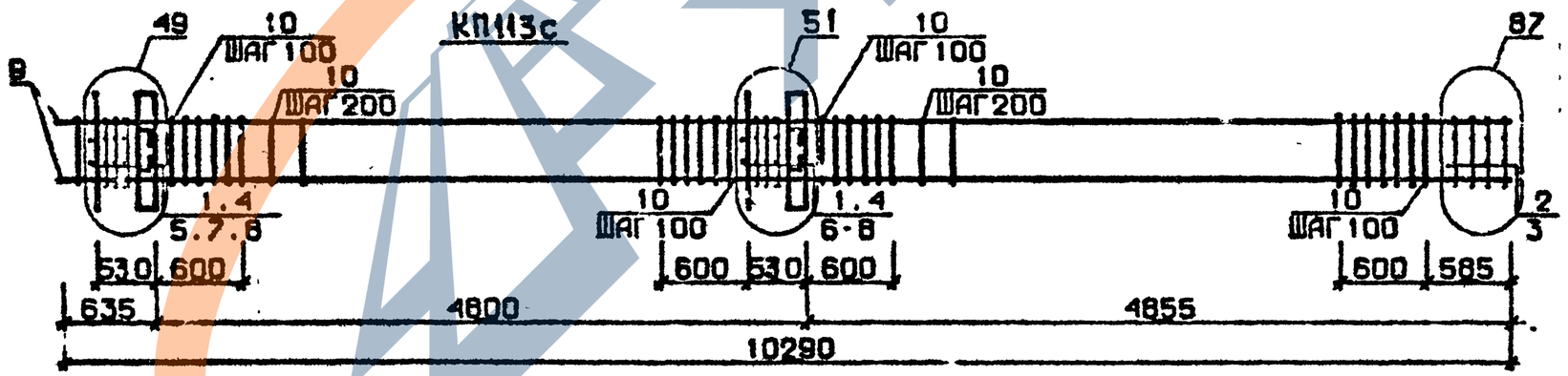

Арматура класса AI и AIII по ГОСТ 5781-82*
Детали см. I.020.I-2с/89 В.2-I3
Спецификацию см.лист 2

Разраб.	Чанкветадзе	
Проверил	Барбакадзе	
ГИП	Бускивадзе	
Н.контр.	Барбакадзе	

1.020.1-2с/89 2-8 К24

Каркас пространственный КП109с...КП113с

Стадия	Лист	Листов
Р	1	2

ТбилЗНИИЭП

ФОРМАТ А3

Инв.№подл. | Подп. и дата | Взам.инв.№

Марка пространственного каркаса	Поз.	Марка арматурного изделия		Кол.	Масса, кг		Обозначение документа
					I шт.	Всего	
КШ09с	I	CI		7	I,8	I2,6	В. 2-I4
	2	C2		5	2,9	I4,5	В. 2-I4
	3	C6		2	3,7	7,4	В. 2-I4
	4	МНI		2	25,6	5I,2	В. 2-I4
	5	Ø28AIII	L = 720	2	3,48	6,96	Б.Ч.
	6	Ø32AIII	L = 720	2	4,54	9,08	Б.Ч.
	7	Ø36AIII	L = 720	2	5,75	II,5	Б.Ч.
	8	ØIOAI	L = 380	4	0,23	0,92	Б.Ч.
	9	Ø32AIII	L = I0290	8	65,0	520,0	Б.Ч
	I0	ХМ2		56	0,55	30,8	В. 2-I4
					Итого:	664,96	
КШ10с	I	CI		II	19,8	I9,8	В. 2-I4
	2	C4		2	2,2	4,4	В. 2-I4
	3	МН2		2	40,0	80,0	В. 2-I4
	4	Ø28AIII	L = 720	4	3,48	I3,92	Б.Ч.
	5	Ø32AIII	L = 720	4	4,54	I8,I6	Б.Ч.
	6	ØIOAI	L = 380	8	0,23	I,84	Б.Ч.
	7	ØI2AI	L = I30	8	0,II	0,88	Б.Ч.
	8	Ø20AIII	L = I0290	4	25,4	I0I,6	Б.Ч.
	9	ХМI		59	0,55	30,8	В. 2-I4
					Итого:	271,4	
КШIIс	I	CI		II	19,8	19,8	В. 2-I4
	2	C5		2	3,I	6,2	В. 2-I4
	3	МН2		2	40,0	80,0	В. 2-I4
	4	Ø28AIII	L = 720	4	3,48	I3,92	Б.Ч.
	5	Ø32AIII	L = 720	4	4,54	I8,I6	Б.Ч.
	6	ØIOAI	L = 380	8	0,23	I,84	Б.Ч.
	7	ØI2AI	L = I30	8	0,II	0,88	Б.Ч.
	8	Ø25AIII	L = I0290	4	39,6	I58,4	Б.Ч.
	9	ХМI		56	0,55	30,8	В. 2-I4
					Итого:	330,0	

Марка пространственного каркаса	Поз.	Марка арматурного изделия		Кол.	Масса, кг		Обозначение документа
					I шт.	Всего	
КШI2с	I	CI		II	I,8	I9,8	В. 2-I4
	2	C5		2	3,I	6,2	В. 2-I4
	3	МН2		2	40,0	80,0	В. 2-I4
	4	Ø28AIII	L = 720	4	3,48	I3,92	Б.Ч.
	5	Ø32AIII	L = 720	4	4,54	I8,I6	Б.Ч.
	6	ØIOAI	L = 380	8	0,23	I,84	Б.Ч.
	7	ØI2AI	L = I30	8	0,II	0,88	Б.Ч.
	8	Ø28AIII	L = I0290	4	49,7	I98,8	Б.Ч.
	9	ХМ2		56	0,55	30,8	В. 2-I4
					Итого:	370,40	
КШI3с	I	CI		9	I,8	I6,2	В. 2-I4
	2	C2		2	2,9	5,8	В. 2-I4
	3	C6		2	3,7	7,4	В. 2-I4
	4	МН2		2	40,0	80,0	В. 2-I4
	5	Ø28AIII	L = 720	4	3,48	I3,92	Б.Ч.
	6	Ø32AIII	L = 720	4	4,54	I8,I6	Б.Ч.
	7	ØIOAI	L = 380	8	0,23	I,84	Б.Ч.
	8	ØI2AI	L = I30	8	0,II	0,88	Б.Ч.
	9	Ø32AIII	L = I0290	4	65,0	260,0	Б.Ч.
	I0	ХМ2		56	0,55	30,8	В. 2-I4
					Итого:	435,00	

90 для КП114с
91 для КП115с

КП114с, КП115с

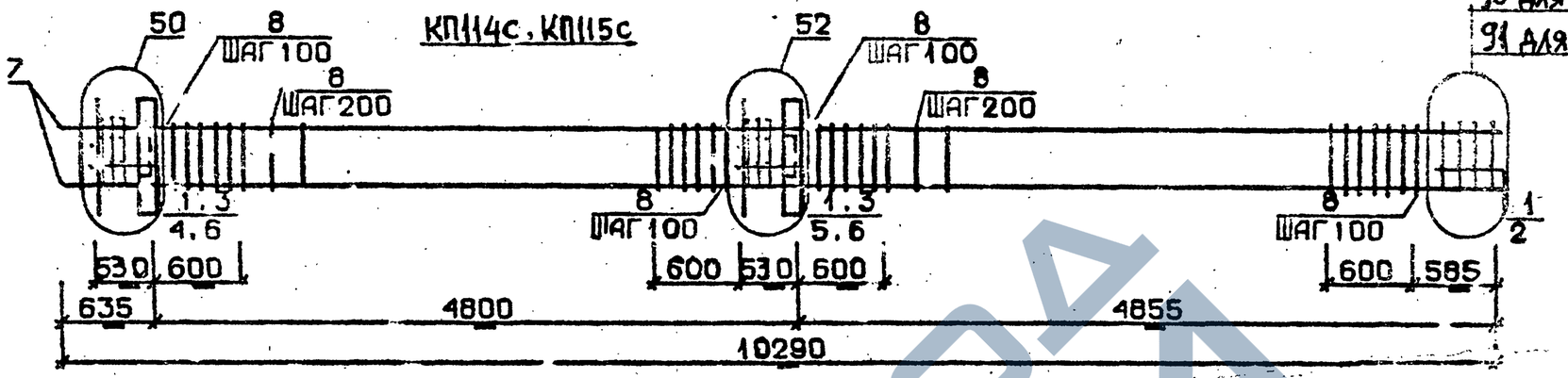

КП116с

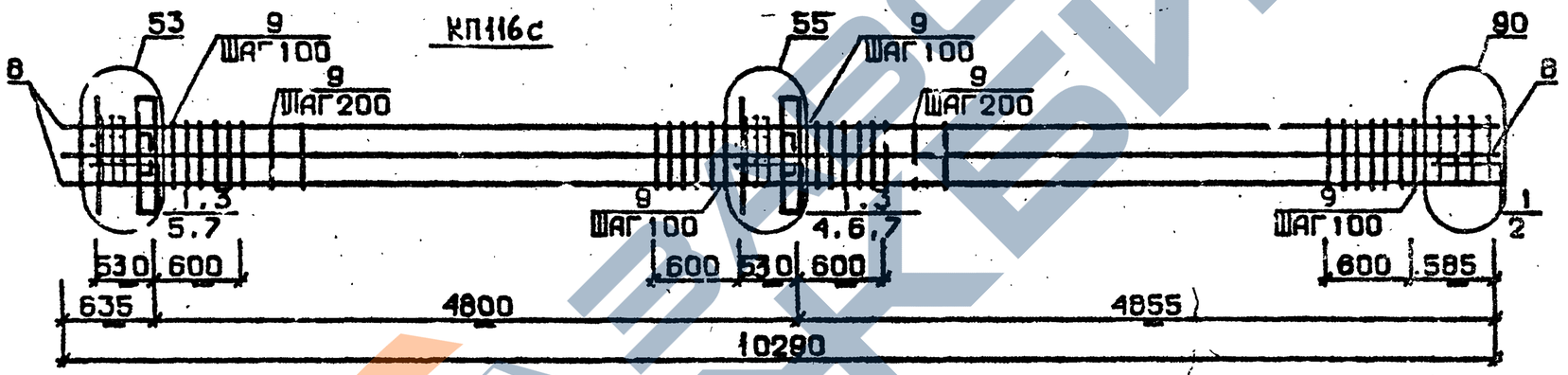

КП117с

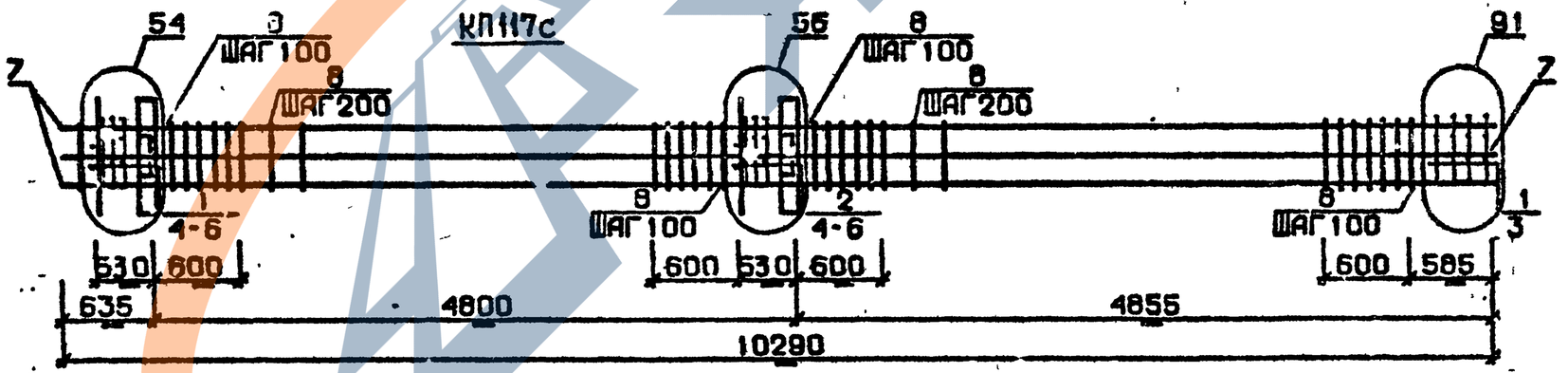

Арматура класса AI и AIII по ГОСТ 5781-82*
Детали см. I.020.I-2с/89 В.2-I3
Спецификацию см. лист 2

Разраб.	Мосесова		
Проверил	Чкванава		
ГИП	Бускивадзе		
Н.контр.	Чкванава		

1.020.1-2с/89 2-8 К25

Каркас пространственный КП114с...КП117с

Стадия	Лист	Листов
Р	1	2

ТбилЗНИИЭП

ФОРМАТ А3

Инв.№ подл. | Подп. и дата | Взам.инв.№

25304-04 50

Марка пространственного каркаса	Поз.	Марка арматурного изделия	Кол.	Масса, кг		Обозначение документа
				I шт.	Всего	
КПП14с	I	С2	I2	2,9	34,8	В. 2-I4
	2	С7	2	4,3	8,6	В. 2-I4
	3	МН2	2	40,0	80,0	В. 2-I4
	4	Ø32АШ L = 720	4	4,54	I8,I6	Б.Ч.
	5	Ø36АШ L = 720	4	5,75	23,0	Б.Ч.
	6	ØIOAI L = 380	8	0,23	I,84	Б.Ч.
	7	Ø36АШ L = I0290	4	82,20	328,8	Б.Ч.
	8	ХМ3	56	0,88	49,28	В. 2-I4
				Итого:	544,48	
КПП15с	I	С2	II	2,9	3I,9	В. 2-I4
	2	С8	2	5,0	I0,0	В. 2-I4
	3	МН2	2	40,0	80,0	В. 2-I4
	4	Ø32АШ L = 720	4	4,54	I8,I6	Б.Ч.
	5	Ø36АШ L = 720	4	5,75	23,0	Б.Ч.
	6	ØIOAI L = 380	8	0,23	I,84	Б.Ч.
	7	Ø40АШ L = I0290	4	I02,0	408,0	Б.Ч.
	8	ХМ3	56	0,88	49,28	В. 2-I4
				Итого:	622,I8	

Марка пространственного каркаса	Поз.	Марка арматурного изделия	Кол.	Масса, кг		Обозначение документа
				I шт.	Всего	
КПП16с	I	С1	II	I,8	I9,8	В. 2-I4
	2	С6	2	3,7	7,4	В. 2-I4
	3	МН2	2	40,0	80,0	В. 2-I4
	4	Ø28АШ L = 720	2	3,48	6,96	Б.Ч.
	5	Ø32АШ L = 720	4	4,54	I8,I6	Б.Ч.
	6	Ø36АШ L = 720	4	5,75	23,0	Б.Ч.
	7	ØIOAI L = 380	8	0,23	I,84	Б.Ч.
	8	Ø32АШ L = I0290	8	65,0	520,0	Б.Ч.
	9	ХМ2	56	0,55	30,8	В. 2-I4
				Итого:	707,96	
КПП17с	I	С2	6	2,9	I7,4	В. 2-I4
	2	С3	5	4,2	2I,0	В. 2-I4
	3	С7	2	4,3	8,6	В. 2-I4
	4	МН2	2	40,0	80,0	В. 2-I4
	5	Ø36АШ L = 720	I0	5,75	57,5	Б.Ч.
	6	ØIOAI L = 380	8	0,23	I,84	Б.Ч.
	7	Ø36АШ L = I0290	8	82,2	657,6	Б.Ч.
	8	ХМ3	56	0,88	49,28	
				Итого:	893,22	

1.020.1-2с/89 Вып. 2-8

КП118с...КП120с

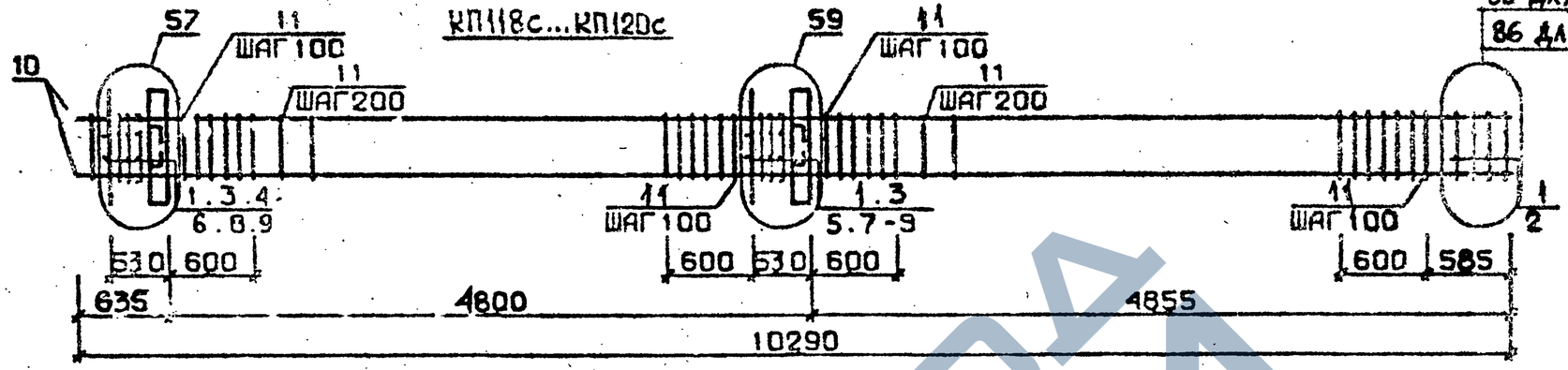

КП121с

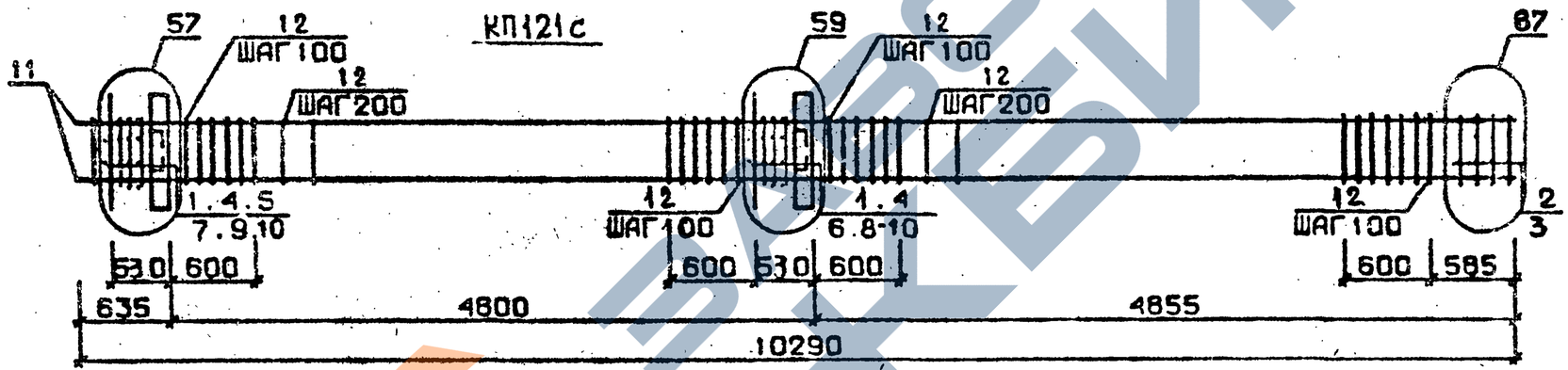

КП122с; КП23с

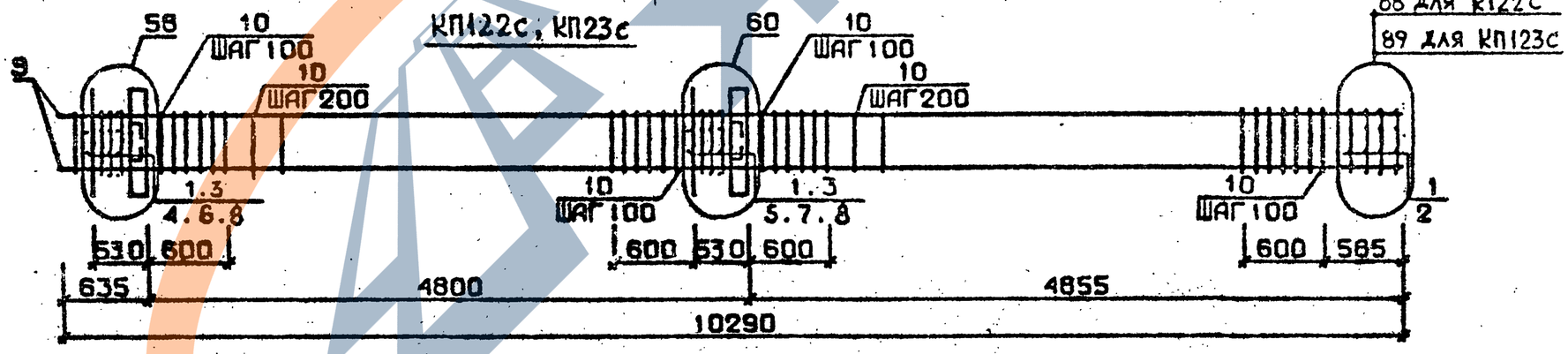

Арматура класса AI и AIII по ГОСТ 5781-82*
Детали см. I.020.I-2с/89 В.2-I3
Спецификацию см. лист 2

Разраб.	Мосесова		1.020.1-2с/89 2-8 КП26
Проверил	Чкванава		
ГИП	Бускиладзе		Каркас пространственный КП118с... КП123с
Н.контр.	Чкванава		Стадия Р; Лист 1; Листов 2; ТбилЗНИИЭП

ФОРМАТ А3

Инв.№подл. | Подп. и дата | Взам.инв.№

Марка пространственного каркаса	Поз	Марка арматурного изделия		Кол.	Масса, кг		Обозначение документа
					1 шт.	Всего	
КШ18с	1	С1		11	1,8	19,8	В. 2-14
	2	С4		2	2,2	4,4	В. 2-14
	3	МН3		2	32,8	65,6	В. 2-14
	4	МН6		1	8,3	8,3	В. 2-14
	5	МН7		1	9,7	9,7	В. 2-14
	6	Ø28AIII	L = 720	2	3,48	6,96	Б.Ч.
	7	Ø32AIII	L = 720	2	4,54	9,08	Б.Ч.
	8	Ø10AI	L = 380	4	0,23	0,92	Б.Ч.
	9	Ø12AI	L = 130	8	0,11	0,88	Б.Ч.
	10	Ø20AIII	L = 10290	4	25,4	101,6	Б.Ч.
	11	ХМ1		56	0,56	30,8	В. 2-14
					Итого:	258,04	
КШ19с	1	С1		11	1,8	19,8	В. 2-14
	2	С5		2	3,1	6,2	В. 2-14
	3	МН3		2	32,8	65,6	В. 2-14
	4	МН6		1	8,3	8,3	В. 2-14
	5	МН7		1	9,7	9,7	В. 2-14
	6	Ø28AIII	L = 720	2	3,48	6,96	Б.Ч.
	7	Ø32AIII	L = 720	2	4,54	9,08	Б.Ч.
	8	Ø10AI	L = 380	4	0,23	0,92	Б.Ч.
	9	Ø12AI	L = 130	8	0,11	0,88	Б.Ч.
	10	Ø25AIII	L = 10290	4	39,6	158,4	Б.Ч.
	11	ХМ1		56	0,55	30,8	В. 2-14
					Итого:	316,64	
КШ20с	1	С1		11	1,8	19,8	В. 2-14
	2	С5		2	3,1	6,2	В. 2-14
	3	МН3		2	32,8	65,6	В. 2-14
	4	МН6		1	8,3	8,3	В. 2-14
	5	МН7		1	9,7	9,7	В. 2-14
	6	Ø28AIII	L = 720	2	3,48	6,96	Б.Ч.
	7	Ø32AIII	L = 720	2	4,54	9,08	Б.Ч.
	8	Ø10AI	L = 380	4	0,23	0,92	Б.Ч.
	9	Ø12AI	L = 130	8	0,11	0,88	Б.Ч.
	10	Ø28AIII	L = 10290	4	49,7	198,8	Б.Ч.
	11	ХМ2		56	0,55	30,8	В. 2-14
					Итого:	357,04	

Марка пространственного каркаса	Поз.	Марка арматурного изделия		Кол.	Масса, кг		Обозначение документа
					1 шт.	Всего	
КШ21с	1	С1		11	1,8	16,2	В. 2-14
	2	С2		2	2,9	5,8	В. 2-14
	3	С6		2	3,7	7,4	В. 2-14
	4	МН3		2	32,8	65,6	В. 2-14
	5	МН6		1	8,3	8,3	В. 2-14
	6	МН7		1	9,7	9,7	В. 2-14
	7	Ø28AIII	L = 720	2	3,48	6,96	Б.Ч.
	8	Ø32AIII	L = 720	2	4,54	9,08	Б.Ч.
	9	Ø10AI	L = 380	4	0,23	0,92	Б.Ч.
	10	Ø12AI	L = 130	8	0,11	0,88	Б.Ч.
	11	Ø32AIII	L = 10290	4	65,0	260,0	Б.Ч.
	12	ХМ2		56	0,55	30,8	В. 2-14
					Итого:	421,64	
КШ22с	1	С2		11	2,9	31,9	В. 2-14
	2	С7		2	4,3	8,6	В. 2-14
	3	МН3		2	32,8	65,6	В. 2-14
	4	МН7		1	9,7	9,7	В. 2-14
	5	МН8		1	11,9	11,9	В. 2-14
	6	Ø32AIII	L = 720	2	4,54	9,08	Б.Ч.
	7	Ø36AIII	L = 720	2	5,75	11,50	Б.Ч.
	8	Ø10AI	L = 380	4	0,23	0,92	Б.Ч.
	9	Ø36AIII	L = 10290	4	82,2	328,8	Б.Ч.
	10	ХМ3		56	0,88	49,28	В. 2-14
					Итого:	527,28	
КШ23с	1	С2		11	2,9	31,9	В. 2-14
	2	С8		2	5,0	10,0	В. 2-14
	3	МН3		2	32,8	65,6	В. 2-14
	4	МН7		1	9,7	9,7	В. 2-14
	5	МН8		1	11,9	11,9	В. 2-14
	6	Ø32AIII	L = 720	2	4,54	9,08	Б.Ч.
	7	Ø36AIII	L = 720	2	5,75	11,50	Б.Ч.
	8	Ø10AI	L = 380	4	0,23	0,92	Б.Ч.
	9	Ø40AIII	L = 10290	4	102	408,0	Б.Ч.
	10	ХМ3		56	0,88	49,28	
					Итого:	607,88	

КП124с

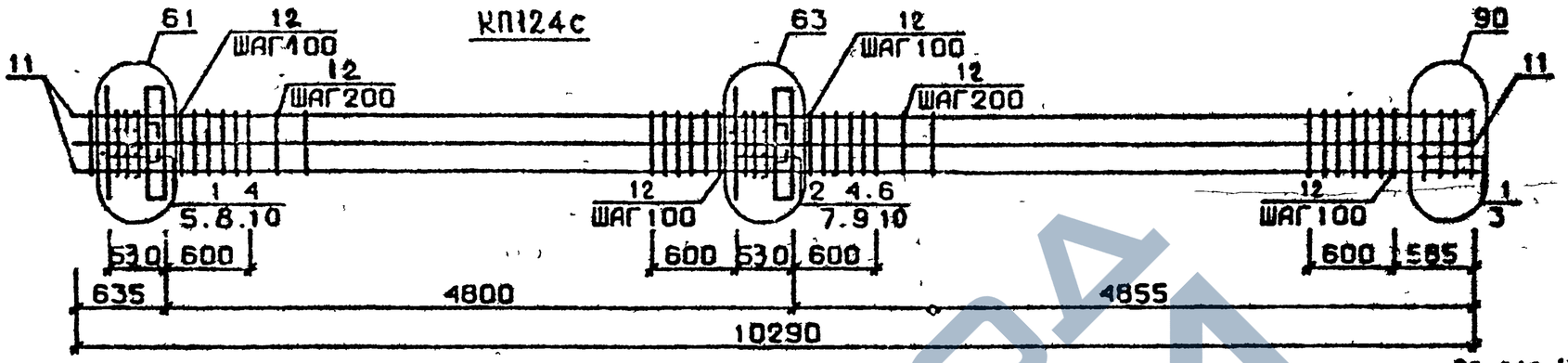

КП125с ... КП127с

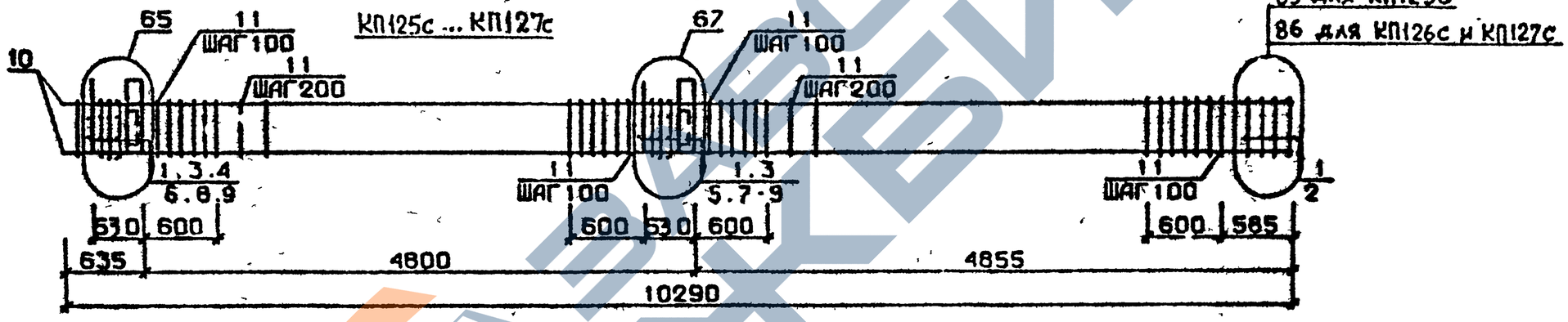

КП128с

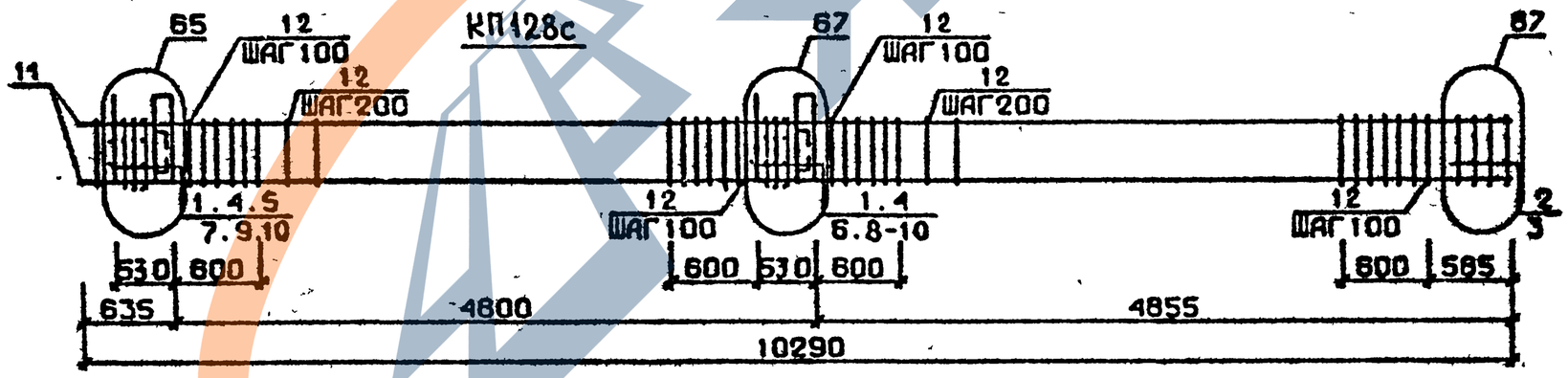

Арматура класса AI и AIII по ГОСТ 5781-82*
Детали см. I.020.I-2с/89 В.2-I3
Спецификацию см.лист 2

РАЗРАБ.	ТАВШАВАДЗЕ		
ПРОВЕРИЛ	БУСКИВАДЗЕ		
ГИП	БУСКИВАДЗЕ		
Н.КОНТР	БУСКИВАДЗЕ		

1.020.1-2С/89 2-8 КП 27

КАРКАС ПРОСТРАНСТВЕННЫЙ КП124с ÷ КП 128с

СТАДИЯ	ЛИСТ	ЛИСТОВ
Р	1	2

ТБИЛЗНИИЭП

ИНВ.№ПОДЛ. | ПОДП. И ДАТА | ВЗАМ.ИНВ.№

Марка пространственного каркаса	Поз.	Марка арматурного изделия	Кол.	Масса, кг		Обозначение документа
				I шт.	Всего	
КШ24с	I	СI	6	I,8	I0,8	В. 2-I4
	2	С2	5	2,9	I4,5	В. 2-I4
	3	С6	2	3,7	7,4	В. 2-I4
	4	МН3	2	32,8	65,6	В. 2-I4
	5	МН7	I	9,7	9,7	В. 2-I4
	6	МН8	I	II,9	II,9	В. 2-I4
	7	Ø28АШ L= 720	2	3,48	6,96	Б.Ч.
	8	Ø32АШ L = 720	2	4,54	9,08	Б.Ч.
	9	Ø36АШ L = 720	2	5,75	II,50	Б.Ч.
	I0	Ø10АI L = 380	4	0,23	0,92	Б.Ч.
	II	Ø32АШ L = I0290	8	65,0	520,0	Б.Ч.
	I2	ХМ2	56	0,55	30,8	В. 2-I4
				Итого:	699,I6	
КШ25с	I	СI	II	I,8	I9,8	В. 2-I4
	2	С4	2	2,2	4,4	В. 2-I4
	3	МН4	2	34,8	69,6	В. 2-I4
	4	МН6	I	8,3	8,3	В. 2-I4
	5	МН7	I	9,7	9,7	В. 2-I4
	6	Ø28АШ L = 720	2	3,48	6,96	Б.Ч.
	7	Ø32АШ L = 720	2	4,54	9,08	Б.Ч.
	8	Ø10АI L = 380	4	0,23	0,92	Б.Ч.
	9	Ø12АI L = I30	8	0,II	0,88	Б.Ч.
	I0	Ø20АШ L = I0290	4	25,4	I0I,6	Б.Ч.
	II	ХМI	56	0,55	30,8	В. 2-I4
				Итого:	262,04	
КШ26с	I	СI	II	I,8	I9,8	В. 2-I4
	2	С5	2	3,I	6,2	В. 2-I4
	3	МН4	2	34,8	69,6	В. 2-I4
	4	МН6	I	8,3	8,3	В. 2-I4
	5	МН7	I	9,7	9,7	В. 2-I4
	6	Ø28АШ L = 720	2	3,48	6,96	Б.Ч.
	7	Ø32АШ L = 720	2	4,54	9,08	Б.Ч.
	8	Ø10АI L = 380	4	0,23	0,92	Б.Ч.
	9	Ø12АI L = I30	8	0,II	0,88	Б.Ч.
	I0	Ø25АШ L = I0290	4	39,6	I58,4	Б.Ч.
	II	ХМI	55	0,55	30,8	В. 2-I4
				Итого:	320,64	
КШ27с	I	СI	II	I,8	I9,8	В. 2-I4
	2	С5	2	3,I	6,2	В. 2-I4
	3	МН4	2	34,8	69,6	В. 2-I4
	4	МН6	I	8,3	8,3	В. 2-I4
	5	МН7	I	9,7	9,7	В. 2-I4
	6	Ø28АШ L = 720	2	3,48	6,96	Б.Ч.
	7	Ø32АШ L = 720	2	4,54	9,08	Б.Ч.
	8	Ø10АI L = 360	4	0,23	0,92	Б.Ч.
	9	Ø12АI L = I30	8	0,II	0,88	Б.Ч.
	I0	Ø28АШ L = I0290	4	49,7	I98,8	Б.Ч.
	II	ХМ2	56	0,55	30,8	В. 2-I4
				Итого:	36I,04	
КШ28с	I	СI	9	I,8	I6,2	В. 2-I4
	2	С2	2	2,9	5,8	В. 2-I4
	3	С6	2	3,7	7,4	В. 2-I4
	4	МН4	2	34,8	69,6	В. 2-I4
	5	МН6	I	8,3	8,3	В. 2-I4
	6	МН7	I	9,7	9,7	В. 2-I4
	7	Ø28АШ L = 720	2	3,48	6,96	Б.Ч.
	8	Ø32АШ L = 720	2	4,54	9,08	Б.Ч.
	9	Ø10АI L = 380	4	0,23	0,92	Б.Ч.
	I0	Ø12АI L = I30	8	0,II	0,88	Б.Ч.
	II	Ø32АШ L = I0290	4	65,0	260,0	Б.Ч.
	I2	ХМ2	56	0,55	30,8	В. 2-I4
				Итого:	425,64	

88 для КП129с
89 для КП130с

КП129с, КП130с

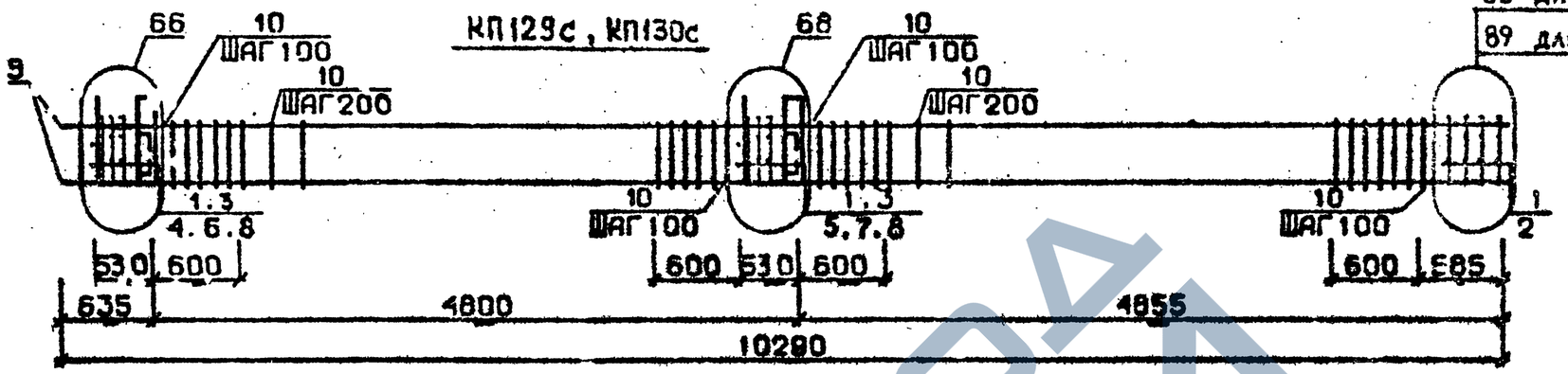

КП131с

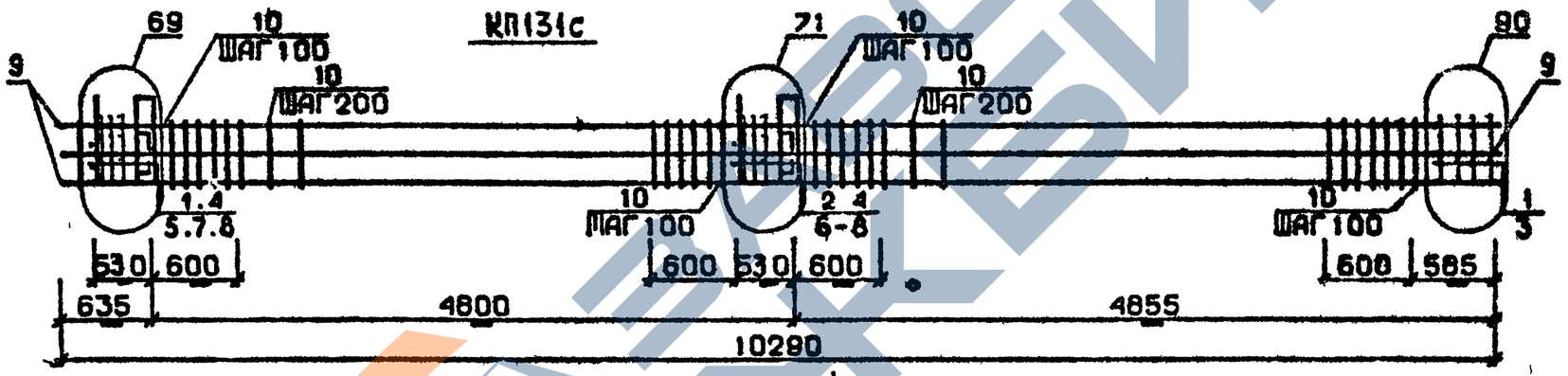

КП132с

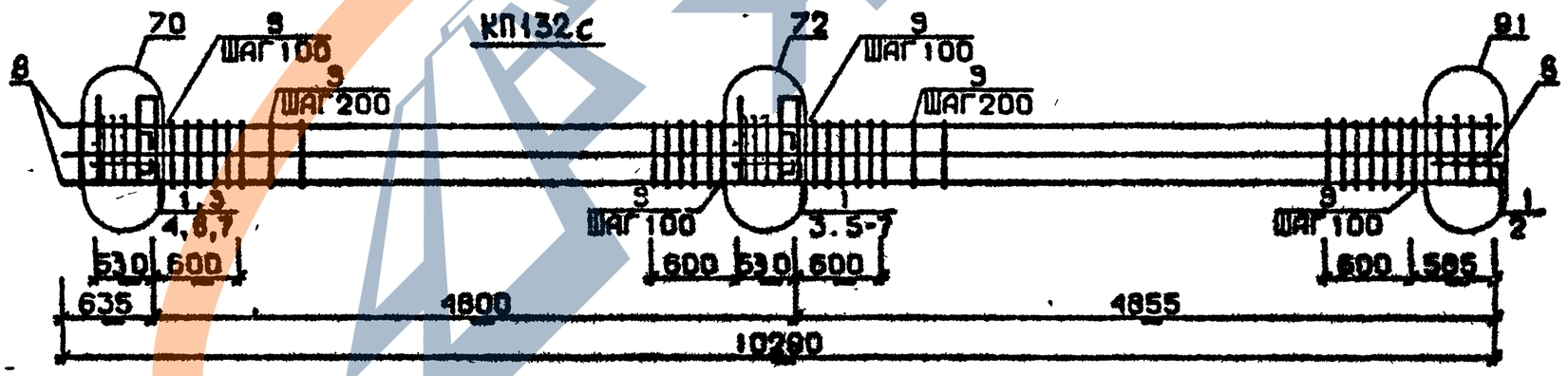

Арматура класса AI и AIII по ГОСТ 5781-82*
Детали см. I.020.I-2с/89 В.2-I3
Спецификацию см. лист 2

РАЗРАБ	МАМСУРАДЗЕ		
ПРОВЕРИЛ	БУСКИВАДЗЕ		
ГИП	БУСКИВАДЗЕ		
Н.КОНТР.	БУСКИВАДЗЕ		

1.020.1-2с/89 2-8 К28

КАРКАС ПРОСТРАНСТВЕННЫЙ КП129с... КП132с

Стадия	Лист	Листов
Р	1	2

ТбилЗНИИЭП

ФОРМАТ А3

ИНВ.№ПОДЛ. | ПОДП. И ДАТА | ВЗАМ.ИНВ.№

I.020.I-2с/89 В. 2-8 ч.I

Марка пространственного каркаса	Поз.	Марка арматурного изделия	Кол.	Масса, кг		Обозначение документа
				I шт.	Всего	
КПI29с	I	С2	II	2,9	3I,9	В. 2-I4
	2	С7	2	4,3	8,6	В. 2-I4
	3	МН4	2	34,8	69,6	В. 2-I4
	4	МН7	I	9,7	9,7	В. 2-I4
	5	МН8	I	II,9	II,9	В. 2-I4
	6	Ø32AIII L = 720	2	4,54	9,08	Б.Ч.
	7	Ø36AIII L = 720	2	5,75	II,50	Б.Ч.
	8	ØIOAI L = 380	4	0,23	0,92	Б.Ч.
	9	Ø36AIII L = I0290	4	82,2	328,8	Б.Ч.
	I0	ХМ3	56	0,88	49,28	В. 2-I4
				Итого:	53I,28	
КПI30с	I	С2	II	2,9	3I,9	В. 2-I4
	2	С8	2	5,0	I0,0	В. 2-I4
	3	МН4	2	34,8	69,6	В. 2-I4
	4	МН7	I	9,7	9,7	В. 2-I4
	5	МН8	I	II,9	II,9	В. 2-I4
	6	Ø32AIII L = 720	2	4,54	9,08	Б.Ч.
	7	Ø36AIII L = 720	2	5,75	II,50	Б.Ч.
	8	ØIOAI L = 380	4	0,23	0,92	Б.Ч.
	9	Ø40AIII L = I0290	4	I02,0	408,0	Б.Ч.
	I0	ХМ3	56	0,88	49,28	В. 2-I4
				Итого:	6I0,88	

Марка пространственного каркаса	Поз.	Марка арматурного изделия	Кол.	Масса, кг		Обозначение документа
				I шт.	Всего	
КПI3Iс	I	СI	6	I,8	I0,8	В. 2-I4
	2	С2	5	2,9	I4,5	В. 2-I4
	3	С6	2	3,7	7,4	В. 2-I4
	4	МН4	2	34,8	69,6	В. 2-I4
	5	МН7	I	9,7	9,7	В. 2-I4
	6	МН9	I	I7,3	I7,3	В. 2-I4
	7	Ø32AIII L = 720	4	4,54	I8,I6	Б.Ч.
	8	ØIOAI L = 380	4	0,23	0,92	Б.Ч.
	9	Ø32AIII L = I0290	8	65,0	520	Б.Ч.
	I0	ХМ2	56	0,55	30,8	В. 2-I4
				Итого:	699,I8	
КПI32с	I	С2	II	2,9	3I,9	В. 2-I4
	2	С7	2	4,3	8,6	В. 2-I1
	3	МН4	2	34,8	69,6	В. 2-I4
	4	МН8	I	II,9	II,9	В. 2-I4
	5	МНI0	I	20,8	20,8	В. 2-I4
	6	Ø36AIII L = 720	4	5,75	23,0	Б.Ч.
	7	ØIOAI L = 380	4	0,23	0,92	Б.Ч.
	8	Ø36AIII L =I0290	8	82,2	657,6	Б.Ч.
	9	ХМ3	56	0,88	49,28	В. 2-I4
				Итого:	873,6	

КП133с...КП135с

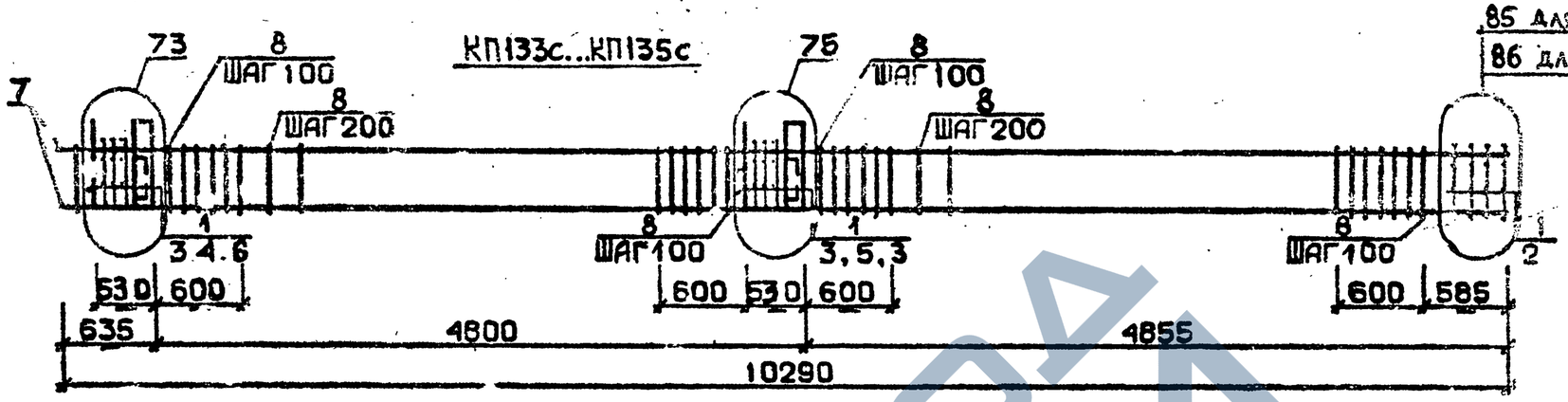

КП136с

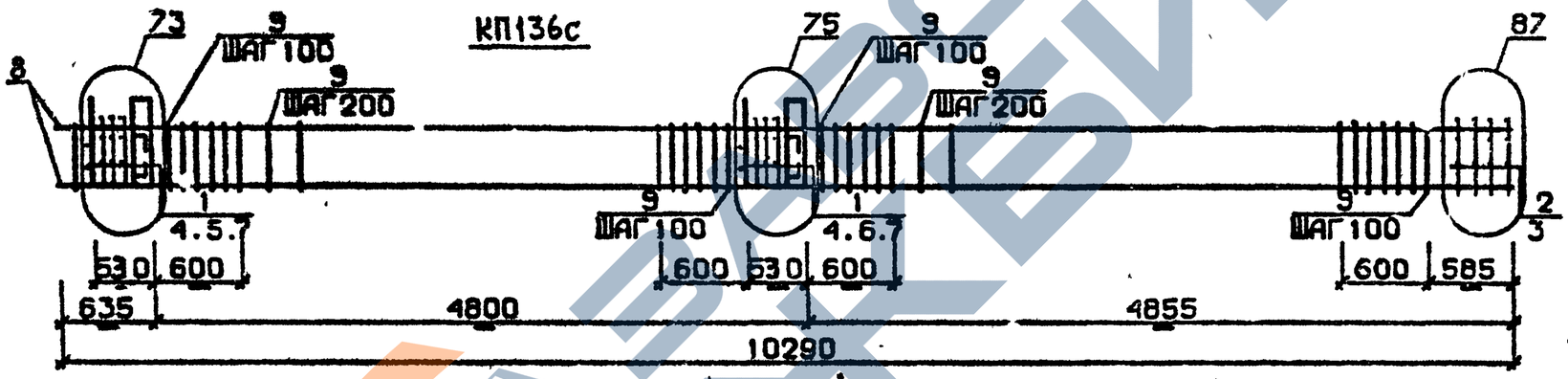

КП137с

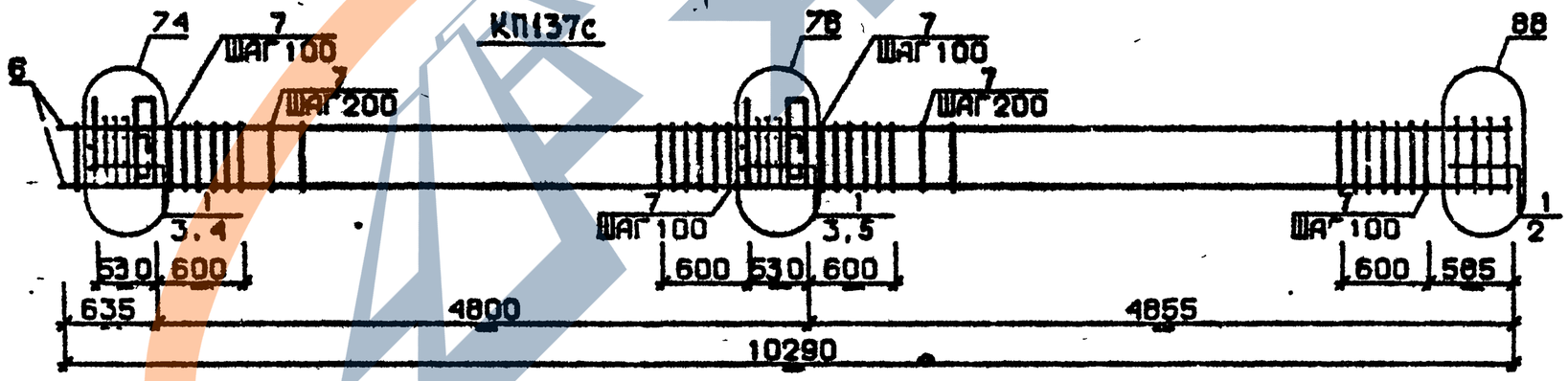

Арматура класса AI и AII по ГОСТ 5781-82*
Детали см. I.020.I-2с/89 В.2-I3
Спецификацию см. лист 2

Разраб.	Майсурадзе	
Проверил	Бускивадзе	
ГИП	Бускивадзе	
Н.контр.	Бускивадзе	

1.020.1-2с/89 2-8 К29

Каркас пространственный КП133с...КП137с

Стадия	Лист	Листов
Р	1	2

ТбилЗНИИЭП

ФОРМАТ А3

Инв.№подл. | Подп. и дата | Взам.инв.№

Марка пространственного каркаса	Поз.	Марка арматурного изделия		Кол.	Масса, кг		Обозначение документа
					I шт.	Всего	
КШ33с	I	СI		II	I,8	I9,8	В. 2-I4
	2	С4		2	2,2	4,4	В. 2-I4
	3	МН5		2	27,6	55,2	В. 2-I4
	4	МН6		2	8,3	I6,6	В. 2-I4
	5	МН7		2	9,7	I9,4	В. 2-I4
	6	Ø12АI	L = I30	8	0,II	0,88	Б.Ч.
	7	Ø20АШ	L =I0290	4	25,4	I0I,6	Б.Ч.
	8	ХМI		56	0,55	30,8	В. 2-I4
					Итого:	248,68	
КШ34с	I	СI		II	I,8	I9,8	В. 2-I4
	2	С5		2	3,I	6,2	В. 2-I4
	3	МН5		2	27,6	55,2	В. 2-I4
	4	МН6		2	8,3	I6,6	В. 2-I4
	5	МН7		2	9,7	I9,4	В. 2-I4
	6	Ø12АI	L = I30	8	0,II	0,88	Б.Ч.
	7	Ø25АШ	L = I0290	4	39,6	I58,4	Б.Ч.
	8	ХМI		56	0,55	30,8	В. 2-I4
					Итого:	307,28	
КШ35с	I	СI		II	I,8	I9,8	В. 2-I4
	2	С5		2	3,I	6,2	В. 2-I4
	3	МН5		2	27,6	55,2	В. 2-I4
	4	МН6		2	8,3	I6,6	В. 2-I4
	5	МН7		2	9,7	I9,4	В. 2-I4
	6	Ø12АI	L = I30	8	0,II	0,88	Б.Ч.
	7	Ø28АШ	L = I0290	4	49,7	I98,8	Б.Ч.
	8	ХМ2		56	0,55	30,8	В. 2-I4
					Итого:	347,68	

Марка пространственного каркаса	Поз.	Марка арматурного изделия		Кол.	Масса, кг		Обозначение документа
					I шт.	Всего	
КШ36с	I	СI		9	I,8	I6,2	В. 2-I4
	2	С2		2	2,9	5,8	В. 2-I4
	3	С6		2	3,7	7,4	В. 2-I4
	4	МН5		2	27,6	55,2	В. 2-I4
	5	МН6		2	8,3	I6,6	В. 2-I4
	6	МН7		2	9,7	I9,4	В. 2-I4
	7	Ø12АI	L = I30	8	0,II	0,88	Б.Ч.
	8	Ø32АШ	L =I0290	4	65,0	260,0	Б.Ч.
	9	ХМ2		56	0,55	30,8	В. 2-I4
					Итого:	4I2,28	
КШ37с	I	С2		II	2,9	3I,9	В. 2-I4
	2	С7		2	4,3	8,6	В. 2-I4
	3	МН5		2	27,6	55,2	В. 2-I4
	4	МН7		2	9,7	I9,4	В. 2-I4
	5	МН8		2	II,9	23,8	В. 2-I4
	6	Ø36АШ	L = I0290	4	82,2	328,8	Б.Ч.
	7	ХМ3		56	0,88	49,28	В. 2-I4
					Итого:	5I6,98	

Инв. № подл. | Подпись и дата | Взам. инв. №

I.020.I-2о/89

КП138с

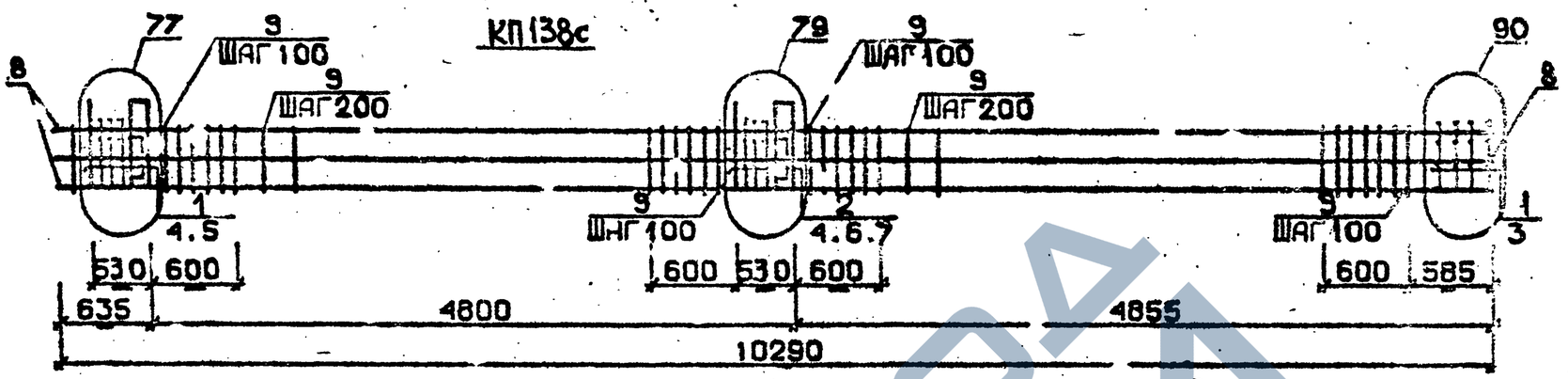

КП139с

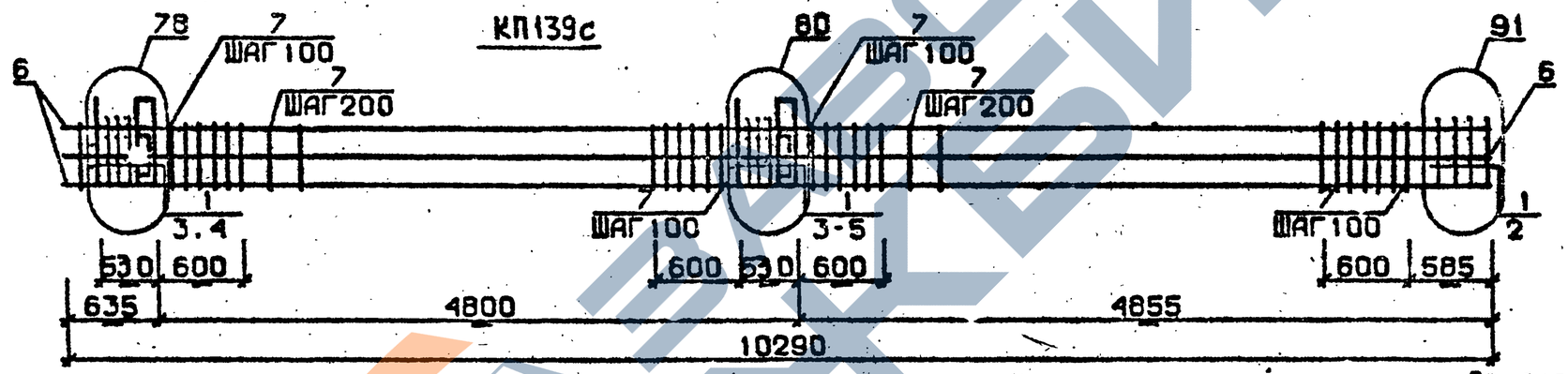

КП133сн ... КП135сн

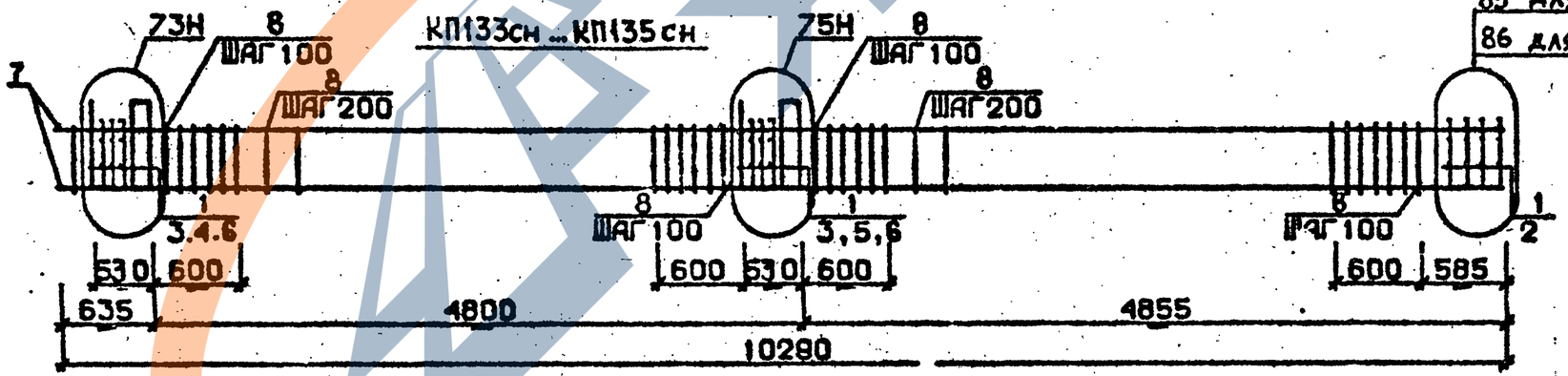

Арматура класса AI и AIII по ГОСТ 5781-82*
Детали см. I.020.I-2с/89 В.2-I3
Спецификацию см. лист 2

Разраб.	Чанкветадзе	
Проверил	Барбакадзе	
ГИП	Бускивадзе	
Н. контр.	Барбакадзе	

1.020.1-2с/89 2-8 К30

Каркас пространственный КП138с, КП139с КП133сн ... КП135сн

Стадия	Лист	Листов
Р	1	2

ТбилЗНИИЭП

Инв.№ подл. | Подп. и дата | Взам. инв.№

Формат А3

Марка пространственного каркаса	Поз.	Марка арматурного изделия	Кол.	Масса, кг		Обозначение документа
				I шт.	Всего	
КПI36с	I	СI	6	I,8	I0,8	В. 2-I4
	2	С2	5	2,9	I4,5	В. 2-I4
	3	С6	2	3,7	7,4	В. 2-I4
	4	МН5	2	27,6	55,2	В. 2-I4
	5	МН7	2	9,7	I9,4	В. 2-I4
	6	МН8	I	II,9	II,9	В. 2-I4
	7	МН9	I	I7,3	I7,3	В. 2-I4
	8	Ø32АШ L = I0290	8	65,0	520,0	Б.Ч.
	9	ХМ2	56	0,55	30,8	В. 2-I4
				Итого:	687,3	
КПI39с	I	С2	II	2,9	3I,9	В. 2-I4
	2	С7	2	4,3	8,6	В. 2-I4
	3	МН5	2	27,6	55,2	В. 2-I4
	4	МН8	3	II,9	35,9	В. 2-I4
	5	МНI0	I	20,8	20,8	В. 2-I4
	6	Ø36АШ L = I0290	8	82,2	657,6	Б.Ч.
	7	ХМ3	56	0,88	49,28	В. 2-I4
				Итого:	859,28	
КПI33сн	I	СI	II	I,8	I9,8	В. 2-I4
	2	С4	2	2,2	4,4	В. 2-I4
	3	МН5н	2	27,6	55,2	В. 2-I4
	4	МН6	2	8,3	I6,6	В. 2-I4
	5	МН7	2	9,7	I9,4	В. 2-I4
	6	ØI2АI L = I30	8	0,II	0,88	Б.Ч.
	7	Ø20АШ L =I0290	4	25,4	I0I,6	Б.Ч.
	8	ХМI	56	0,55	30,8	В. 2-I4
				Итого:	248,68	
КПI34сн	I	СI	II	I,8	I9,8	В. 2-I4
	2	С5	2	3,I	6,2	В. 2-I4
	3	МН5н	2	27,6	55,2	В. 2-I4
	4	МН6	2	8,3	I6,6	В. 2-I4
	5	МН7	2	9,7	I9,4	В. 2-I4
КПI34см	6	ØI2АI L = I30	8	0,II	0,88	Б.Ч.
	7	Ø25АШ L =I0290	4	39,6	I58,4	Б.Ч.
	8	ХМI	56	0,55	30,8	В. 2-I4
				Итого:	307,28	
КПI35см	I	СI	II	I,8	I9,8	В. 2-I4
	2	С5	2	3,I	6,2	В. 2-I4
	3	МН5н	2	27,6	55,2	В. 2-I4
	4	МН6	2	8,3	I6,6	В. 2-I4
	5	МН7	2	9,7	I9,4	В. 2-I4
	6	ØI2АI L = I30	8	0,II	0,88	Б.Ч.
	7	Ø28АШ L =I0290	4	49,7	I98,8	Б.Ч.
	8	ХМ2	56	0,55	30,8	В. 2-I4
				Итого:	347,68	

Взам. инв. №

Подпись и дата

Инв. № подл.

КП136сн

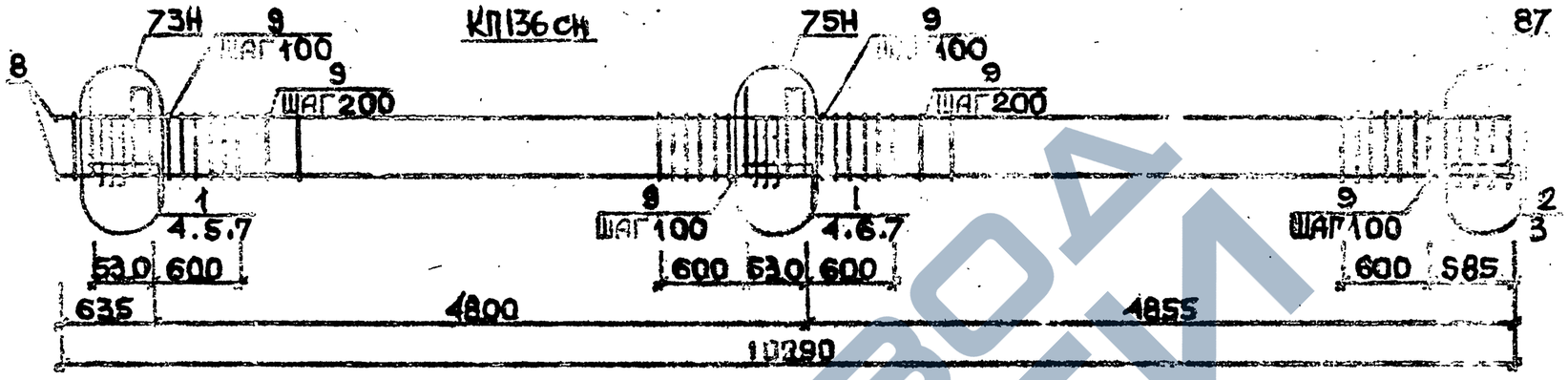

КП137сн

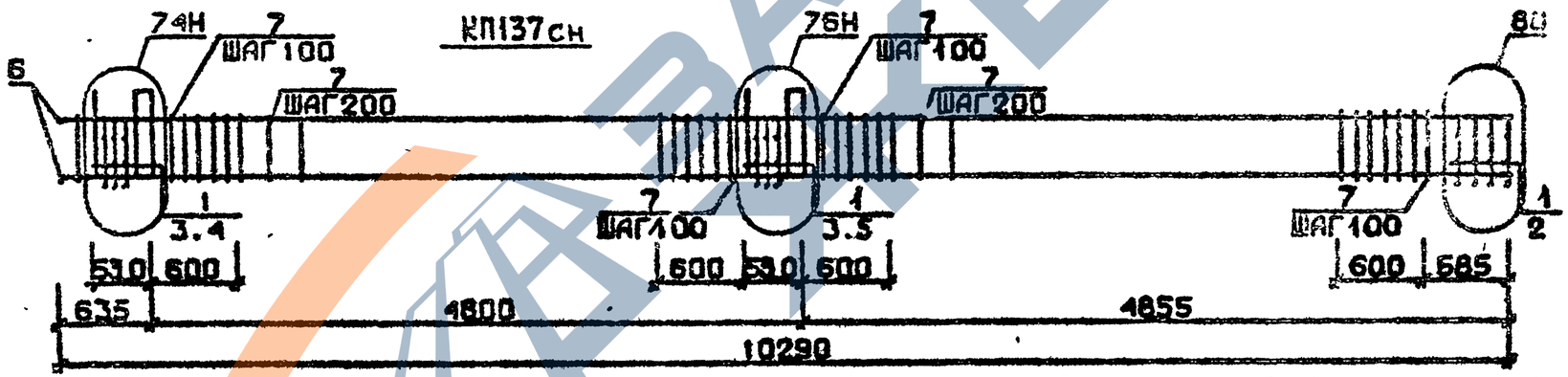

Арматура класса AI и AIII по ГОСТ 5781-82*
Детали см. 1.020.1-2с/89 В.2-13
Спецификацию см. лист 2

Разраб.	Чанкветадзе	
Пров.	Барбакадзе	
ГИП	Бускильадзе	
Н.контр.	Барбакадзе	

1.020.1-2с/89 2-8 К31

Каркас пространственный КП136сн, КП137сн

Стадия	Лист	Листов
Р	1	2

ТбилЗНИИЭП

Инв.№подл. | Подп. и дата | Взам.инв.№

Формат А2

Марка пространственного каркаса	Поз.	Марка арматурного изделия	Кол.	Масса, кг		Обозначение документа
				I шт.	Всего	
КПI36сн	I	CI	9	I,8	I6,2	В. 2-I4
	2	C2	2	2,9	5,8	В. 2-I4
	3	C6	2	3,7	7,4	В. 2-I4
	4	МН5н	2	27,6	55,2	В. 2-I4
	5	МН6	2	8,3	I6,6	В. 2-I4
	6	МН7	2	9,7	I9,4	В. 2-I4
	7	Ø I2AI L = I30	8	0,II	0,88	Б.Ч.
	8	Ø32АШ L = I0290	4	65,0	260,0	Б.Ч.
	9	ХМ2	56	0,55	30,8	В. 2-I4
				Итого:	412,28	

Марка пространственного каркаса	Поз.	Марка арматурного изделия	Кол.	Масса, кг		Обозначение документа
				I шт.	Всего	
КПI37сн	I	C2	II	2,9	3I,9	В. 2-I4
	2	C7	2	4,3	8,6	В. 2-I4
	3	МН5н	2	27,6	55,2	В. 2-I4
	4	МН7	2	9,7	I9,4	В. 2-I4
	5	МН8	2	II,9	23,8	В. 2-I4
	6	Ø36АШ L = I0290	4	82,2	328,8	Б.Ч.
	7	ХМ3	56	0,88	49,28	В. 2-I4
				Итого:	5I6,98	

I.020.I-2с/89 В. 2-8 ч.I

Инв. № подл. | Подпись и дата | Взам. инв. №

КП138сн

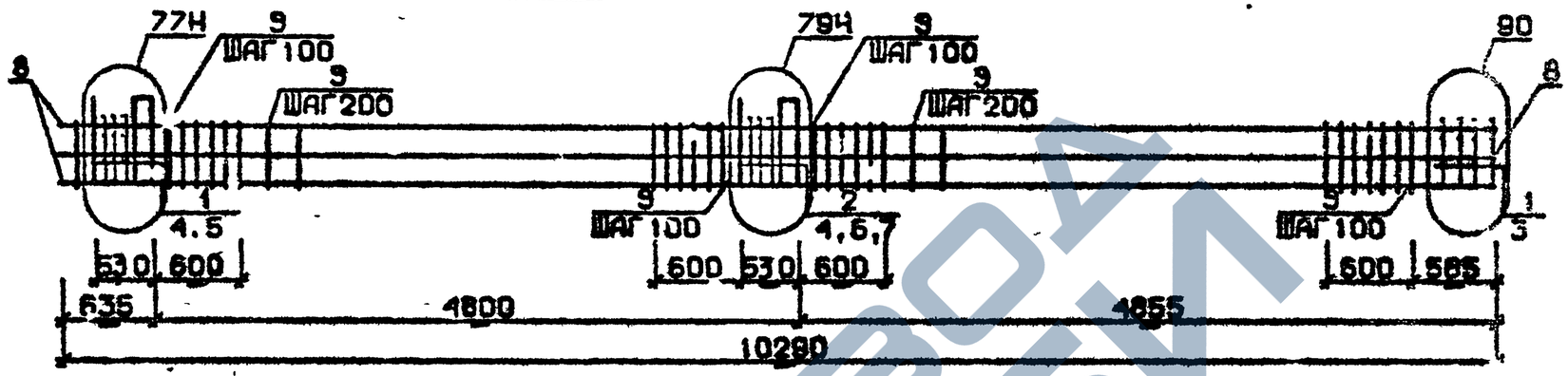

КП139сн

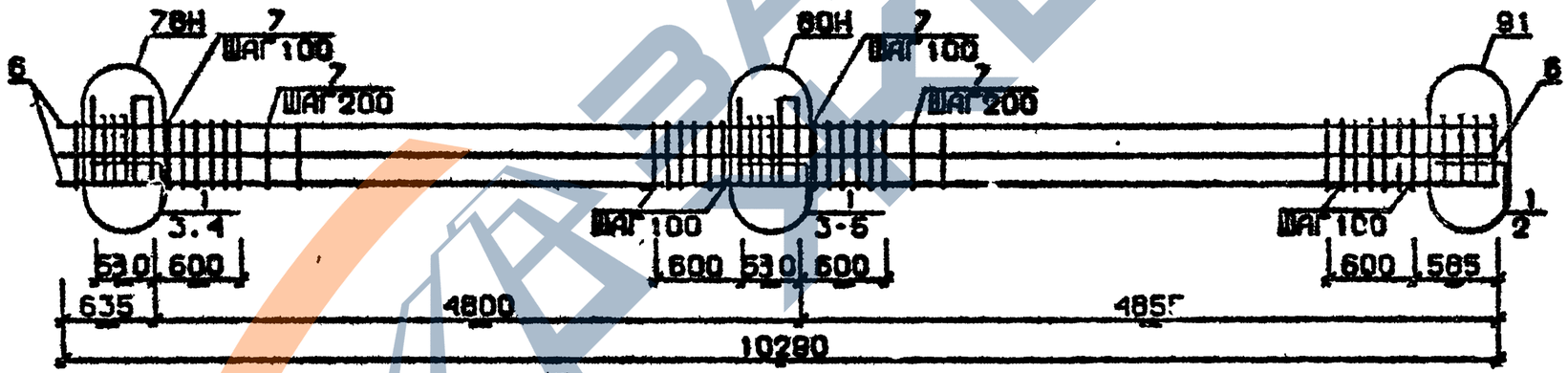

Арматура классов AI и AIII по ГОСТ 5781-82*
Детали сч. I.020.I-2с/89 В.2-13
Спецификацию см. лист 2

Разраб.	Чанкветадзе		
Проверил	Барбакадзе		
ГИП	Бусквадзе		
Н. контр.	Барбакадзе		

I.020.1-2с/89 2-8 К32

Каркас пространственный КП138сн, КП139сн

Стадия	Лист	Листов
Р	1	2

ТбилЗНИИЭП

ФОРМАТ А3

Инв.№подл. | Подп. и дата | Взам.инв.№

25504-04 64

Марка пространственного каркаса	Поз.	Марка арматурного изделия		Кол.	Масса, кг		Обозначение документа
					I шт.	Всего	
КШ38сн	I	С1		6	I,8	I0,8	В. 2-I4
	2	С2		5	2,9	I4,5	В. 2-I4
	3	С6		2	3,7	7,4	В. 2-I4
	4	МН5п		2	27,6	55,2	В. 2-I4
	5	МН7		2	9,7	I9,4	В. 2-I4
	6	МН8		I	II,8	II,8	В. 2-I4
	7	МН9		I	I7,3	I7,3	В. 2-I4
	8	Ø32АШ	L = I0290	8	65,0	520,0	Б.Ч.
	9	ХМ2		56	0,55	30,8	В. 2-I4
					Итого:	687,2	
КШ39сн	I	С2		II	2,9	3I,9	В. 2-I4
	2	С7		2	4,3	8,6	В. 2-I4
	3	МН5в		2	27,6	55,2	В. 2-I4
	4	МН8		3	II,9	35,7	В. 2-I4
	5	МНI0		I	20,8	20,8	В. 2-I4
	6	Ø36АШ	L = I0290	8	82,2	657,6	Б.Ч.
	7	ХМ3		56	0,88	49,28	В. 2-I4
					Итого:	859,28	

Марка пространственного каркаса	Поз.	Марка арматурного изделия	Кол.	Масса, кг		Обозначение документа
				I шт.	Всего	

1.020.1-2с/89 в. 2-8

Инв. № подл. | Подпись и дата | Взам. инв. №

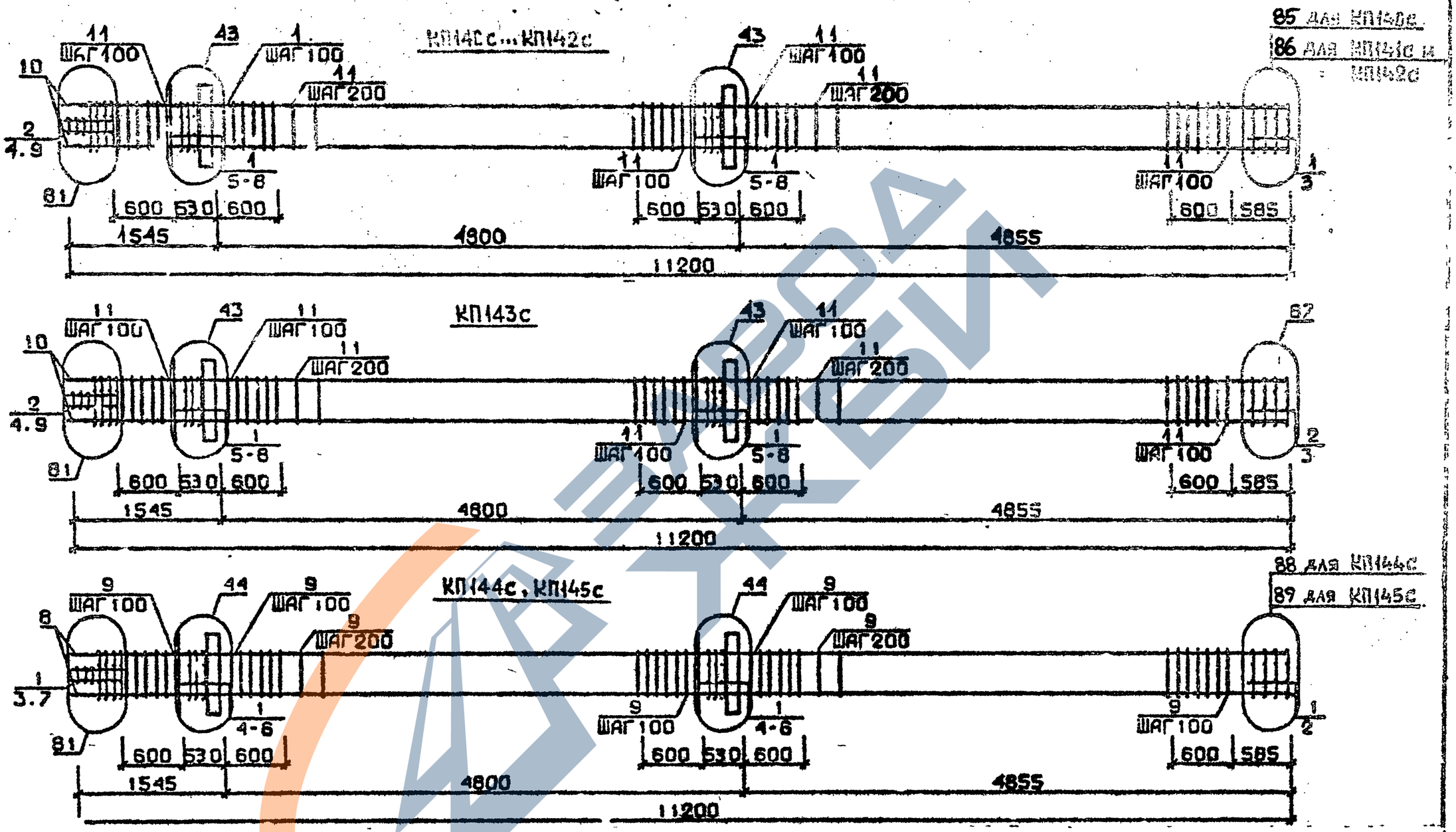

Арматура класса AI и AIII по ГОСТ 5781-82*
Детали см. I.020.I-2с/89 В.2-I3
Спецификацию см. лист 2

РАЗРАБ.	ТАВШАВАДЗЕ		
ПРОВЕРИЛ	БУСКИВАДЗЕ		
ГИП	БУСКИВАДЗЕ		
Н.КОНТР.	БУСКИВАДЗЕ		

1.020.1-2с/89 2-8 К33

КАРКАС ПРОСТРАНСТВЕННЫЙ КП140с...КП145с

Стадия	Лист	Листов
Р	1	2

ТбилЗНИИЭП

ФОРМАТ А3

I.020.I-2с/89 В. 2-8 ч.I

ИНВ.№ ПОДЛ. | ПОДП. И ДАТА | ВЗ.М.ИНВ.№

25507-04 66

Марка пространственного каркаса	Поз.	Марка арматурного изделия	Кол.	Масса, кг		Обозначение документа
				1 шт.	Всего	
КШ140с	1	С1	12	1,8	21,6	В. 2-14
	2	С2	3	2,9	8,7	В. 2-14
	3	С4	2	2,2	4,4	В. 2-14
	4	С9	2	0,7	1,4	В. 2-14
	5	МН1	2	25,60	51,2	В. 2-14
	6	Ø32АШ L = 720	4	4,54	18,16	Б.Ч.
	7	Ø10АI L = 380	4	0,23	0,92	Б.Ч.
	8	Ø12АI L = 130	8	0,11	0,88	Б.Ч.
	9	Ø8АI L = 500	2	0,20	0,4	Б.Ч.
	10	Ø20АШ L = 11200	4	27,6	110,4	Б.Ч.
	11	ХМ1	61	0,55	33,55	В. 2-14
				Итого:	251,61	
КШ141с	1	С1	12	1,8	21,6	В. 2-14
	2	С2	3	2,9	8,7	В. 2-14
	3	С5	2	3,1	6.2	В. 2-14
	4	С9	2	0,7	1,4	В. 2-14
	5	МН1	2	25,6	51,2	В. 2-14
	6	Ø32АШ L = 720	4	4,54	18,16	Б.Ч.
	7	Ø10АI L = 380	4	0,23	0,92	Б.Ч.
	8	Ø12АI L = 130	8	0,11	0,38	Б.Ч.
	9	Ø8АI L = 500	2	0,20	0.4	Б.Ч.
	10	Ø25АШ L = 11200	4	43,2	172,8	Б.Ч.
	11	ХМ1	61	0,55	33,55	В. 2-14
				Итого:	315,81	
КШ142с	1	С1	12	1,8	21,6	В. 2-14
	2	С2	3	2,9	8,7	В. 2-14
	3	С5	2	3,1	6,2	В. 2-14
	4	С9	2	0,7	1,4	В. 2-14
	5	МН1	2	25,60	51,2	В. 2-14
	6	Ø32АШ L = 720	4	4,54	18,16	Б.Ч.
	7	Ø10АI L = 380	4	0,23	0,92	Б.Ч.
	8	Ø12АI L = 130	8	0,11	0,88	Б.Ч.
	9	Ø8АI L = 500	2	0,20	0,4	Б.Ч.
	10	Ø28АШ L = 11200	4	54,1	216,4	Б.Ч.
	11	ХМ2	61	0,55	33,55	В. 2-14
				Итого:	359,41	

Марка пространственного каркаса	Поз.	Марка арматурного изделия	Кол.	Масса, кг		Обозначение документа
				1 шт.	Всего	
КШ143с	1	С1	10	1,8	18,0	В. 2-14
	2	С2	5	2,9	14,5	В. 2-14
	3	С6	2	3,7	7,4	В. 2-14
	4	С9	2	0,7	1,4	В. 2-14
	5	МН1	2	25,60	51,2	В. 2-14
	6	Ø32АШ L = 720	4	4,54	18,16	Б.Ч.
	7	Ø10АI L = 380	4	0,23	0,92	Б.Ч.
	8	Ø12АI L = 130	8	0,11	0,88	Б.Ч.
	9	Ø8АI L = 500	2	0,20	0,4	Б.Ч.
	10	Ø32АШ L = 11200	4	70,7	282,8	Б.Ч.
	11	ХМ2	61	0,55	33,55	В. 2-14
				Итого:	429,15	
КШ144с	1	С2	15	2,9	43,5	В. 2-14
	2	С7	2	4,3	8,6	В. 2-14
	3	С9	2	0,7	1,4	В. 2-14
	4	МН1	2	25,60	51,2	В. 2-14
	5	Ø36АШ L = 720	4	5,75	23,0	Б.Ч.
	6	Ø10АI L = 380	4	0,23	0,92	Б.Ч.
	7	Ø8АI L = 500	2	0,20	0,4	Б.Ч.
	8	Ø36АШ L = 11200	4	89,5	358,0	Б.Ч.
	9	ХМ3	61	0,88	53,68	В. 2-14
				Итого:	540,67	
КШ145с	1	С2	15	2,9	43,5	В. 2-14
	2	С8	2	5,0	10,0	В. 2-14
	3	С9	2	0,7	1,4	В. 2-14
	4	МН1	2	25,60	51,2	В. 2-14
	5	Ø36АШ L = 720	4	5,75	23,0	Б.Ч.
	6	Ø10АI L = 380	4	0,23	0,92	Б.Ч.
	7	Ø8АI L = 500	2	0,20	0,4	Б.Ч.
	8	Ø10АШ L = 11200	4	111	444,0	Б.Ч.
	9	ХМ3	61	0,88	53,68	В. 2-14
				Итого:	628,10	

1.020.1-20/89

Инв. № подл. | Подп. и дата | Взам. инв. №

КП146с

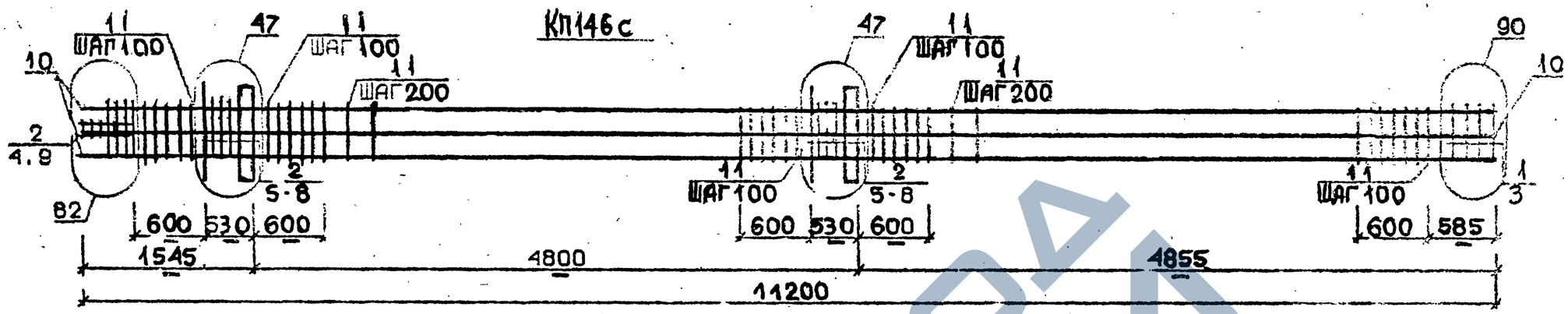

КП147с

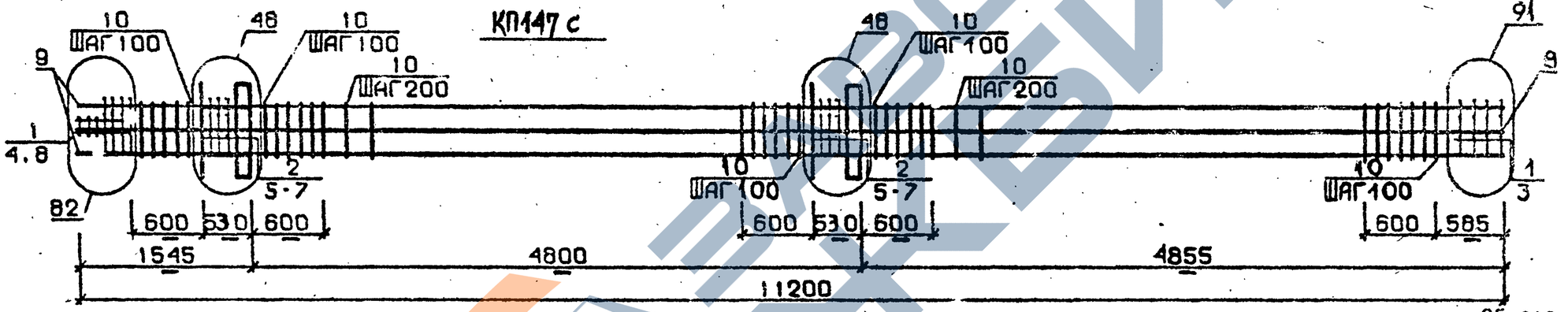

КП148с...КП150с

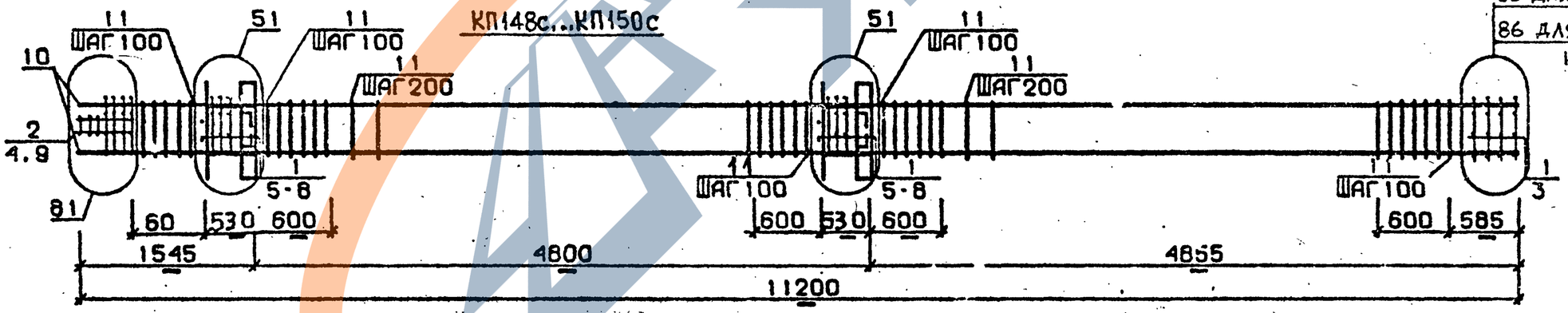

85 для КП148с
86 для КП149с и КП150с

Арматура класса AI и AIII по ГОСТ 5781-82*
Детали см. I.020.I-2с/89 В.2-I3
Спецификацию см.лист 2

Разраб.	Максурадзе		
Проверил	Бускивадзе		
ГИП	Бускивадзе		
Н.контр.	Бускивадзе		

1.020.1-2с/89 2-8 К34

КАРКАС ПРОСТРАНСТВЕННЫЙ КП146с...КП150с

Стадия	Лист	Листов
Р	1	2

ТбилЗНИИЭП

ФОРМАТ А3

Инв.№подл. | Подп. и дата | Взам.инв.№

25504-04 68

Марка пространственного каркаса	Поз.	Марка арматурного изделия	Кол.	Масса, кг		Обозначение документа
				I шт.	Всего	
КШ46с	I	С1	2	1,8	3,6	В. 2-I4
	2	С2	I3	2,9	37,7	В. 2-I4
	3	С6	2	3,7	7,4	В. 2-I4
	4	С9	2	0,7	I,4	В. 2-I4
	5	МН1	2	25,60	5I,2	В. 2-I4
	6	Ø28АШ L = 720	4	3,48	I3,92	Б.Ч.
	7	Ø36АШ L = 720	4	5,75	23,0	Б.Ч.
	8	Ø10АI L = 380	4	0,23	0,92	Б.Ч.
	9	Ø8АI L = 500	2	0,20	0,4	Б.Ч.
	I0	Ø32АШ L = II200	8	70,7	565,6	Б.Ч.
	II	ХМ2	6I	0,55	35,55	Г.Ч.
				Итого:	740,69	
КШ47с	I	С2	5	2,9	I4,5	В. 2-I4
	2	С3	I0	4,2	42	В. 2-I4
	3	С7	2	4,3	8,6	В. 2-I4
	4	С9	2	0,7	I,4	В. 2-I4
	5	МН1	2	25,60	5I,2	В. 2-I4
	6	Ø36АШ L = 720	8	5,75	46,0	Б.Ч.
	7	Ø10АI L = 330	4	0,23	0,92	Б.Ч.
	8	Ø8АI L = 500	2	0,20	0,4	Б.Ч.
	9	Ø36АШ L =II200	8	89,5	7I6,0	Б.Ч.
	I0	ХМ3	6I	0,88	53,68	В. 2-I4
				Итого:	934,70	

Марка пространственного каркаса	Поз.	Марка арматурного изделия	Кол.	Масса, кг		Обозначение документа
				I шт.	Всего	
КШ48с	I	С1	I2	I,8	2I,6	В. 2-I4
	2	С2	3	2,9	8,7	В. 2-I4
	3	С4	2	2,2	4,4	В. 2-I4
	4	С9	2	0,7	I,4	В. 2-I4
	5	МН2	2	40,0	80,0	В. 2-I4
	6	Ø32АШ L = 720	8	4,54	36,32	Б.Ч.
	7	Ø10АI L = 380	8	0,23	I,84	Б.Ч.
	8	Ø12АI L = I30	8	0,II	0,88	Б.Ч.
	9	Ø8АI L = 500	2	0,20	0,4	Б.Ч.
	I0	Ø20АШ L = II200	4	27,6	II0,4	Б.Ч.
	II	ХМ1	6I	0,55	33,55	В. 2-I4
				Итого:	299,49	
КШ49с	I	С1	I2	I,8	2I,6	В. 2-I4
	2	С2	3	2,9	8,7	В. 2-I4
	3	С5	2	3,I	6,2	В. 2-I4
	4	С9	2	0,7	I,4	В. 2-I4
	5	МН2	2	40,0	80,0	В. 2-I4
	6	Ø32АШ L = 720	8	4,54	36,32	Б.Ч.
	7	Ø10АI L = 380	8	0,23	I,84	Б.Ч.
	8	Ø12АI L = I30	8	0,II	0,38	Б.Ч.
	9	Ø8АI L = 500	2	0,20	0,4	Б.Ч.
	I0	Ø25АШ L = II200	4	42 20	I72,8	Б.Ч.
	II	ХМ1	6I	0,55	33,55	В. 2-I4
				Итого:	363,69	
КШ50с	I	С1	I2	I,8	2I,6	В. 2-I4
	2	С2	3	2,9	8,7	В. 2-I4
	3	С5	2	3,I	6,2	В. 2-I4
	4	С9	2	0,7	I,4	В. 2-I4
	5	МН2	2	40,0	80,0	В. 2-I4
	6	Ø32АШ L = 720	8	4,54	36,32	Б.Ч.
	7	Ø10АI L = 380	8	0,23	I,84	Б.Ч.
	8	Ø12АI L = I30	8	0,II	0,88	Б.Ч.
	9	Ø8АI L = 500	2	0,20	0,4	Б.Ч.
	I0	Ø28АШ L =II200	4	54,I	2I6,4	Б.Ч.
	II	ХМ2	6I	0,55	33,55	В. 2-I4
				Итого:	407,29	

1.020.I-2с/89

Инв. № подл. | Подпись и дата | Взам. инв. №

КП151с

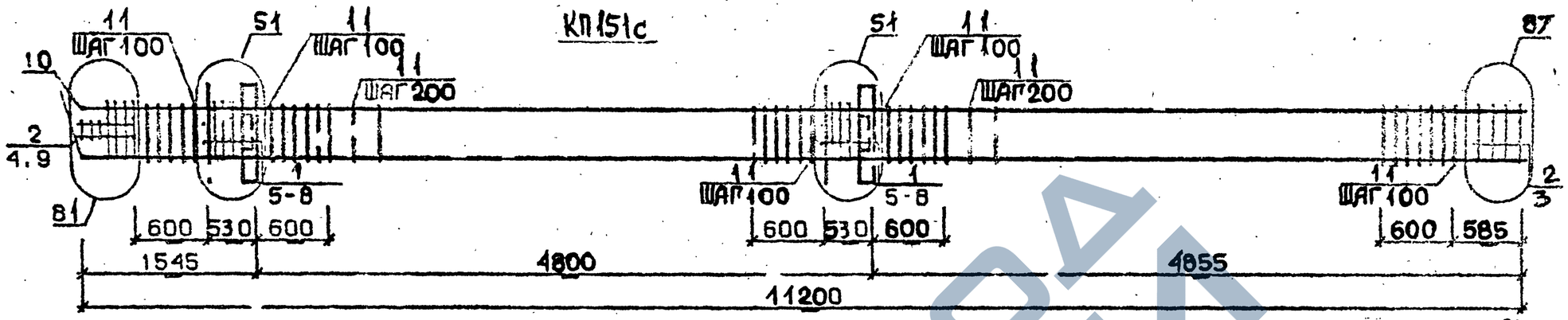

КП152с, КП153с

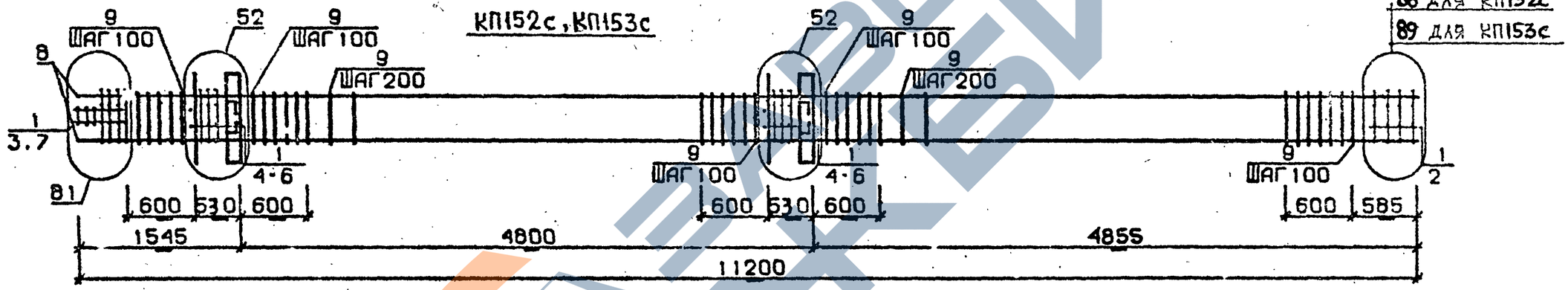

КП154с

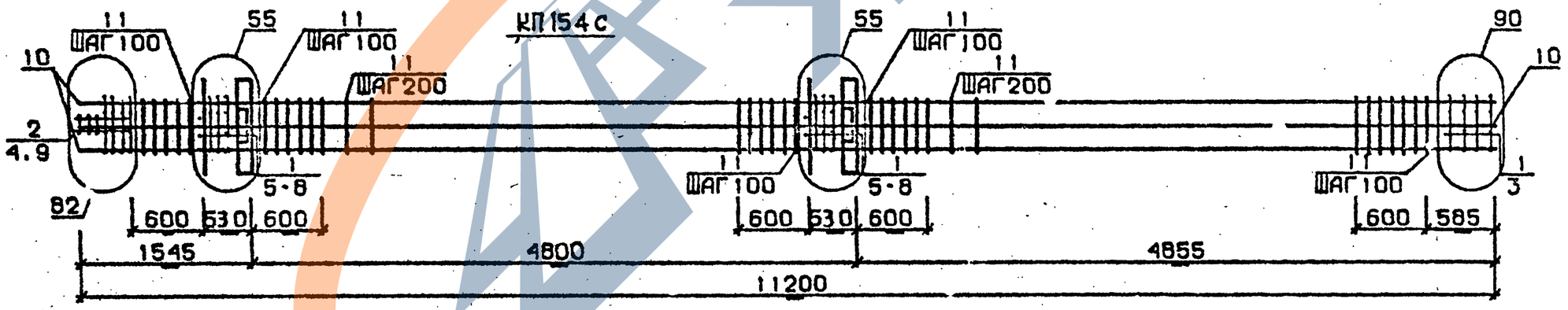

Арматура классе AI и AIII по ГОСТ 5781-82*
Детали см. I.020.I-2с/89 В.2-I3
Спецификацию см.лист 2

Разраб.	М.Исурадзе		
Проверил	Бускивадзе		
ГИП	Бускивадзе		
Н.контр.	Бускивадзе		

1.020.1-2с/89 2-8 К35

КАРКАС ПРОСТРАНСТВЕННЫЙ КП151с...КП154с

Стадия	Лист	Листов
Р	1	2

ТбилЗНИИЭП

ФОРМАТ А3

Инв. № подл. | Подп. и дата | Взам. инв. №

Марка пространственного каркаса	Поз.	Марка арматурного изделия		Кол.	Масса, кг		Обозначение документа
					I шт.	Всего	
КШ51с	1	С1		I0	I,8	I8,0	В. 2-I4
	2	С2		5	2,9	I4,5	В. 2-I4
	3	С6		2	3,7	7,4	В. 2-I4
	4	С9		2	0,7	I,4	В. 2-I4
	5	МН2		2	40,0	80,0	В. 2-I4
	6	Ø32АШ	L = 720	8	4,54	36,32	Б.Ч.
	7	Ø10АI	L = 380	3	0,23	I,84	Б.Ч.
	8	Ø12АI	L = I30	8	0,II	0,88	Б.Ч.
	9	Ø8АI	L = 500	2	0,20	0,4	Б.Ч.
	I0	Ø32АШ	L =II200	4	70,7	282,8	Б.Ч.
	II	ХМ2		6I	0,55	33.55	В. 2-I4
					Итого:	477,09	
КШ52с	I	С2		I5	2,9	43,5	В. 2-I4
	2	С7		2	4,3	8,6	В. 2-I4
	3	С9		2	0,7	I,4	В. 2-I4
	4	МН2		2	40,0	80,0	В. 2-I4
	5	Ø36АШ	L = 720	8	5,75	46,0	Б.Ч.
	6	Ø10АI	L = 380	8	0,23	I,84	Б.Ч.
	7	Ø8АI	L = 500	2	0,20	0,4	Б.Ч.
	8	Ø36АШ	L =II200	I	89,5	358	Б.Ч.
	9	ХМ3		6I	0,88	53,68	В. 2-I4
					Итог:	593,42	

Марка пространственного каркаса	Поз.	Марка арматурного изделия		Кол.	Масса, кг		Обозначение документа
					I шт.	Всего	
КШ53с	I	С2		I5	2,9	43,5	В. 2-I4
	2	С8		2	5,0	I0,0	В. 2-I4
	3	С9		2	0,7	I,4	В. 2-I4
	4	МН2		2	40,0	80,0	В. 2-I4
	5	Ø36АШ	L = 720	8	5,75	46,0	Б.Ч.
	6	Ø10АI	L = 380	8	0,23	I,84	Б.Ч.
	7	Ø8АI	L = 500	2	0,20	0,4	Б.Ч.
	8	Ø40АШ	L = II200	4	III,0	444,0	Б.Ч.
	9	ХМ3		6I	0,88	53,68	В. 2-I4
					Итого:	680,82	
КШ54с	I	С1		I2	I,8	2I,6	В. 2-I4
	2	С2		3	2,9	8,7	В. 2-I4
	3	С6		2	3,7	7,4	В. 2-I4
	4	С9		2	0,7	I,4	В. 2-I4
	5	МН2		2	40,0	80,0	В. 2-I4
	6	Ø28АШ	L = 720	4	3,48	I3,92	Б.Ч.
	7	Ø36АШ	L = 720	8	5,75	46	Б.Ч.
	8	Ø10АI	L = 380	8	0,23	I,84	Б.Ч.
	9	Ø8АI	L = 500	2	0,20	0,4	Б.Ч.
	I0	Ø32АШ	L = II200	8	70,7	565,6	Б.Ч.
	II	ХМ2		6I	0,55	33,55	В. 2-I4
					Итого:	780,4I	

Инв. № подл. | Подпись и дата | Взам. инв. №

КП155с

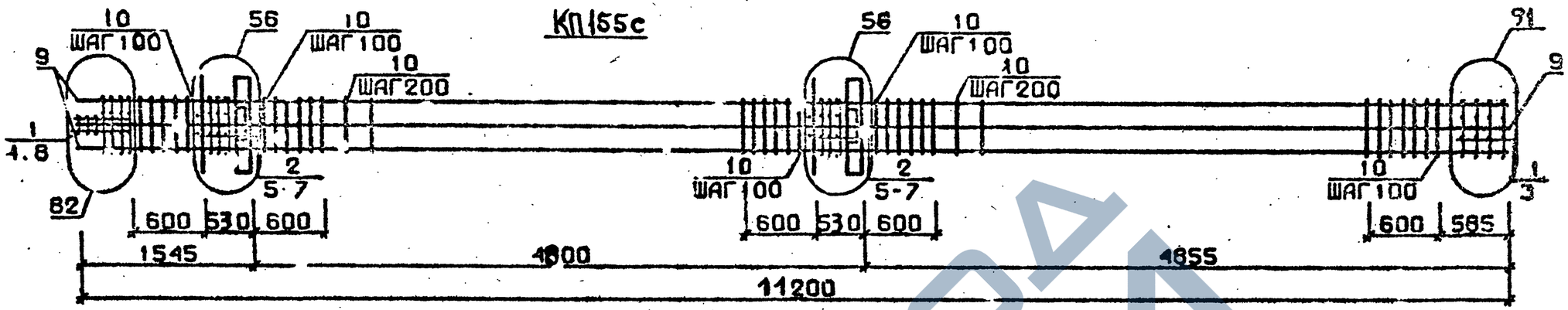

КП156с...КП158с

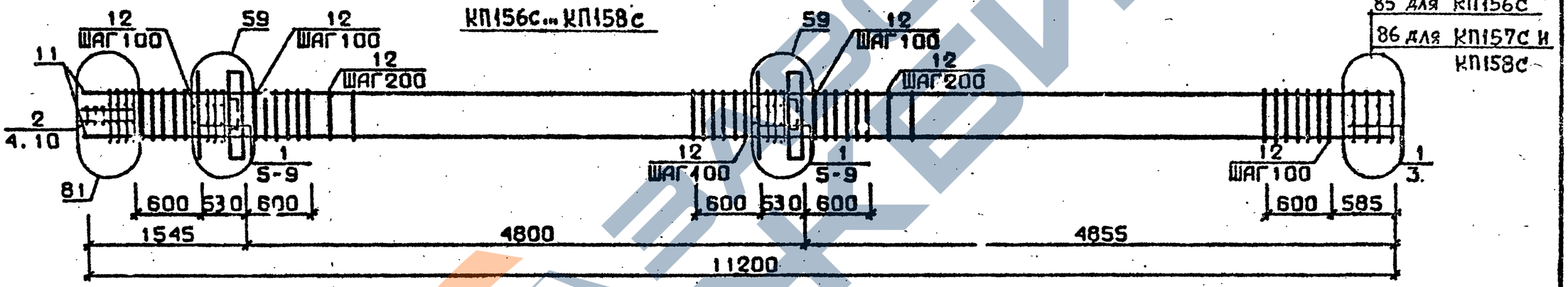

КП159с

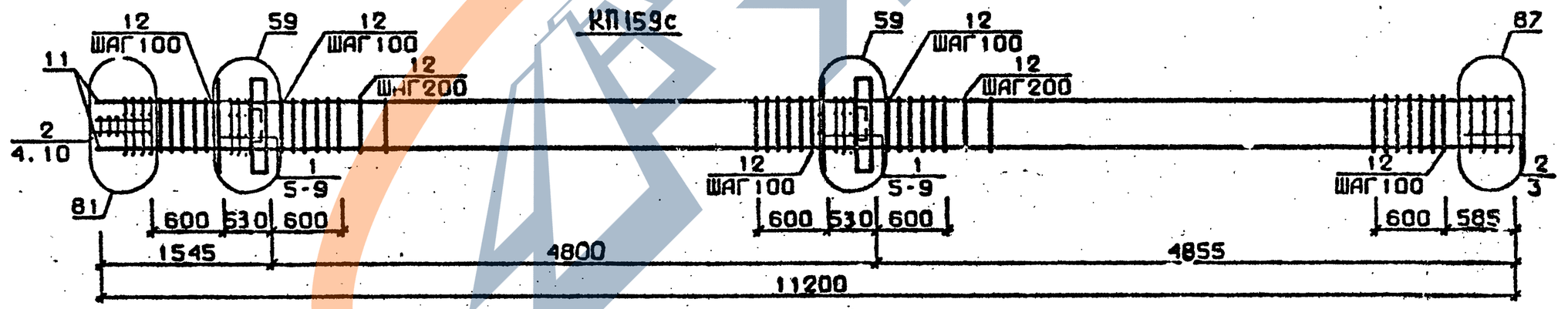

Арматура класса AI и AIII по ГОСТ 5781-82*
Деталь. см. I.020.I-2с/89 В.2-I3
Спецификацию см.лист 2

Разраб.	Мосесова		1.020.1-2с/89 2-8 К36
Провер.	Чкванава		
ГИП	Бускиладзе		Каркас пространственный КП155с...КП159с
Н.контр.	Чкванава		Стадия Р; Лист 1; Листов 2; ТбилЗНИИЭП

ФОРМАТ А3

Инв.№подл. | Подп. и дата | Взам.инв.№

25307-04 72

Марка пространственного каркаса	Поз.	Марка арматурного изделия	Кол.	Масса, кг		Обозначение документа
				I шт.	Всего	
КПI55с	I	С2	5	2,9	I4,5	В. 2-I4
	2	С3	I0	4,2	42	В. 2-I4
	3	С7	2	4,3	8,6	В. 2-I4
	4	С9	2	0,7	I,4	В. 2-I4
	5	МН2	2	40,0	80,0	В. 2-I4
	6	Ø36AIII L = 720	I2	5,75	69	Б.Ч.
	7	Ø10AI L = 380	8	0,23	I,84	Б.Ч.
	8	Ø8AI L = 500	2	0,20	0,4	Б.Ч.
	9	Ø36AIII L =II200	8	89,5	7I6	Б.Ч.
	I0	ХМ3	6I	0,88	53,68	В. 2-I4
				Итого:	987,42	
КПI56с	I	С1	I2	I,8	2I,6	В. 2-I4
	2	С2	3	2,9	8,7	В. 2-I4
	3	С4	2	2,2	4,4	В. 2-I4
	4	С9	2	0,7	I,4	В. 2-I4
	5	МН3	2	32,8	65,6	В. 2-I4
	6	МН7	2	9,7	I9,4	В. 2-I4
	7	Ø32AIII L = 720	4	4,54	I8,I6	Б.Ч.
	8	Ø10AI L = 380	4	0,23	0,92	Б.Ч.
	9	Ø12AI L = I30	8	0,II	0,88	Б.Ч.
	I0	Ø8AI L = 500	2	0,20	0,4	Б.Ч.
	II	Ø20AII L = II200	4	27,6	II0,4	Б.Ч.
	I2	ХМ1	6I	0,55	33,55	В. 2-I4
				Итого:	285,4I	
КПI57с	I	С1	I2	I,8	2I,6	В. 2-I4
	2	С2	3	2,9	8,7	В. 2-I4
	3	С5	2	3,I	6,2	В. 2-I4
	4	С9	2	0,7	I,4	В. 2-I4
	5	МН3	2	32,8	65,6	В. 2-I4
	6	МН7	2	9,7	I9,4	В. 2-I4
	7	Ø32AIII L = 720	4	4,54	I8,I6	Б.Ч.
	8	Ø10AI L = 380	4	0,23	0,92	Б.Ч.
	9	Ø12AI L = I30	8	0,II	0,88	Б.Ч.

Марка пространственного каркаса	Поз.	Марка арматурного изделия	Кол.	Масса, кг		Обозначение документа
				I шт.	Всего	
КПI57с	I0	Ø8AI L = 500	2	0,20	0,4	В. 2-I4
	II	Ø25AIII L = II200	4	43,20	I72 8	В. 2-I4
	I2	ХМ1	6I	0,55	33,55	В. 2-I4
				Итого:	349,6I	
КПI58с	I	С1	I0	I,8	I8,0	В. 2-I4
	2	С2	6	2,9	I4,5	В. 2-I4
	3	С5	2	3,I	6,2	В. 2-I4
	4	С9	2	0,7	I,4	В. 2-I4
	5	МН3	2	32,8	65,6	В. 2-I4
	6	МН7	2	9,7	I9,4	В. 2-I4
	7	Ø32AIII L = 720	4	4,54	I8,I6	Б.Ч.
	8	Ø10AI L = 380	4	0,23	0,92	Б.Ч.
	9	Ø12AI L = I30	8	0,II	0,88	Б.Ч.
	I0	Ø8AI L = 500	2	0,20	0,40	Б.Ч.
	II	Ø28AIII L = II200	4	54,1	216,4	Б.Ч.
	I2	ХМ2	6I	0,55	33,55	В. 2-I4
				Итого:	395,0I	
КПI59с	I	С1	I0	I,8	I8,0	В. 2-I4
	2	С2	5	2,9	I4,5	В. 2-I4
	3	С6	2	3,7	7,4	В. 2-I4
	4	С9	2	0,7	I,4	В. 2-I4
	5	МН3	2	32,8	65,6	В. 2-I4
	6	МН7	2	9,7	I9,4	В. 2-I4
	7	Ø32AIII L = 720	4	4,54	I8,I6	Б.Ч.
	8	Ø10AI L = 380	4	0,23	0,92	Б.Ч.
	9	Ø12AI L = I30	8	0,II	0,88	Б.Ч.
	I0	Ø8AI L = 500	2	0,20	0,4	Б.Ч.
	II	Ø32AIII L =II200	4	70,7	282,8	Б.Ч.
	I2	ХМ2	6I	0,55	33,55	В. 2-I4
				Итого:	463,0I	

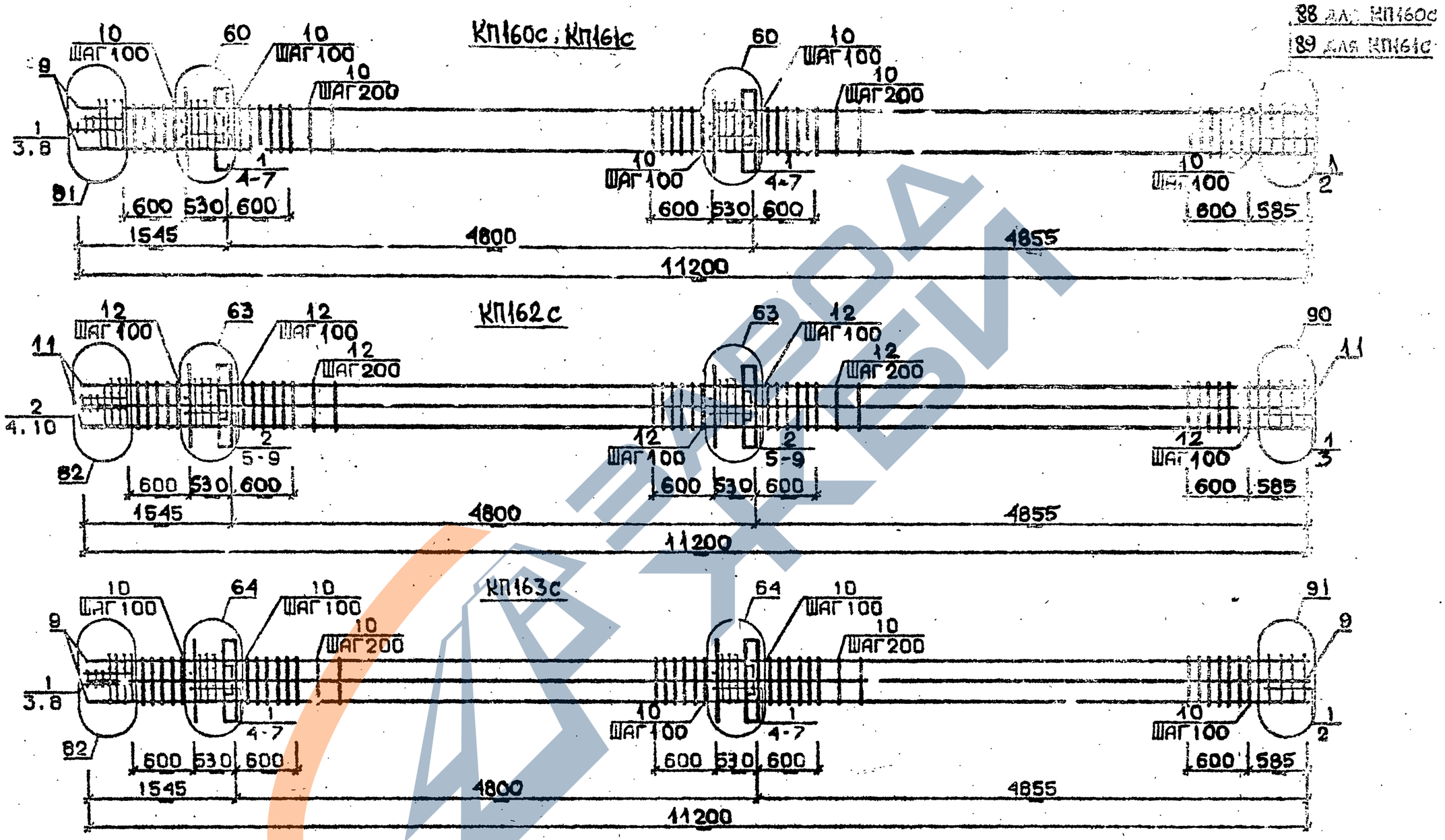

Арматура класса AI и AШ по ГОСТ 5781-82*
Детали см. I.020.I-2с/89 В.2-I3
Спецификацию см. лист 2

РАЗРАБ.	ТАВШАВАДЗЕ		
ПРОВ.	БУСКИВАДЗЕ		
ГИП	БУСКИВАДЗЕ		
Н.КОНТР.	БУСКИВАДЗЕ		

1.020.1-2с 2-8. К37

КАРКАС ПРОСТРАНСТВЕННЫЙ КП160с... КП163с

Стадия	Лист	Листов
Р	1	2

ТбилЗНИИЭП

ФОРМАТ А3

25507-04 74

ИНВ.№ПОДЛ. | ПОДП. И ДАТА | ВЗАМ.ИНВ.№

Марка пространственного каркаса	Поз.	Марка арматурного изделия	Кол.	Масса, кг		Обозначение документа
				I шт.	Всего	
КШ60с	I	С2	I5	2,9	43,5	В. 2-I4
	2	С7	2	4,3	8,6	В. 2-I4
	3	С9	2	0,7	I,4	В. 2-I4
	4	МН3	2	32,8	65,6	В. 2-I4
	5	МН8	2	II,9	23,8	В. 2-I4
	6	Ø36AIII L = 720	4	5,75	23,0	Б.Ч.
	7	Ø10AI L = 380	4	0,23	0,92	Б.Ч.
	8	Ø8AI L = 500	2	0,20	0,4	Б.Ч.
	9	Ø36AIII L =II200	4	89,5	358,0	Б.Ч.
	I0	ХМ3	6I	0,88	53,68	В. 2-I4
				Итого:	578,90	
КШ61с	I	С2	I5	2,9	43,5	В. 2-I4
	2	С8	2	5,0	I0,0	В. 2-I4
	3	С9	2	0,7	I,4	В. 2-I4
	4	МН3	2	32,8	65,6	В. 2-I4
	5	МН8	2	II,9	23,8	В. 2-I4
	6	Ø36AIII L = 720	4	5,75	23,0	В. 2-I4
	7	Ø10AI L = 380	4	0,23	0,92	Б.Ч.
	8	Ø8AI L = 500	2	0,20	0,4	Б.Ч.
	9	Ø40AIII L =II200	4	III,0	444,0	Б.Ч.
	I0	ХМ3	6I	0,88	53,68	В. 2-I4
				Итого:	666,30	

Марка пространственного каркаса	Поз.	Марка арматурного изделия		Масса, кг		Обозначение документа
				I шт.	Всего	
КШ62с	I	С1	2	I,8	3,6	В. 2-I4
	2	С2	I3	2,9	37,7	В. 2-I4
	3	С6	2	3,7	7,4	В. 2-I4
	4	С9	2	0,7	I,4	В. 2-I4
	5	МН3	2	32,8	65,6	В. 2-I4
	6	МН8	2	II,9	23,8	В. 2-I4
	7	Ø28AIII L = 720	4	3,48	I3,92	Б.Ч.
	8	Ø36AIII L = 720	4	5,75	23,0	Б.Ч.
	9	Ø10AI L = 380	4	0,23	0,92	Б.Ч.
	I0	Ø8AI L = 500	2	0,20	0,4	Б.Ч.
	II	Ø32AIII L =II200	8	70,7	565,6	Б.Ч.
	I2	ХМ2	6I	0,55	33,55	В. 2-I4
				Итого:	776 89	
КШ63с	I	С2	I5	2,9	43,5	В. 2-I4
	2	С7	2	4,3	8,6	В. 2-I4
	3	С9	2	0,7	I,4	В. 2-I4
	4	МН3	2	32,8	65,6	В. 2-I4
	5	МН8	2	II,9	23,8	В. 2-I4
	6	Ø36AIII L = 720	8	5,75	46,0	Б.Ч.
	7	Ø10AI L = 380	4	0,23	0,92	Б.Ч.
	8	Ø8AI L = 500	2	0,20	0,4	Б.Ч.
	9	Ø36AIII L = II200	8	89,5	7I6,0	Б.Ч.
	I0	ХМ3	6I	0,88	59,68	В. 2-I4
				Итого:	959,90	

I.020.I-20/89 В. 2

Инв. № подл. | Подпись и дата | Взам. инв. №

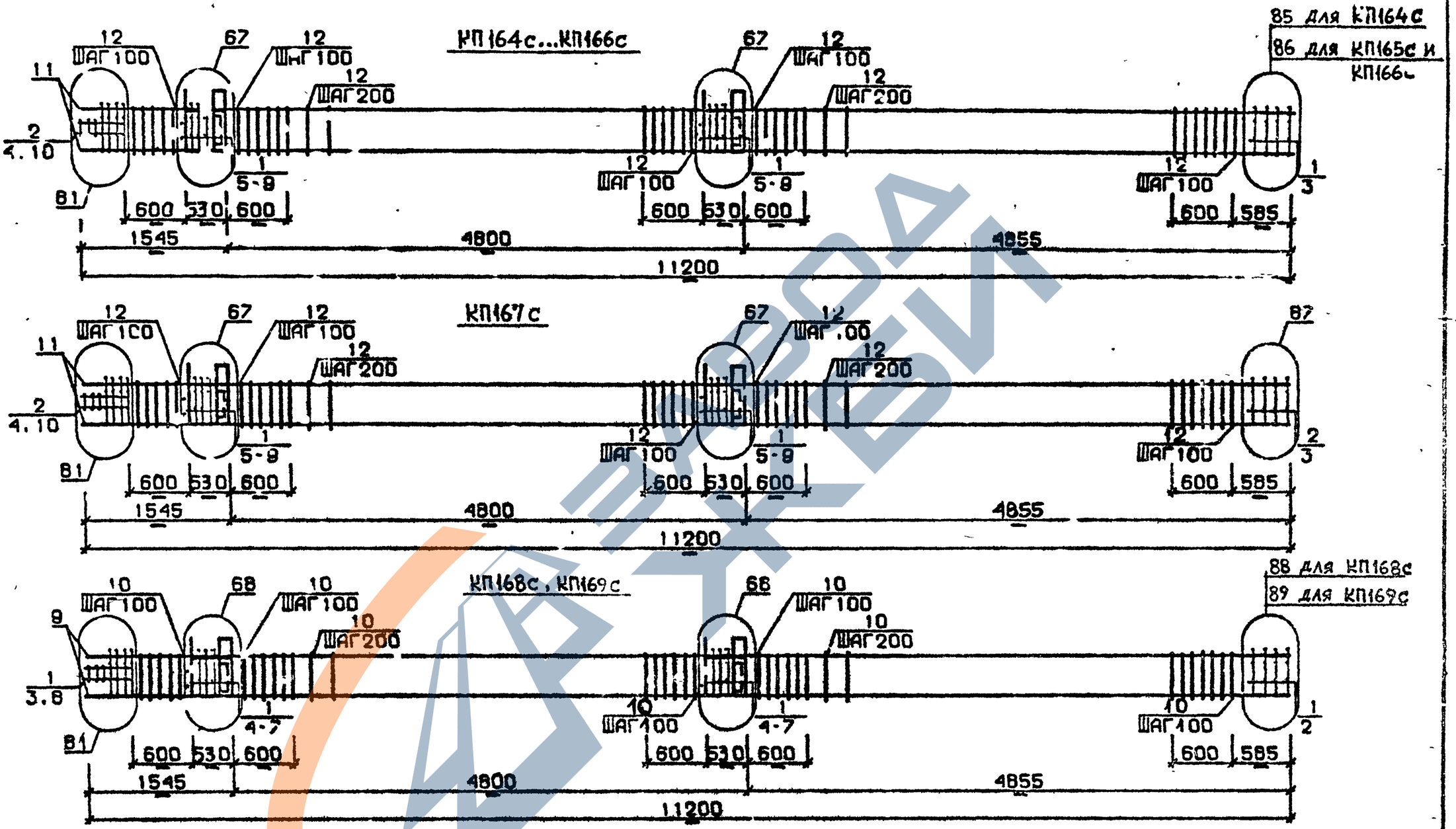

Арматура класса AI и AIII по ГОСТ 5781-82*
Детали см. I.020.I-2о/89 В.2-I3
Спецификацию см. лист 2

Разраб.	Тавшавадзе		1.020.1-2/89 2-8 К38
Проверил	Бускивадзе		
ГИП	Бускивадзе		Каркас пространственный КП164с...КП169с
Н.контр.	Бускивадзе		

Стадия	Лист	Листов
Р	1	2

ТбилЗНИИЭП

ИНВ.№ ПОДЛ. | ПОДП. И ДАТА | ВЗАМ.ИНВ.№

ФОРМАТ А3

25507-04 76

Марка пространственного каркаса	Поз.	Марка арматурного изделия	Кол.	Масса, кг		Обозначение документа
				I шт.	Всего	
КШ64с	I	СI	I2	I,8	2I,6	В. 2-I4
	2	С2	3	2,9	8,7	В. 2-I4
	3	С4	2	2,2	4,4	В. 2-I4
	4	С9	2	0,7	I,4	В. 2-I4
	5	МН4	2	34,8	69,6	В. 2-I4
	6	МН7	2	9,7	I9,4	В. 2-I4
	7	Ø32AIII L = 720	4	4,54	I8,I6	Б.Ч.
	8	ØIOAI L = 380	4	0,23	0,92	Б.Ч.
	9	ØI2AI L = I30	8	0,II	0,88	Б.Ч.
	I0	Ø8AI L = 500	2	0,20	0,4	Б.Ч.
	II	Ø20AIII L = II200	4	27,6	II0,4	Б.Ч.
	I2	ХМI	6I	0,55	33,55	Б. 2-I4
				Итого:	289,4I	
КШ65с	I	СI	I2	I,8	2I,6	В. 2-I4
	2	С2	3	2,9	8,7	В. 2-I4
	3	С5	2	3,I	6,2	В. 2-I4
	4	С9	2	0,7	I,4	В. 2-I4
	5	МН4	2	34,8	69,6	В. 2-I4
	6	МН7	2	9,7	I9,4	В. 2-I4
	7	Ø32AIII L = 720	4	4,54	I8,I2	Б.Ч.
	8	ØIOAIII L = 380	4	0,23	0,92	Б.Ч.
	9	ØI2AI L = I30	8	0,II	0,88	Б.Ч.
	I0	Ø8AI L = 500	2	0,20	0,4	Б.Ч.
	II	Ø25AIII L =II200	4	43,2	I72,8	Б.Ч.
	I2	ХМI	6I	0,55	33,55	В. 2-I4
				Итого:	353,6I	
КШ66с	I	СI	I2	I,8	2I,6	В. 2-I4
	2	С2	3	2,9	8,7	В. 2-I4
	3	С5	2	3,I	6,2	В. 2-I4
	4	С9	2	0,7	I,4	В. 2-I4
	5	МН4	2	34,8	69,6	В. 2-I4
	6	МН7	2	9,7	I9,4	В. 2-I4
	7	Ø32AIII L = 720	4	4,54	I8,I6	Б.Ч.
	8	ØIOAI L = 380	4	0,23	0,92	Б.Ч.
	9	ØI2AI L = I30	8	0,II	0,88	Б.Ч.
	I0	Ø8AI L = 500	2	0,20	0,4	Б.Ч.
	II	Ø28AIII L =II200	4	54,I	2I6,4	Б.Ч.
	I2	ХМ2	6I	0,55	33,55	В. 2-I4
				Итого:	397,2I	

Марка пространственного каркаса	Поз.	Марка арматурного изделия	Кол.	Масса, кг		Обозначение документа
				I шт.	Всего	
КШ67с	I	СI	I0	I,8	I8.0	В. 2-I4
	2	С2	5	2,9	I4,5	В. 2-I4
	3	С6	2	3,7	7,4	В. 2-I4
	4	С9	2	0,7	I,4	В. 2-I4
	5	МН4	2	34,8	69,6	В. 2-I4
	6	МН7	2	9,7	I9,4	В. 2-I4
	7	Ø32AIII L = 720	4	4,64	I8,I6	Б.Ч.
	8	ØIOAI L = 380	4	0,23	0,92	Б.Ч.
	9	ØI2AI L = I30	8	0,II	0,88	Б.Ч.
	I0	Ø8AIII L = 500	2	0,20	0,4	Б.Ч.
	II	Ø32AIII L =II200	4	70,7	282,8	Б.Ч.
	I2	ХМ2	6I	0,55	33,55	В. 2-I4
				Итого:	467,0I	
КШ68с	I	С2	I5	2,9	43,5	В. 2-I4
	2	С7	2	4,3	8,6	В. 2-I4
	3	С9	2	0,7	I,4	В. 2-I4
	4	МН4	2	34,8	69,6	В. 2-I4
	5	МН8	2	II,9	23,8	В. 2-I4
	6	Ø36AIII L = 720	4	5,75	23,0	Б.Ч.
	7	ØIOAI L = 380	4	0,23	0,92	Б.Ч.
	8	Ø8AI L = 500	2	0,20	0,4	Б.Ч.
	9	Ø36AIII L = II200	4	89,5	358,0	Б.Ч.
	I0	ХМ3	6I	0,88	53,68	В. 2-I4
				Итого:	582,90	
КШ69с	I	С2	I5	2,9	43,5	В. 2-I4
	2	С8	2	5,0	I0,0	В. 2-I4
	3	С9	2	0,7	I,4	В. 2-I4
	4	МН4	2	34,8	69,6	В. 2-I4
	5	МН8	2	II,9	23,8	В. 2-I4
	6	Ø36AIII L = 720	4	5,75	23,0	Б.Ч.
	7	ØIOAI L = 380	4	0,23	0,92	Б.Ч.
	8	Ø8AI L = 500	2	0,20	0,4	Б.Ч.
	9	Ø40AIII L = II200	4	III,0	444,0	Б.Ч.
	I0	ХМ3	6I	0,88	53,68	В. 2-I4
				Итого:	670,30	

Инв. № подл. | Подпись и дата | Взам. инв. №

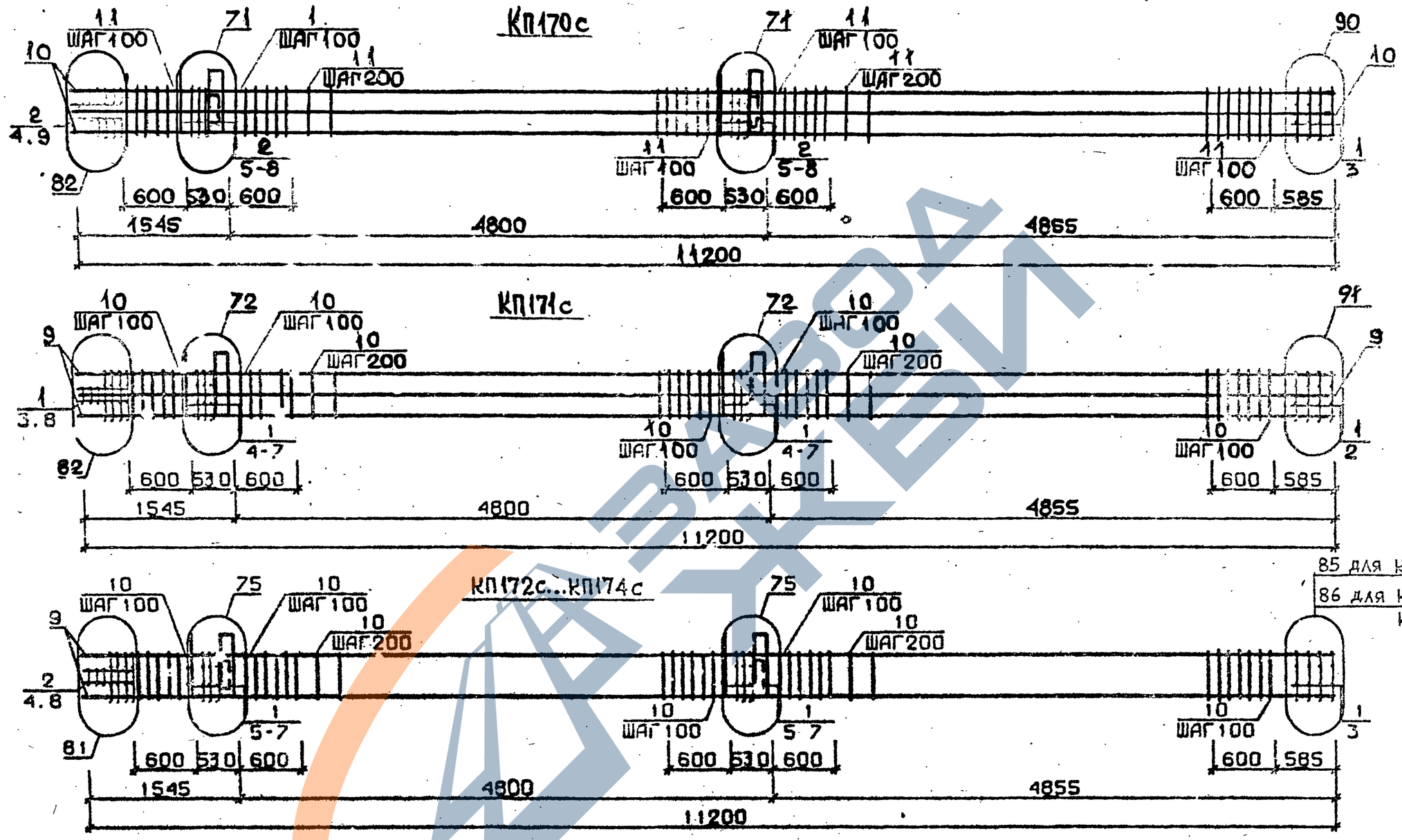

Арматура класса АI и АШ по ГОСТ 5781-82*
Детали см. I.020.I-2с/89 В.2-I3
Спецификацию см. лист 2

Разраб.	Мосесова		1.020.1-2с/89 2-8 К39
Провер.	Чкванава		
ГИП	Бускивадзе		Каркас пространственный КП170с...КП174с
Н.контр.	Чкванава		

Стадия	Лист	Листов
Р	1	2

ТбилЗНИИЭП

ФОРМАТ А3

25507-04 78

ИНВ.№ ПОДЛ. | ПОДП. И ДАТА | ВЗАМ.ИНВ.№

Марка пространственного каркаса	Поз.	Марка арматурного изделия	Кол.	Масса, кг		Обозначение документа
				I шт.	Всего	
КШ70с	I	С1	2	I,8	3,6	В. 2-I4
	2	С2	I3	2,9	37,7	В. 2-I4
	3	С6	2	3,7	7,4	В. 2-I4
	4	С9	2	0,7	I,4	В. 2-I4
	5	МН4	2	34,8	69,6	В. 2-I4
	6	МН9	2	I7,3	34,6	В. 2-I4
	7	Ø32АШ L = 720	4	4,54	I8,I6	Б.Ч.
	8	Ø10АI L = 380	4	0,23	0,92	Б.Ч.
	9	Ø8АI L = 500	2	0,20	0,4	Б.Ч.
	I0	Ø3[illegible]АШ L =II20С	8	70,7	565,6	Б.Ч.
	II	ХМ2	6I	0,55	33,55	В. 2-I4
				Итого:	772,93	
КШ7Iс	I	С2	I5	2,9	43,5	В. 2-I4
	2	С7	2	4,3	8,6	В. 2-I4
	3	С9	2	0,7	I,4	В. 2-I4
	4	МН4	2	34,8	69,6	В. 2-I4
	5	МНI0	2	20,8	4I,6	В. 2-I4
	6	Ø36АШ L = 720	4	5,75	23,0	Б.Ч.
	7	Ø[illegible]АI L = 380	4	0,23	0,92	Б.Ч.
	8	Ø8АI L = 500	2	0,20	0,4	Б.Ч.
	9	Ø36АШ L = II200	8	89,5	7I6,0	Б.Ч.
	I0	ХМ3	6I	0,88	50,68	В. 2-I4
				Итого:	958,70	
КШ72с	I	С1	I2	I,8	2I,6	В. 2-I4
	2	С2	3	2,9	8,7	В. 2-I4
	3	С4	2	2,2	4,4	В. 2-I4
	4	С9	2	0,7	I,4	В. 2-I4
	5	МН5	2	27,6	55,2	В. 2-I4
	6	МН7	4	9,7	38,8	В. 2-I4
	7	Ø12АI L = I30	8	0,II	0,88	Б.Ч.
	8	Ø8АI L = 500	2	0,20	0,4	Б.Ч.

Марка пространственного каркаса	Поз.	Марка арматурного изделия	Кол.	Масса, кг		Обозначение документа
				I шт.	Всего	
КШ72с	9	Ø20АШ L = II200	4	27,6	II0,4	Б.Ч.
	I0	ХМI	6I	0,55	33,55	В. 2-I4
				Итого:	276,I3	
КШ73с	I	С1	I2	I,8	2I,6	В. 2-I4
	2	С2	3	2,9	8,7	В. 2-I4
	3	С5	2	3,I	6,2	В. 2-I4
	4	С9	2	0,7	I,4	В. 2-I4
	5	МН5	2	27,6	55,2	В. 2-I4
	6	МН7	4	9,7	38,8	В. 2-I4
	7	Ø12АI L = I30	8	0,II	0,88	Б.Ч.
	8	Ø8АI L = 500	2	0,20	0,4	Б.Ч.
	9	Ø25АШ L =II200	4	43,2	I72,80	Б.Ч.
	I0	ХМI	6I	0,55	33,55	В. 2-I4
				Итого:	339,53	
КШ74с	I	С1	I2	I,8	2I,6	В. 2-I4
	2	С2	3	2,9	8,7	В. 2-I4
	3	С5	2	3,I	6,2	В. 2-I4
	4	С9	2	0,7	I,4	В. 2-I4
	5	МН5	2	27,6	55,2	В. 2-I4
	6	МН7	4	9,7	38,8	В. 2-I4
	7	Ø12АI L = I30	8	0,II	0,88	Б.Ч.
	8	Ø8АI L = 500	2	0,20	0,4	Б.Ч.
	9	Ø28АШ L = II200	4	54,I	2I6,4	Б.Ч.
	I0	ХМ[illegible]	6I	0,55	33,55	В. 2-I4
				Итого:	383,I3	

3.020.1-2

Инв. № подл. | Подпись и дата | Взам. инв. №

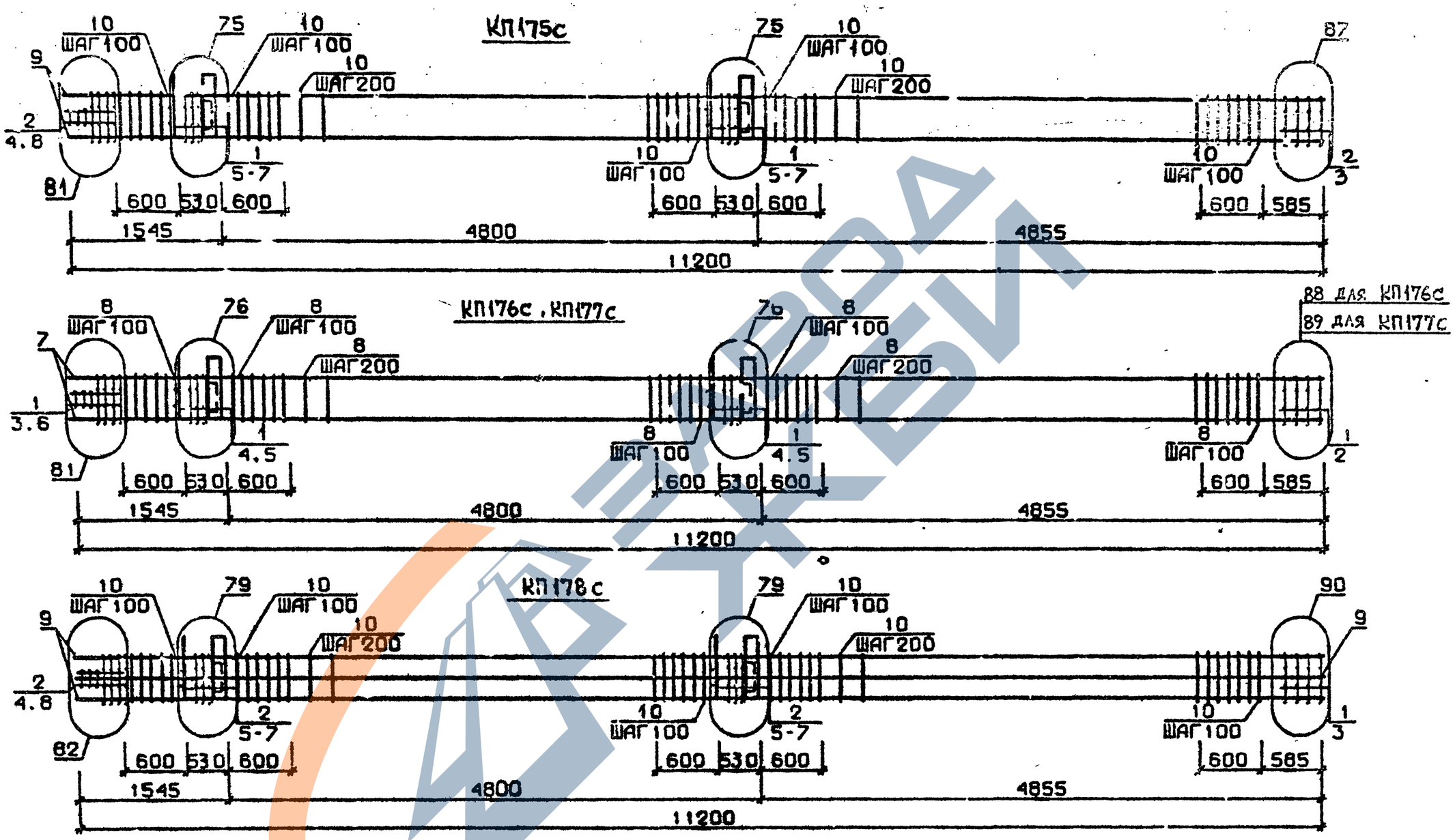

Арматура класса AI и AIII по ГОСТ 5781-82*
Детали см. I 020.I-2с/89 В.2-I3
Спецификацию см.лист 2

Разрав.	Мосесова		1.020.1-2с/89 2-8 К40
Проверил	Чкванава		
ГИП	Бускивадзе		Каркас пространственный КП175с...КП178с
Н.контр.	Чкванава		Стадия Р, Лист 1, Листов 2
			ТбилЗНИИЭП

ФОРМАТ А3

25507-04 80

I.020.I-2с/89 В.2-8 ч.т

ИНВ.№ ПОДЛ. | ПОДП. И ДАТА | ВЗАМ.ИНВ.№

Марка пространственного каркаса	Поз.	Марка арматурного изделия	Кол.	Масса, кг		Обозначение документа
				I шт.	Всего	
КШ75с	I	С1	I0	I,8	I8,0	В. 2-I4
	2	С2	5	2,9	I4,5	В. 2-I4
	3	С6	2	3,7	7,4	В. 2-I4
	4	С9	2	0,7	I,4	В. 2-I4
	5	МН5	2	27,6	55,2	В. 2-I4
	6	МН7	4	9,7	38,8	В. 2-I4
	7	Ø12АI L = I30	8	0,II	0,88	Б.Ч.
	8	Ø8АI L = 500	2	0,20	0,4	Б.Ч.
	9	Ø32АIII L =II200	4	70,7	282,8	Б.Ч.
	I0	ХМ2	6I	0,55	33,55	В. 2-I4
				Итого:	453,53	
КШ76с	I	С2	I5	2,9	43,5	В. 2-I4
	2	С7	2	4,3	8,6	В. 2-I4
	3	С9	2	0,7	I,4	В. 2-I4
	4	МН5	2	27,6	55,2	В. 2-I4
	5	МН8	4	II,9	47,6	В. 2-I4
	6	Ø8АI L = 500	2	0,20	0,4	Б.Ч.
	7	Ø36АIII L =II200	4	88,5	358,0	Б.Ч.
	8	ХМ3	6I	0,88	53,68	В. 2-I4
				Итого:	568,38	

Марка пространственного каркаса	Поз.	Марка арматурного изделия	Кол.	Масса, кг		Обозначение документа
				I шт.	Всего	
КШ77с	I	С2	I5	2,9	43,5	В. 2-I4
	2	С8	2	5,0	I0,0	В. 2-I4
	3	С9	2	0,7	I,4	В. 2-I4
	4	МН5	2	27,6	55,2	В. 2-I4
	5	МН8	4	II,9	47,6	В. 2-I4
	6	Ø8АI L = 500	2	0,20	0,4	Б.Ч.
	7	Ø40АIII L =II200	4	III,0	444,0	Б.Ч.
	8	ХМ3	6I	0,88	53,68	В. 2-I4
				Итого:	654,78	
КШ78с	I	С1	2	I,8	3,6	В. 2-I4
	2	С2	I3	2,9	37,7	В. 2-I4
	3	С6	2	3,7	7,4	В. 2-I4
	4	С9	2	0,7	I,4	В. 2-I4
	5	МН5	2	27,6	55,2	В. 2-I4
	6	МН8	2	II,9	23,8	В. 2-I4
	7	МН9	2	I7,3	34,6	В. 2-I4
	8	Ø8АI L = 500	2	0,20	0,4	Б.Ч.
	9	Ø32АIII L =II200	8	70,7	565,6	Б.Ч.
	I0	ХМ2	6I	0,55	33,55	В. 2-I4
				Итого:	763,05	

I.020.I-2с/89

Инв. № подл. | Подпись и дата | Взам. инв. №

Формат А3

15504-04 81

1.020.1-2с/89 В. 2-8 т.1

КП179с

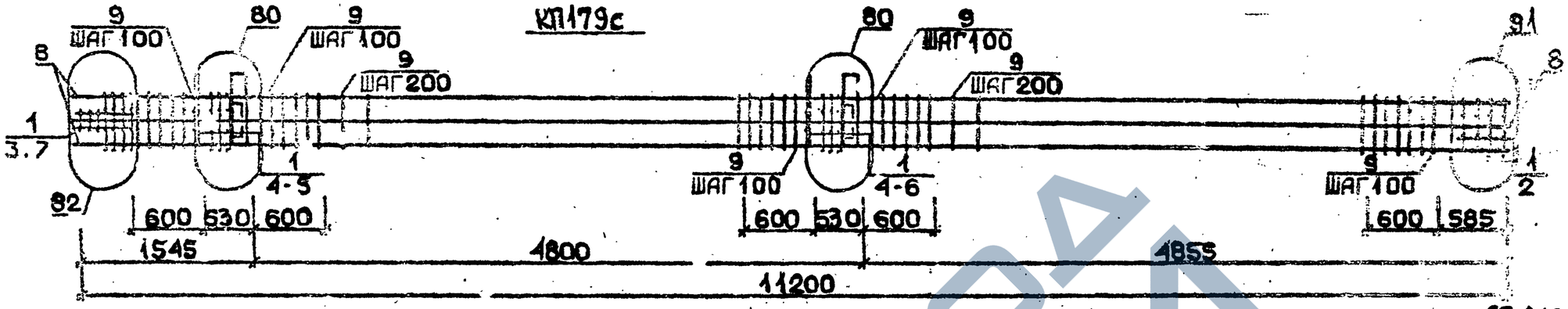

КП172сн...КП174сн

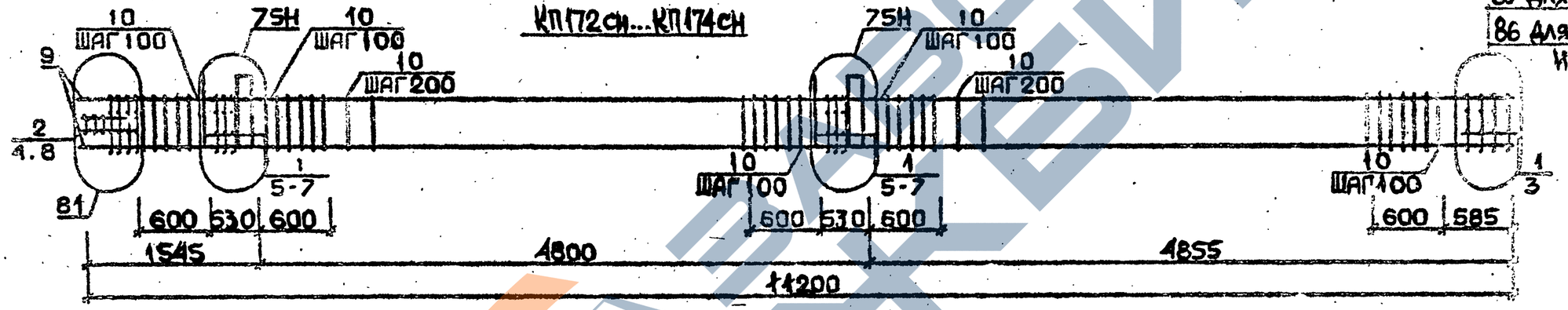

85 для КП172сн
86 для КП173сн
и КП174сн

КП175сн

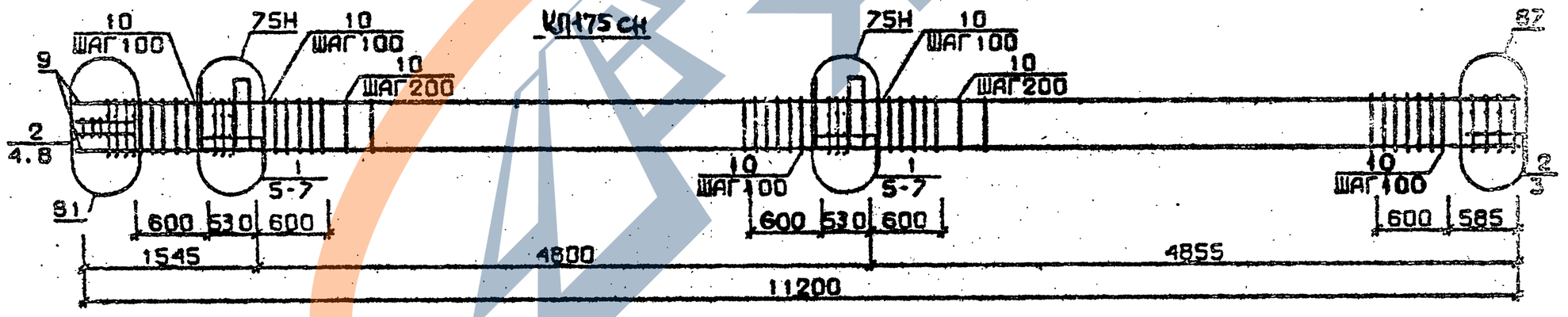

Арматура класса AI и AIII по ГОСТ 5781-82*
Детали см. I.020.I-2с/89 В.2-I3
Спецификацию см.лист 2

Разраб.	Юсесова		1.020.1-2с/89 2-8 К41
Проверил	Чкванава		
ГИП	Бускиладзе		Каркас пространственный КП179с КП172сн...КП175сн
Н.контр.	Чкванава		Стадия Р; Лист 1; Листов 2; ТбилЗНИИЭП

Инв.№подл. | Подп. и дата | Взам.инв.№

Формат А3

Марка пространственного каркаса	Поз.	Марка арматурного изделия	Кол.	Масса, кг		Обозначение документа
				I шт.	Всего	
КШ79с	I	С2	I5	2,9	43,5	В. 2-I4
	2	С7	2	4,3	8,6	В. 2-I4
	3	С9	2	0,7	I,4	В. 2-I4
	4	МН5	2	27,6	55,2	В. 2-I4
	5	МН8	2	II,9	23,8	В. 2-I4
	6	МНI0	2	20,8	4I,6	В. 2-I4
	7	Ø8AI L = 500	2	0,20	0,4	Б.Ч.
	8	Ø36AШ L = II200	8	89,5	7I5,0	Б.Ч.
	9	ХМ3	6I	0,88	53,68	В. 2-I4
				Итого:	943,I8	
КШ72сн	I	СI	I2	I,8	2I,6	В. 2-I4
	2	С2	3	2,9	8,7	В. 2-I4
	3	С4	2	2,2	4,4	В. 2-I4
	4	С9	2	0,7	I,4	В. 2-I4
	5	МН5н	2	27,6	55,2	В. 2-I4
	6	МН7	4	9,7	38,8	В. 2-I4
	7	Ø I2AI L = I30	8	0,II	0,88	Б.Ч.
	8	Ø8AI L = 500	2	0,20	0,4	Б.Ч.
	9	Ø20AШ L =II200	4	27,6	II0,4	Б.Ч.
	I0	ХМ2	6I	0,55	33,55	В. 2-I4
				Итого:	276,I3	
КШ73сн	I	СI	I2	I,8	2I,6	В. 2-I4
	2	С2	3	2,9	8,7	В. 2-I4
	3	С5	2	3,I	6,2	В. 2-I4
	4	С9	2	0,7	I,4	В. 2-I4
	5	МН5в	2	27,6	55,2	В. 2-I4
	6	МН7	4	9,7	38,8	В. 2-I4
	7	Ø I2AI L = I30	8	0,II	0,88	Б.Ч.
	8	Ø8AI L = 500	2	0,20	0,4	Б.Ч.
	9	Ø25AШ L =II200	4	43,2	I72,8	Б.Ч.
	I0	ХМ2	6I	0,55	33,55	
				Итого:	339,53	

Марка пространственного каркаса	Поз.	Марка арматурного изделия	Кол.	Масса, кг		Обозначение документа
				I шт.	Всего	
КШ74сн	I	СI	I2	I,8	2I,6	В. 2-I4
	2	С2	3	2,9	8,7	В. 2-I4
	3	С5	2	3,I	6,2	В. 2-I4
	4	С9	2	0,7	I,4	В. 2-I4
	5	МН5н	2	27,6	55,2	В. 2-I4
	6	МН7	4	9,7	38,8	В. 2-I4
	7	Ø I2AI L = I30	8	0,II	0,88	Б.Ч.
	8	Ø8AI L = 500	2	0,20	0,4	Б.Ч.
	9	Ø28AШ L = II200	4	54,I	2I6,4	Б.Ч.
	I0	ХМ2	6I	0,55	33,55	В. 2-I4
				Итого:	383,I3	
КШ75сн	I	СI	I0	I,8	I8,0	В. 2-I4
	2	С2	5	2,9	I4,5	В. 2-I4
	3	С6	2	3,7	7,4	В. 2-I4
	4	С9	2	0,7	I,4	В. 2-I4
	5	МН5н	2	27,6	55,2	В. 2-I4
	6	МН7	4	9,7	38,8	В. 2-I4
	7	Ø I2AI L = I30	8	0,II	0,88	Б.Ч.
	8	Ø8AI L = 500	2	0,20	0,4	Б.Ч.
	9	Ø32AШ L =II200	4	70,7	282,8	Б.Ч.
	I0	ХМ2	6I	0,55	33,55	В. 2-I4
				Итого:	453,53	

I.020.I-2в/89

Инв. № подл. | Подпись и дата | Взам. инв. №

88 для КП176сн
89 для КП177сн

КП176сн, КП177сн

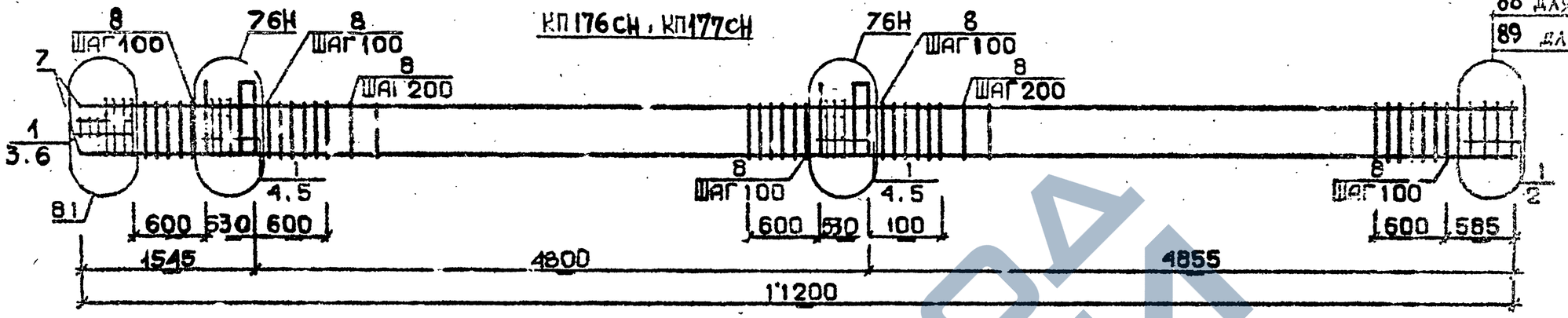

КП178сн

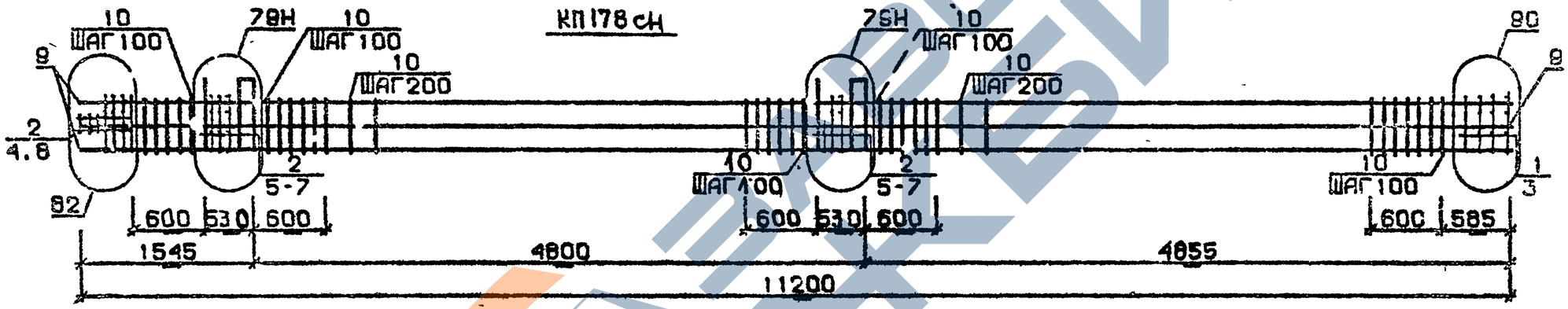

КП179сн

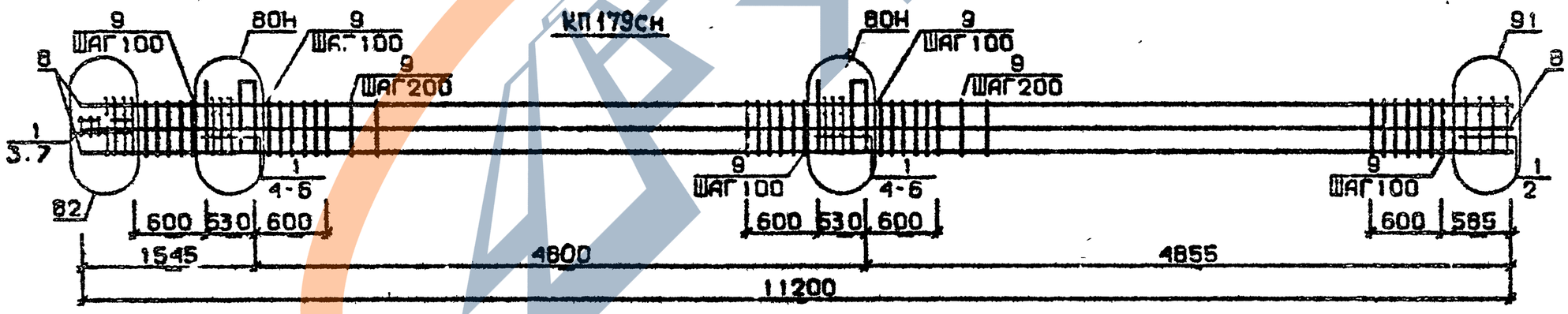

Арматура класса AI и AIII по ГОСТ 5781-82*
Детали см. I.020.I-2с/89 В.2-13
Спецификацию см.лист 2

Разраб.	Мансурадзе		
Проверил	Бускивадзе		
ГИП	Бускивадзе		
Н.контр.	Бускивадзе		

1.020.1-2с/89 2-8 К42

Каркас пространственный КП176сн...КП179сн

Стадия	Лист	Листов
Р	1	2

ТбилЗНИИЭП

ФОРМАТ А3

Инв.№подл. | Подп. и дата | Взам.инв.№

25507-04 84

Марка пространственного каркаса	Поз.	Марка арматурного изделия	Кол.	Масса, кг		Обозначение документа
				I шт.	Всего	
КПГ76сн	I	С2	I5	2,9	43,5	В. 2-I4
	2	С7	2	4,3	8,6	В. 2-I4
	3	С9	2	0,7	I,4	В. 2-I4
	4	МН5Н	2	27,6	55,2	В. 2-I4
	5	МН8	4	II,9	47,6	В. 2-I4
	6	Ø8AI L = 500	2	0,20	0,4	Б.Ч.
	7	Ø36AIII L = II200	4	89,5	358,0	Б.Ч.
	8	ХМ3	6I	0,88	53,68	В. 2-I4
				Итого:	668,36	
КПГ77сн	I	С2	I5	2,9	43,5	В. 2-I4
	2	С8	2	5,0	I0,0	В. 2-I4
	3	С9	2	0,7	I.4	В. 2-I4
	4	МН5Н	2	27,6	55,2	В. 2-I4
	5	МН8	4	II,9	47,6	В. 2-I4
	6	Ø8AI L = 500	2	0,20	0,4	Б.Ч.
	7	Ø40AIII L = II200	4	III,0	444,0	Б.Ч.
	8	ХМ3	6I	0,88	53,68	В. 2-I4
				Итого:	654,78	

Марка пространственного каркаса	Поз.	Марка арматурного изделия	Кол.	Масса, кг		Обозначение документа
				I шт.	Всего	
КПГ78сн	I	С1	2	I,8	3,6	В. 2-I4
	2	С2	I3	2,9	37,7	В. 2-I4
	3	С6	2	3,7	7,4	В. 2-I4
	4	С9	2	0,7	I,4	В. 2-I4
	5	МН5Н	2	27,6	55,2	В. 2-I4
	6	МН8	2	II,9	23,8	В. 2-I4
	7	МН9	2	I7,3	34,6	В. 2-I4
	8	Ø8AI L = 500	2	0,20	0,4	Б.Ч.
	9	Ø32AIII L = II200	8	70,7	565,6	Б.Ч.
	I0	ХМ2	6I	0,55	33,55	В. 2-I4
				Итого	763,05	
КПГ79сн	I	С2	I5	2,9	43,5	В. 2-I4
	2	С7	2	4,3	8,6	В. 2-I4
	3	С9	2	0,7	I,4	В. 2-I4
	4	МН5Н	2	27,6	55,2	В. 2-I4
	5	МН8	2	II,9	23,8	В. 2-I4
	6	МНI0	2	20,8	4I,6	В. 2-I4
	7	Ø8AI L = 500	2	0,20	0,4	Б.Ч.
	8	Ø36AIII L = II200	8	89,5	7I6,0	Б.Ч.
	9	ХМ3	6I	0,88	53,68	В. 2-I4
				Итого:	943,2	

I.020.I-20/89 2-8 КД2 Лист 2

85 для КП180с
86 для КП181с
и КП182с

КП180с... КП182с

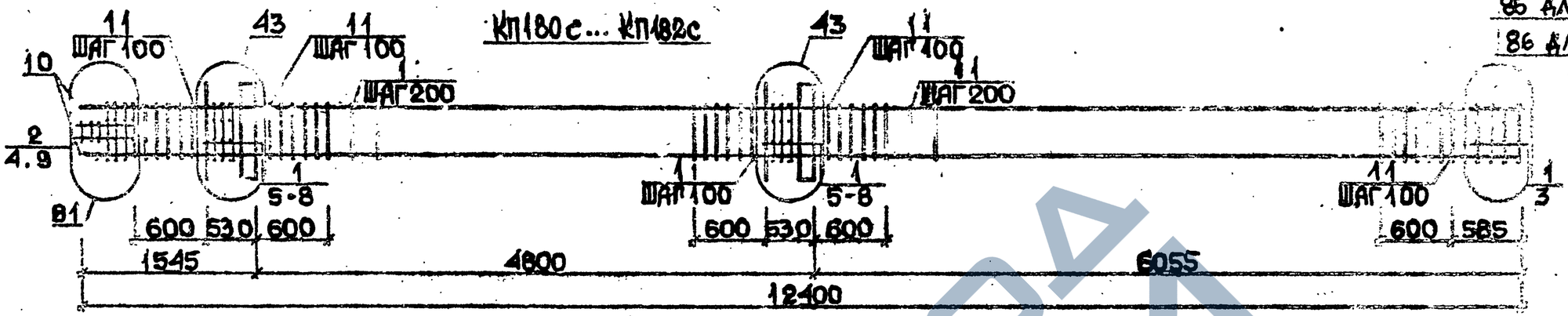

КП183с

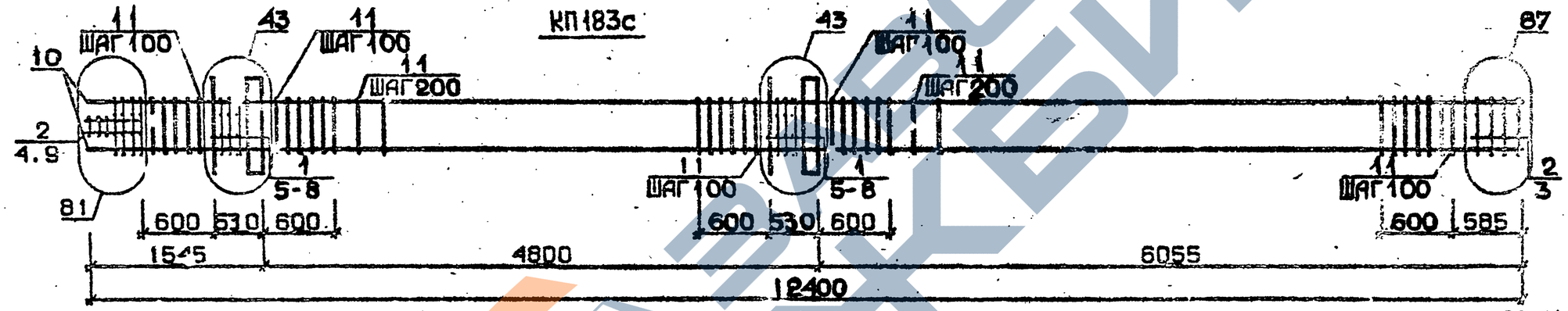

КП184с, КП185с

88 для КП184С
89 для КП185С

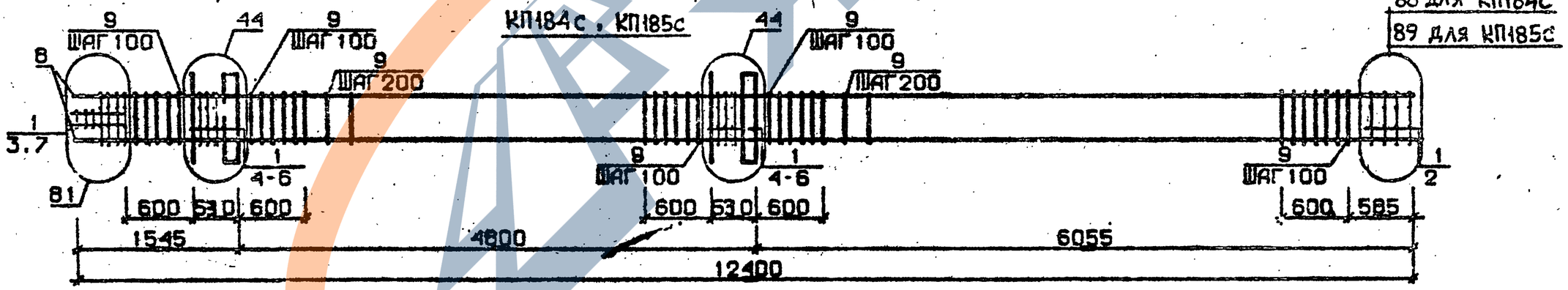

Арматурс классе AI и AIII по ГОСТ 5781-82*
Детали см. I.020.I-2с/89 В.2-I3
Спецификацию см.лист 2

Разраб.	Гавшавадзе	
Проверил	Бускивадзе	
ГИП	Бускивадзе	
Н.контр.	Бускивадзе	

1.020.1-2с/89 2-8 К43

Каркас пространственный КП180с... КП185с

Стадия	Лист	Листов
Р	1	2

ТбилЗНИИЭП

ФОРМАТ А3

Инв.№подл. | Подп. и дата | Взам.инв.№

I.020.I-2с/89 В. 2-8 ч.I

Марка пространственного каркаса	Поз.	Марка арматурного изделия		Кол.	Масса, кг I шт.	Масса, кг Всего	Обозначение документа
КПI80С	I	СI		I2	I,8	2I,6	В. 2-I4
	2	С2		3	2,9	8,7	В. 2-I4
	3	С4		2	2,2	4,4	В. 2-I4
	4	С9		2	0,7	I,4	В. 2-I4
	5	МНI		2	25,60	5I,2	В. 2-I4
	6	Ø32АШ	L = 720	4	4,54	I8,I6	Б.Ч.
	7	ØIOАI	L = 380	4	0,23	0,92	Б.Ч.
	8	Ø12АI	L = I30	8	0,II	0,88	Б.Ч.
	9	Ø8АI	L = 500	2	0,20	0,4	Б.Ч.
	I0	Ø20АШ	L =I2400	4	30,6	I22,4	Б.Ч.
	II	ХМI		6I	0,55	33,55	В. 2-I4
					Итого:	263,6I	
КПI8IС	I	СI		I2	I,8	2I,6	В. 2-I4
	2	С2		3	2,9	8,7	В. 2-I4
	3	С5		2	3,I	6,2	В. 2-I4
	4	С9		2	0,7	I,4	В. 2-I4
	5	МНI		2	25,6	5I,2	В. 2-I4
	6	Ø32АШ	L = 720	4	4,54	I8,I6	Б.Ч.
	7	ØIOАI	L = 380	4	0,23	0,92	Б.Ч.
	8	Ø12АI	L = I30	8	0,II	0,88	Б.Ч.
	9	Ø8АI	L = 500	2	0,20	0,4	Б.Ч.
	I0	Ø25АШ	L =I2400	4	47,7	I90,8	Б.Ч.
	II	ХМI		6I	0,55	33,55	В. 2-I4
					Итого:	333,7	
КПI82С	I	СI		I2	I,8	2I,6	В. 2-I4
	2	С2		3	2,9	8,7	В. 2-I4
	3	С5		2	3,I	6,2	В. 2-I4
	4	С9		2	0,7	I,4	В. 2-I4
	5	МНI		2	25,60	5I,2	В. 2-I4
	6	Ø32АШ	L = 720	4	4,54	I8,I6	Б.Ч.
	7	ØIOАI	L = 380	4	0,23	0,92	Б.Ч.
	8	Ø12АI	L = I30	8	0,II	0,88	Б.Ч.
	9	Ø8АI	L = 500	2	0,20	0,4	Б.Ч.
	I0	Ø28АШ	L =I2400	4	59,9	239,6	Б.Ч.
	II	ХМ2		6I	0,55	33,55	В. 2-I4
					Итого:	382,6I	

Марка пространственного каркаса	Поз.	Марка арматурного изделия		Кол.	Масса, кг I шт.	Масса, кг Всего	Обозначение документа
КПI83С	I	СI		I2	I,8	I8,0	В. 2-I4
	2	С2		5	2,9	I4,5	В. 2-I4
	3	С6		2	3,7	7,4	В. 2-I4
	4	С9		2	0,7	I,4	В. 2-I4
	5	МНI		2	25,60	5I,2	В. 2-I4
	6	Ø32АШ	L = 720	4	4,54	I8,I6	Б.Ч.
	7	ØIOАI	L = 380	4	0,23	0,92	Б.Ч.
	8	Ø12АI	L = I30	8	0,II	0,88	Б.Ч.
	9	Ø8АI	L = 500	2	0,20	0,4	Б.Ч.
	I0	Ø32АШ	L =I2400	4	78,28	3I3,I2	Б.Ч.
	II	ХМ2		6I	0,55	33,55	В. 2-I4
					Итого:	459,53	
КПI84С	I	С2		I5	2,9	43,5	В. 2-I4
	2	С7		2	4,3	8,6	В. 2-I4
	3	С9		2	0,7	I,4	В. 2-I4
	4	МНI		2	25,60	5I,2	В. 2-I4
	5	Ø36АШ	L = 720	4	5,75	23,0	Б.Ч.
	6	ØIOАI	L = 380	4	0,23	0,92	Б.Ч.
	7	Ø8АI	L = 500	2	0,20	0,4	Б.Ч.
	8	Ø36АШ	L =I2400	4	99,I	396,4	Б.Ч.
	9	ХМ3		6I	0,88	53,68	В. 2-I4
					Итого:	579,I0	
КПI85С	I	С2		I5	2,9	43,5	В. 2-I4
	2	С8		2	5,0	I0,0	В. 2-I4
	3	С9		2	0,7	I,4	В. 2-I4
	4	МНI		2	25,60	5I,2	В. 2-I4
	5	Ø36АШ	L = 720	4	5,75	23,0	Б.Ч.
	6	ØIOАI	L = 380	4	0,23	0,92	Б.Ч.
	7	Ø8АI	L = 500	2	0,20	0,4	Б.Ч.
	8	Ø40АI	L =I2400	4	I22,4	489,6	Б.Ч.
	9	ХМ3		6I	0,88	53,68	В. 2-I4
					Итого:	673,72	

Взам. инв. №

Подпись и дата

Инв. № подл.

КП186с

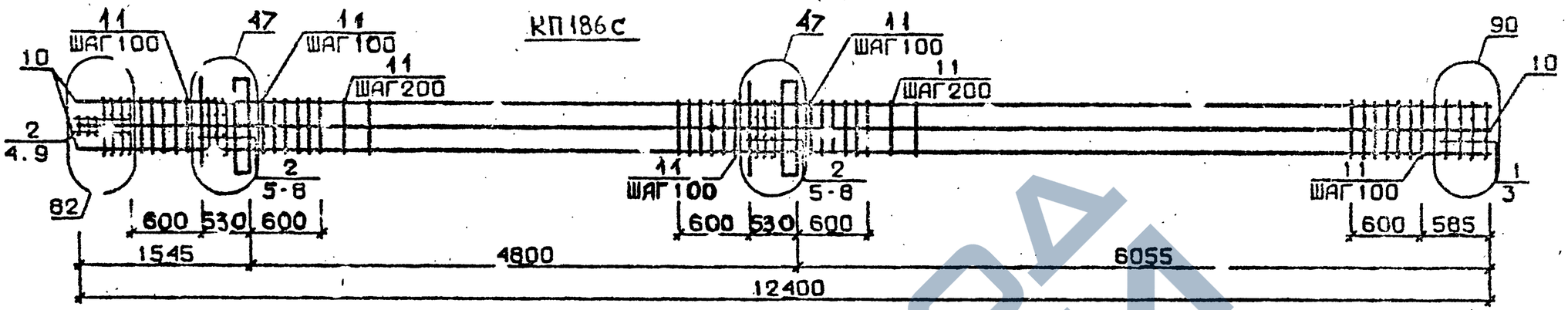

КП187с

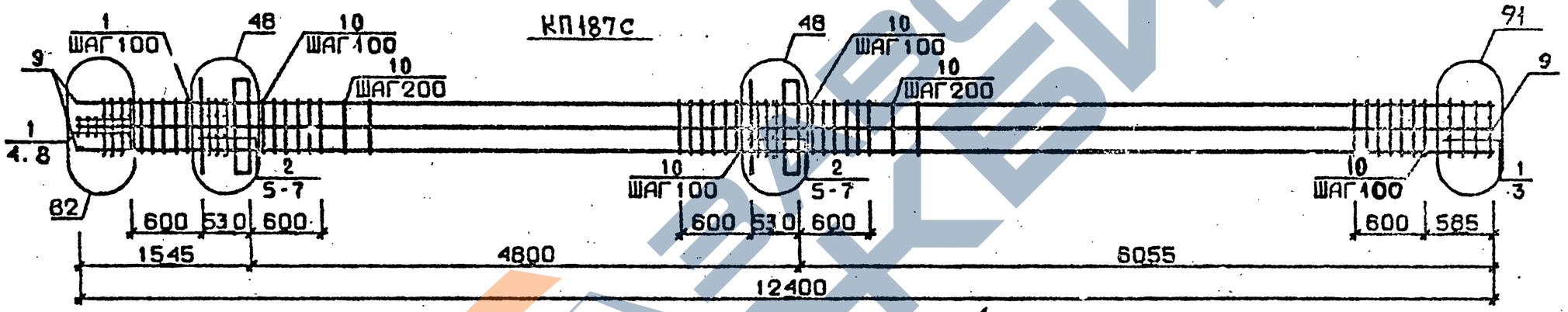

КП188с...КП190с

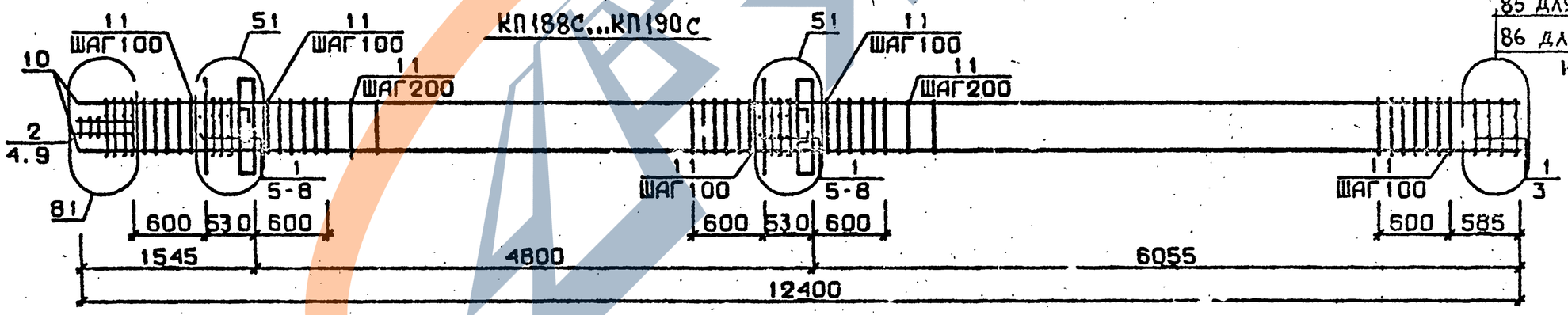

Арматура класса AI и AIII по ГОСТ 5781-82*
Детали см. I.020.I-2с/89 В.2-I3
Спецификацию см. лист 2

Разраб.	Гавшавадзе		
Проверил	Бускивадзе		
ГИП	Бускивадзе		
Н.контр.	Бускизадзе		

1.020.1-2с/89 2-8 К44

Каркас пространственный КП186с,, КП190с

Стадия	Лист	Листов
Р	1	2

ТбилЗНИИЭП

Инв.№подл. | Подп. и дата | Взам.инв.№

25504-04 88 ФОРМАТ А3

Марка пространственного каркаса	Поз.	Марка арматурного изделия	Кол.	Масса, кг		Обозначение документа
				I шт.	Всего	
КПI86с	I	СI	2	I,8	3,6	В. 2-I4
	2	С2	I3	2,9	37,7	В. 2-I4
	3	С6	2	3,7	7,4	В. 2-I4
	4	С9	2	0,7	I,4	В. 2-I4
	5	МНI	2	25,60	5I,2	В. 2-I4
	6	Ø28АШ L = 720	4	3,48	I3,92	Б.Ч.
	7	Ø36АШ L = 720	4	5,75	23,0	Б.Ч.
	8	ØIOAI L = 380	4	0,23	0,92	Б.Ч.
	9	Ø8AI L = 500	2	0,20	0,4	Б.Ч.
	I0	Ø32АШ L =I2400	8	78,28	626,24	Б.Ч.
	II	ХМ2	6I	0,55	33,55	В. 2-I4
				Итого:	799,33	
КПI87с	I	С2	5	2,9	I4,5	В. 2-I4
	2	С3	I0	4,2	42,0	В. 2-I4
	3	С7	2	4,3	8 6	В. 2-I4
	4	С9	2	0,7	I,4	В. 2-I4
	5	МНI	2	25,60	5I,2	В. 2-I4
	6	Ø36АШ L = 720	8	5,75	46,0	Б.Ч.
	7	ØIOAI L = 380	4	0,23	0,92	Б.Ч.
	8	Ø8AI L = 500	2	0,20	0,4	Б.Ч.
	9	Ø36АШ L =I2400	8	99,I	792,80	Б.Ч.
	I0	ХМ3	6I	0,88	53,68	В. 2-I4
				Итого:	IOII,50	
КПI98с	I	СI	I2	I,8	2I,6	В. 2-I4
	2	С2	3	2,9	8,7	В. 2-I4
	3	С4	2	2,2	4,4	В. 2-I4
	4	С9	2	0,7	I,4	В. 2-I4
	5	МН2	2	40,0	80,0	В. 2-I4
	6	Ø32АШ L = 720	8	4,54	36,32	Б.Ч.
	7	ØIOAI L = 380	8	0,23	I,84	Б.Ч.
	8	Ø12AI L = I30	8	0,II	0,88	Б.Ч.
	9	Ø8AI L = 500	2	0,20	0,4	Б.Ч.

Марка пространственного каркаса	Поз.	Марка арматурного изделия	Кол.	Масса, кг		Обозначение документа
				I шт.	Всего	
КПI88с	I0	Ø20АШ L = I2400	4	30,6	I22,4	Б.Ч.
	II	ХМI	6I	0,55	33,55	В. 2-I4
				Итого:	3II,49	
КПI89с	I	СI	I2	I,8	2I,6	В. 2-I4
	2	С2	3	2.9	8,7	В. 2-I4
	3	С5	2	3,I	6,2	В. 2-I4
	4	С9	2	0,7	I,4	В. 2-I4
	5	МН2	2	40,0	80,0	В. 2-I4
	6	Ø32АШ L = 720	8	4,54	36,32	Б.Ч.
	7	ØIOAI L = 380	8	0,23	I,84	Б.Ч.
	8	Ø12AI L = I30	8	0,II	0,88	Б.Ч.
	9	Ø8AI L = 500	2	0,20	0,4	Б.Ч.
	I0	Ø25АШ L =I2400	4	47,7	I90,8	Б.Ч.
	II	ХМI	6I	0,55	33,55	В. 2-I4
				Итого:	38I,69	
КПI90с	I	СI	I2	I,8	2I,6	В. 2-I4
	2	С2	3	2,9	8,7	В. 2-I4
	3	С5	2	3,I	6,2	В. 2-I4
	4	С9	2	0,7	I,4	В. 2-I4
	5	МН2	2	40,0	80,0	В. 2-I4
	6	Ø32АШ L = 720	8	4,54	36,32	Б.Ч.
	7	ØIOAI L = 380	8	0,23	I,84	Б.Ч.
	8	Ø12AI L = I30	8	0,II	0,88	Б.Ч.
	9	Ø8AI L = 500	2	0,20	0,4	Б.Ч.
	I0	Ø28АШ L =12400	4	59,9	239,6	Б.Ч.
	II	ХМ2	6I	0,55	33,55	В. 2-I4
				Итого:	43I,50	

I.020.I-2с/89 В. 2-8 ч.I

Взам. инв. №

Подпись и дата

Инв. № подл.

КП191с

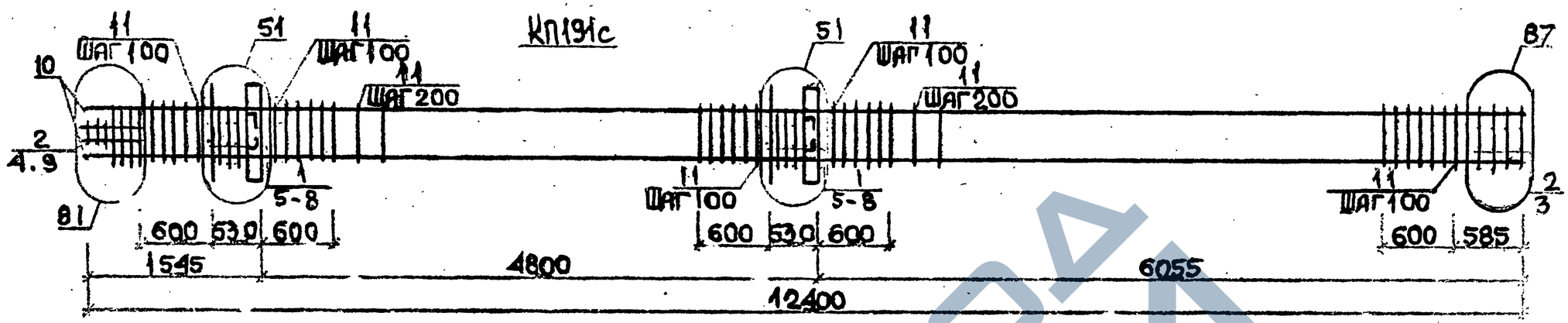

КП192с, КП193с

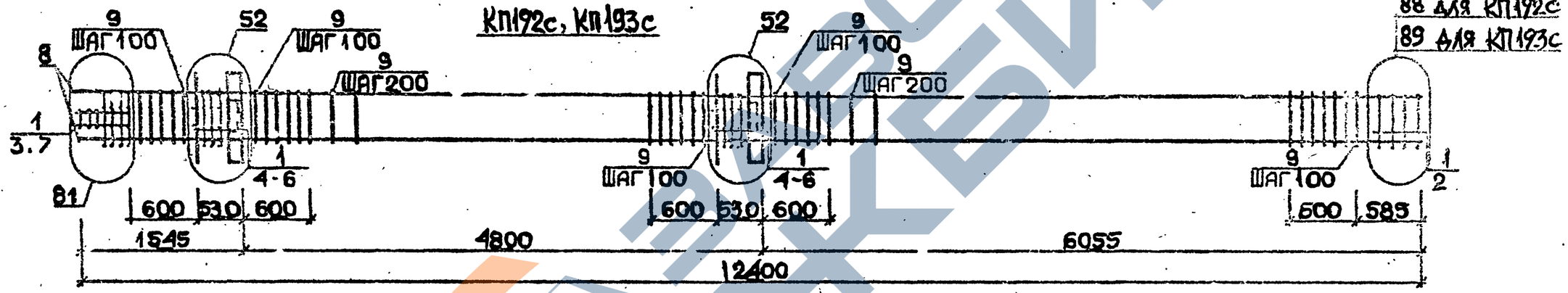

КП194с

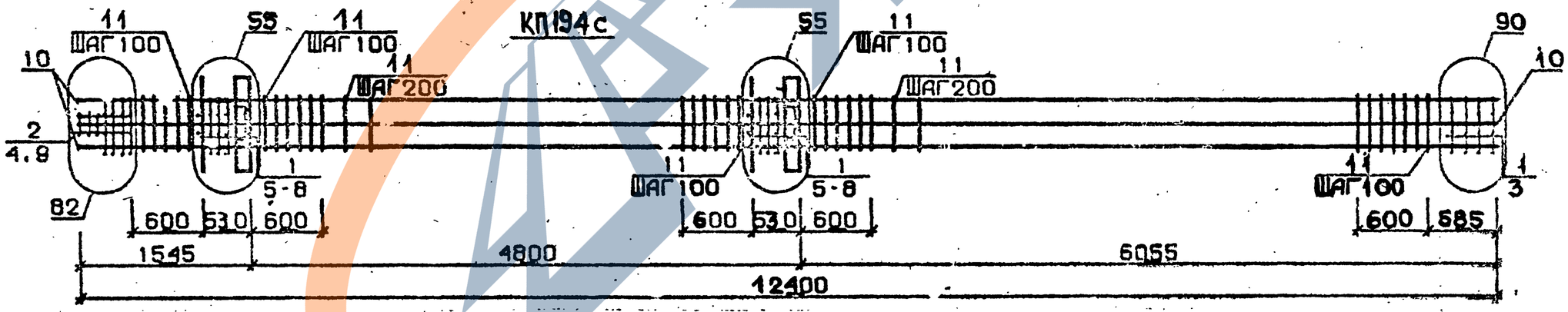

Арматура класса AI и AIII по ГОСТ 5781-82*
Детали см. I.020.I-2с/89 В.2-I3
Спецификацию см. лист 2

Разраб.	Майсурадзе		
Проверил	Бускивадзе		
ГИП	Бускивадзе		
Н.контр.	Бускивадзе		

1.020.1-2с/89 2-8 К45

Каркас пространственный КП191с...КП194с

Стадия	Лист	Листов
Р	1	2

ТбилЗНИИЭП

ФОРМАТ А3

Инв.№подл. | Подп. и дата | Взам.инв.№

15304-04 90

Марка пространственного каркаса	Поз.	Марка арматурного изделия	Кол.	Масса, кг		Обозначение документа
				I шт.	Всего	
КШ91с	I	СI	I0	I,8	I8	В. 2-I4
	2	С2	5	2,9	I4,5	В. 2-I4
	3	С6	2	3,7	7,4	В. 2-I4
	4	С9	2	0,7	I,4	В. 2-I4
	5	МН2	2	40,0	80,0	В. 2-I4
	6	Ø32АШ L = 720	8	4,54	36,32	Б.Ч.
	7	ØIOAI L = 380	8	0,23	I,84	Б.Ч.
	8	ØI2AI L = I30	8	0,II	0,88	Б.Ч.
	9	Ø8AI L = 500	2	0,20	0,40	Б.Ч.
	I0	Ø32АШ L = I2400	4	78,28	3I3,I2	Б.Ч.
	II	ХМ2	6I	0,55	33,55	В. 2-I4
				Итого:	507,4I	
КШ92с	I	С2	I5	2,9	43,5	В. 2-I4
	2	С7	2	4,3	8,6	В. 2-I4
	3	С9	2	0,7	I,4	В. 2-I4
	4	МН2	2	40,0	80,0	В. 2-I4
	5	Ø36АШ L = 720	8	5,75	46,0	Б.Ч.
	6	ØIOAI L = 380	8	0,23	I,84	Б.Ч.
	7	Ø8AI L = 500	2	0,20	0,4	Б.Ч.
	8	Ø36АШ L =I2400	4	99,I	396,4	Б.Ч.
	9	ХМ3	6I	0,88	53,68	В. 2-I4
				Итого:	63I,82	
КШ93с	I	С2	I5	2,9	43,5	В. 2-I4
	2	С8	2	5,0	I0,0	В. 2-I4
	3	С9	2	0,7	I,4	В. 2-I4
	4	МН2	2	40,0	80,0	В. 2-I4
	5	Ø36АШ L = 720	8	5,75	46,0	Б.Ч.
	6	ØIOAI L = 380	8	0,23	I,84	Б.Ч.
	7	Ø8AI L = 500	2	0,20	0,4	Б.Ч.
	8	Ø40АШ L = I2400	4	I22,4	489,6	Б.Ч.
	9	ХМ3	6I	0,88	53,68	В. 2-I4
				Итого:	726,42	
КШ94с	I	СI	I2	I,8	2I,6	В. 2-I4
	2	С2	3	2,9	8,7	В. 2-I4
	3	С6	2	3,7	7,4	В. 2-I4
	4	С9	2	0,7	I,4	В. 2-I4
	5	МН2	2	40,0	80,0	В. 2-I4
	6	Ø28АШ L = 720	4	3,48	I3,92	Б.Ч.
	7	Ø36АШ L = 720	8	5,75	46,0	Б.Ч.
	8	OIOAI L = 380	8	0,23	I,84	Б.Ч.
	9	Ø8AI L = 500	2	0,20	0,4	Б.Ч.
	I0	Ø32АШ L =I2400	8	78,28	626,24	Б.Ч.
	II	ХМ2	6I	0,55	33,55	В. 2-I4
				Итого:	84I,05	

I.020.I-20/89 В. 2-8 ч.I

Инв. № подл. | Подпись и дата | Взам. инв. №

I.020.I-20/89 2-8 К45

Лист 2

Формат А3

25307-04 91

КП195с

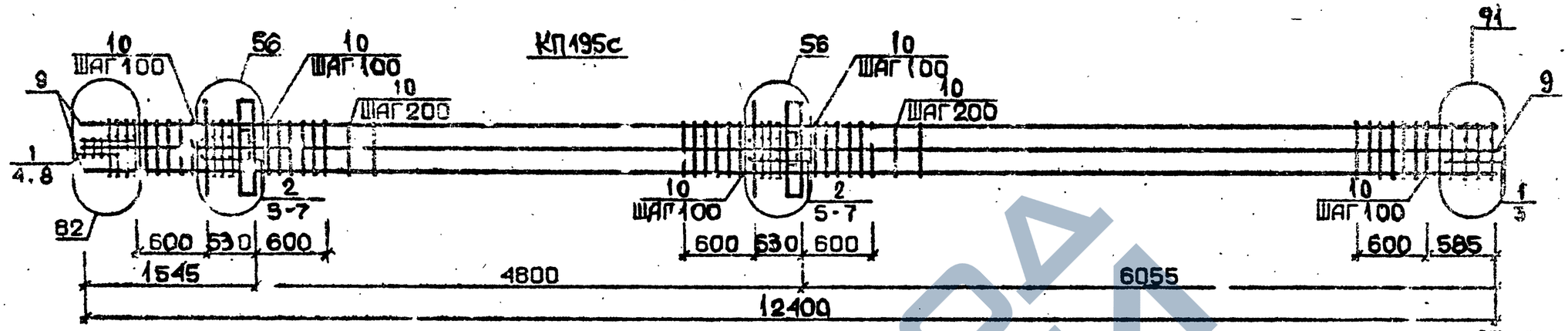

КП196с...КП198с

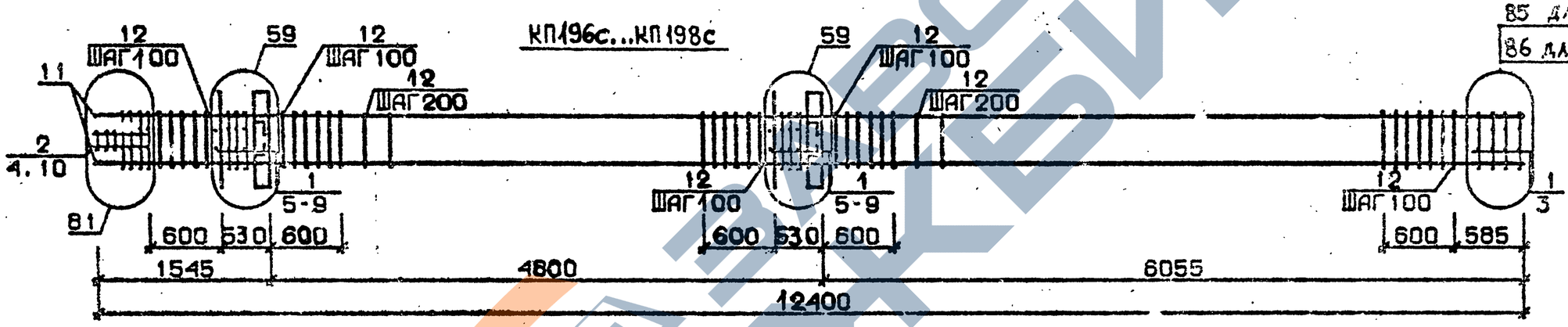

85 для КП196с
86 для КП197с и КП198с

КП199с

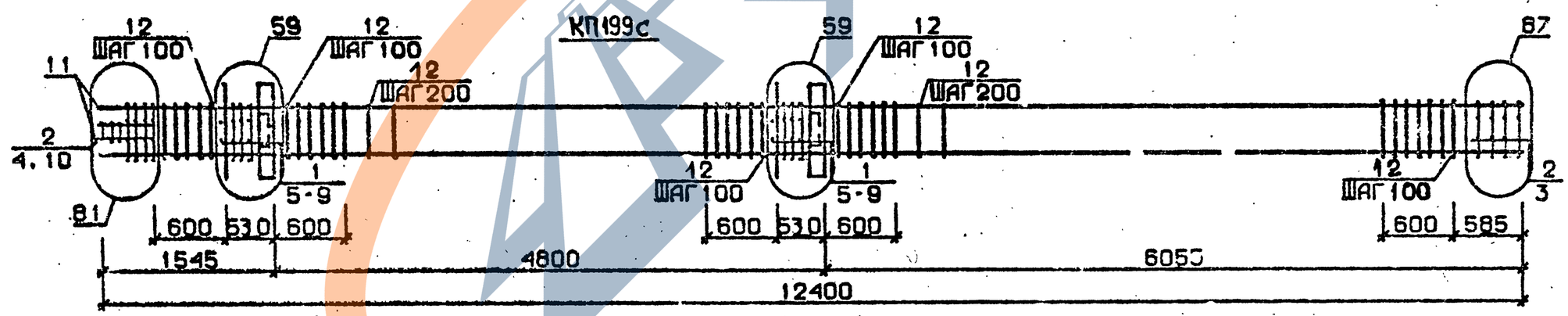

Арматура класса AI и AIII по ГОСТ 5781-82*
Детали см. I.020.I-2с/89 В.2-I3
Спецификацию см. лист 2

Разраб.	Майсурадзе		
Проверил	Бускивадзе		
ГИП	Бускивадзе		
Н.контр.	Бускивадзе		

1.020.1-2с/89. 2-8 К46

Каркас пространственный КП195с...КП199с

Стадия	Лист	Листов
Р	1	2

ТбилЗНИИЭП

ФОРМАТ А3

Инв.№подл. | Подп. и дата | Взам. инв.№

Марка пространственного каркаса	Поз.	Марка арматурного изделия	Кол.	Масса, кг I шт.	Масса, кг Всего	Обозначение документа
КПI95с	I	С2	5	2,9	I4,5	В. 2-I4
	2	С3	I0	4,2	42,0	В. 2-I4
	3	С7	2	4,3	8,6	В. 2-I4
	4	С9	2	0,7	I,4	В. 2-I4
	5	МН2	2	40,0	80,0	В. 2-I4
	6	Ø36АШ L = 720	I2	5,75	69,0	Б.Ч.
	7	ØI0AI L = 380	8	0,23	I,84	Б.Ч.
	8	Ø8AI L = 500	2	0,20	0,4	Б.Ч.
	9	Ø36АШ L =I2400	8	99,I	792,8	Б.Ч.
	I0	ХМ3	6I	0,88	53,68	В. 2-I4
				Итого:	I064,22	
КПI96с	I	СI	I2	I,8	2I,6	В. 2-I4
	2	С2	3	2,9	8,7	В. 2-I4
	3	С4	2	2,2	4,4	В. 2-I4
	4	С9	2	0,7	I,4	В. 2-I4
	5	МН3	2	32,8	65,6	В. 2-I4
	6	МН7	2	9,7	I9,4	В. 2-I4
	7	Ø32АШ L = 720	4	4,54	I8,I6	Б.Ч.
	8	ØI0AI L = 380	4	0,23	0,92	Б.Ч.
	9	ØI2AI L = I30	8	0,II	0,88	Б.Ч.
	I0	Ø8AI L = 500	2	0,20	0,4	Б.Ч.
	II	Ø20АШ L =I2400	4	30,6	I22,4	Б.Ч.
	I2	ХМI	6I	0,55	33,55	В. 2-I4
				Итого:	297,71	
КПI97с	I	СI	I2	I,8	2I,6	В. 2-I4
	2	С2	3	2,9	8,7	В. 2-I4
	3	С5	2	3,I	6,2	В. 2-I4
	4	С9	2	0,7	I,4	В. 2-I4
	5	МН3	2	32,8	65,6	В. 2-I4
	6	МН7	2	9,7	I9,4	В. 2-I4
	7	Ø32АШ L = 720	4	4,54	I8,I6	Б.Ч.
	8	ØI0AI L = 380	4	0,23	0,92	Б.Ч.
	9	ØI2AI L = I30	8	0,II	0,88	Б.Ч.
	I0	Ø8AI L = 500	2	0,20	0,4	Б.Ч.
	II	Ø25АШ L =I2400	4	47,7	I90,8	Б.Ч.
	I2	ХМI	6I	0,55	33,55	В. 2-I4
				Итого:	367,6I	
КПI98с	I	СI	I2	I,8	2I,6	В. 2-I4
	2	С2	3	2,9	8,7	В. 2-I4
	3	С5	2	3,I	6,2	В. 2-I4
	4	С9	2	0,7	I,4	В. 2-I4
	5	МН3	2	32,8	65,6	В. 2-I4
	6	МН7	2	9,7	I9,4	В. 2-I4
	7	Ø32АШ L = 720	4	4,54	I8,I6	Б.Ч.
	8	ØI0AI L = 380	4	0,23	0,92	Б.Ч.
	9	ØI2AI L = I30	8	0,II	0,88	Б.Ч.
	I0	Ø8AI L = 500	2	0,20	0,4	Б.Ч.
	II	Ø28АШ L = I2400	4	59,9	239,6	Б.Ч.
	I2	ХМ2	6I	0,55	33,55	В. 2-I4
				Итого:	4I6,4I	
КПI99с	I	СI	I0	I,8	I8,0	В. 2-I4
	2	С2	5	2,9	I4,5	В. 2-I4
	3	С6	2	3,7	7,4	В. 2-I4
	4	С9	2	0,7	I,4	В. 2-I4
	5	МН3	2	32,8	65,6	В. 2-I4
	6	МН7	2	9,7	I9,4	В. 2-I4
	7	Ø32АШ L = 720	4	4,54	I8,76	Б.Ч.
	8	ØI0AI L = 380	4	0,23	0,92	Б.Ч.
	9	ØI2AI L = I30	8	0,II	0,88	Б.Ч.
	I0	Ø8AI L = 500	2	0,20	0,4	Б.Ч.
	II	Ø32АШ L = I2400	4	78,28	3I3,I2	Б.Ч.
	I2	ХМ2	6I	0,55	33,55	В. 2-I4
				Итого:	493,33	

I.020.I-2с/89 В. 2-8 ч.I

Инв. № подл. | Подпись и дата | Взам. инв. №

Формат А3

25507-04 93

88 для КП200с
89 для КП201с

КП200с КП201с

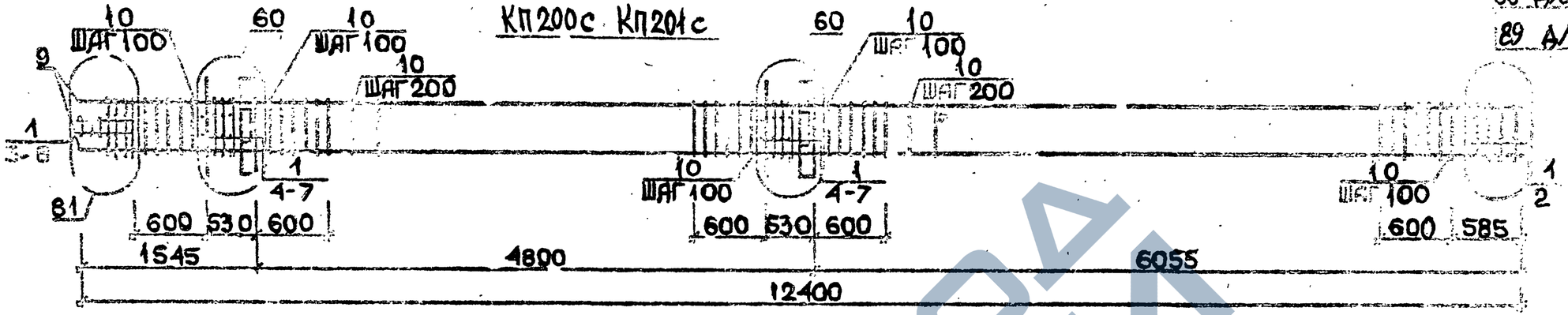

КП202с

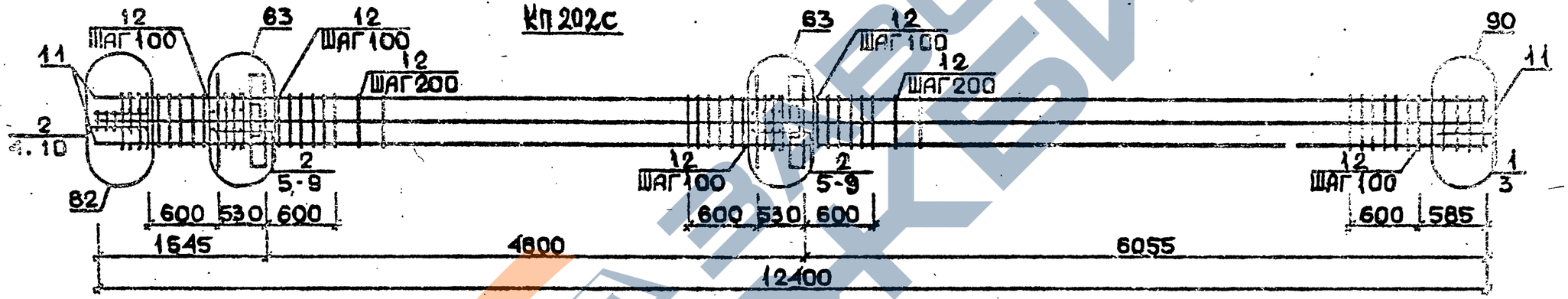

КП203с

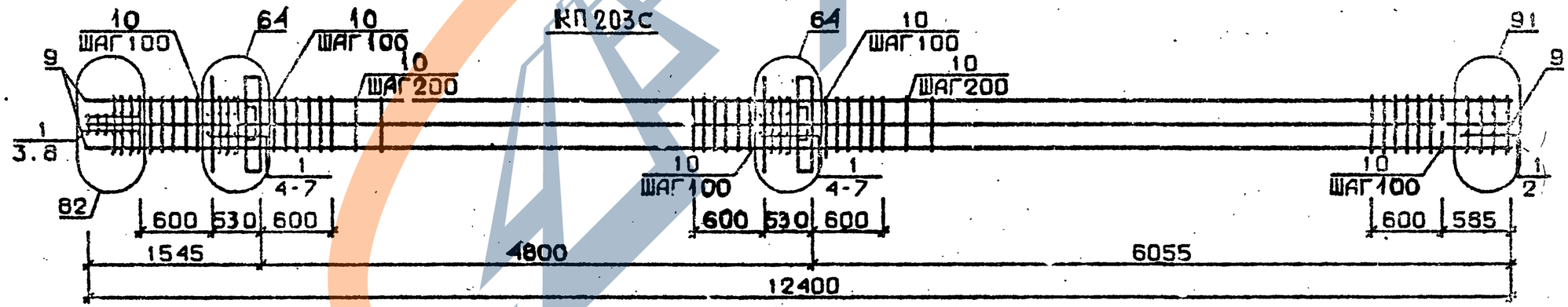

Арматура класса AI и AIII по ГОСТ 5781-82*
Детали см. I.020.I-2с/89 В.2-I3
Спецификацию см. лист 2

Разраб.	Мосесова	
Провери.	Чкванава	
ГИП	Бускиладзе	
Н.контр.	Чкеидзе	

1.020.1-2с/89 2-8 К47

Каркас пространственный КП200с...КП203с

Стадия	Лист	Листов
Р	1	2

ТбилЗНИИЭП

25507-04 94

Инв.№ подл. | Подп. и дата | Взам.инв.№

Марка пространственного каркаса	Поз.	Марка арматурного изделия	Кол.	Масса, кг		Обозначение документа
				I шт.	Всего	
КП200с	I	С2	I5	2,9	43,5	В. 2-I4
	2	С7	2	4,3	8,6	В. 2-I4
	3	С9	2	0,7	I,4	В. 2-I4
	4	МН3	2	32,8	65,6	В. 2-I4
	5	МН8	2	II,9	23,8	В. 2-I4
	6	Ø36АШ L = 720	4	5,75	23,0	Б.Ч.
	7	Ø10АI L = 380	4	0,23	0,92	Б.Ч.
	8	Ø8АI L = 500	2	0,20	0,4	Б.Ч.
	9	Ø36АШ L =I2400	4	99,I	396,4	Б.Ч.
	I0	ХМ3	6I	0,88	53,68	В. 2-I4
				Итого:	6I7,30	
КП20Iс	I	С2	I5	2,9	43,5	В. 2-I4
	2	С8	2	5,0	I0,0	В. 2-I4
	3	С9	2	0,7	I,4	В. 2-I4
	4	МН3	2	32,8	65,6	В. 2-I4
	5	МН8	2	II,9	23,8	В. 2-I4
	6	Ø36АШ L = 720	4	5,75	23,0	Б.Ч.
	7	Ø10АI L = 380	4	0,23	0,92	Б.Ч.
	8	Ø8АI L = 500	2	0,20	0,4	Б.Ч.
	9	Ø40АШ L =I2400	4	I22,4	489,6	Б.Ч.
	I0	ХМ3	6I	0,88	53,68	В. 2-I4
				Итого:	7II,90	

Марка пространственного каркаса	Поз.	Марка арматурного изделия	Кол.	Масса, кг		Обозначение документа
				I шт.	Всего	
КП202с	I	СI	2	I,8	3,6	В. 2-I4
	2	С2	I3	2,9	37,7	В. 2-I4
	3	С6	2	3,7	7,4	В. 2-I4
	4	С9	2	0,7	I,4	В. 2-I4
	5	МН3	2	32,8	65,6	В. 2-I4
	6	МН8	2	II,9	23,8	В. 2-I4
	7	Ø28АШ L = 720	4	3,48	I3,92	Б.Ч.
	8	Ø36АШ L = 720	4	5,75	23,0	Б.Ч.
	9	Ø10АI L = 380	4	0,23	0,92	Б.Ч.
	I0	Ø8АI L = 500	2	0,20	0,4	Б.Ч.
	II	Ø32АШ L =I2400	8	78,28	626,24	Б.Ч.
	I2	ХМ2	6I	0,55	33,55	В. 2-I4
				Итого:	837,53	
КП203с	I	С2	I5	2,9	43,5	В. 2-I4
	2	С7	2	4,3	8,6	В. 2-I4
	3	С9	2	0,7	I,4	В. 2-I4
	4	МН3	2	32,8	65,6	В. 2-I4
	5	МН8	2	II,9	23,8	В. 2-I4
	6	Ø36АШ L = 720	8	5,75	46,0	Б.Ч.
	7	Ø10АI L = 330	4	0,23	0,92	Б.Ч.
	8	Ø8АI L = 500	2	0,20	0,4	Б.Ч.
	9	Ø36АШ L =I2400	8	99,I	792,8	Б.Ч.
	I0	ХМ3	6I	0,88	53,68	В. 2-I4
				Итого:	I035,90	

I.020.I-2с/89

Инв. № подл. | Подпись и дата | Взам. инв. №

85 для КП204с
86 для КП205с и КП206с

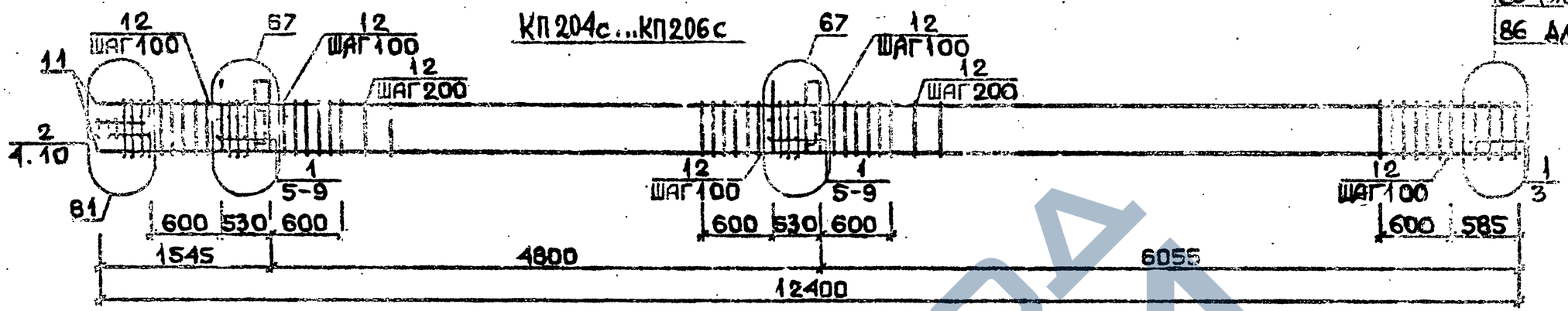

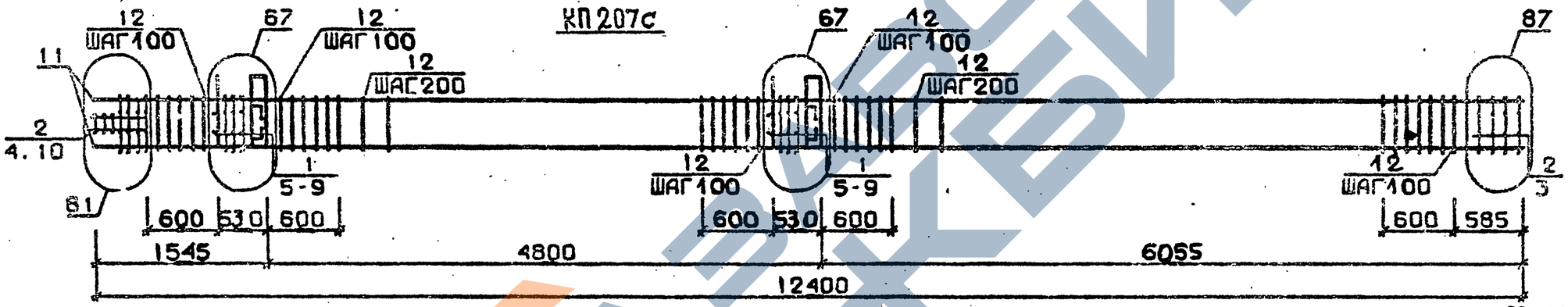

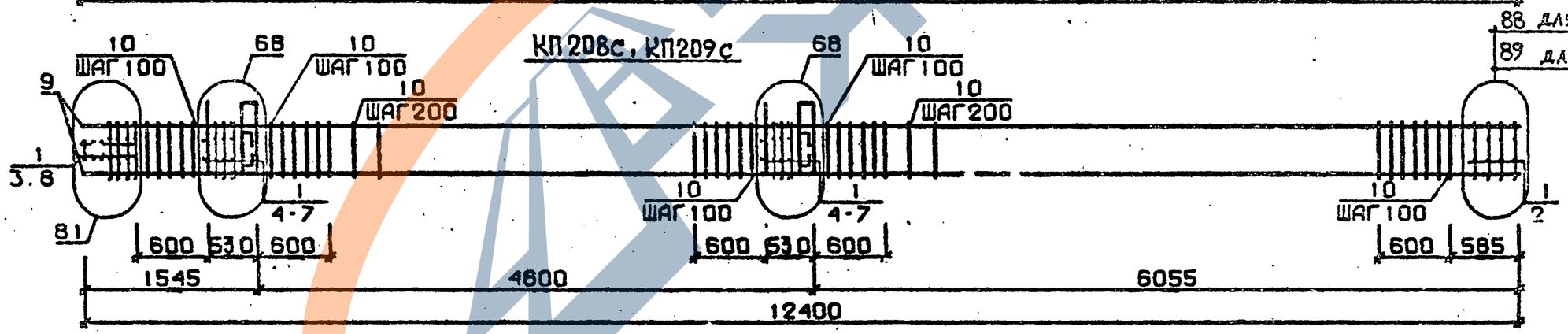

Арматура класса AI и AIII по ГОСТ 5781-82*
Детали см. I.020.I-2с/89 В.2-I3
Спецификацию см. лист 2

Разраб.	Чанкветадзе	
Проверил	Барбакадзе	
ГИП	Бускивадзе	
Н.контр.	Барбакадзе	

1.020.1-2с/89 2-8 №48

Каркас пространственный КП 204д...КП 209д

Стадия	Лист	Листов
Р	1	2

ТбилЗНИИЭП

25507-04 96

ФОРМАТ А3

I.020.I-2с/89 В.2-8 ч.I

Инв.№подл. | Подп. и дата | Взам.инв.№

Марка пространственного каркаса	Поз.	Марка арматурного изделия	Кол.	Масса, кг I шт.	Масса, кг Всего	Обозначение документа
КП204с	I	CI	I2	I,8	2I,6	В. 2-I4
	2	C2	3	2,9	8,7	В. 2-I4
	3	C4	2	2,2	4,4	В. 2-I4
	4	C9	2	0,7	I,4	В. 2-I4
	5	MH4	2	34,8	69,6	В. 2-I4
	6	MH7	2	9,7	I9,4	В. 2-I4
	7	Ø32AШ L = 720	4	4,54	I8,I6	Б.Ч.
	8	ØI0AI L = 380	4	0,23	0,92	Б.Ч.
	9	ØI2AI L = I30	8	0,II	0,88	Б.Ч.
	I0	Ø8AI L = 500	2	0,20	0,4	Б.Ч.
	II	Ø20AШ L = I2400	4	30,6	I22,4	Б.Ч.
	I2	XMI	6I	0,55	33,55	В. 2-I4
				Итого:	30I,4I	
КП205с	I	CI	I2	I,8	2I,6	В. 2-I4
	2	C2	3	2,9	8,7	В. 2-I4
	3	C5	2	3,I	6,2	В. 2-I4
	4	C9	2	0,7	I,4	В. 2-I4
	5	MH4	2	34,8	69,6	В. 2-I4
	6	MH7	2	9,7	I9,4	В. 2-I4
	7	Ø32AШ L = 720	4	4,54	I8,I6	Б.Ч.
	8	ØI0AI L = 380	4	0,23	0,92	Б.Ч.
	9	ØI2AI L = I30	8	0,II	0,88	Б.Ч.
	I0	Ø8AI L = 500	2	0,20	0,4	Б.Ч.
	II	Ø25AШ L = I2400	4	47,7	I90,8	Б.Ч.
	I2	XMI	6I	0,55	33,55	В. 2-I4
				Итого:	37I,6I	
КП206с	I	CI	I2	I,8	2I,6	В. 2-I4
	2	C2	3	2,9	8,7	В. 2-I4
	3	C5	2	3,I	6,2	В. 2-I4
	4	C9	2	0,7	I,4	В. 2-I4
	5	MH4	2	34,8	69,6	В. 2-I4
	6	MH7	2	9,7	I9,4	В. 2-I4
	7	Ø32AШ L = 720	4	4,54	I8,I6	Б.Ч.
	8	ØI0AI L = 380	4	0,23	0,92	Б.Ч.
	9	ØI2AI L = I30	8	0,II	0,88	Б.Ч.
	I0	Ø8AI L = 500	2	0,20	0,4	Б.Ч.
	II	Ø28AШ L =I2400	4	59,9	239,6	Б.Ч.
	I2	XM2	6I	0,55	33,55	В. 2-I4
				ИТОГО	42I,4	

Марка пространственного каркаса	Поз.	Марка арматурного изделия	Кол.	Масса, кг I шт.	Масса, кг Всего	Обозначение документа
КП207с	I	CI	I0	I,8	I8	В. 2-I4
	2	C2	5	2,9	I4,5	В. 2-I4
	3	C6	2	3,7	7,4	В. 2-I4
	4	C9	2	0,7	I,4	В. 2-I4
	5	MH4	2	34,8	69,6	В. 2-I4
	6	MH7	2	9,7	I9,4	В. 2-I4
	7	Ø32AШ L = 720	4	4,54	I8,I6	Б.Ч.
	8	ØI0AI L = 380	4	0,23	0,92	Б.Ч.
	9	ØI2AI L = I30	8	0,II	0,88	Б.Ч.
	I0	Ø8AI L = 500	2	0,20	0,4	Б.Ч.
	II	Ø32AШ L = I2400	4	78,28	3I3,I2	Б.Ч.
	I2	XM2	6I	0,55	33,55	В. 2-I4
				Итого:	497,33	
КП208с	I	C2	I5	2,9	43,5	В. 2-I4
	2	C7	2	4,3	8,6	В. 2-I4
	3	C9	2	0,7	I,4	В. 2-I4
	4	MH4	2	34,8	69,6	В. 2-I4
	5	MH8	2	II,9	23,8	В. 2-I4
	6	Ø36AШ L = 720	4	5,75	23,0	Б.Ч.
	7	ØI0AI L = 380	4	0,23	0,92	Б.Ч.
	8	Ø8AI L = 500	2	0,20	0,4	Б.Ч.
	9	Ø36AШ L =I2400	4	99,I	396,4	Б.Ч.
	I0	XM3	6I	0,88	53,68	В. 2-I4
				Итого:	62I,30	
КП209с	I	C2	I5	2,9	43,5	В. 2-I4
	2	C8	2	5,0	I0,0	В. 2-I4
	3	C9	2	0,7	I,4	В. 2-I4
	4	MH4	2	34,8	69,6	В. 2-I4
	5	MH8	2	II,9	23,8	В. 2-I4
	6	Ø36AШ L = 720	4	5,75	23,0	Б.Ч.
	7	ØI0AI L = 380	4	0,23	0,92	Б.Ч.
	8	Ø8AI L = 500	2	0,20	0,4	Б.Ч.
	9	Ø[illegible]0AШ L =I2400	4	I22,4	489,6	Б.Ч.
	I0	XM3	6I	0,88	53,68	
				ИТОГО	715.9	

ЗАВОД ЖБИ

I.020.I-2с/89 В. 2-[illegible]
Инв. № подл. Подпись и дата Взам. инв. №
25507-04 97

1.020.1-2с/89 В.2-8 ч.I

КП210с

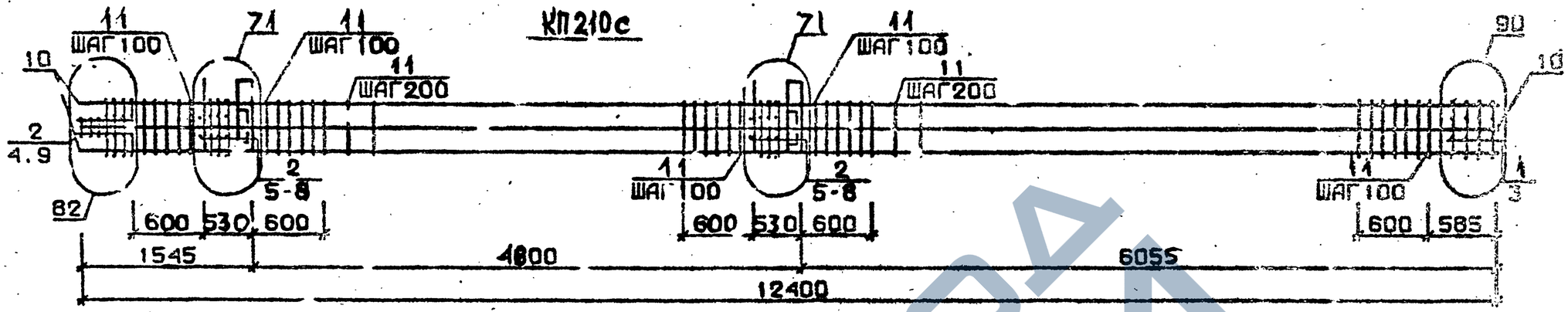

КП211с

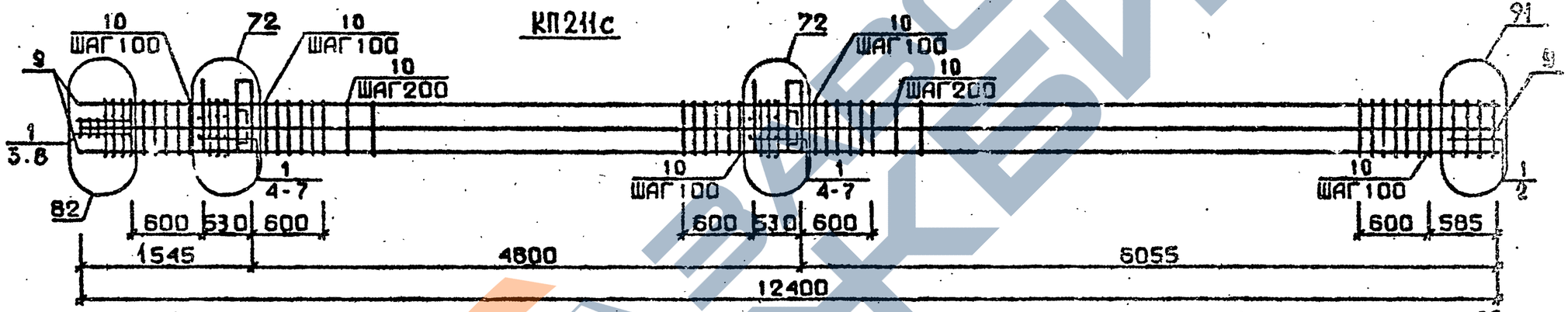

КП212с...КП214с

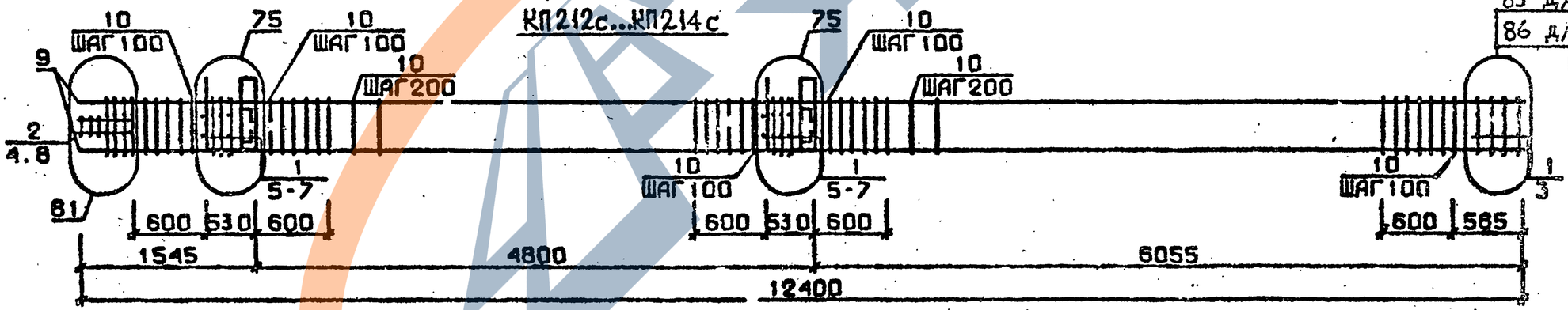

Арматура класса AI и AIII по ГОСТ 5781-82*
Детали см. I.020.I-2с/89 В.2-I3
Спецификацию см. лист 2 .

Разраб.	Чанкветадзе		
Проверил	Барбакадзе		
ГИП	Бускивадзе		
Н.контр.	Барбакадзе		

1.020.1-2с/89 2-8 К49

Каркас пространственный КП210с...КП214с

Стадия	Лист	Листов
Р	1	2

ТбилЗНИИЭП

25507-04 98

ФОРМАТ А3

Инв.№подл. | Подп. и дата | Взам.инв.№

Марка пространственного каркаса	Поз.	Марка арматурного изделия	Кол.	Масса, кг		Обозначение документа
				1 шт.	Всего	
КП210с	1	С1	2	1,8	3,6	В. 2-14
	2	С2	13	2,9	37,7	В. 2-14
	3	С6	2	3,7	7,4	В. 2-14
	4	С9	2	0,7	1,4	В. 2-14
	5	МН4	2	34,8	69,6	В. 2-14
	6	МН9	2	17,3	34,6	В. 2-14
	7	Ø32АШ L = 720	4	4,54	18,16	Б.Ч.
	8	Ø10АI L = 380	4	0,23	0,92	Б.Ч.
	9	Ø8АI L = 500	2	0,20	0,4	Б.Ч.
	10	Ø32АШ L = 12400	8	78,28	626,24	Б.Ч.
	11	ХМ2	61	0,55	33,55	В. 2-14
				Итого:	833,57	
КП211с	1	С2	15	2,9	43,5	В. 2-14
	2	С7	2	4,3	8,6	В. 2-14
	3	С9	2	0,7	1,4	В. 2-14
	4	МН4	2	34,8	69,6	В. 2-14
	5	МН10	2	20,8	41,6	В. 2-14
	6	Ø36АШ L = 720	4	5,75	23,0	Б.Ч.
	7	Ø10АI L = 380	4	0,23	0,92	Б.Ч.
	8	Ø8АI L = 500	2	0,20	0,4	Б.Ч.
	9	Ø36АШ L = 12400	8	99,1	792,8	Б.Ч.
	10	ХМ3	61	0,88	53,68	В. 2-14
				Итого:	1034,50	
КП212с	1	С1	12	1,8	21,6	В. 2-14
	2	С2	3	2,9	8,7	В. 2-14
	3	С4	2	2,2	4,4	В. 2-14
	4	С9	2	0,7	1,4	В. 2-14
	5	МН5	2	27,6	55,2	В. 2-14
	6	МН7	4	9,7	38,8	В. 2-14
	7	Ø12АI L = 130	8	0,11	0,88	Б.Ч.
	8	Ø8АI L = 500	2	0,20	0,4	Б.Ч.
	9	Ø20АШ L = 12400	4	30,6	122,4	Б.Ч.
	10	ХМ1	61	0,55	33,55	В. 2-14
				Итого:	287,33	

Марка пространственного каркаса	Поз.	Марка арматурного изделия	Кол.	Масса, кг		Обозначение документа
				1 шт.	Всего	
КП213с	1	С1	12	1,8	21,6	В. 2-14
	2	С2	3	2,9	8,7	В. 2-14
	3	С5	2	3,1	6,2	В. 2-14
	4	С9	2	0,7	1,4	В. 2-14
	5	МН5	2	27,6	55,2	В. 2-14
	6	МН7	4	9,7	38,8	В. 2-14
	7	Ø12АI L = 130	8	0,11	0,88	Б.Ч.
	8	Ø8АI L = 500	2	0,20	0,4	Б.Ч.
	9	Ø25АШ L = 12400	4	47,7	190,8	Б.Ч.
	10	ХМ1	61	0,55	33,55	В. 2-14
				Итого:	357,53	
КП214с	1	С1	12	1,8	21,6	В. 2-14
	2	С2	3	2,9	8,7	В. 2-14
	3	С5	2	3,1	6,2	В. 2-14
	4	С9	2	0,7	1,4	В. 2-14
	5	МН5	2	27,6	55,2	В. 2-14
	6	МН7	4	9,7	38,8	В. 2-14
	7	Ø12АI L = 130	8	0,11	0,88	Б.Ч.
	8	Ø8АI L = 500	2	0,20	0,4	Б.Ч.
	9	Ø28АШ L = 12400	4	59,9	239,6	Б.Ч.
	10	ХМ2	61	0,55	33,55	В. 2-14
				Итого:	406,33	

1.020.1-2с/09 В. 2-8 ч.1

Инв. № подл. | Подпись и дата | Взам. инв. №

1.020.1-2с/89 2-8 К49

Лист 2

КП215с

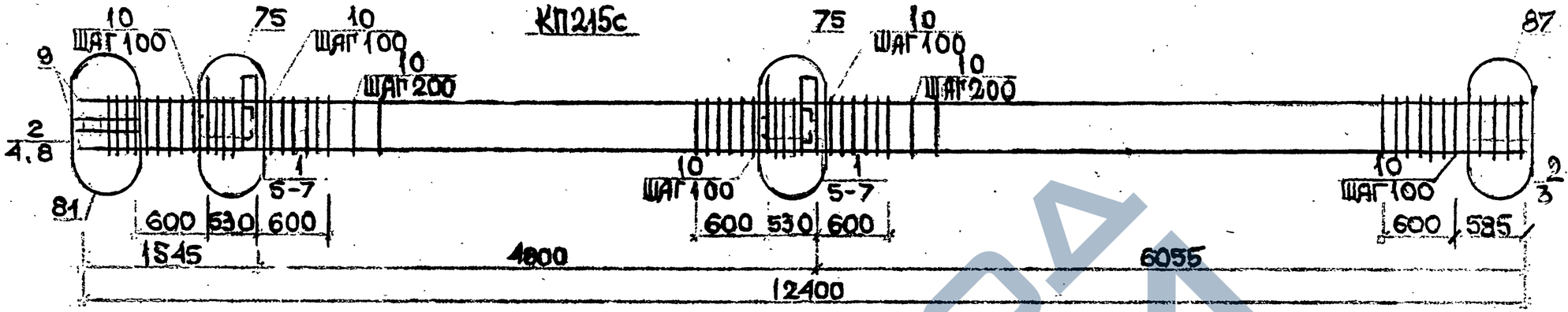

КП216с, КП217с

88 для КП216
89 для КП217

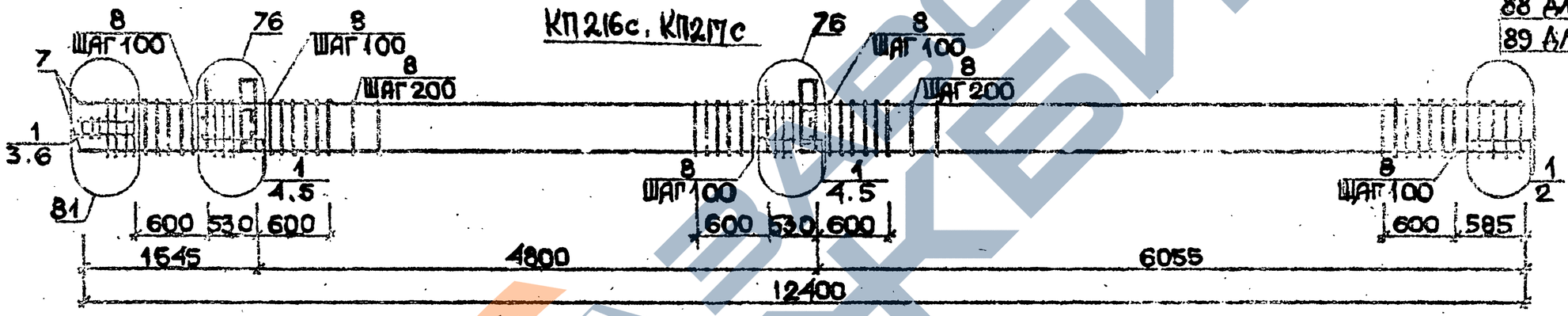

КП218с

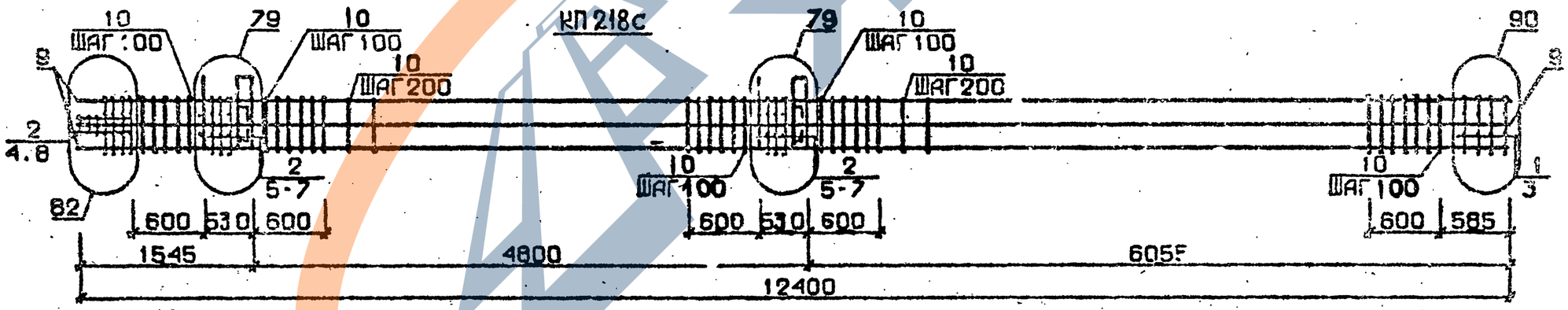

Арматура класса AI и AIII по ГОСТ 5781-82*
Детали см. I.020.I-2с/89 В.2-13
Спецификацию см. лист 2

Разраб.	Тавшавадзе	
Провери	Бускивадзе	
ГИП	Бускивадзе	
Н.контр	Бускивадзе	

1.020.1-2с/89 2-8 К50

Каркас пространственный КП 215с... КП218с

Стадия	Лист	Листов
Р	1	2

ТбилЗНИИЭП

Формат А3

25304-04 100

Инв.№подл. | Подп. и дата | Взам.инв.№

Марка пространственного каркаса	Поз.	Марка арматурного изделия	Кол.	Масса, кг		Обозначение документа
				I шт.	Всего	
КП2I5с	I	C1	I0	I,8	I8	В. 2-I4
	2	C2	5	2,8	I4,5	В. 2-I4
	3	C6	2	3,7	7,4	В. 2-I4
	4	C9	2	0,7	I,4	В. 2-I4
	5	МН5	2	27,6	55,2	В. 2-I4
	6	МН7	4	9,7	38,8	В. 2-I4
	7	Ø12AI L = I30	8	0,II	0,88	Б.Ч.
	8	Ø8AI L = 500	2	0,20	0,4	Б.Ч.
	9	Ø32AIII L = I2400	4	78,28	3I3,I2	Б.Ч.
	I0	ХМ2	6I	0,55	33,55	В. 2-I4
				Итого:	483,25	
КП2I6с	I	C2	I5	2,9	43,5	В. 2-I4
	2	C7	2	4,3	8,6	В. 2-I4
	3	C9	2	0,7	I,4	В. 2-I4
	4	МН5	2	27,6	55,2	В. 2-I4
	5	МН8	4	II,9	47,6	В. 2-I4
	6	Ø8AI L = 500	2	0,20	0,4	Б.Ч.
	7	Ø36AIII L = I2400	4	99,I	396,4	Б.Ч.
	8	ХМ3	6I	0,88	53,68	В. 2-I4
				Итого:	606,78	

Марка пространственного каркаса	Поз.	Марка арматурного изделия	Кол.	Масса, кг		Обозначение документа
				I шт.	Всего	
КП2I7с	I	C2	I5	2,9	43,5	В. 2-I4
	2	C8	2	5,0	I0,0	В. 2-I4
	3	C9	2	0,7	I,4	В. 2-I4
	4	МН5	2	27,6	55,2	В. 2-I4
	5	МН8	4	II,9	47,6	В. 2-I4
	6	Ø8AI L = 500	2	0,20	0,4	Б.Ч.
	7	Ø40AIII L = I2400	4	I22,4	489,6	Б.Ч.
	8	ХМ3	6I	0,88	53,68	В. 2-I4
				Итого:	70I,38	
КП2I8с	I	C1	2	I,8	3,6	В. 2-I4
	2	C2	I3	2,9	37,7	В. 2-I4
	3	C6	2	3,7	7,4	В. 2-I4
	4	C9	2	0,7	I,4	В. 2-I4
	5	МН5	2	27,6	55,2	В. 2-I4
	6	МН8	2	II,9	23,8	В. 2-I4
	7	МН9	2	I7,3	34,6	В. 2-I4
	8	Ø8AI L = 500	2	0,20	0,4	Б.Ч.
	9	Ø32AIII L =I2400	8	78,28	626,24	Б.Ч.
	I0	ХМ2	6I	0,55	33,55	В. 2-I4
				Итого:	823,89	

I.020.I-2с/89 В. 2-8 ч.I

Инв. № подл. | Подпись и дата | Взам. инв. №

I.020.I-2с/89 2-8 КЗО

Лист 2

25304-04 104

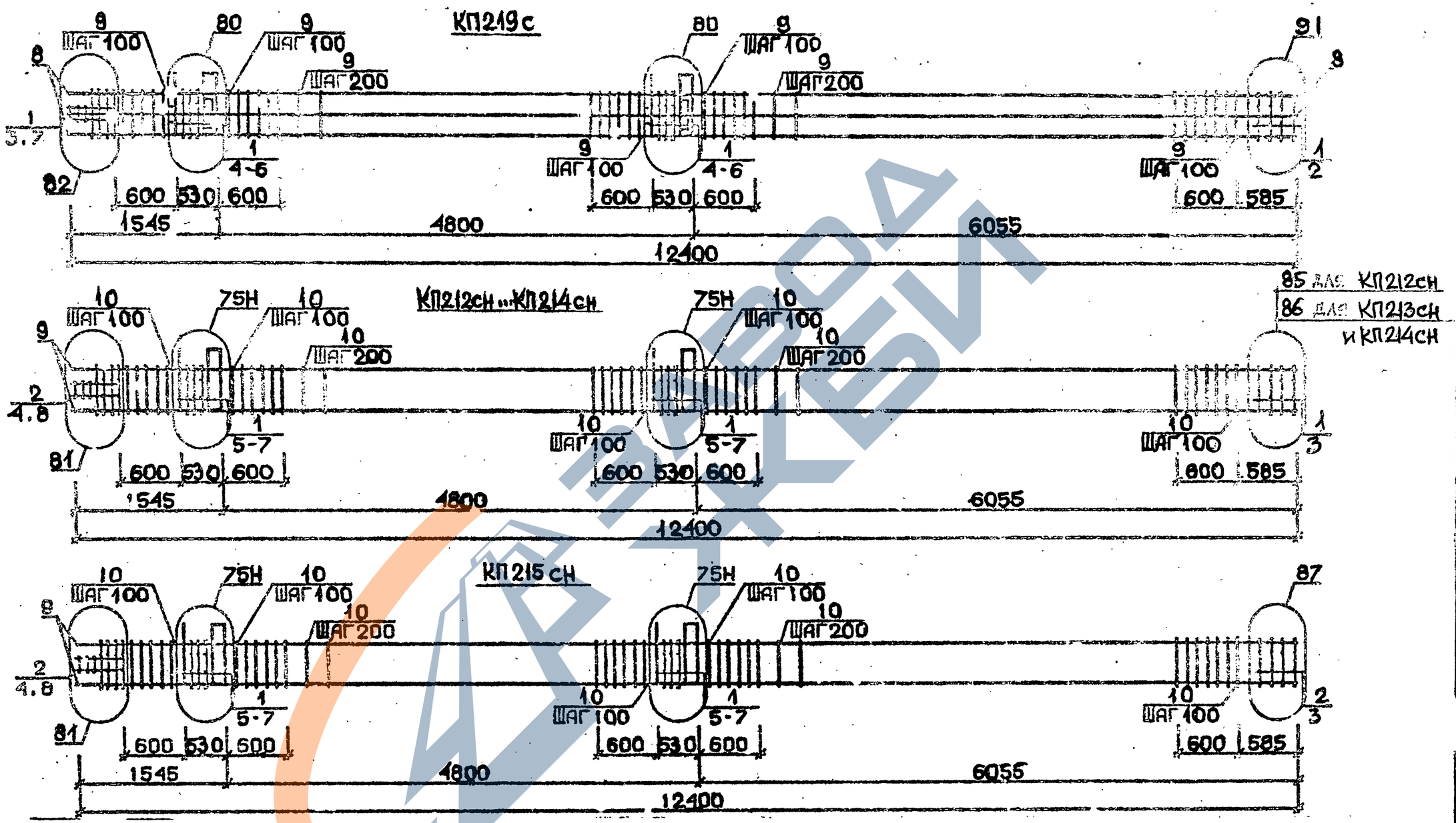

Арматура класса АI и АШ по ГОСТ 5781-82*
Детали см. I.020.I-2с/89 В.2-I3
Спецификацию см. лист 2

Разраб.	Чанкветадзе		
Проверил	Варбакадзе		
ГИП	Вусиавадзе		
Н. контр.	Варбакадзе		

1.020.1-2с/89 2-8 К51

Каркас пространственный КП219с
КП212сн...КП215сн

Стадия	Лист	Листов
Р	1	2

ТбилЗНИИЭП

25507-04 102

Инв. № подл. | Подп. и дата | Взам. инв. №

ЗАВОД ЖБИ

Марка пространственного каркаса	Поз.	Марка арматурного изделия	Кол.	Масса, кг		Обозначение документа
				1 шт.	Всего	
КП2I9с	I	С2	I5	2,9	43,5	В. 2-I4
	2	С7	2	4,3	8,6	В. 2-I4
	3	С9	2	0,7	I,4	В. 2-I4
	4	МН5	2	27,6	55,2	В. 2-I4
	5	МН8	2	II,9	23,8	В. 2-I4
	6	МН10	2	20,8	4I,6	В. 2-I4
	7	Ø8AI L = 500	2	0,20	0,4	Б.Ч.
	8	Ø36AIII L = I2400	8	99,I	792,8	Б.Ч.
	9	ХМ3	6I	0,88	53,68	
				Итого:	I020,93	
КП2I2сн	I	С1	I2	I,8	2I,6	В. 2-I4
	2	С2	3	2,9	8,7	В. 2-I4
	3	С4	2	2,2	4,4	В. 2-I4
	4	С9	2	0,7	I,4	В. 2-I4
	5	МН5н	2	27,6	55,2	В. 2-I4
	6	МН7	4	9,7	38,8	В. 2-I4
	7	Ø12AI L = I30	8	0,II	0,88	Б.Ч.
	8	Ø8AI L = 500	2	0,20	0,4	Б.Ч.
	9	Ø20AIII L = I2400	4	30,6	I22,4	Б.Ч.
	I0	ХМI	6I	0,55	33,55	В. 2-I4
				Итого:	287,33	
КП2I3сн	I	С1	I2	I,8	2I,6	В. 2-I4
	2	С2	3	2,9	8,7	В. 2-I4
	3	С5	2	3,I	6,2	В. 2-I4
	4	С9	2	0,7	I,4	В. 2-I4
	5	МН5н	2	27,6	55,2	В. 2-I4
	6	МН7	4	9,7	38,8	В. 2-I4
	7	Ø12AI L = I30	8	0,II	0,88	Б.Ч.
	8	Ø8AI L = 500	2	0,20	0,4	Б.Ч.
	9	Ø25AIII L = I2400	4	47,7	I90,8	Б.Ч.
	I0	ХМI	6I	0,55	33,55	В. 2-I4
				Итого:	357,53	

Марка пространственного каркаса	Поз.	Марка арматурного изделия	Кол.	Масса, кг		Обозначение документа
				1 шт.	Всего	
КП2I4сн	I	С1	I2	I,8	2I,6	В. 2-I4
	2	С2	3	2,9	8,7	В. 2-I4
	3	С5	2	3,I	6,2	В. 2-I4
	4	С9	2	0,7	I,4	В. 2-I4
	5	МН5н	2	27,6	55,2	В. 2-I4
	6	МН7	4	9,7	38,8	В. 2-I4
	7	Ø12AI L = I30	8	0,II	0,88	Б.Ч.
	8	Ø8AI L = 500	2	0,20	0,4	Б.Ч.
	9	Ø28AIII L = I2400	4	59,9	239,6	Б.Ч.
	I0	ХМ2	6I	0,55	38,55	В. 2-I4
				Итого:	406,33	
КП2I5сн	I	С1	I0	I,8	I8	В. 2-I4
	2	С2	5	2,9	I4,5	В. 2-I4
	3	С6	2	3,7	7,4	В. 2-I4
	4	С9	2	0,7	I,4	В. 2-I4
	5	МН5н	2	27,6	55,2	В. 2-I4
	6	МН7	4	9,7	38,8	В. 2-I4
	7	Ø12AI L = I30	8	0,II	0,88	Б.Ч.
	8	Ø8AI L = 500	2	0,20	0,4	Б.Ч.
	9	Ø32AIII L = I2400	4	78,28	3I3,I2	Б.Ч.
	I0	ХМ2	6I	0,55	33,55	В. 2-I4
				Итого:	483,25	

I.020.I-20/89 В. 2-6

Инв. № подл. | Подпись и дата | Взам. инв. №

88 Для КП216сн
89 Для КП217сн

КП216сн, КП217сн

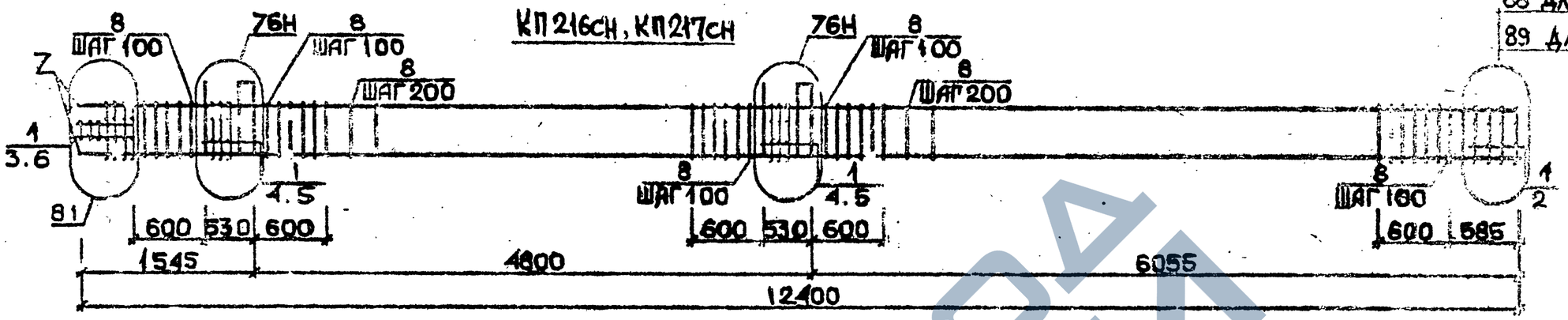

КП218сн

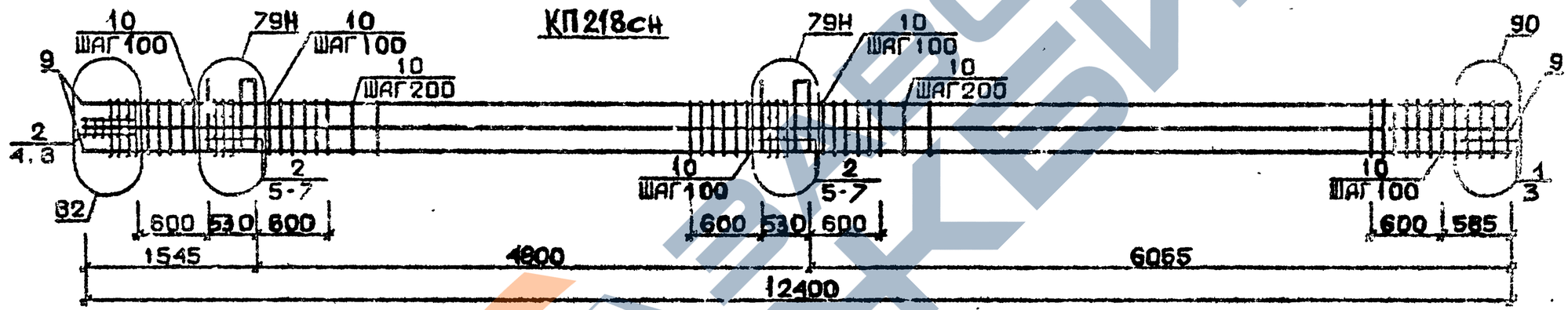

КП219сн

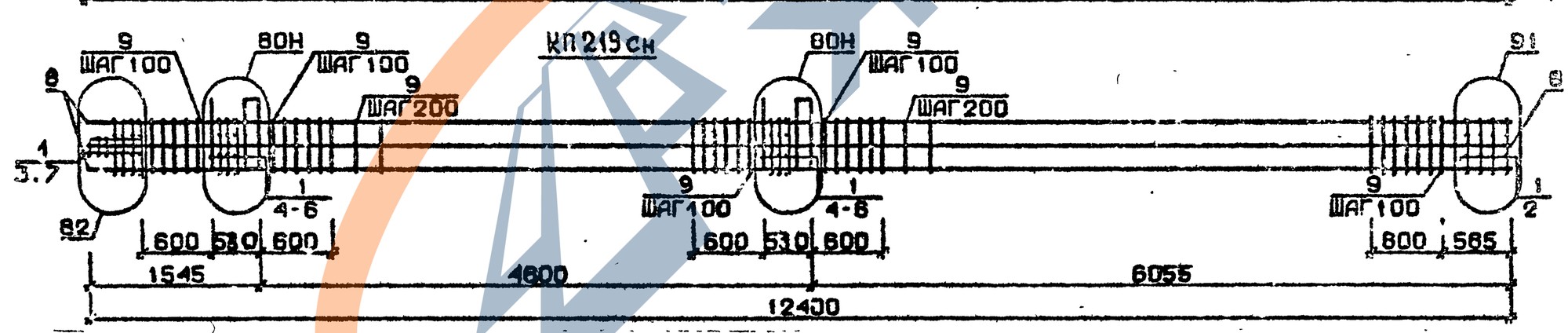

Арматура класса AI и AIII по ГОСТ 5781-82*
Деталь см. I.020.I-2с/89 В.2-13
Спецификацию см.лист 2

Разраб.	Чанкветадзе		1.020.1-2с/89 2-8 К52	
Проверил	Барбакадзе			
ГИП	Бускиндзе		Каркас пространственный КП216сн...КП219сн	Стадия Р; Лист 1; Листов 2
Н.контр.	Барбакадзе			ТбилЗНИИЭП

Инв.№подл. | Подп. и дата | Взам.инв.№

Формат А3

Марка пространственного каркаса	Поз.	Марка арматурного изделия	Кол.	Масса, кг		Обозначение документа
				I шт.	Всего	
КП2I6СН	I	С2	I5	2,9	43,5	В. 2-I4
	2	С7	2	4,3	8,6	В. 2-I4
	3	С9	2	0,7	I,4	В. 2-I4
	4	МН5Н	2	27,6	55,2	В. 2-I4
	5	МН8	4	II,9	47,6	В. 2-I4
	6	Ø8AI L = 500	2	0,20	0,4	Б.Ч.
	7	Ø36AIII L =I2400	4	99,I	396,4	В.Ч.
	8	ХМ3	6I	0,88	53,68	В. 2-I4
				Итого:	606,78	
КП2I7СН	I	С2	I5	2,9	43,5	В. 2-I4
	2	С3	2	5,0	I0,0	В. 2-I4
	3	С9	2	0,7	I,4	В. 2-I4
	4	МН5Н	2	27,6	55,2	В. 2-I4
	5	МН8	4	II,9	47,6	В. 2-I4
	6	Ø8AI L = 500	2	0,20	0,4	Б.Ч.
	7	Ø40AIII L =I2400	4	I22,4	489,66	Б.Ч.
	8	ХМ3	6I	0,88	53,68	В. 2-I4
				Итого:	70I,32	
КП2I8СН	I	СI	2	I,8	3,6	В. 2-I4
	2	С2	I3	2,9	37,7	В. 2-I4
	3	С6	2	3,7	7,4	В. 2-I4
	4	С9	2	0,7	I,4	В. 2-I4
	5	МН5Н	2	27,6	55,2	В. 2-I4
	6	МН8	2	II,9	23,8	В. 2-I4
	7	МН9	2	I7,3	34,6	В. 2-I4
	8	Ø8AI L =500	2	0,20	0,4	Б.Ч.
	9	Ø32AIII L=I2400	8	78,28	626,24	Б.Ч.
	I0	ХМ2	6I	0,55	33,55	В. 2-I4
				Итого:	823,89	

Марка пространственного каркаса	Поз.	Марка арматурного изделия	Кол.	Масса, кг		Обозначение документа
				I шт.	Всего	
КП2I9СН	I	С2	I5	2,9	43,5	В. 2-I4
	2	С7	2	4,3	8,6	В. 2-I4
	3	С9	2	0,7	I,4	В. 2-I4
	4	МН5Н	2	27,6	55,2	В. 2-I4
	5	МН8	2	II,9	23,8	В. 2-I4
	6	МНI0	2	20,8	4I,6	В. 2-I4
	7	Ø8AI L = 500	2	0,20	0,4	Б.Ч.
	8	Ø36AIII L = I2400	8	99,I	792,8	Б.Ч.
	9	ХМ3	6I	0,88	53,68	В. 2-I4
				Итого:	I020,98	

Инв. № подл. | Подпись и дата | Взам. инв. №