https://zavodjbi.com/

ТИПОВЫЕ СТРОИТЕЛЬНЫЕ КОНСТРУКЦИИ, ИЗДЕЛИЯ И УЗЛЫ

СЕРИЯ 1.090.1-1/88

СБОРНЫЕ ЖЕЛЕЗОБЕТОННЫЕ КОНСТРУКЦИИ МЕЖВИДОВОГО ПРИМЕНЕНИЯ ДЛЯ КРУПНОПАНЕЛЬНЫХ ОБЩЕСТВЕННЫХ ЗДАНИЙ И ВСПОМОГАТЕЛЬНЫХ ЗДАНИЙ ПРОМЫШЛЕННЫХ ПРЕДПРИЯТИЙ С ВЫСОТОЙ ЭТАЖА 3,3 М

ВЫПУСК 4-1

ПАНЕЛИ ВНУТРЕННИХ СТЕН

РАБОЧИЕ ЧЕРТЕЖИ

23786
ЦЕНА 4-03

https://zavodjbi.com/

ТИПОВЫЕ СТРОИТЕЛЬНЫЕ КОНСТРУКЦИИ, ИЗДЕЛИЯ И УЗЛЫ

СЕРИЯ 1.090.1-1/88

СБОРНЫЕ ЖЕЛЕЗОБЕТОННЫЕ КОНСТРУКЦИЙ МЕЖВИДОВОГО ПРИМЕНЕНИЯ ДЛЯ КРУПНОПАНЕЛЬНЫХ ОБЩЕСТВЕННЫХ ЗДАНИЙ И ВСПОМОГАТЕЛЬНЫХ ЗДАНИЙ ПРОМЫШЛЕННЫХ ПРЕДПРИЯТИЙ С ВЫСОТОЙ ЭТАЖА 3,3 М

ВЫПУСК 4-1

ПАНЕЛИ ВНУТРЕННИХ СТЕН

РАБОЧИЕ ЧЕРТЕЖИ

РАЗРАБОТАНЫ
ЦНИИЭП ТОРГОВО-БЫТОВЫХ ЗДАНИЙ И ТУРИСТСКИХ КОМПЛЕКСОВ

ДИРЕКТОР ИНСТИТУТА В.И.ЛЕПСКИЙ
НАЧАЛЬНИК ОТДЕЛА Б.Н.ВОЛЫНСКИЙ
ГЛАВНЫЙ ИНЖЕНЕР ПРОЕКТА С.Б.ЛЕАЦ
ГЛАВНЫЙ ТЕХНОЛОГ Г.Л.КАЦ

УТВЕРЖДЕНЫ
ГОССТРОЕМ СССР
ПРОТОКОЛ ОТ 28.03.89 № АЧ-14
ВВЕДЕНЫ В ДЕЙСТВИЕ С 01.10.89

© ЦИТП Госстроя СССР, 1989

https://zavodjbi.com/

Обозначение документа	Наименование	стр.
1.090.1-1/88.4-1-ТТ	Технические требования	3
К1	Панели внутренних стен ПВ 60.30,	7
	ПВ 59.30	7
К2	Панели внутренних стен ПВ 30.30,	
	ПВ 29.30	8
К3	Панель внутренних стен ПВ 30.30-Э	8
К4	Панель внутренних стен ПВ 30.30-В	9
К5	Панель внутренних стен ПВ 28.30	9
К6	Панель внутренних стен ПВ 18.30	10
К7	Панель внутренних стен ПВ 6.30	10
К8	Панель внутренних стен ПВ 12.30	11
К9	Панель внутренних стен ПВ 12.30-Э	11
К10	Панели внутренних стен 1ПВ 60.30,	
	1ПВ 59.30	12
К11	Панели внутренних стен 1ПВ 30.30,	
	1ПВ 29.30	13
К12	Панель внутренних стен 1ПВ 30.30-Э	13
К13	Панель внутренних стен 1ПВ 29.30-В	14
К14	Панель внутренних стен 1ПВ 18.30	14
К15	Панель внутренних стен 1ПВ 12.30	15
К16	Панель внутренних стен 1ПВ 12.30-Э	15
К17	Панель внутренних стен ПВП 60.30.10	16
К18	Панель внутренних стен ПВП 60.30.19	17
К19	Панели внутренних стен ПВП 30.30.10,	
	ПВП 28.30.10	18
К20	Панель внутренних стен ПВП 30.30.13	18
К21	Панель внутренних стен 1ПВП 30.30.10	19
К22	Панель внутренних стен 1ПВП 30.30.13	19

Обозначение документа	Наименование	стр.
1.090.1-1/88.4-1 К23	Панель внутренних стен ПВ 59.33	20
К24	Панели внутренних стен ПВ 30.33,	
	ПВ 29.33	21
К25	Панель внутренних стен ПВ 30.16	21
К26	Панель внутренних стен 1ПВ 59.33	22
К27	Панель внутренних стен 2ПВ 59.33	23
К28	Панель внутренних стен 1ПВ 30.33	24
К29	Панель внутренних стен 2ПВ 30.33	24
К30	Панель внутренних стен 1ПВГ 59.33	25
К31	Панель внутренних стен 2ПВГ 59.33	26
К32	Панель внутренних стен ПВР 60.30.42	27
К33	Панель внутренних стен ПВР 30.30.15	28
К34	Панель внутренних стен ПВР 29.30.15	28
К35	Панель внутренних стен ПВР 28.30.15	29
К36	Панель внутренних стен ПВР 30.30.19	29
К37	Панель внутренних стен ПВА 60.30.42	30
К38	Панели внутренних стен ПВА 30.30.20,	
	ПВА 29.30.20	31
К39	Панель внутренних стен ПВА 28.30.20	31
К40	Панель внутренних стен ПВГ 30.12	32
К41	Узлы	33
РС	Ведомость расхода стали	40

Взамин.

Подпись и дата

Инв. подл.

Нач.отд.	Вольнский		1.090.1-1/88.4-1
Н.контр.	Хорошилова		
Гл.конст	Шац		Содержание
ГИП	Николаева		
ГИП	Коновалова		
Провер			
Разраб			

Стадия	Лист	Листов
Р		1

ЦНИИЭП торгово-бытовых зданий туристских комплексов

23786 3

ЗАВОД ЖБИ
https://zavodjbi.com/

I. Общая часть

Выпуск 4-I "Панели внутренних стен" входит в состав серии 090.I-I/88 "Сборные железобетонные конструкции межвидового применения я крупнопанельных общественных зданий и вспомогательных зданий промышленных предприятий с высотой этажа 3,3 м".

Выпуск содержит: технические требования, опалубочные чертежи панелей с выборкой материалов на них и ведомости расхода стали.

Настоящий выпуск следует рассматривать совместно с выпуском 4-2 "Панели внутренних стен. Пространственные каркасы" и выпуском 4-3 "Панели внутренних стен. Арматурные и закладные изделия".

Номенклатура внутренних стеновых панелей настоящего выпуска представляет собой несколько измененную номенклатуру выпуска 4-I серии 090.I-I.

По результатам анализа проектирования и строительства крупнопанельных зданий с изделиями серии I.090.I-I сокращено количество марок из сла: изделий с проемом, примыкающих к наружным стенам (марки IIIВП...), -образных изделий (марок ПВГ ...) и изделий высотой 3275 мм. Вместе тем в номенклатуру включены новые марки панелей длиной 600 мм и элементопанели длиной 3000 мм и I200 мм.

Панели запроектированы в соответствии с требованиями СНиП 2.03.0I-84 Бетонные и железобетонные конструкции", ГОСТ I2504-80 "Панели стеновые утренние бетонные и железобетонные для жилых и общественных зданий", ВН 32-77 "Инструкция по проектированию конструкций панельных жилых даний".

2. Конструкция панелей

Панели запроектированы из тяжелого бетона класса по прочности на атие В I2,5 и В 20, толщиной I60 мм.

Высота панелей – 3040 мм и 3275 мм.

Для сопряжения панелей внутренних стен с примыкающими к ним изделиям по граням панелей предусмотрены соответствующие шпонки, петлевые выпуски (анкера) и закладные изделия. На верхних гранях панелей установлены строповочные петли.

Армирование панелей производится сварными пространственными каркасами, которые устанавливаются в формующее оборудование в собранном виде, включая петлевые выпуски и закладные изделия.

Пространственные каркасы состоят из плоских арматурных каркасов, отдельных стержней, петлевых выпусков, закладных изделий, строповочных петель. Арматурная сталь принята в соответствии со СНиП 2.03.0I-84.

Для плоских каркасов, сеток и отдельных стержней принята горячекатаная арматурная сталь периодического профиля класса Вр-I по ГОСТ 6727-80. Для монтажных петель применяется горячекатаная сталь класса А-I по ГОСТ 5781-82 марки ВСт3сп2 и ВСт3пс2. В случае, если монтаж панелей возможен при зимней температуре ниже минус 40°С, применение петель из стали марки ВСт3пс2 не допускается. Для закладных изделий принята полосовая сталь по ГОСТ I03-76.

Марка стали для пластин закладных изделий должна назначаться в конкретном проекте в соответствии с приложением 2 (п.Iа) СНиП 2.03.0I-84 в зависимости от температуры наружного воздуха.

В ведомости расхода стали не учтен расход на осадку анкеров закладных деталей в процессе сварки втавр, который составляет до 2% расхода стали на эти анкера.

Размеры панелей, масса панелей не должны иметь отклонений, превышающих установленные ГОСТ I2504-80.

НАЧ.ОТД.	ВОЛЫНСКИЙ		I.090.I-I/88. 4-I – ТТ			
Н.КОНТР.	ЕГОРОВ					
ГЛ.КОНСТ	ШАЦ		Технические требования	СТАДИЯ	ЛИСТ	ЛИСТОВ
ГИП	НИКОЛАЕВА			Р	I	4
ГИП	КОНОВАЛОВА			ЦНИИЭП торгово-бытовых зданий и туристских комплексов		

23786 4

https://zavodjbi.com/

https://zavodjbi.com/

3. Изготовление панелей

При изготовлении панелей следует руководствоваться указаниями ГОСТ I2504-80. При этом необходимо выполнять следующие требования:

панели формуются в кассетных установках;

при бетонировании необходимо обеспечить проектное положение пространственного каркаса;

Прочность бетона панели в момент первого подъема должна составлять более 70% от проектной.

Контроль качества панелей при изготовлении должен производиться путем систематического пооперационного контроля: прочности бетонных кубов и арматуры; точности укладки пространственных каркасов; толщин защитных слоев. Контроль качества и приемки панелей осуществляется в соответствии с ГОСТ I2504-80. Приемка панелей ОТК завода-изготовителя и контрольная выборочная проверка производится в соответствии с требованиями ГОСТ I2504-80; ГОСТ I30I5.I-8I.

Заполнение проемов столярными изделиями производится на заводе после термообработки панелей. Защита поверхности закладных изделий и петлевых выпусков от коррозии должна производиться в соответствии с указаниями конкретных проектов и СНиП 2.03.II-85 "Защита строительных конструкций от коррозии". Лицевые поверхности внутренних стеновых панелей должны быть подготовлены под окраску или оклейку обоями.

Отпускная прочность бетона должна составлять 70% от проектной в теплый период года и 90% - в холодный период.

При освоении производства панелей и при изменении технологии их изготовления рекомендуется провести испытания панелей и оценку их прочности и трещиностойкости по ГОСТ 8829-85 "Конструкции и изделия железобетонные сборные". Схемы испытания и контрольные нагрузки приведены ниже.

4. Указания по хранению и транспортировке панелей

Хранение и транспортировка панелей должны выполняться в соответствии с требованиями ГОСТ I2504-80, ГОСТ I30I5.4-84 и выпуска 0-2 серии I.090.I-I/88. Подъем панелей производить с применением самобалансирующих траверс, обеспечивающих вертикальное положение панелей и равномерную нагрузку на петли; наклон строп к вертикали допускается не более I5°. Опирание панелей при хранении и транспортировке должно производиться на специальные прокладки (деревянные, резиновые и т.п.).

5. Маркировка панелей

Маркировка панелей выполнена в соответствии с ГОСТ 23009-78 "Конструкции и изделия бетонные и железобетонные сборные. Условные обозначения (марки)".

Марка панели содержит обозначение основных характеристик панели и состоит из буквенно-цифровых групп.

Первая цифра означает:

для панелей высотой 3,0 м наличие в них петлевых выпусков (анкеров для крепления к наружным стенам);

для панелей с гребнем высотой 3,3 м - зеркальность в расположении гребня.

Группа букв означает:

ПВ - панель внутренняя без проемов (глухая);

ПВП - панель внутренняя с проемом;

ПВГ - панель внутренняя Г-образная;

ПВР - панель внутренняя рамная;

ПВА - панель внутренняя арочная.

23786 5

https://zavodjbi.com/

https://zavodjbi.com/

Вторая группа цифр (записаны через точки) обозначает габарит панели (длина, высота) и ширину проема в дециметрах; индекс "Э" – обозначает наличие в панели электроблока.

Пример:

ПВП 60.30.I0 – панель длиной 6,0 м, высотой 3,0 м с дверным проемом шириной I,0 м;

IIВ 30.33 – панель длиной 3,0 м, высотой 3,3 м, правая.

Марки проставляются на чертежах и спецификациях проекта в заказах заводам-изготовителям и на изделиях. Каждая изготовленная панель должна иметь маркировку согласно ГОСТ I30I5.2-8I "Конструкции и изделия бетонные и железобетонные сборные. Правила маркировки", выполненную несмываемой краской. Должны быть нанесены: марка панели, индекс предприятия, масса панели, марка бетона.

Внесение изменений в обозначения марок не допускается.

6. Расчетные нагрузки и указания по испытаниям панелей внутренних стен

Несущая способность панелей без проемов (глухих) и простенков панелей с проемами определяется несущей способностью опорных сечений (платформенным стыком) согласно выпуска 0-I серия I.090.I-I/88 К4.

Перемычки панелей-арок и панелей-рамок длиной 3,0 м и панелей с дверными проемами рассчитаны на нагрузку от опирания плит перекрытия пролетом 7,2 м и расчетной нагрузкой 800 кГс/м^2 без учета собственного веса плиты, и составляет 8,I тс/м. (8I,0 кн/м).

Перемычки панелей-арок и панелей-рамок длиной 6,0 м рассчитаны на нагрузку от опирания плит перекрытия пролетом 7,2 м и расчетной нагрузкой 600 кГс/м^2 без учета собственного веса плиты, и составляет 6,7 тс/м. (67,0 кн/м).

Для панелей высотой 3,3 м (с гребнем) нагрузка составляет 4,I тс/м. (4I,0 кн/м).

Испытанию подлежат панели типа ПВР, ПВА и панель ПВП 60.30.I9.

Испытания панелей и оценку их прочности и трещиностойкости проводить в соответствии с ГОСТ 8829-85 нагружением конструкции до контролируемого предельного состояния путем силового воздействия.

Панели признаются годными, если результаты испытаний отобранных конструкций удовлетворяют всем требованиям по прочности и трещиностойкости.

Конструкция относится к третьей категории трещиностойкости.

Контрольная ширина раскрытия трещин согласно СНиП 2.03.0I-84 п.I приложения 3 ГОСТ 8829-85 – 0,25 мм.

Величина коэффициента " С " для определения контрольных нагрузок по проверке прочности в зависимости от возможного характера разрушения принята согласно ГОСТ 8829-85 Приложение 3.

Контрольные нагрузки приведены в таблице см.лист 4 ТТ.

23786 6

https://zavodjbi.com/

Схемы испытаний перемычек панелей с проемами, панелей рамок и панелей арок

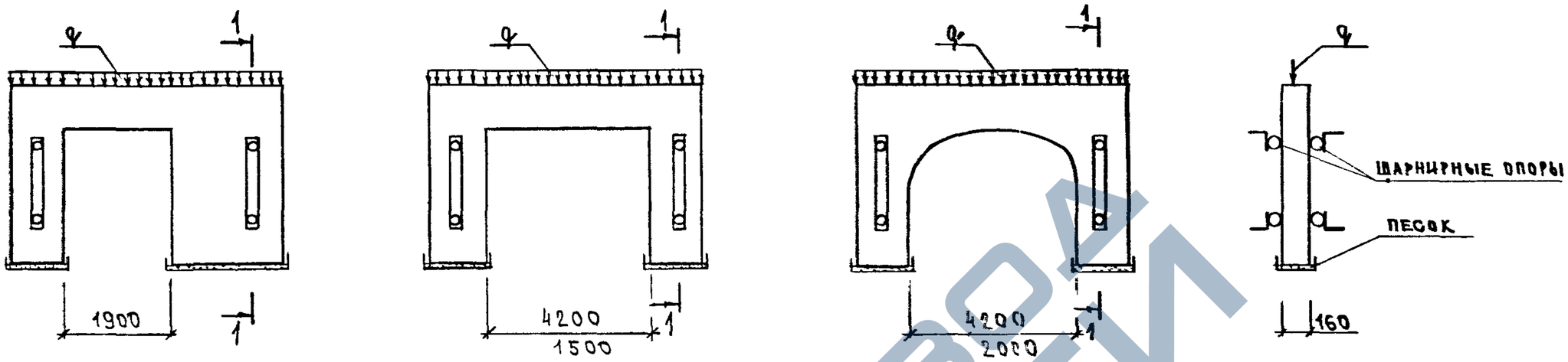

Марка панели	Пролет перемычки L, см	Нагрузка эксплуатационная на перемычку		Контрольные нагрузки при испытаниях				Контрольная ширина раскрытия трещин, мм
		нормативная $q_н$, кН/м	расчетная $q_р$, кН/м	по прочности, q кН/м			по трещиностойкости q кН/м	
				C=1,25	C=1,4	C=1,6		
ПВП 60.30.19	1900	69,8	81,4	101,7	114,0	130,2	69,8	0,25
ПВР 60.30.42	4200	57,6	67,0	83,8	93,8	107,2	57,6	
ПВР 30.30.19	1900	69,8	81,4	101,7	114,0	130,2	69,8	
ПВР 30.30.15	1500	69,8	81,4	101,7	114,0	130,2	69,8	
ПВР 29.30.15	1500	69,8	81,4	101,7	114,0	130,2	69,8	
ПВР 28.30.15	1500	69,8	81,4	101,7	114,0	130,2	69,8	
ПВА 60.30.42	4200	57,6	67,0	83,8	93,8	107,2	57,6	
ПВА 30.30.20	2000	69,8	81,4	101,7	114,0	130,2	69,8	
ПВА 29.30.20	2000	69,8	81,4	101,7	114,0	130,2	69,8	
ПВА 28.30.20	2000	69,8	81,4	101,7	114,0	130,2	69,8	

Взам.инв. | Подпись и дата | Инв. подл

23786 7

https://zavodjbi.com/

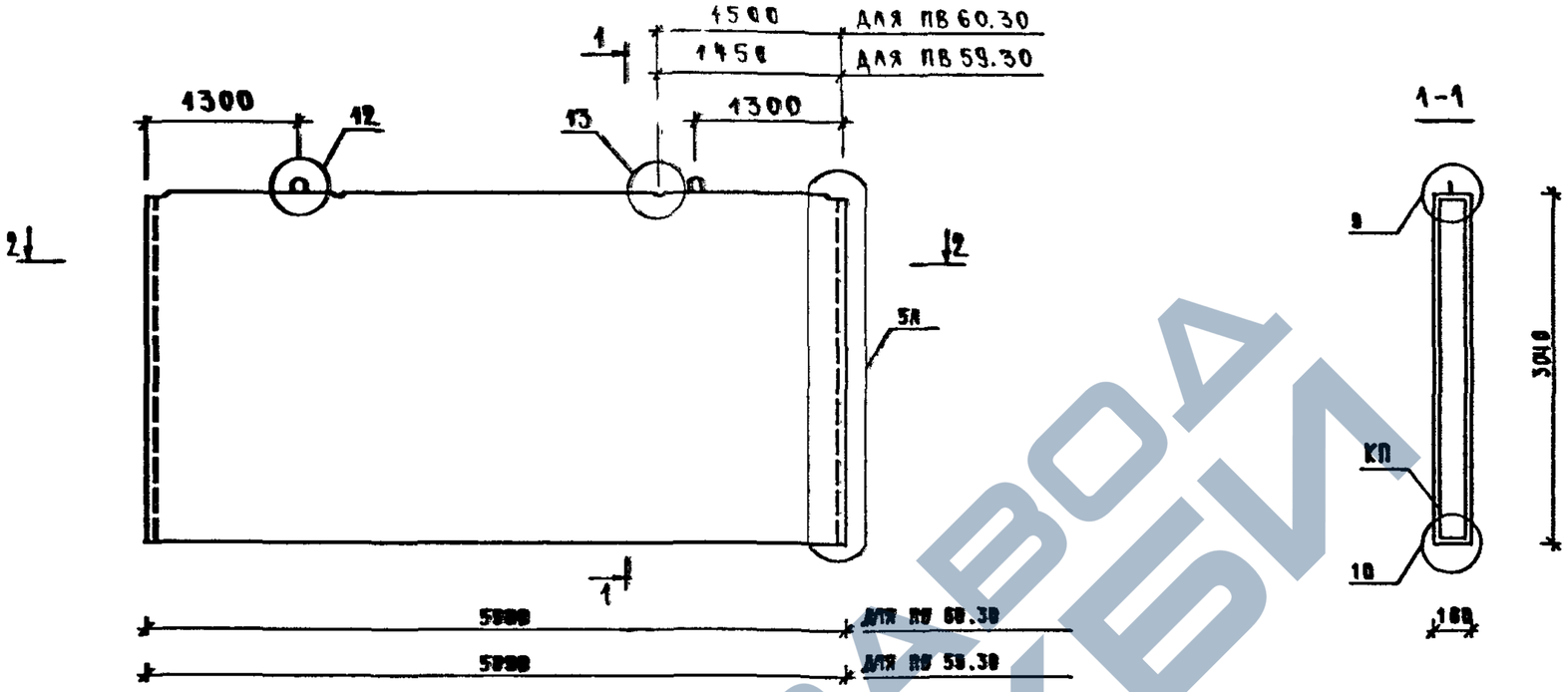

МАРКА ПАНЕЛИ	РАСХОД МАТЕРИАЛОВ				МАРКА АРМАТУРНОГО ИЗДЕЛИЯ	МАССА ПАНЕЛИ
	ТЯЖЕЛЫЙ БЕТОН КЛ.В12.5 М3	ЭЛЕКТРО-БЛОК КГ	ДРЕВЕСИНА М3	СТАЛЬ КГ		Т
ПВ 60.30	2.906	–	–	32.81	КП 60.30	7.27
ПВ 59.30	2.862	–	–	32.73	КП 59.30	7.16

1. УЗЛЫ СМ. К 41.
2. ВЕДОМОСТЬ РАСХОДА СТАЛИ СМ. РС

НАЧ.ОТД.	ВОЛЫНСКИЙ		1.090.1-1/88.4-1 – К1
Н.КОНТР.	ЕГОРОВ		
ГЛ.КОНСТ	ШАЦ		ПАНЕЛИ ВНУТРЕННИХ СТЕН ПВ 60.30, ПВ 59.30
ГИП	НИКОЛАЕВА		СТАДИЯ: Р; ЛИСТ: ; ЛИСТОВ: 1
ГИП	КОНОВАЛОВА		ЦНИИЭП ТОРГОВО-БЫТОВЫХ ЗДАНИЙ ТУРИСТСКИХ КОМПЛЕКСОВ
ПРОВЕР.	ЕГОРОВ		
РАЗРАБ.	ЛУГОВАЯ		

23786 8

https://zavodjbi.com/

САПР	ТБЗТК	
Т.ЛП	СП	
РУК.ГР.	СТ.ИНЖ	ВИНОКУР / БУРЛАКОВА

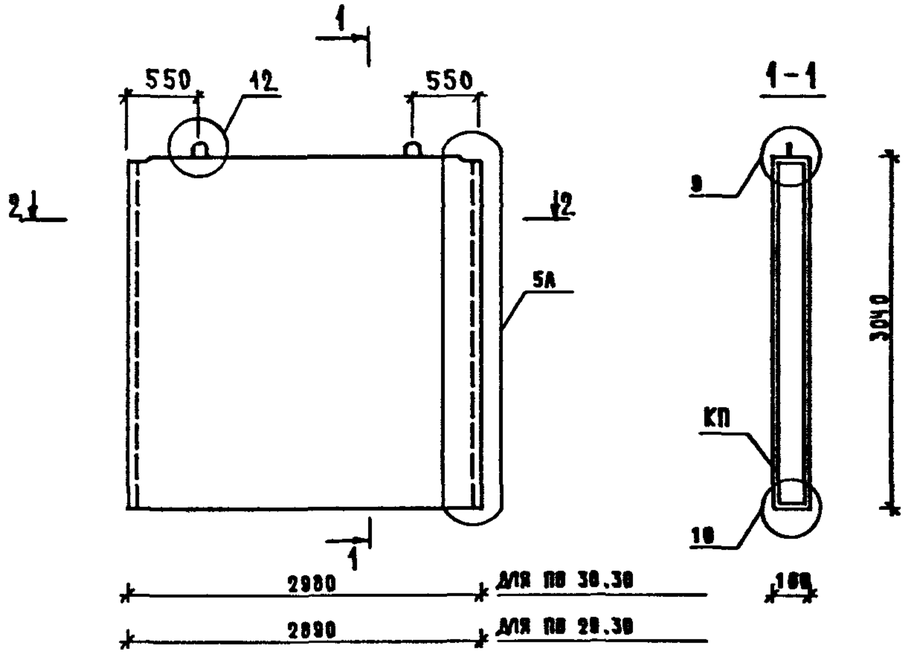

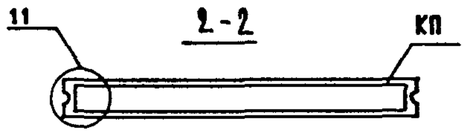

МАРКА ПАНЕЛИ	РАСХОД МАТЕРИАЛОВ: ТЯЖЕЛЫЙ БЕТОН КЛ.В12.5 М3	ЭЛЕКТРО-БЛОК КГ	ДРЕВЕСИНА М3	СТАЛЬ КГ	МАРКА АРМАТУРНОГО ИЗДЕЛИЯ	МАССА ПАНЕЛИ Т
ПВ 30.30	1.446	–	–	17.42	КП 30.30	3.62
ПВ 29.30	1.403	–	–	17.37	КП 29.30	3.51

1. УЗЛЫ СМ. К 41.
2. ВЕДОМОСТЬ РАСХОДА СТАЛИ СМ. РС.

НАЧ.ОТД.	ВОЛЫНСКИЙ	
Н.КОНТР.	ЕГОРОВ	
ГЛ.КОНСТ	ШАЦ	
ГИП	НИКОЛАЕВА	
ГИП	КОНОВАЛОВА	
ПРОВЕР.	ЕГОРОВ	
РАЗРАБ.	ЛУГОВАЯ	

1.090.1-1/88.4-1 – К2

ПАНЕЛИ ВНУТРЕННИХ СТЕН ПВ 30.30, ПВ 29.30

СТАДИЯ	ЛИСТ	ЛИСТОВ
Р		1

ЦНИИЭП торгово-бытовых зданий и туристских комплексов

САПР	ТБЗТК	
Т.ЛП	СП	
РУК.ГР.	СТ.ИНЖ	ВИНОКУР / БУРЛАКОВА

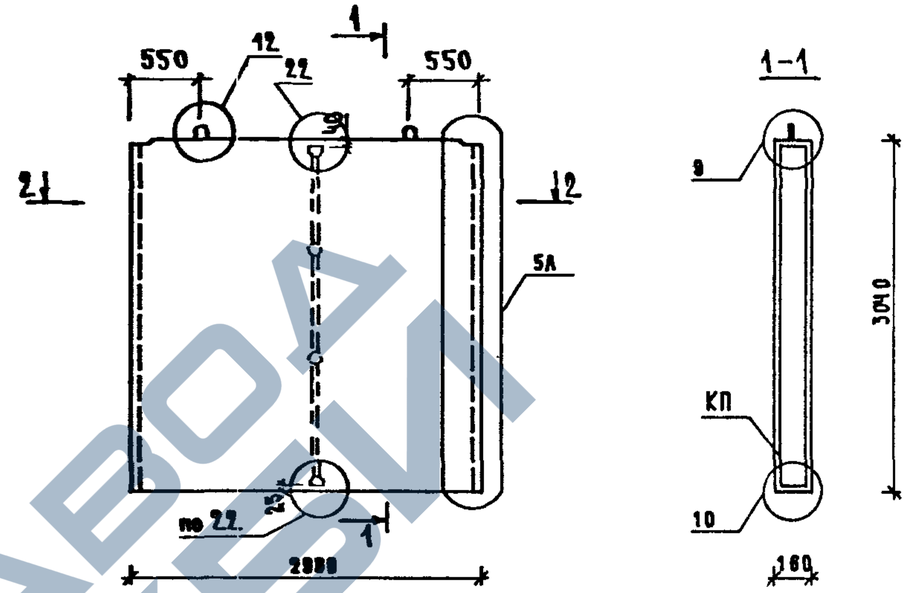

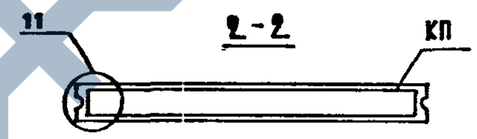

МАРКА ПАНЕЛИ	РАСХОД МАТЕРИАЛОВ: ТЯЖЕЛЫЙ БЕТОН КЛ.В12.5 М3	ЭЛЕКТРО-БЛОК КГ	ДРЕВЕСИНА М3	СТАЛЬ КГ	МАРКА АРМАТУРНОГО ИЗДЕЛИЯ	МАССА ПАНЕЛИ Т
ПВ 30.30-Э	1.446	2.96	–	17.57	КП 3030-Э	3,62

1. УЗЛЫ СМ. К 41.
2. ВЕДОМОСТЬ РАСХОДА СТАЛИ СМ. РС.

НАЧ.ОТД.	ВОЛЫНСКИЙ	
Н.КОНТР.	ЕГОРОВ	
ГЛ.КОНСТ	ШАЦ	
ГИП	НИКОЛАЕВА	
ГИП	КОНОВАЛОВА	
ПРОВЕР.	ЕГОРОВ	
РАЗРАБ.	ЛУГОВАЯ	

1.090.1-1/88.4-1-К3

ПАНЕЛЬ ВНУТРЕННИХ СТЕН ПВ 30.30-Э

СТАДИЯ	ЛИСТ	ЛИСТОВ
Р		1

ЦНИИЭП торгово-бытовых зданий и туристских комплексов

ВЗАМ.ИНВ. | ПОДПИСЬ И ДАТА | ИНВ. ПОДЛ.

ЗАВОД ЖБИ
https://zavodjbi.com/

https://zavodjbi.com/

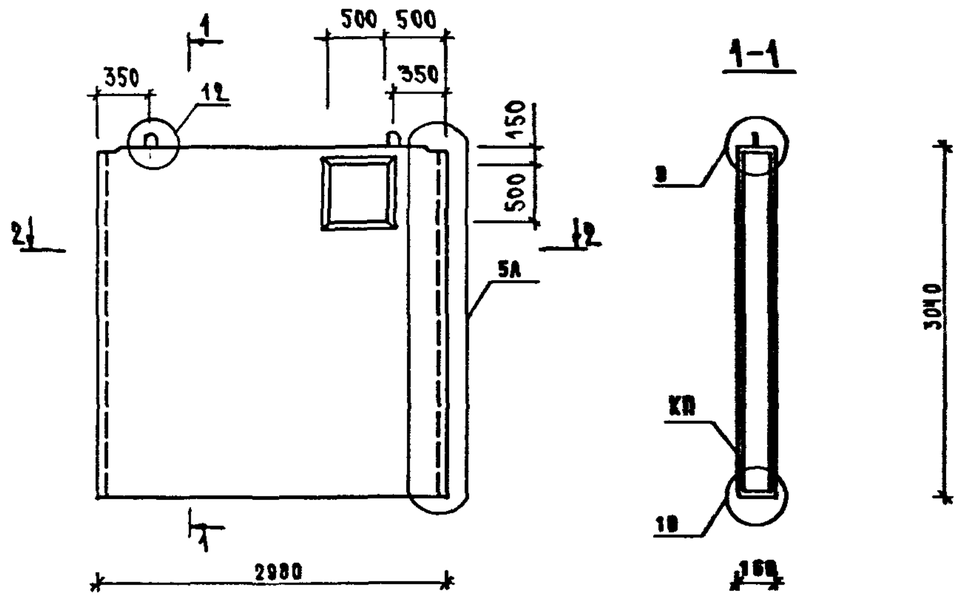

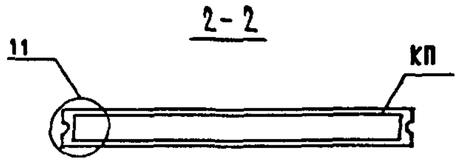

МАРКА ПАНЕЛИ	РАСХОД МАТЕРИАЛОВ				МАРКА АРМАТУРНОГО ИЗДЕЛИЯ	МАССА ПАНЕЛИ
	ТЯЖЕЛЫЙ БЕТОН КЛ.В12.5 М3	ЭЛЕКТРО-БЛОК КГ	ДРЕВЕСИНА М3	СТАЛЬ КГ		Т
ПВ 30.30-8	1.406	–	–	18.45	КП 30.30-8	3.52

1. УЗЛЫ СМ. К 1.
2. ВЕДОМОСТЬ РАСХОДА СТАЛИ СМ. РС.

НАЧ.ОТД.	ВОЛЫНСКИЙ		1.090.1-1/88.4-1 – К4
Н.КОНТР.	ЕГОРОВ		
ГЛ.СПЕЦ.	ШАЦ		ПАНЕЛЬ ВНУТРЕННИХ СТЕН ПВ 30.30-8
ГИП	НИКОЛАЕВА		
ГИП	КОНОВАЛОВА		
ПРОВЕР.	ЕГОРОВ		
РАЗРАБ.	ЛУГОВАЯ		

СТАДИЯ	ЛИСТ	ЛИСТОВ
Р		1

ЦНИИЭП торгово-бытовых зданий и туристских комплексов

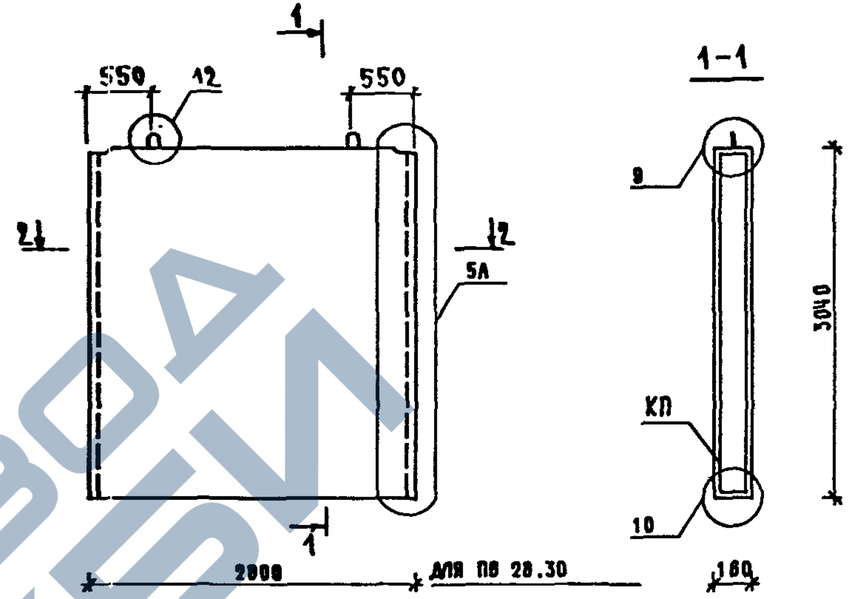

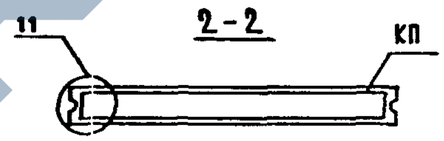

МАРКА ПАНЕЛИ	РАСХОД МАТЕРИАЛОВ				МАРКА АРМАТУРНОГО ИЗДЕЛИЯ	МАССА ПАНЕЛИ
	ТЯЖЕЛЫЙ БЕТОН КЛ.В12.5 М3	ЭЛЕКТРО-БЛОК КГ	ДРЕВЕСИНА М3	СТАЛЬ КГ		Т
ПВ 28.30	1.359	–	–	17.32	КП 28.30	3.39

1. УЗЛЫ СМ. К 41.
2. ВЕДОМОСТЬ РАСХОДА СТАЛИ СМ. РС.

НАЧ.ОТД.	ВОЛЫНСКИЙ		1.090.1-1/88.4-1 – К5
Н.КОНТР.	ЕГОРОВ		
ГЛ.КОНСТ.	ШАЦ		ПАНЕЛЬ ВНУТРЕННИХ СТЕН ПВ 28.30
ГИП	НИКОЛАЕВА		
ГИП	КОНОВАЛОВА		
ПРОВЕР.	ЕГОРОВ		
РАЗРАБ.	ЛУГОВАЯ		

СТАДИЯ	ЛИСТ	ЛИСТОВ
Р		1

ЦНИИЭП торгово-бытовых зданий и туристских комплексов

23786 10

https://zavodjbi.com/

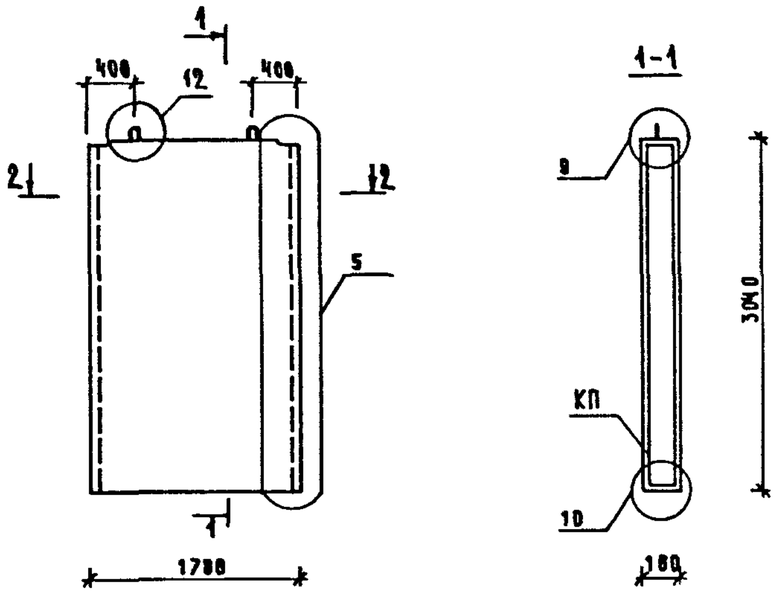

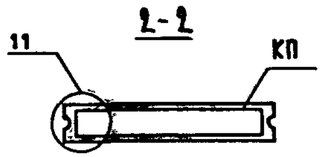

МАРКА ПАНЕЛИ	РАСХОД МАТЕРИАЛОВ				МАРКА АРМАТУРНОГО ИЗДЕЛИЯ	МАССА ПАНЕЛИ
	ТЯЖЕЛЫЙ БЕТОН КЛ.В12.5 М3	ЭЛЕКТРО-БЛОК КГ	ДРЕВЕСИНА М3	СТАЛЬ КГ		Т
ПВ 18.30	0.863	–	–	11.35	КП 18.30	2.16

1. УЗЛЫ СМ. К 41.
2. ВЕДОМОСТЬ РАСХОДА СТАЛИ СМ. РС.

НАЧ.ОТД.	ВОЛЫНСКИЙ	
Н.КОНТР.	ЕГОРОВ	
ГЛ.КОНСТ	ШАЦ	
ГИП	НИКОЛАЕВА	
ГИП	КОНОВАЛОВА	
ПРОВЕР.	ЕГОРОВ	
РАЗРАБ.	ЛУГОВАЯ	

1.090.1-1|88.4-1 – К6

ПАНЕЛЬ ВНУТРЕННИХ СТЕН ПВ 18.30

СТАДИЯ	ЛИСТ	ЛИСТОВ
Р		1

ЦНИИЭП торгово-бытовых зданий и туристских комплексов

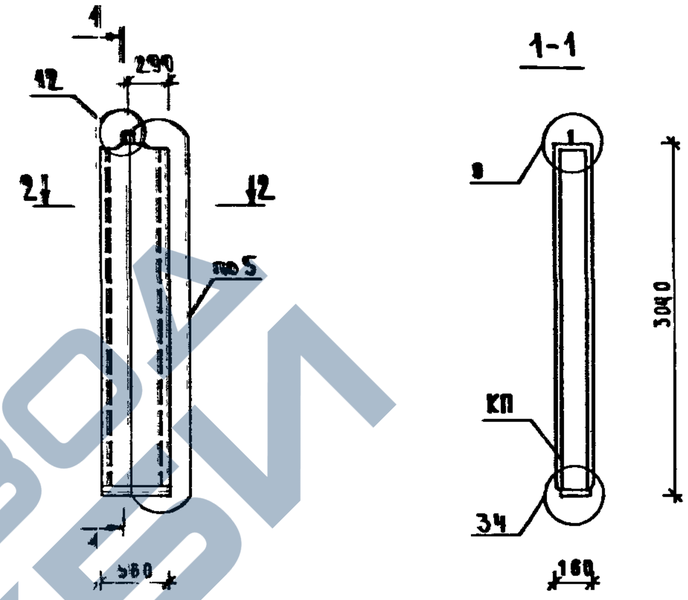

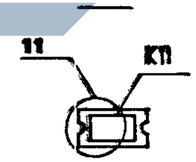

МАРКА ПАНЕЛИ	РАСХОД МАТЕРИАЛОВ				МАРКА АРМАТУРНОГО ИЗДЕЛИЯ	МАССА ПАНЕЛИ
	ТЯЖЕЛЫЙ БЕТОН КЛ.В12.5 М3	ЭЛЕКТРО-БЛОК КГ	ДРЕВЕСИНА М3	СТАЛЬ КГ		Т
ПВ 6.30	0.279	–	–	18.07	КП 6.30	0.70

1. УЗЛЫ СМ. К 41.
2. ВЕДОМОСТЬ РАСХОДА СТАЛИ СМ. РС.

НАЧ.ОТД.	ВОЛЫНСКИЙ	
Н.КОНТР.	ЕГОРОВ	
ГЛ.КОНСТ	ШАЦ	
ГИП	НИКОЛАЕВА	
ГИП	КОНОВАЛОВА	
ПРОВЕР	ЕГОРОВ	
РАЗРАБ.	ЛУГОВАЯ	

1.090.1-1|88.4-1 – К7

ПАНЕЛЬ ВНУТРЕННИХ СТЕН ПВ 6.30

СТАДИЯ	ЛИСТ	ЛИСТОВ
Р		1

ЦНИИЭП торгово-бытовых зданий и туристских комплексов

ВИНОКУР | БУРЛАКОВА | РУК.ГР. | СТ.ИНЖ | ТЛП | СП | САПР | ТБЗТК

ВЗАМ.ИНВ. | ПОДПИСЬ И ДАТА | ИНВ. ПОДЛ.

237RK 11

https://zavodjbi.com/

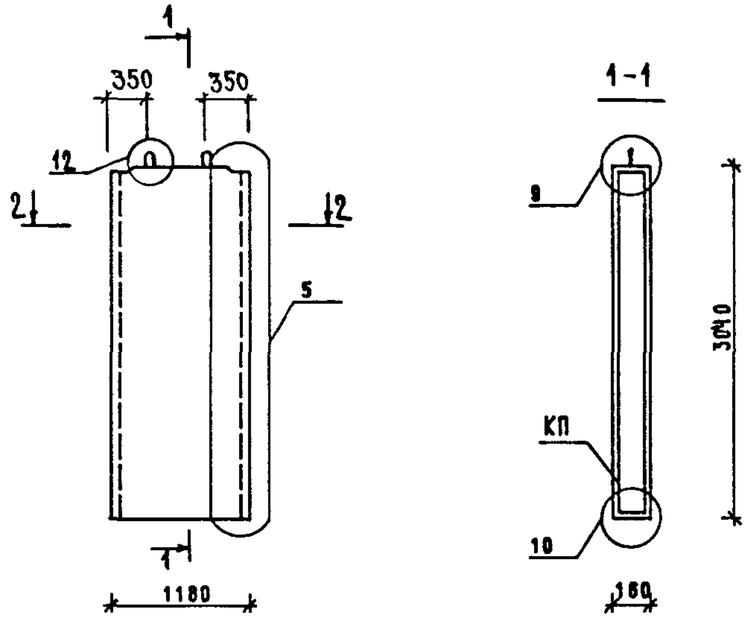

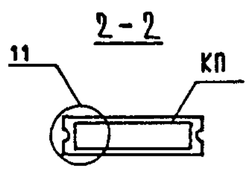

МАРКА ПАНЕЛИ	РАСХОД МАТЕРИАЛОВ				МАРКА АРМАТУРНОГО ИЗДЕЛИЯ	МАССА ПАНЕЛИ Т
	ТЯЖЕЛЫЙ БЕТОН КЛ.В12.5 М3	ЭЛЕКТРО-БЛОК КГ	ДРЕВЕСИНА М3	СТАЛЬ КГ		
ПВ 12.30	0.571	–	–	10.21	КП12.30	1.43

1. УЗЛЫ СМ. К 41.
2. ВЕДОМОСТЬ РАСХОДА СТАЛИ СМ. РС.

НАЧ.ОТД.	ВОЛЫНСКИЙ		1.090.1-1/88.4-1 - К8
Н.КОНТР.	ЕГОРОВ		
ГЛ.КОНСТ	ШАЦ		ПАНЕЛЬ ВНУТРЕННИХ СТЕН ПВ 12.30
ГИП	НИКОЛАЕВА		СТАДИЯ: Р; ЛИСТ: ; ЛИСТОВ: 1
ГИП	КОНОВАЛОВА		ЦНИИЭП торгово-бытовых зданий и туристских комплексов
ПРОВЕР.	ЕГОРОВ		
РАЗРАБ.	ЛУГОВАЯ		

ВИНОКУР	БУРЛАКОВА	
РУК.ГР.	СТ.ИНЖ	
ТЛП	СП	
САПР	ТБЗТК	

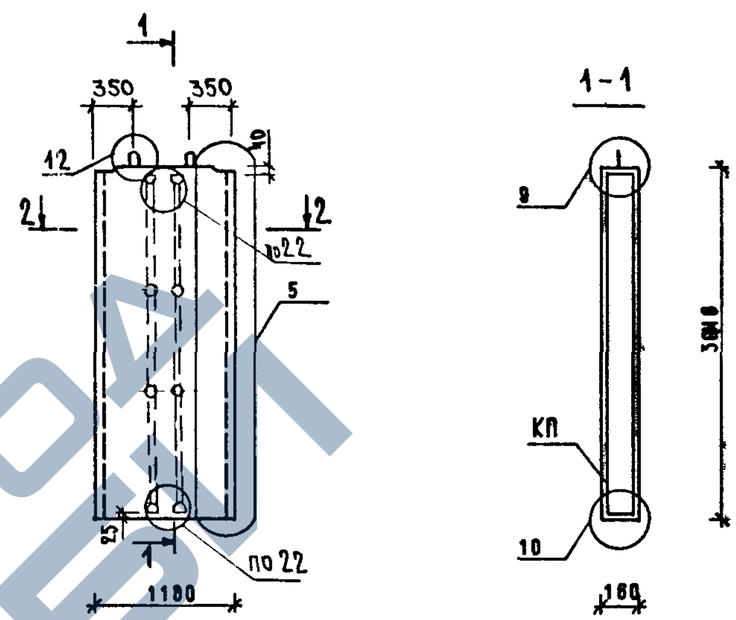

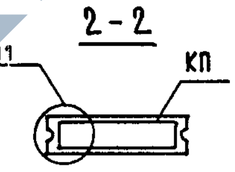

МАРКА ПАНЕЛИ	РАСХОД МАТЕРИАЛОВ				МАРКА АРМАТУРНОГО ИЗДЕЛИЯ	МАССА ПАНЕЛИ Т
	ТЯЖЕЛЫЙ БЕТОН КЛ.В12.5 М3	ЭЛЕКТРО-БЛОК КГ	ДРЕВЕСИНА М3	СТАЛЬ КГ		
ПВ 12.30-Э	0.571	5.92	–	10.36	КП12.30-Э	1.43

1. УЗЛЫ СМ. К 41.
2. ВЕДОМОСТЬ РАСХОДА СТАЛИ СМ. РС.

НАЧ.ОТД.	ВОЛЫНСКИЙ		1.090.1-1/88.4-1 - К9
Н.КОНТР.	ЕГОРОВ		
ГЛ.КОНСТ	ШАЦ		ПАНЕЛЬ ВНУТРЕННИХ СТЕН ПВ 12.30-Э
ГИП	НИКОЛАЕВА		СТАДИЯ: Р; ЛИСТ: ; ЛИСТОВ: 1
ГИП	КОНОВАЛОВА		ЦНИИЭП торгово-бытовых зданий и туристских комплексов
ПРОВЕР.	ЕГОРОВ		
РАЗРАБ.	ЛУГОВАЯ		

ВЗАМ.ИНВ. | ПОДПИСЬ И ДАТА | ИНВ. ПОДЛ.

23786 12

ЗАВОД ЖБИ
https://zavodjbi.com/

https://zavodjbi.com/

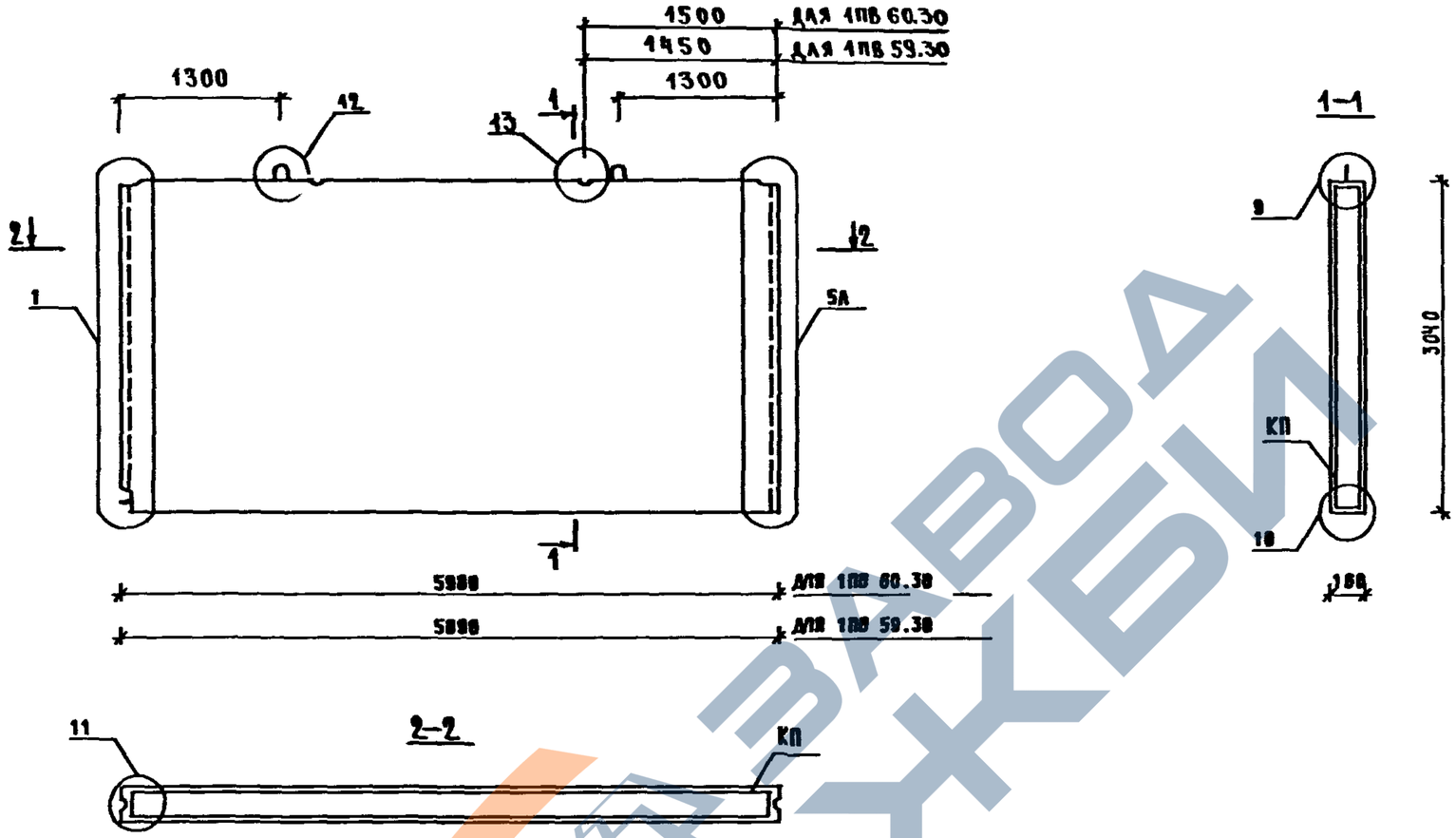

МАРКА ПАНЕЛИ	РАСХОД МАТЕРИАЛОВ				МАРКА АРМАТУРНОГО ИЗДЕЛИЯ	МАССА ПАНЕЛИ Т
	ТЯЖЕЛЫЙ БЕТОН КЛ.В12.5 М3	ЭЛЕКТРО-БЛОК КГ	ДРЕВЕСИНА М3	СТАЛЬ КГ		
1ПВ 60.30	2.865	–	–	33.79	1КП 60.30	7.16
1ПВ 59.30	2.822	–	–	33.74	1КП 59.30	7.06

1. УЗЛЫ СМ. К 41.
2. ВЕДОМОСТЬ РАСХОДА СТАЛИ СМ. РС.

НАЧ.ОТД.	ВОЛЫНСКИЙ	
Н.КОНТР.	ЕГОРОВ	
ГЛ.КОНСТ	ШАЦ	
ГИП	НИКОЛАЕВА	
ГИП	КОНОВАЛОВА	
ПРОВЕР.	ЕГОРОВ	
РАЗРАБ.	ЛУГОВАЯ	

1.090.1-1/88.4-1-К10

ПАНЕЛИ ВНУТРЕННИХ СТЕН 1ПВ 60.30, 1ПВ 59.30

СТАДИЯ	ЛИСТ	ЛИСТОВ
Р		1

ЦНИИЭП торгово-бытовых зданий туристских комплексов

ОАПР	ТЛП	РУК.ГР.	ВИНОКУР
ТВЗТК	ОП	ОТ.ИНЖ	БУРЛАКОВА

ВЗАМ.ИНВ. | ПОДПИСЬ И ДАТА | ИНВ. ПОДЛ.

23786 13

https://zavodjbi.com/

https://zavodjbi.com/

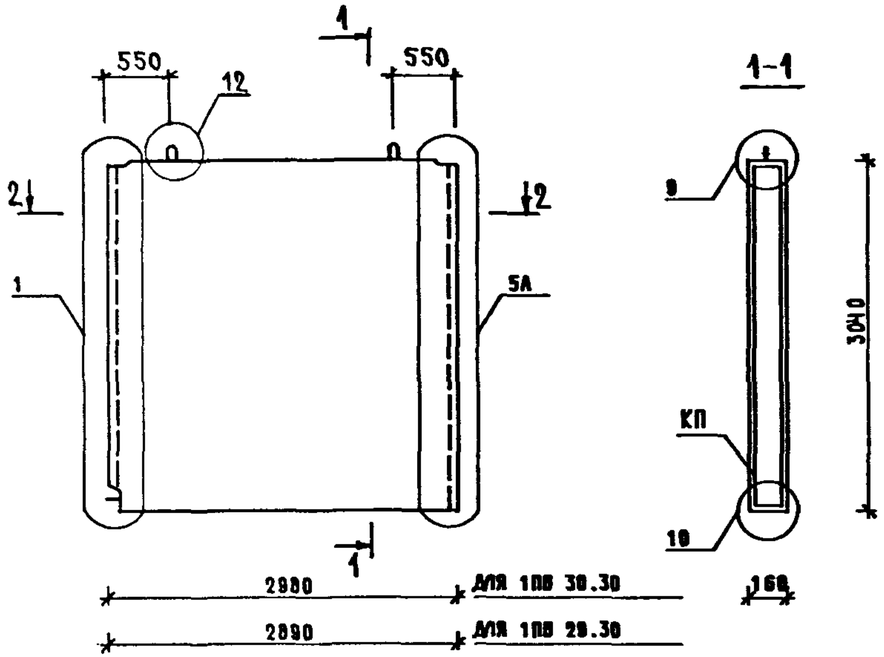

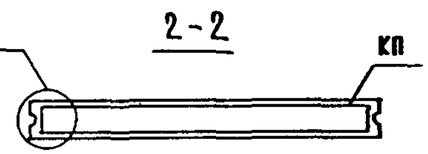

МАРКА ПАНЕЛИ	РАСХОД МАТЕРИАЛОВ				МАРКА АРМАТУРНОГО ИЗДЕЛИЯ	МАССА ПАНЕЛИ Т
	ТЯЖЕЛЫЙ БЕТОН КЛ.В12.5 М3	ЭЛЕКТРО-БЛОК КГ	ДРЕВЕСИНА М3	СТАЛЬ КГ		
В 30.30	1.436	–	–	18.42	1КП30.30	3.59
В 29.30	1.393	–	–	18.37	1КП 29.30	3.48

1. УЗЛЫ СМ. К 41
2. ВЕДОМОСТЬ РАСХОДА СТАЛИ СМ. РС

Н.ОТД.	ВОЛЫНСКИЙ	
ОНТР.	ЕГОРОВ	
КОНСТ	ШАЦ	
И П	НИКОЛАЕВА	
И П	КОНОВАЛОВА	
ПРОВЕР.	ЕГОРОВ	
РАЗРАБ	ЛУГОВАЯ	

1.090.1-1/88.4-1 – К11

ПАНЕЛИ ВНУТРЕННИХ СТЕН 1ПВ 30.30, 1ПВ 29.30

СТ	ЛИСТ	ЛИСТОВ
		1

ЦНИИЭП ТОРГОВО-БЫТОВЫХ ЗДАНИЙ И ТУРИСТСКИХ КОМПЛЕКСОВ

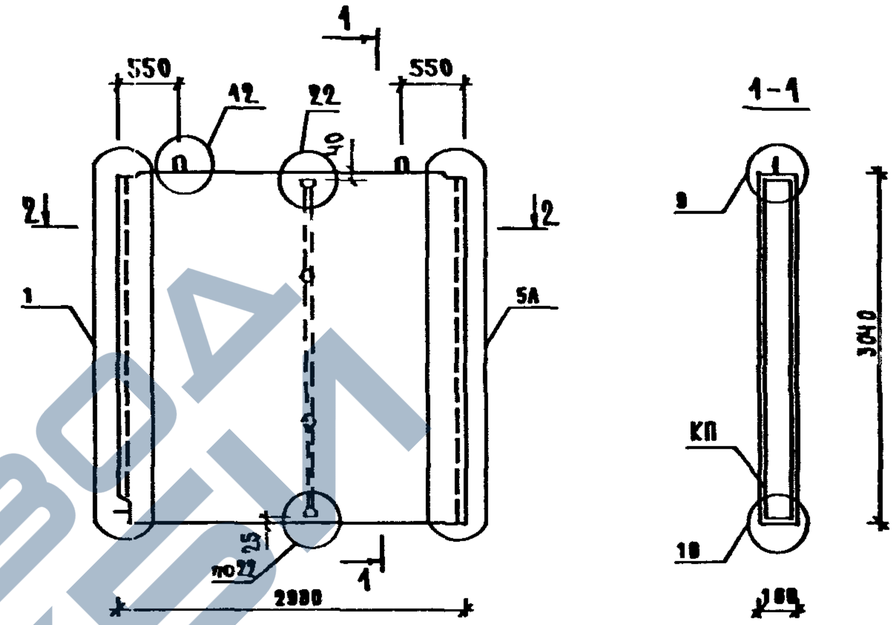

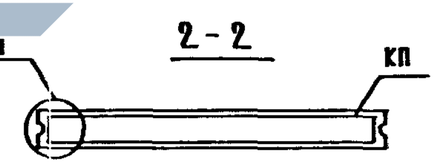

МАРКА ПАНЕЛИ	РАСХОД МАТЕРИАЛОВ				МАРКА АРМАТУРНОГО ИЗДЕЛИЯ	МАССА ПАНЕЛИ Т
	ТЯЖЕЛЫЙ БЕТОН КЛ.В12.5 М3	ЭЛЕКТРО-БЛОК КГ	ДРЕВЕСИНА М3	СТАЛЬ КГ		
1ПВ 30.30-Э	1.436	2.96	–	18.57	1КП30.30-Э	3,59

1. УЗЛЫ СМ. К 41
2. ВЕДОМОСТЬ РАСХОДА СТАЛИ СМ. РС

НАЧ.ОТД.	ВОЛЫНСКИЙ	
Н.КОНТР.	ЕГОРОВ	
ГЛ.КОНСТ	ШАЦ	
ГИП	НИКОЛАЕВА	
ГИП	КОНОВАЛОВА	
ПРОВЕР.	ЕГОРОВ	
РАЗРАБ.	ЛУГОВАЯ	

1.090.1-1/88.4-1 – К12

ПАНЕЛЬ ВНУТРЕННИХ СТЕН 1ПВ 30.30-Э

СТАДИЯ	ЛИСТ	ЛИСТОВ
Р		1

ЦНИИЭП ТОРГОВО-БЫТОВЫХ ЗДАНИЙ И ТУРИСТСКИХ КОМПЛЕКСОВ

ВЗАМ.ИНВ. | ПОДПИСЬ И ДАТА | ИНВ. ПОДЛ.

23786 14

https://zavodjbi.com/

https://zavodjbi.com/

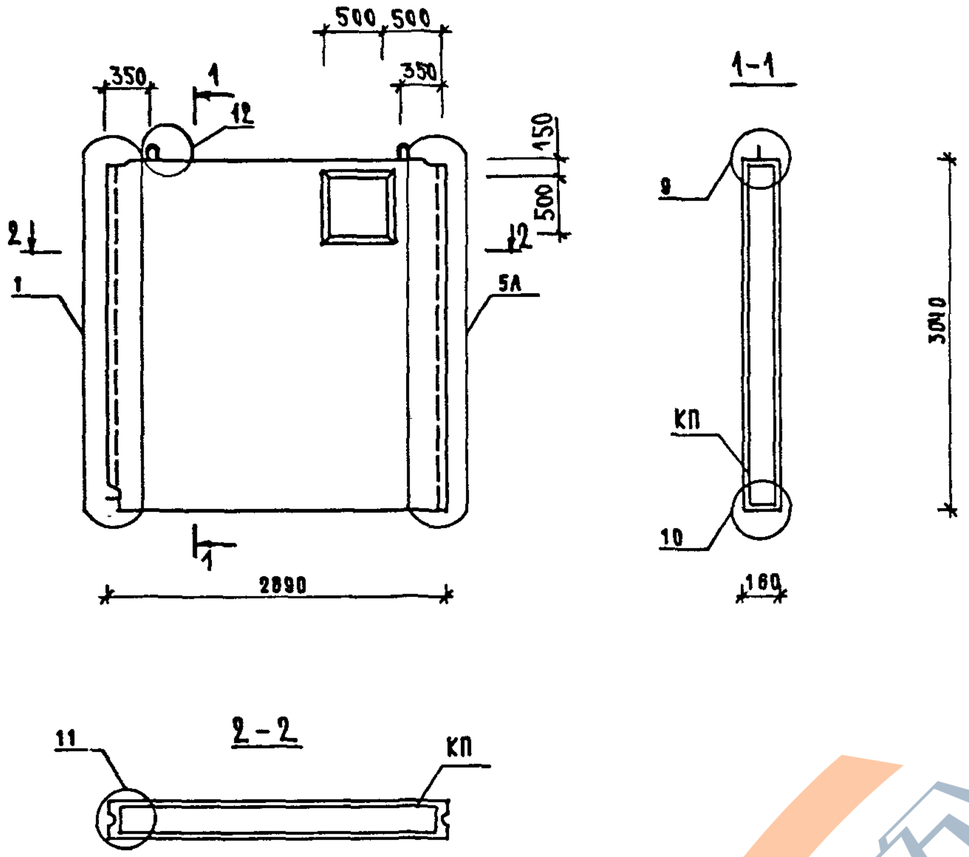

МАРКА ПАНЕЛИ	РАСХОД МАТЕРИАЛОВ: ТЯЖЕЛЫЙ БЕТОН КЛ.В12.5 М3	ЭЛЕКТРО-БЛОК КГ	ДРЕВЕСИНА М3	СТАЛЬ КГ	МАРКА АРМАТУРНОГО ИЗДЕЛИЯ	МАССА ПАНЕЛИ Т
1ПВ 29.30-В	1.353	–	–	19.38	1КП 29.30-В	3.38

1. УЗЛЫ СМ. К41
2. ВЕДОМОСТЬ РАСХОДА СТАЛИ СМ. РС

НАЧ.ОТД.	ВОЛЫНСКИЙ	
Н.КОНТР.	ЕГОРОВ	
ГЛ.КОНСТ	ШАЦ	
ГИП	НИКОЛАЕВА	
ГИП	КОНОВАЛОВА	
ПРОВЕР.	ЕГОРОВ	
РАЗРАБ.	ЛУГОВАЯ	

1.090.1-1/88.4-1 – К13

ПАНЕЛЬ ВНУТРЕННИХ СТЕН 1ПВ 29.30-В

СТАДИЯ	ЛИСТ	ЛИСТОВ
Р		1

ЦНИИЭП торгово-бытовых зданий и туристских комплексов

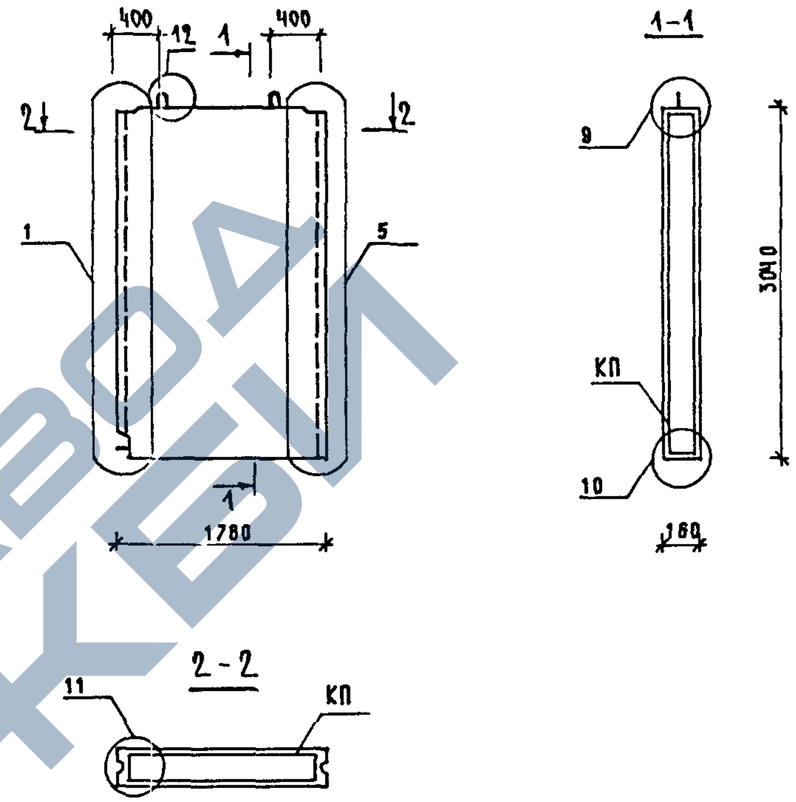

МАРКА ПАНЕЛИ	РАСХОД МАТЕРИАЛОВ: ТЯЖЕЛЫЙ БЕТОН КЛ.В12.5 М3	ЭЛЕКТРО-БЛОК КГ	ДРЕВЕСИНА М3	СТАЛЬ КГ	МАРКА АРМАТУРНОГО ИЗДЕЛИЯ	МАССА ПАНЕЛИ Т
1ПВ 18.30	0.853	–	–	12.35	1КП 18.30	2.13

1. УЗЛЫ СМ. К41
2. ВЕДОМОСТЬ РАСХОДА СТАЛИ СМ. РС

НАЧ.ОТД.	ВОЛЫНСКИЙ	
Н.КОНТР.	ЕГОРОВ	
ГЛ.КОНСТ	ШАЦ	
ГИП	НИКОЛАЕВА	
ГИП	КОНОВАЛОВА	
ПРОВЕР.	ЕГОРОВ	
РАЗРАБ.	ЛУГОВАЯ	

1.090.1-1/88.4-1 – К14

ПАНЕЛЬ ВНУТРЕННИХ СТЕН 1ПВ 18.30

СТАДИЯ	ЛИСТ	ЛИСТОВ
Р		1

ЦНИИЭП торгово-бытовых зданий и туристских комплексов

23786 15

https://zavodjbi.com/

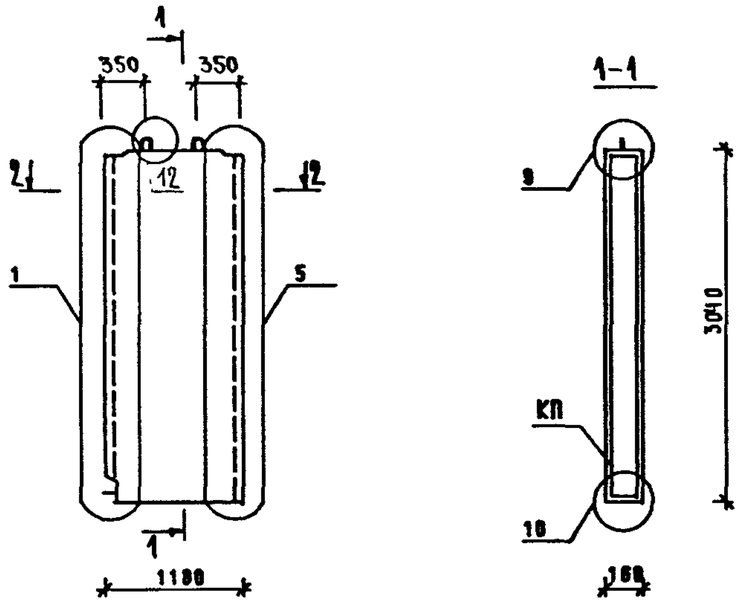

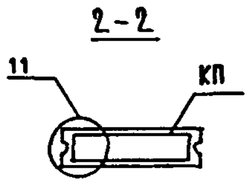

	МАРКА ПАНЕЛИ	РАСХОД МАТЕРИАЛОВ: ТЯЖЕЛЫЙ БЕТОН КЛ.В12.5 М3	ЭЛЕКТРО-БЛОК КГ	ДРЕВЕСИНА М3	СТАЛЬ КГ	МАРКА АРМАТУРНОГО ИЗДЕЛИЯ	МАССА ПАНЕЛИ Т
1	3 12.30	0.553	–	–	11.21	1КП12.30	1.38

1. УЗЛЫ СМ. К 41
2. ВЕДОМОСТЬ РАСХОДА СТАЛИ СМ. РС

ОТД	ВОЛЫНСКИЙ		
НТР.	ЕГОРОВ		
ОНСТ	ШАЦ		
Л П	НИКОЛАЕВА		
Л П	КОНОВАЛОВА		
ЕР.	ЕГОРОВ		
АБ.	ЛУГОВАЯ		

1.090.1-1|88.4-1 – К15

ПАНЕЛЬ ВНУТРЕННИХ СТЕН 1ПВ 12.30

СТАДИЯ	ЛИСТ	ЛИСТОВ
Р		1

ЦНИИЭП ТОРГОВО-БЫТОВЫХ ЗДАНИЙ И ТУРИСТСКИХ КОМПЛЕКСОВ

САПР	ВИНОКУР
ТБЗТК	БУРЛАКОВА
Т.ЛП	СТ.ИНЖ
СП	

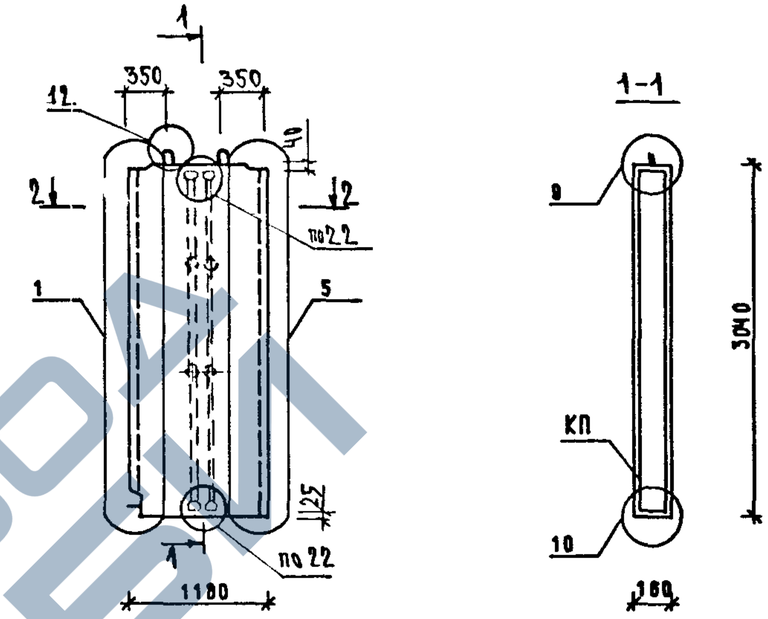

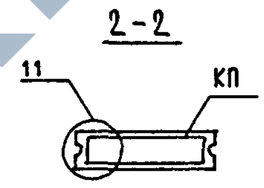

	МАРКА ПАНЕЛИ	РАСХОД МАТЕРИАЛОВ: ТЯЖЕЛЫЙ БЕТОН КЛ.В12.5 М3	ЭЛЕКТРО-БЛОК КГ	ДРЕВЕСИНА М3	СТАЛЬ КГ	МАРКА АРМАТУРНОГО ИЗДЕЛИЯ	МАССА ПАНЕЛИ Т
	1ПВ 12.30-3	0.553	5.92	–	11.28	1КП 12.30-3	1.38

1. УЗЛЫ СМ. К 41
2. ВЕДОМОСТЬ РАСХОДА СТАЛИ СМ. РС

НАЧ ОТД.	ВОЛЫНСКИЙ		
Н.КОНТР.	ЕГОРОВ		
ГЛ.КОНСТ	ШАЦ		
Г И П	НИКОЛАЕВА		
Г И П	КОНОВАЛОВА		
ПРОВЕР.	ЕГОРОВ		
РАЗРАБ.	ЛУГОВАЯ		

1.090.1-1|88.4-1 – К16

ПАНЕЛЬ ВНУТРЕННИХ СТЕН 1ПВ 12.30-3

СТАДИЯ	ЛИСТ	ЛИСТОВ
Р		1

ЦНИИЭП ТОРГОВО-БЫТОВЫХ ЗДАНИЙ И ТУРИСТСКИХ КОМПЛЕКСОВ

ВЗАМ.ИНВ. | ПОДПИСЬ И ДАТА | ИНВ. ПОДЛ.

23786 16

https://zavodjbi.com/

https://zavodjbi.com/

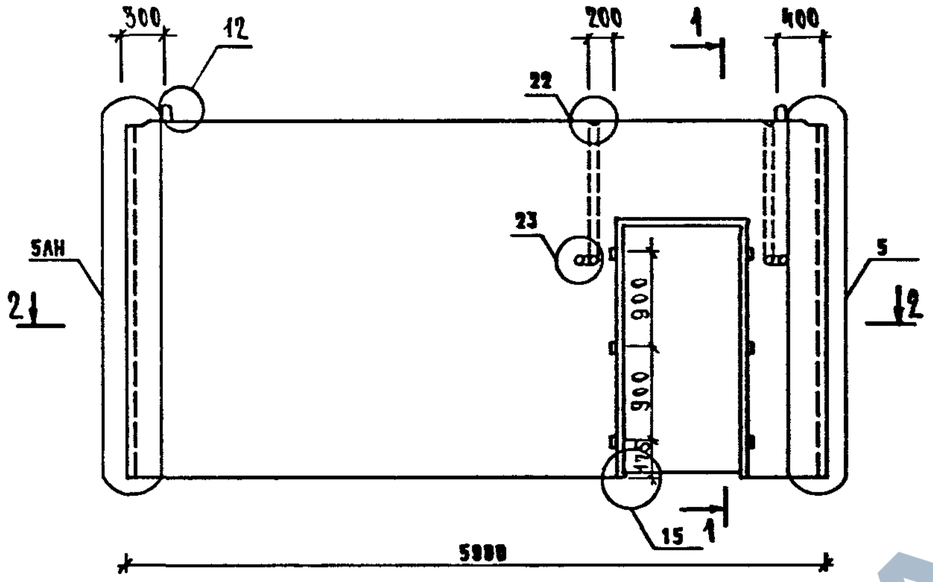

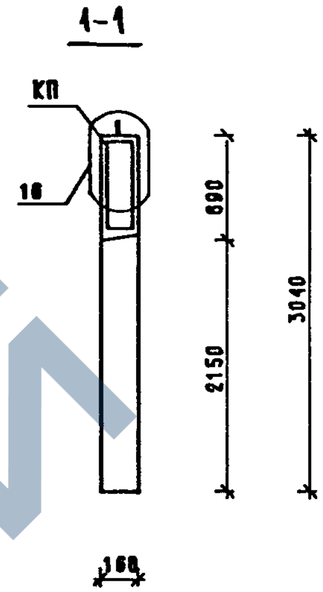

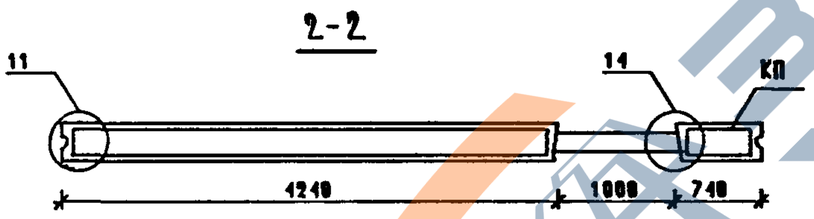

МАРКА ПАНЕЛИ	РАСХОД МАТЕРИАЛОВ				МАРКА АРМАТУРНОГО ИЗДЕЛИЯ	МАССА ПАНЕЛИ Т
	ТЯЖЕЛЫЙ БЕТОН КЛ.В12.5 М3	ЭЛЕКТРО-БЛОК КГ	ДРЕВЕСИНА М3	СТАЛЬ КГ		
ПВП 60.30.10	2.554	2.64	0.030	36.06	КПП 60.30.10	6.59

1. УЗЛЫ СМ. К44
2. ВЕДОМОСТЬ РАСХОДА СТАЛИ СМ. РС

НАЧ.ОТД.	ВОЛЫНСКИЙ		1.090.1-1/88.4-1 - К17
Н.КОНТР.	ЕГОРОВ		
ГЛ.КОНСТ	ШАЦ		ПАНЕЛЬ ВНУТРЕННИХ СТЕН ПВП 60.30.10
ГИП	НИКОЛАЕВА		
ГИП	КОНОВАЛОВА		
ПРОВЕР.	ЕГОРОВ		
РАЗРАБ.	ЛУГОВАЯ		

СТАДИЯ	ЛИСТ	ЛИСТОВ
Р		1

ЦНИИЭП ТОРГОВО-БЫТОВЫХ ЗДАНИЙ ТУРИСТСКИХ КОМПЛЕКСОВ

САПР Т63ТК | Т.ЛП СП | РУК.ГР. СТ.ИНЖ | ВИНЮКУР БУРЛАКОВА

ВЗАМ.ИНВ. | ПОДПИСЬ И ДАТА | ИНВ. ПОДЛ.

23786 17

https://zavodjbi.com/

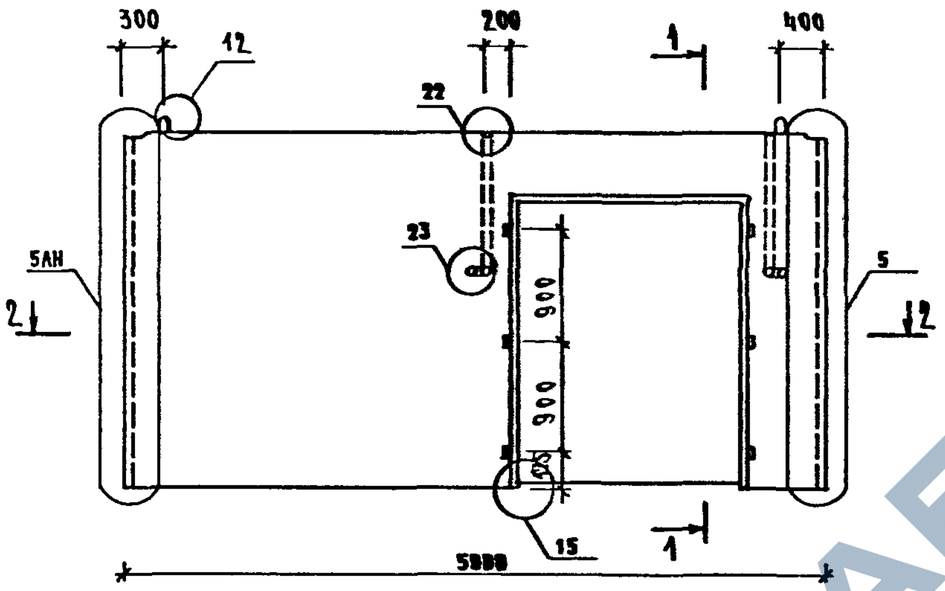

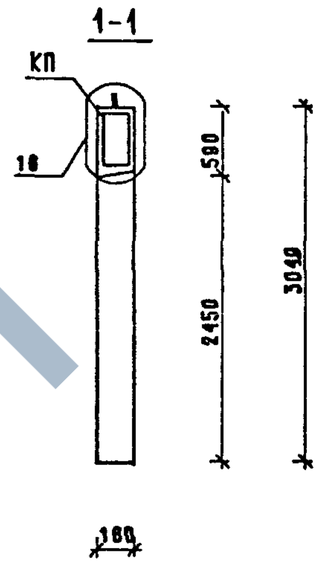

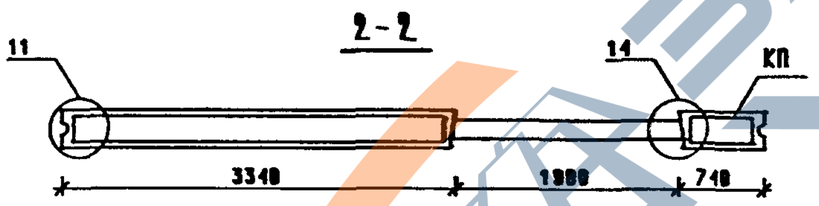

МАРКА ПАНЕЛИ	РАСХОД МАТЕРИАЛОВ				МАРКА АРМАТУРНОГО ИЗДЕЛИЯ	МАССА ПАНЕЛИ Т
	ТЯЖЕЛЫЙ БЕТОН КЛ.В12.5 М3	ЭЛЕКТРО-БЛОК КГ	ДРЕВЕСИНА М3	СТАЛЬ КГ		
ПВП 60.30.19	2.150	2.64	0.030	46.61	КПП 60.30.19	5.38

1. УЗЛЫ СМ. К 41
2. ВЕДОМОСТЬ РАСХОДА СТАЛИ СМ. РС

НАЧ.ОТД.	ВОЛЫНСКИЙ		1.090.1-1/88.4-1 - К18
Н.КОНТР.	ЕГОРОВ		
ГЛ.КОНСТ	ШАЦ		ПАНЕЛЬ ВНУТРЕННИХ СТЕН ПВП 60.30.19
ГИП	НИКОЛАЕВА		
ГИП	КОНОВАЛОВА		
ПРОВЕР.	ЕГОРОВ		
РАЗРАБ.	ЛУГОВАЯ		

СТАДИЯ	ЛИСТ	ЛИСТОВ
Р		1

ЦНИИЭП торгово-бытовых зданий туристских комплексов

https://zavodjbi.com/

https://zavodjbi.com/

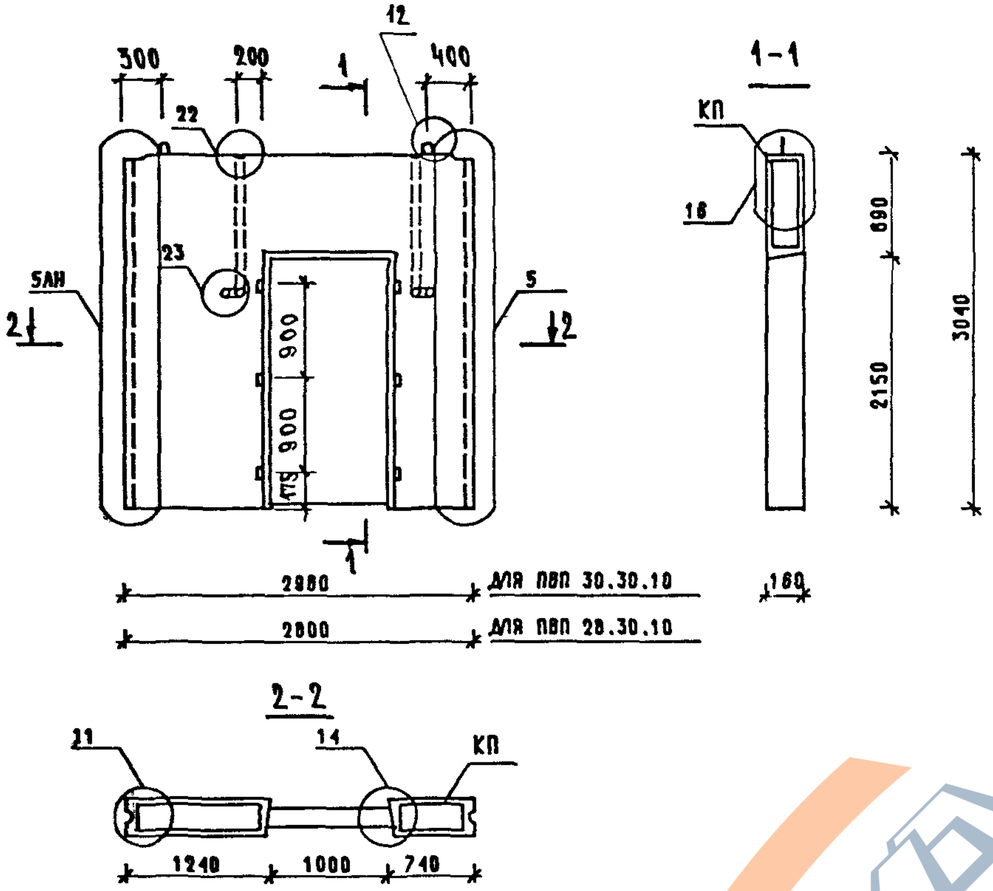

МАРКА ПАНЕЛИ	РАСХОД МАТЕРИАЛОВ: ТЯЖЕЛЫЙ БЕТОН КЛ.В12.5 М3	ЭЛЕКТРО-БЛОК КГ	ДРЕВЕСИНА М3	СТАЛЬ КГ	МАРКА АРМАТУРНОГО ИЗДЕЛИЯ	МАССА ПАНЕЛИ Т
ПВП 30.30.10	1.095	2.64	0.030	22.14	КПП 30.30.10	2.74
ПВП 28.30.10	1.007	2.64	0.030	22.02	КПП 28.30.10	2.52

1. УЗЛЫ СМ. К 41
2. ВЕДОМОСТЬ РАСХОДА СТАЛИ СМ. РС

НАЧ.ОТД.	ВОЛЫНСКИЙ	
Н.КОНТР.	ЕГОРОВ	
ГЛ.КОНСТ	ШАЦ	
ГИП	НИКОЛАЕВА	
ГИП	КОНОВАЛОВА	
ПРОВЕР.	ЕГОРОВ	
РАЗРАБ.	ЛУГОВАЯ	

1.090.1-1|88.4-1 - К19

ПАНЕЛИ ВНУТРЕННИХ СТЕН ПВП 30.30.10, ПВП 28.30.10

СТАДИЯ	ЛИСТ	ЛИСТОВ
Р		1

ЦНИИЭП торгово-бытовых зданий и туристских комплексов

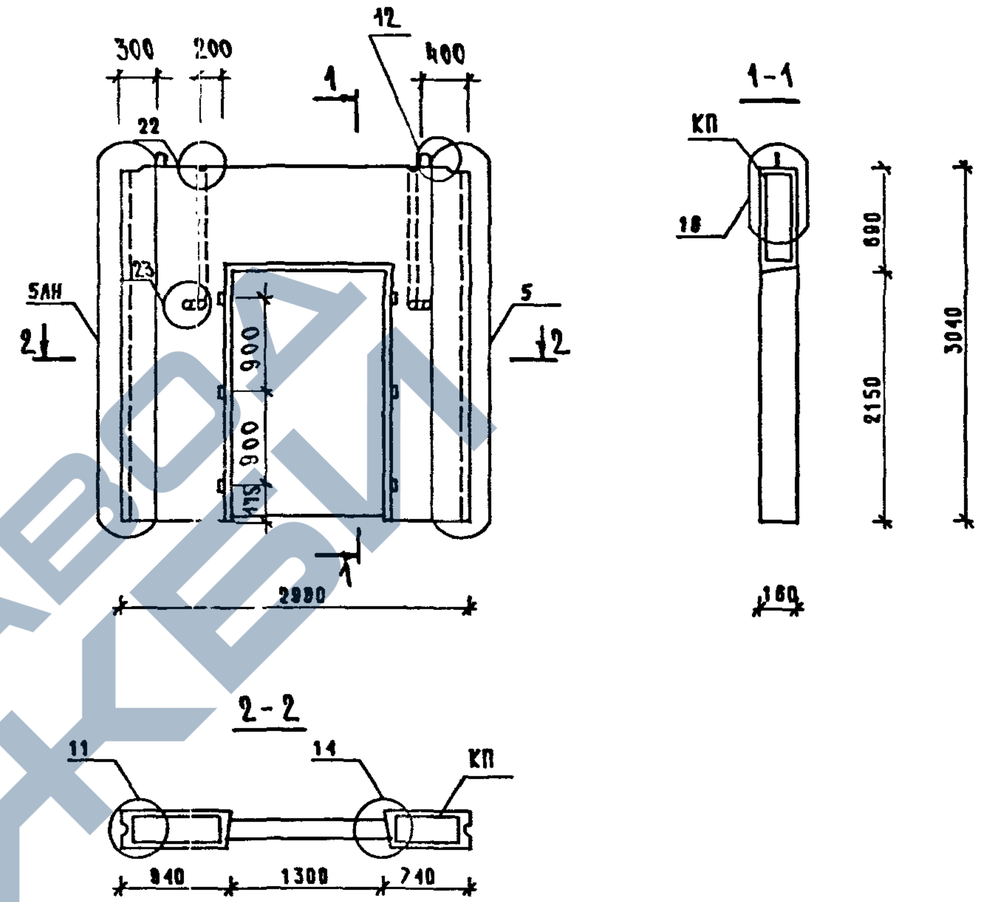

МАРКА ПАНЕЛИ	РАСХОД МАТЕРИАЛОВ: ТЯЖЕЛЫЙ БЕТОН КЛ.В12.5 М3	ЭЛЕКТРО-БЛОК КГ	ДРЕВЕСИНА М3	СТАЛЬ КГ	МАРКА АРМАТУРНОГО ИЗДЕЛИЯ	МАССА ПАНЕЛИ Т
ПВП 30.30.13	0.990	2.64	0.030	23.40	КПП 30.30.13	2.48

1. УЗЛЫ СМ. К 41
2. ВЕДОМОСТЬ РАСХОДА СТАЛИ СМ. РС

НАЧ.ОТД.	ВОЛЫНСКИЙ	
Н.КОНТР.	ЕГОРОВ	
ГЛ.КОНСТ	ШАЦ	
ГИП	НИКОЛАЕВА	
ГИП	КОНОВАЛОВА	
ПРОВЕР.	ЕГОРОВ	
РАЗРАБ.	ЛУГОВАЯ	

1.090.1-1|88.4-1 - К20

ПАНЕЛЬ ВНУТРЕННИХ СТЕН ПВП 30.30.13

СТАДИЯ	ЛИСТ	ЛИСТОВ
Р		1

ЦНИИЭП торгово-бытовых зданий и туристских комплексов

23786 19

https://zavodjbi.com/

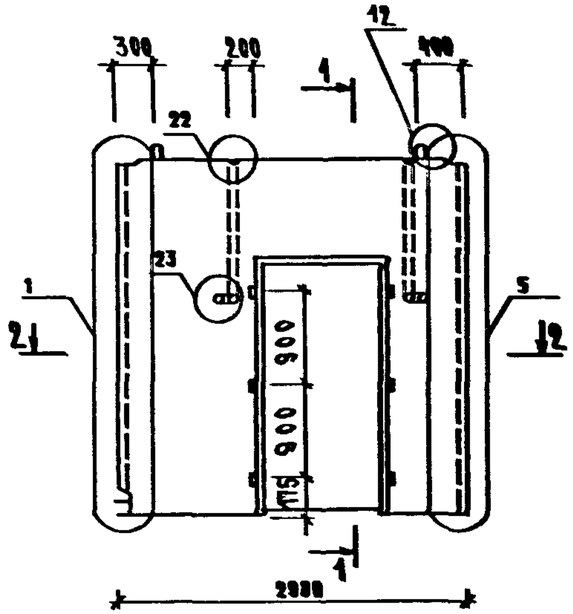

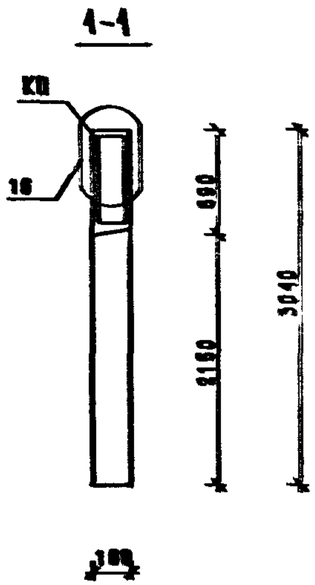

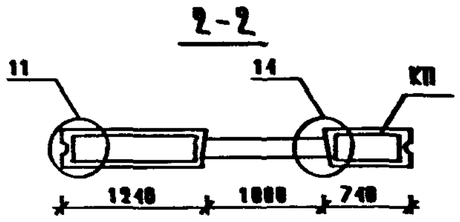

МАРКА ПАНЕЛИ	РАСХОД МАТЕРИАЛОВ				МАРКА АРМАТУРНОГО ИЗДЕЛИЯ	МАССА ПАНЕЛИ
	ТЯЖЕЛЫЙ БЕТОН КЛ.В12.5 М3	ЭЛЕКТРО-БЛОК КГ	ДРЕВЕСИНА М3	СТАЛЬ КГ		Т
1ВП 30.30.10	1.085	2.64	0.030	23.21	1КПП 30.30.10	2.74

1. УЗЛЫ СМ. К41
2. ВЕДОМОСТЬ РАСХОДА СТАЛИ СМ. РС

Н.ОТД.	ВОЛЫНСКИЙ		
Н.КОНТР.	ЕГОРОВ		
ГЛ.КОНСТ	ШАЦ		
ГИП	НИКОЛАЕВА		
ГИП	КОНОВАЛОВА		
ПРОВЕР.	ЕГОРОВ		
РАЗРАБ.	ЛУГОВАЯ		

1.090.1-1|88.4-1 - К21

ПАНЕЛЬ ВНУТРЕННИХ СТЕН 1ВП 30.30.10

СТАДИЯ	ЛИСТ	ЛИСТОВ
Р		1

ЦНИИЭП торгово-бытовых зданий и туристских комплексов

САПР	Т.ЛП	РУК.ГР.	ВИНОКУР
Т63ТК	СП	СТ.ИНЖ	БУРЛАКОВА

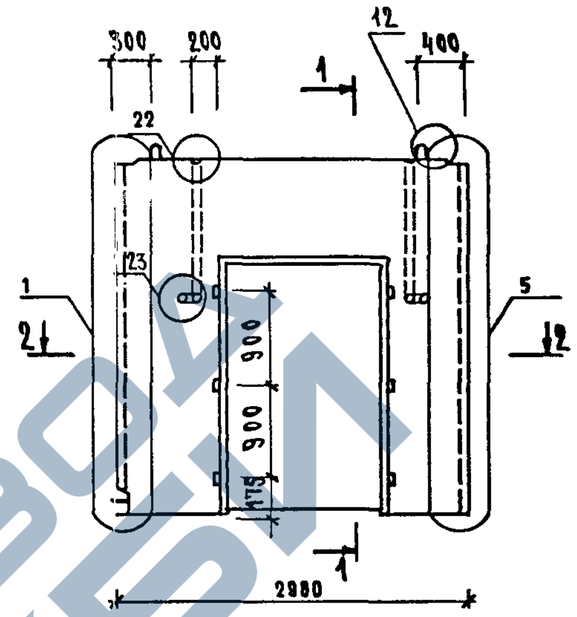

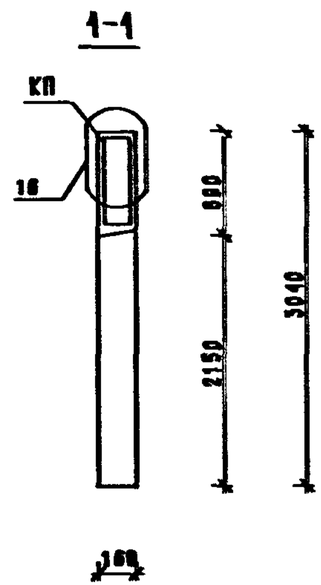

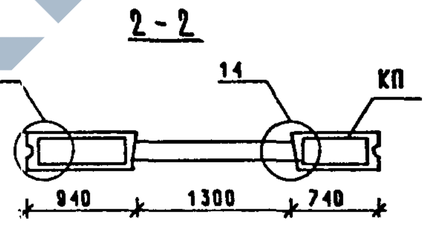

МАРКА ПАНЕЛИ	РАСХОД МАТЕРИАЛОВ				МАРКА АРМАТУРНОГО ИЗДЕЛИЯ	МАССА ПАНЕЛИ
	ТЯЖЕЛЫЙ БЕТОН КЛ.В12.5 М3	ЭЛЕКТРО-БЛОК КГ	ДРЕВЕСИНА М3	СТАЛЬ КГ		Т
1ПВП 30.30.13	0.980	2.64	0.030	24.46	1КПП 30.30.13	2.45

1. УЗЛЫ СМ. К41
2. ВЕДОМОСТЬ РАСХОДА СТАЛИ СМ. РС

НАЧ.ОТД.	ВОЛЫНСКИЙ		
Н.КОНТР.	ЕГОРОВ		
ГЛ.КОНСТ	ШАЦ		
ГИП	НИКОЛАЕВА		
ГИП	КОНОВАЛОВА		
ПРОВЕР.	ЕГОРОВ		
РАЗРАБ.	ЛУГОВАЯ		

1.090.1-1|88.4-1 - К22

ПАНЕЛЬ ВНУТРЕННИХ СТЕН 1ПВП 30.30.13

СТАДИЯ	ЛИСТ	ЛИСТОВ
Р		1

ЦНИИЭП торгово-бытовых зданий и туристских комплексов

ВЗАМ.ИНВ. | ПОДПИСЬ И ДАТА | ИНВ. ПОДЛ.

https://zavodjbi.com/

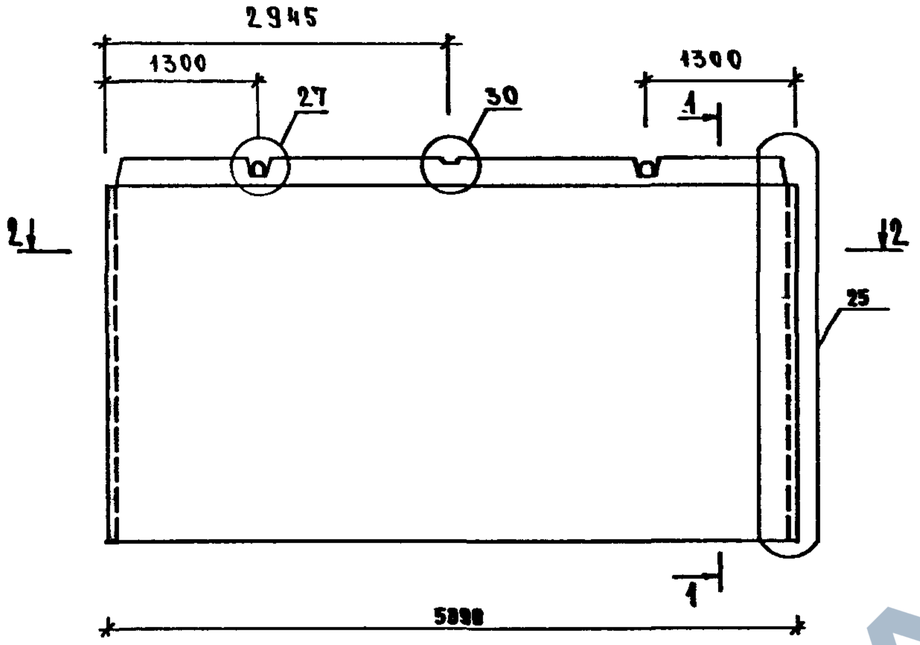

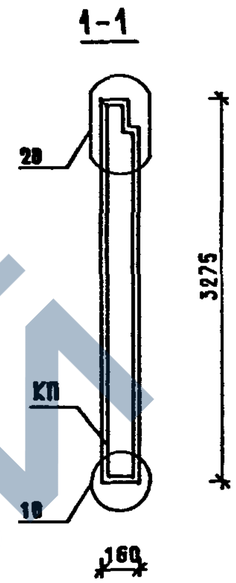

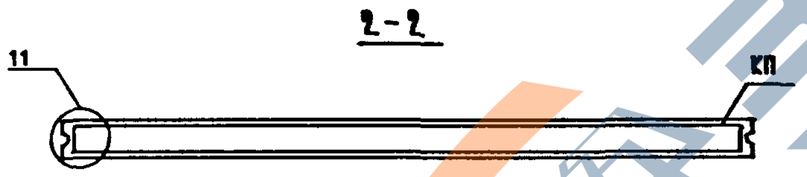

МАРКА ПАНЕЛИ	РАСХОД МАТЕРИАЛОВ				МАРКА АРМАТУРНОГО ИЗДЕЛИЯ	МАССА ПАНЕЛИ
	ТЯЖЕЛЫЙ БЕТОН КЛ.В12.5 М3	ЭЛЕКТРО-БЛОК КГ	ДРЕВЕСИНА М3	СТАЛЬ КГ		Т
ПВ 59.33	2.960	–	-	40.24	КП 59.33	7.4

1. УЗЛЫ СМ. К 41
2. ВЕДОМОСТЬ РАСХОДА СТАЛИ СМ. РС

НАЧ.ОТД.	ВОЛЫНСКИЙ	
Н.КОНТР.	ЕГОРОВ	
ГЛ.КОНСТ	ШАЦ	
ГИП	НИКОЛАЕВА	
ГИП	КОНОВАЛОВА	
ПРОВЕР.	ЕГОРОВ	
РАЗРАБ.	ЛУГОВАЯ	

1.090.1-1|88.4-1 - К23

ПАНЕЛЬ ВНУТРЕННИХ СТЕН ПВ 59.33

СТАДИЯ	ЛИСТ	ЛИСТОВ
Р		1

ЦНИИЭП ТОРГОВО-БЫТОВЫХ ЗДАНИЙ ТУРИСТСКИХ КОМПЛЕКСОВ

ВИНОКУР | БУРЛАКОВА | РУК.ГР. | СТ.ИНЖ | ТЛП | СП | САПР | ТБЗТК

ИНВ ПОДЛ. | ПОДПИСЬ И ДАТА | ВЗАМ.ИНВ.

23786 21

https://zavodjbi.com/

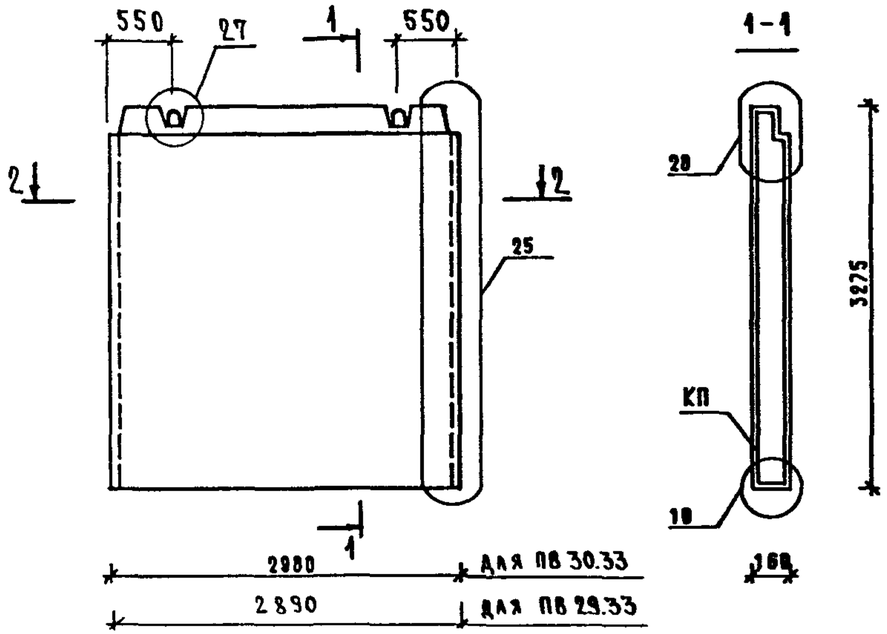

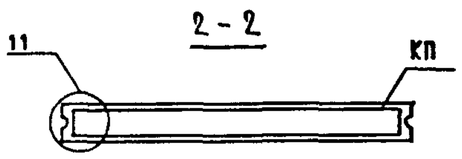

МАРКА ПАНЕЛИ	РАСХОД МАТЕРИАЛОВ				МАРКА АРМАТУРНОГО ИЗДЕЛИЯ	МАССА ПАНЕЛИ
	ТЯЖЕЛЫЙ БЕТОН КЛ.В12.5 М3	ЭЛЕКТРО-БЛОК КГ	ДРЕВЕСИНА М3	СТАЛЬ КГ		Т
ПВ 30.33	1.476	—	—	22.18	КП 30.33	3.69
ПВ 29.33	1.430	—	—	21.95	КП 29.33	3.58

1. УЗЛЫ СМ. К 41
2. ВЕДОМОСТЬ РАСХОДА СТАЛИ СМ. РС

НАЧ.ОТД.	ВОЛЫНСКИЙ		1.090.1-1/88.4-1 - К24
Н.КОНТР.	ЕГОРОВ		
ГЛ.КОНСТ	ШАЦ		Панели внутренних стен ПВ 30.33, ПВ 29.33
ГИП	НИКОЛАЕВА		СТАДИЯ / ЛИСТ / ЛИСТОВ: 1
ГИП	КОНОВАЛОВА		ЦНИИЭП торгово-бытовых зданий и туристских комплексов
ПРОВЕР.	ЕГОРОВ		
РАЗРАБ.	ЛУГОВАЯ		

ВИНОКУР БУРЛАКОВА РУК.ГР. СТ.ИНЖ. Т/П СП САПР ТБЗТК

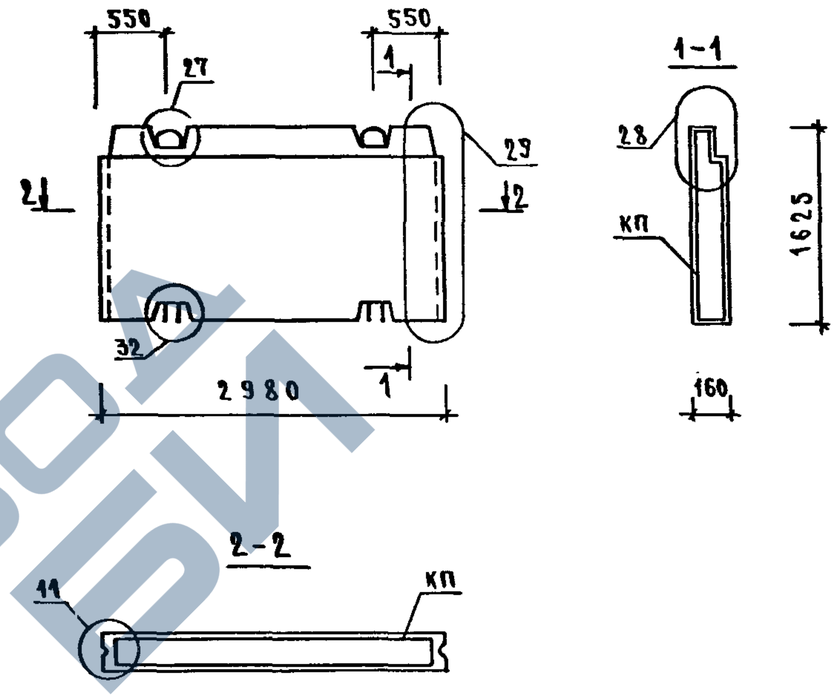

МАРКА ПАНЕЛИ	РАСХОД МАТЕРИАЛОВ				МАРКА АРМАТУРНОГО ИЗДЕЛИЯ	МАССА ПАНЕЛИ
	ТЯЖЕЛЫЙ БЕТОН КЛ.В12.5 М3	ЭЛЕКТРО-БЛОК КГ	ДРЕВЕСИНА М3	СТАЛЬ КГ		Т
ПВ 30.16	0.689		—	17.09	КП 30.16	1.73

1. УЗЛЫ СМ. К 41
2. ВЕДОМОСТЬ РАСХОДА СТАЛИ СМ. РС

НАЧ.ОТД.	ВОЛЫНСКИЙ		1.090.1-1/88.4-1 - К25
Н.КОНТР.	ЕГОРОВ		
ГЛ.КОНСТ	ШАЦ		ПАНЕЛЬ ВНУТРЕННИХ СТЕН ПВ 30.16
ГИП	НИКОЛАЕВА		СТАДИЯ / ЛИСТ / ЛИСТОВ: Р / 1
ГИП	КОНОВАЛОВА		ЦНИИЭП торгово-бытовых зданий и туристских комплексов
ПРОВЕР.	ЕГОРОВ		
РАЗРАБ.	ЛУГОВАЯ		

ВЗАМ.ИНВ. ПОДПИСЬ И ДАТА ИНВ. ПОДЛ.

23786 22

ЗАВОД ЖБИ
https://zavodjbi.com/

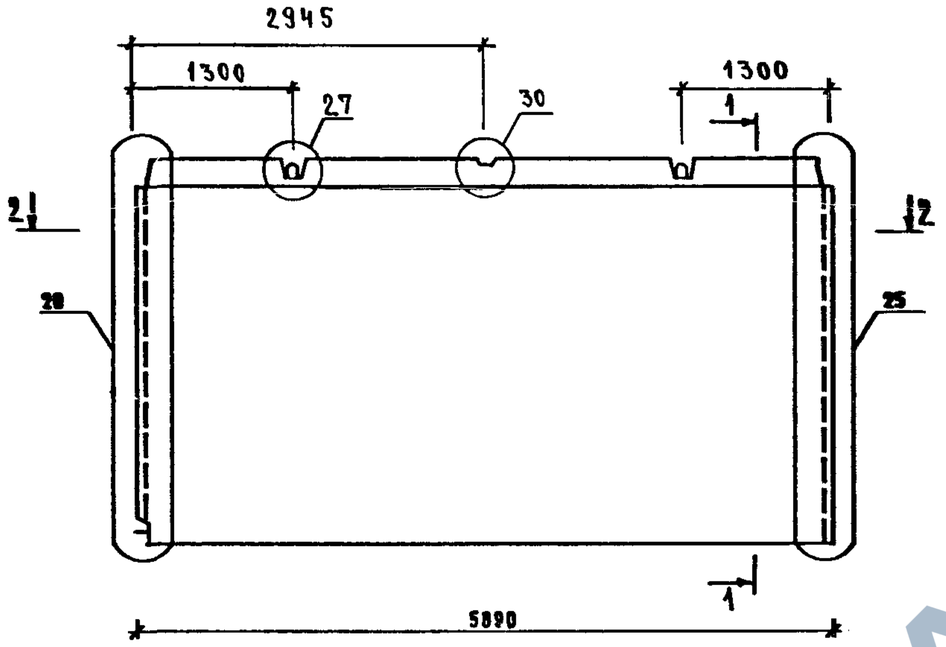

1-1

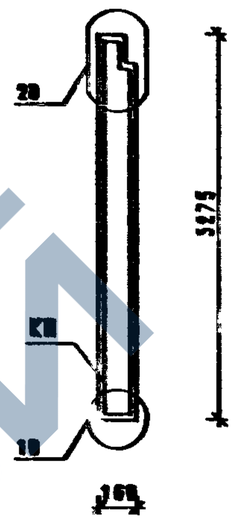

2-2

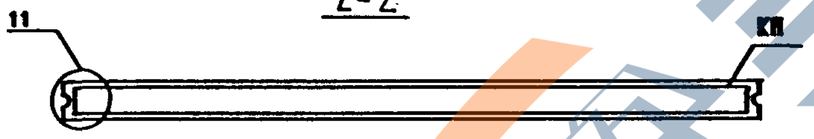

МАРКА ПАНЕЛИ	РАСХОД МАТЕРИАЛОВ				МАРКА АРМАТУРНОГО ИЗДЕЛИЯ	МАССА ПАНЕЛИ Т
	ТЯЖЕЛЫЙ БЕТОН КЛ.В12.5 М3	ЭЛЕКТРО-БЛОК КГ	ДРЕВЕСИНА М3	СТАЛЬ КГ		
1ПВ 59.33	2.950	—	—	44.94	1КП 59.33	7.38

1. УЗЛЫ СМ. К 41
2. ВЕДОМОСТЬ РАСХОДА СТАЛИ СМ. РС

НАЧОТД.	ВОЛЕНСКИЙ		
Н.КОНТР.	ЕГОРОВ		
ГАКОНСТ	ТРАЦ		
ГИП	НИКОЛАЕВА		
ГИП	КОНОВАЛОВА		
ПРОВЕР.	ЕГОРЕВ		
РАЗРАБ.	АЗГОВАЯ		

1.090.1-1/88.4-1 - К26

ПАНЕЛЬ ВНУТРЕННИХ СТЕН 1ПВ 59.33

СТАДИЯ	ЛИСТ	ЛИСТОВ
Р		1

ЦНИИЭП ТОРГОВО-БЫТОВЫХ ЗДАНИЙ ТУРИСТСКИХ КОМПЛЕКСОВ

ВИНОКУР | ВУРЛАКОВА | ОТ.ИНЖ | ШП | ТЕЗТК

ВЗАМ.ИНВ. | ПОДПИСЬ И ДАТА | ИНВ. ПОДЛ.

23786 23

https://zavodjbi.com/

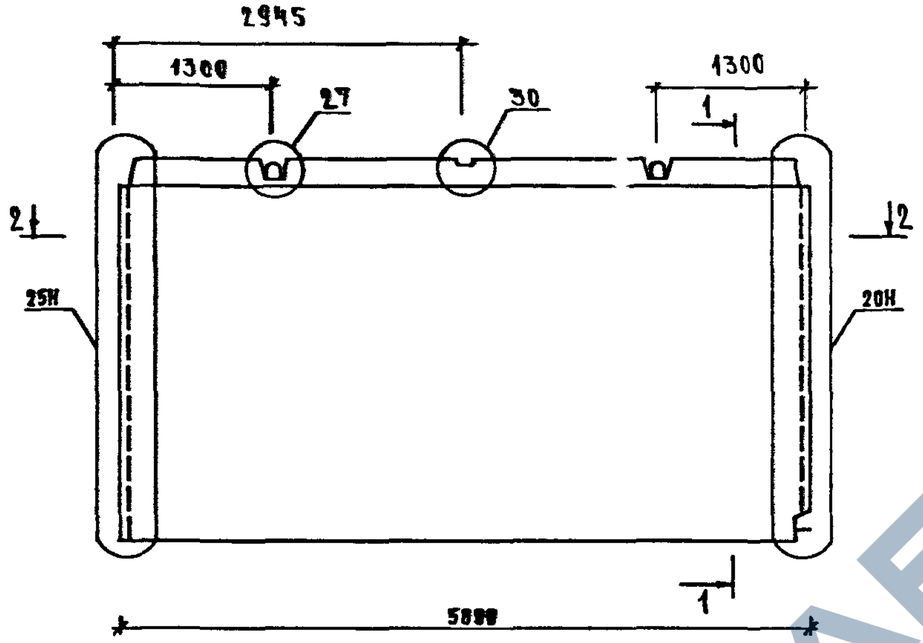

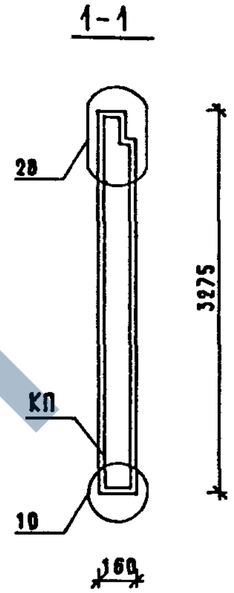

МАРКА ПАНЕЛИ	РАСХОД МАТЕРИАЛОВ				МАРКА АРМАТУРНОГО ИЗДЕЛИЯ	МАССА ПАНЕЛИ Т
	ТЯЖЕЛЫЙ БЕТОН КЛ.В12.5 М3	ЭЛЕКТРО-БЛОК КГ	ДРЕВЕСИНА М3	СТАЛЬ КГ		
2ПВ 59.33	2.950	—	-	41.94	2КП 59.33	7.38

1. УЗЛЫ СМ. К 41
2. ВЕДОМОСТЬ РАСХОДА СТАЛИ СМ. РС

НАЧ.ОТД.	ВОЛЫНСКИЙ		1.090.1-1|88.4-1 – К 27
Н.КОНТР.	ЕГОРОВ		
ГЛ.КОНСТ	ШАЦ		ПАНЕЛЬ ВНУТРЕННИХ СТЕН 2ПВ 59.33
ГИП	НИКОЛАЕВА		
ГИП	КОНОВАЛОВА		
ПРОВЕР.	ЕГОРОВ		
РАЗРАБ.	ЛУГОВАЯ		

СТАДИЯ	ЛИСТ	ЛИСТОВ
Р		1

ЦНИИЭП торгово-бытовых зданий туристских комплексов

https://zavodjbi.com/

https://zavodjbi.com/

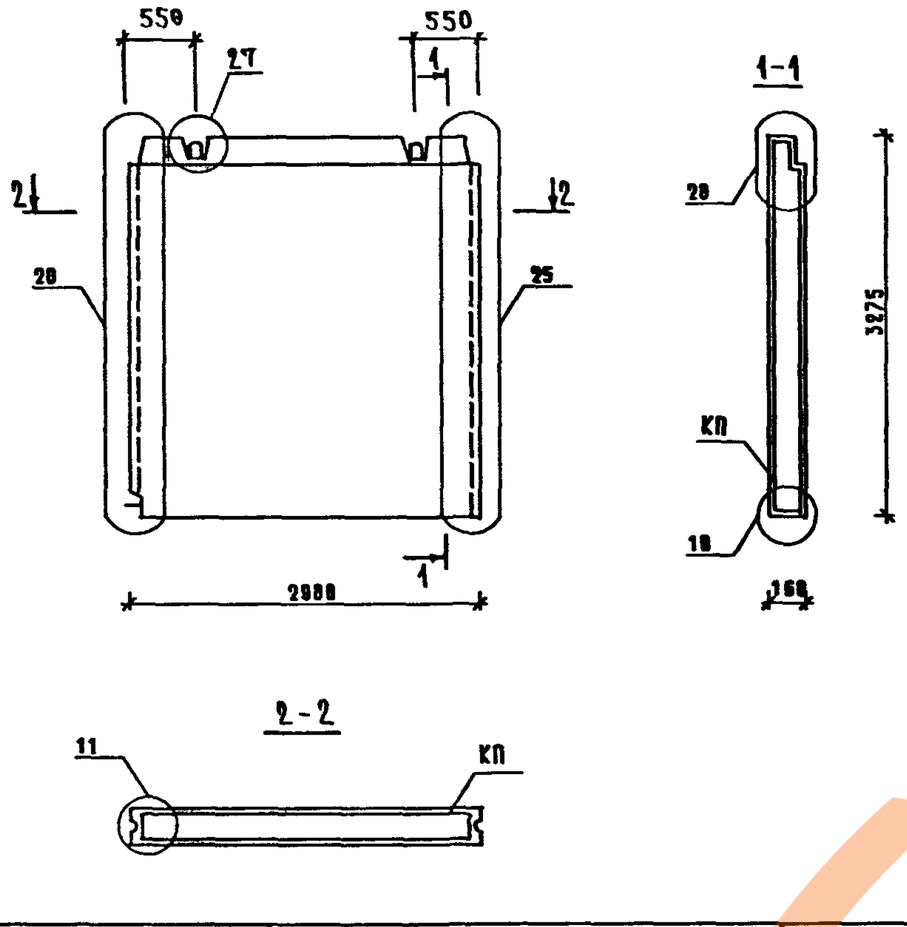

МАРКА ПАНЕЛИ	РАСХОД МАТЕРИАЛОВ				МАРКА АРМАТУРНОГО ИЗДЕЛИЯ	МАССА ПАНЕЛИ
	ТЯЖЕЛЫЙ БЕТОН КЛ.В12.5 М3	ЭЛЕКТРО-БЛОК КГ	ДРЕВЕСИНА М3	СТАЛЬ КГ		Т
1ПВ 30.33	1.484	—	—	23.70	1КП 30.33	3.71

1. УЗЛЫ СМ. К 41
2. ВЕДОМОСТЬ РАСХОДА СТАЛИ СМ. РС

НАЧ.ОТД.	ВОЛЫНСКИЙ	
Н.КОНТР.	ЕГОРОВ	
ГЛ.КОНСТ	ШАЦ	
ГИП	НИКОЛАЕВА	
ГИП	КОНОВАЛОВА	
ПРОВЕР.	ЕГОРОВ	
РАЗРАБ.	ЛУГОВАЯ	

1.090.1-1/88.4-1 – К28

ПАНЕЛЬ ВНУТРЕННИХ СТЕН 1ПВ 30.33

СТАДИЯ	ЛИСТ	ЛИСТОВ
Р		1

ЦНИИЭП ТОРГОВО-БЫТОВЫХ ЗДАНИЙ И ТУРИСТСКИХ КОМПЛЕКСОВ

ФОРМАТ А4

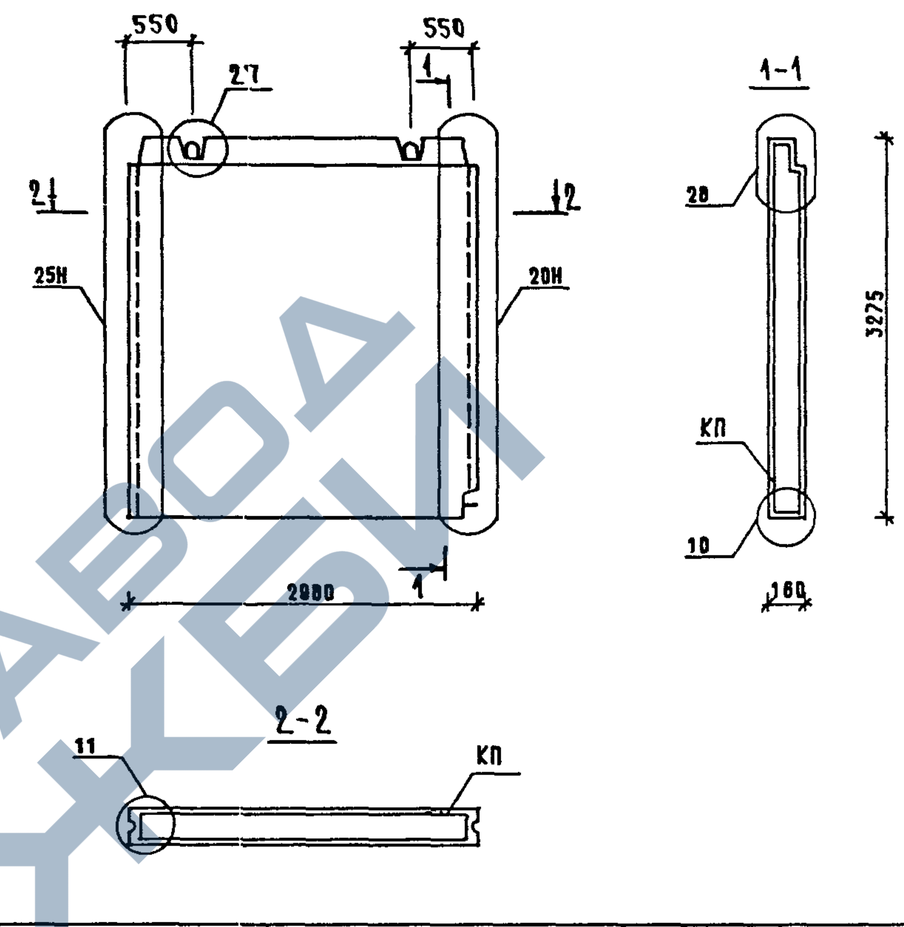

МАРКА ПАНЕЛИ	РАСХОД МАТЕРИАЛОВ				МАРКА АРМАТУРНОГО ИЗДЕЛИЯ	МАССА ПАНЕЛИ
	ТЯЖЕЛЫЙ БЕТОН КЛ.В12.5 М3	ЭЛЕКТРО-БЛОК КГ	ДРЕВЕСИНА М3	СТАЛЬ КГ		Т
2ПВ 30.33	1.484	—	—	23.70	2КП 30.33	3.71

1. УЗЛЫ СМ. К 41
2. ВЕДОМОСТЬ РАСХОДА СТАЛИ СМ. РС

НАЧ.ОТД.	ВОЛЫНСКИЙ	
Н.КОНТР.	ЕГОРОВ	
ГЛ.КОНСТ	ШАЦ	
ГИП	НИКОЛАЕВА	
ГИП	КОНОВАЛОВА	
ПРОВЕР.	ЕГОРОВ	
РАЗРАБ.	ЛУГОВАЯ	

1.090.1-1/88.4-1 –

ПАНЕЛЬ ВНУТРЕННИХ СТЕН 2ПВ 30.33

СТАДИЯ	ЛИСТ	ЛИСТОВ

ЦНИИЭП КОМПЛЕКСОВ

23786 25

ФОРМАТ А4

https://zavodjbi.com/

https://zavodjbi.com/

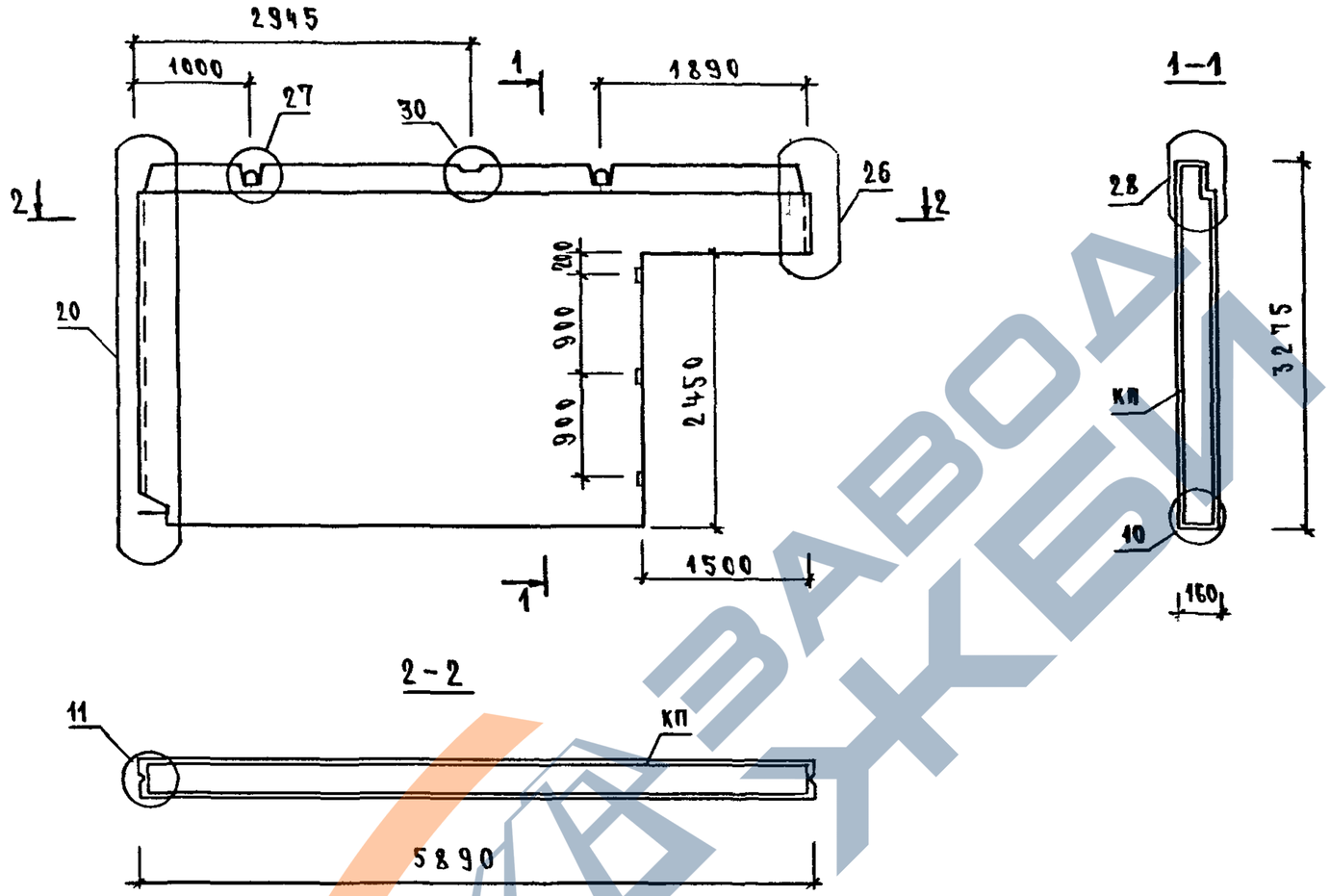

МАРКА ПАНЕЛИ	РАСХОД МАТЕРИАЛОВ				МАРКА АРМАТУРНОГО ИЗДЕЛИЯ	МАССА ПАНЕЛИ, Т
	ТЯЖЕЛЫЙ БЕТОН КЛ. В 12.5 $м^3$	ЭЛЕКТРОДНАЯ СТАЛЬ КГ	ДРЕВЕСИНА $м^3$	СТАЛЬ КГ		
1ПВГ 59.33	2.382	—	0.015	49.78	1КПГ 59.33	5.91

1. УЗЛЫ СМ. К41
2. ВЕДОМОСТЬ РАСХОДА СТАЛИ СМ. РС

НАЧ.ОТД.	ВОЛЫНСКИЙ		1.090.1-1/88.4-1 - К30
Н.КОНТР.	ЕГОРОВ		
ГЛ.КОНСТ.	ШАЛ		ПАНЕЛЬ ВНУТРЕННИХ СТЕН 1ПВГ 59.33
ГИП	НИКОЛАЕВА		
ГИП	КОНОВАЛОВА		
ПРОВЕР.	ЕГОРОВ		
РАЗРАБ	ЛУГОВАЯ		

СТАДИЯ	ЛИСТ	ЛИСТОВ
Р		1

ЦНИИЭП ТОРГОВО-БЫТОВЫХ ЗДАНИЙ ТУРИСТСКИХ КОМПЛЕКСОВ

https://zavodjbi.com/

https://zavodjbi.com/

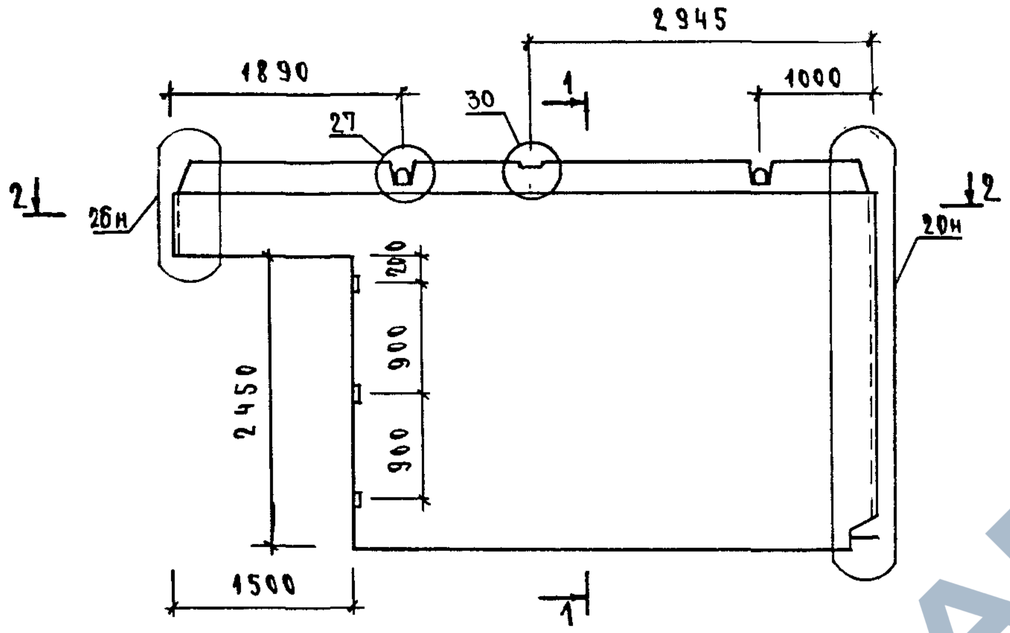

1-1

2 - 2

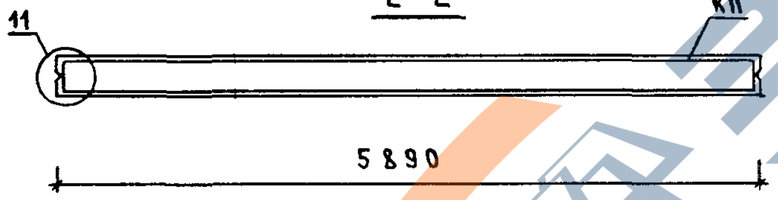

МАРКА ПАНЕЛИ	РАСХОД МАТЕРИАЛОВ				МАРКА АРМАТУРНОГО ИЗДЕЛИЯ	МАССА ПАНЕЛИ т
	ТЯЖЕЛЫЙ БЕТОН КЛ. В 12.5 м³	ЭЛЕКТРО-БЛОК КГ	ДРЕВЕСИНА м³	СТАЛЬ КГ		
2ПВГ 59.33	2.382	—	0.015	49.78	2КПГ59.33	5.91

1. УЗЛЫ СМ. К41
2. ВЕДОМОСТЬ РАСХОДА СТАЛИ СМ. РС

ГАЧ.ОТД.	ВОЛЫНСКИЙ	
Н.КОНТР.	ЕГОРОВ	
ГЛ.КОНСТ	ШАЦ	
ГИП	НИКОЛАЕВА	
ГИП	КОНОВАЛОВА	
ПРОВЕР.	ЕГОРОВ	
РАЗРАБ.	ЛУГОВАЯ	

1.090.1-1/88.4-1 - К31

ПАНЕЛЬ ВНУТРЕННИХ СТЕН 2ПВГ 59.33

СТАДИЯ	ЛИСТ	ЛИСТОВ
Р		1

ЦНИИЭП ТОРГОВО-БЫТОВЫХ ЗДАНИЙ ТУРИСТСКИХ КОМПЛЕКСОВ

ВЗАМ.ИНВ. | ПОДПИСЬ И ДАТА | ИНВ. №ПОДЛ.

23786 27

https://zavodjbi.com/

https://zavodjbi.com/

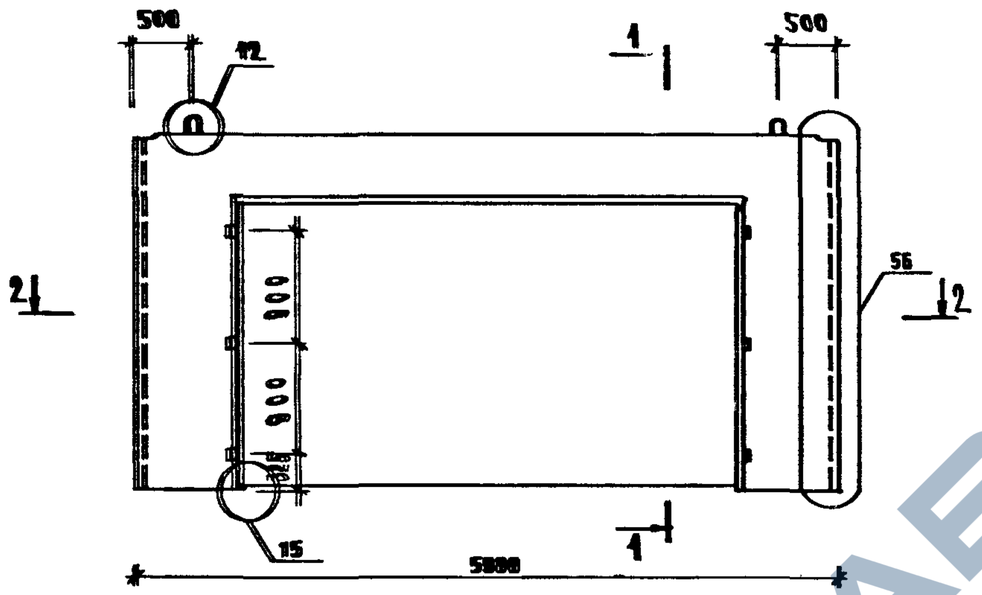

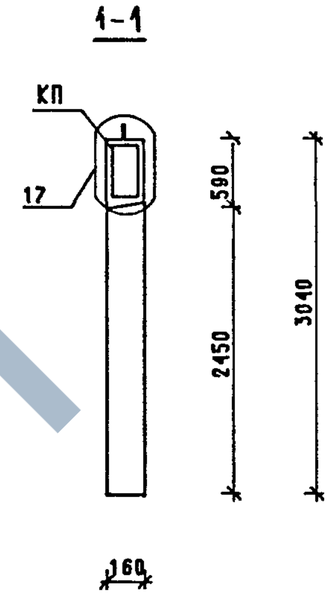

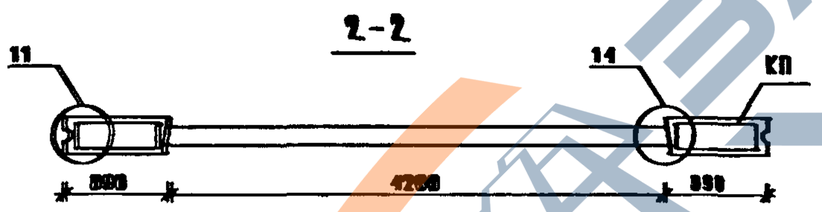

МАРКА ПАНЕЛИ	РАСХОД МАТЕРИАЛОВ				МАРКА АРМАТУРНОГО ИЗДЕЛИЯ	МАССА ПАНЕЛИ Т
	ТЯЖЕЛЫЙ БЕТОН КЛ.В 20 М3	ЭЛЕКТРО-БЛОК КГ	ДРЕВЕСИНА М3	СТАЛЬ КГ		
ПВР 60.30.42	1.243	—	0.030	195.77	КПР 60.30.42	3.11

1. УЗЛЫ СМ. К 41
2. ВЕДОМОСТЬ РАСХОДА СТАЛИ СМ. РС

НАЧ.ОТД.	ВОЛЫНСКИЙ		1.090.1-1|88.4-1 - К32
Н.КОНТР.	ЕГОРОВ		
ГЛ.КОНСТ	ШАЦ		ПАНЕЛЬ ВНУТРЕННИХ СТЕН ПВР 60.30.42
ГИП	НИКОЛАЕВА		
ГИП	КОНОВАЛОВА		
ПРОВЕР.	ЕГОРОВ		
РАЗРАБ.	ЛУГОВАЯ		

СТАДИЯ	ЛИСТ	ЛИСТОВ
Р		1

ЦНИИЭП ТОРГОВО-БЫТОВЫХ ЗДАНИЙ ТУРИСТСКИХ КОМПЛЕКСОВ

23786 28

https://zavodjbi.com/

САПР	ВИНОКУР
ТБЗТК	БУРЛАКОВА
ТЛП	РУК.ГР.
СП	СТ.ИНЖ.

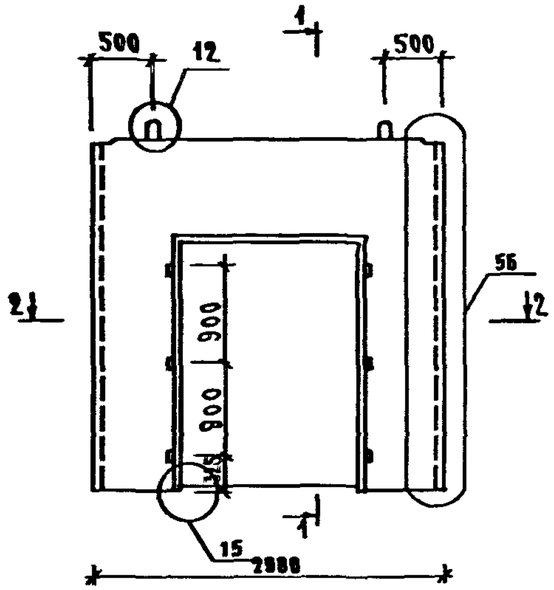

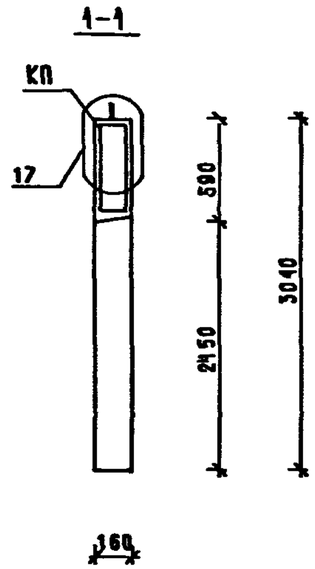

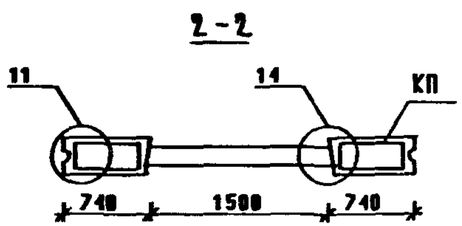

МАРКА ПАНЕЛИ	РАСХОД МАТЕРИАЛОВ				МАРКА АРМАТУРНОГО ИЗДЕЛИЯ	МАССА ПАНЕЛИ
	ТЯЖЕЛЫЙ БЕТОН КЛ.В 20 М3	ЭЛЕКТРО-БЛОК КГ	ДРЕВЕСИНА М3	СТАЛЬ КГ		Т
ПВР 30.30.15	0.852	—	0.030	48.38	КПР 30.30.15	2.13

1. УЗЛЫ СМ. К41
2. ВЕДОМОСТЬ РАСХОДА СТАЛИ СМ. РС

НАЧ.ОТД.	ВОЛЫНСКИЙ	
Н.КОНТР.	БГОРОВ	
ГЛ.КОНСТ	ШАШ	
ГИП	НИКОЛАЕВА	
ГИП	КОНОВАЛОВА	
ПРОВЕР.	ЕГОРОВ	
РАЗРАБ.	АЧГОВАЯ	

1.090.1-1/88.4-1 - К33

ПАНЕЛЬ ВНУТРЕННИХ СТЕН ПВР 30.30.15

СТАДИЯ	ЛИСТ	ЛИСТОВ
Р		1

ЦНИИЭП ТОРГОВО-БЫТОВЫХ ЗДАНИЙ И ТУРИСТСКИХ КОМПЛЕКСОВ

ВЗАМ.ИНВ. | ПОДПИСЬ И ДАТА | ИНВ. ПОДЛ.

САПР	ВИНОКУР
ТБЗТК	БУРЛАКОВА
ТЛП	РУК.ГР.
СП	СТ.ИНЖ.

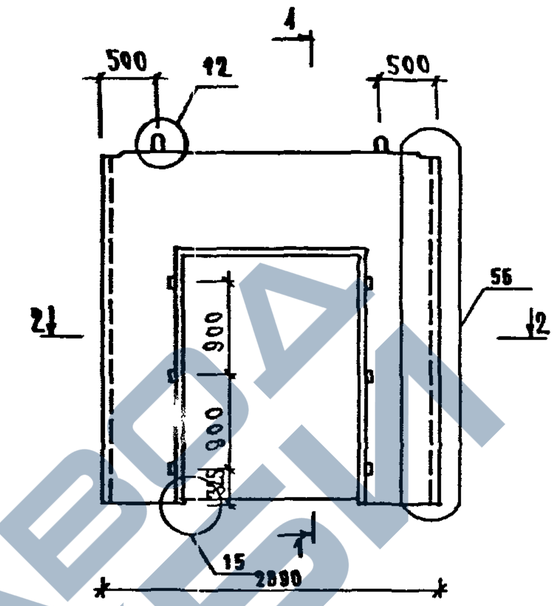

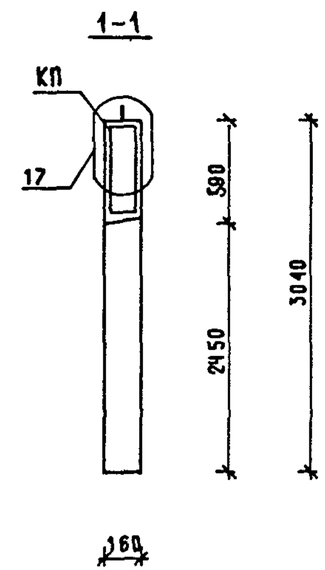

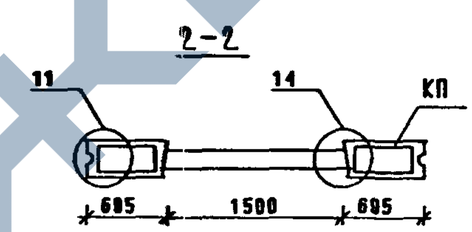

МАРКА ПАНЕЛИ	РАСХОД МАТЕРИАЛОВ				МАРКА АРМАТУРНОГО ИЗДЕЛИЯ	МАССА ПАНЕЛИ
	ТЯЖЕЛЫЙ БЕТОН КЛ.В 20 М3	ЭЛЕКТРО-БЛОК КГ	ДРЕВЕСИНА М3	СТАЛЬ КГ		Т
ПВР 29.30.15	0.808	—	0.030	47.52	КПР 29.30.15	2.02

1. УЗЛЫ СМ. К41
2. ВЕДОМОСТЬ РАСХОДА СТАЛИ СМ. РС

НАЧ.ОТД.	ВОЛЫНСКИЙ	
Н.КОНТР.	БГОРОВ	
ГЛ.КОНСТ	ШАШ	
ГИП	НИКОЛАЕВА	
ГИП	КОНОВАЛОВА	
ПРОВЕР.	ЕГОРОВ	
РАЗРАБ	АЧГОВАЯ	

1.090.1-1/88.4-1 - К3

ПАНЕЛЬ ВНУТРЕННИХ СТЕН ПВР 29.30.15

СТАДИЯ	ЛИСТ	ЛИСТОВ

ЦНИИЭП ТОРГОВО-БЫТОВЫХ ЗДАНИЙ И ТУРИСТСКИХ КОМПЛЕКСОВ

ВЗАМ.ИНВ. | ПОДПИСЬ И ДАТА | ИНВ. ПОДЛ.

23786 29

ЗАВОД ЖБИ
https://zavodjbi.com/

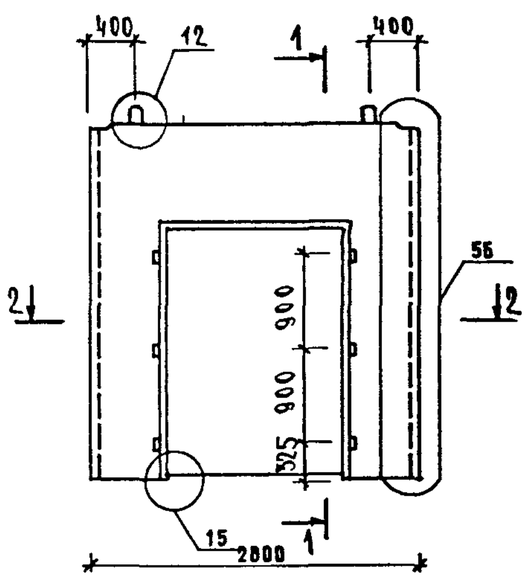

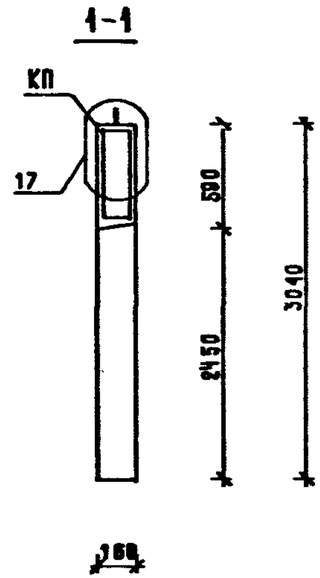

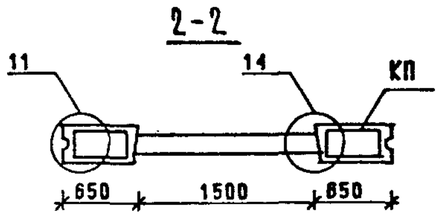

МАРКА ПАНЕЛИ	РАСХОД МАТЕРИАЛОВ				МАРКА АРМАТУРНОГО ИЗДЕЛИЯ	МАССА ПАНЕЛИ
	ТЯЖЕЛЫЙ БЕТОН КЛ.В 20 М3	ЭЛЕКТРО-БЛОК КГ	ДРЕВЕСИНА М3	СТАЛЬ КГ		Т
ПВР 28.30.15	0.764	—	0.030	46.77	КПР 28.30.15	1.91

УЗЛЫ СМ

2. ВЕДОМОСТЬ РАСХОДА СТАЛИ СМ. РС

НАЧ.ОТД.	ВОЛЫНСКИЙ		1.090.1-1|88.4-1 – К35
Н.КОНТР.	ЕГОРОВ		
ГЛ.КОНСТ.	ШАЦ		ПАНЕЛЬ ВНУТРЕННИХ СТЕН ПВР 28.30.15
ГИП	НИКОЛАЕВА		СТАДИЯ / ЛИСТ / ЛИСТОВ: 1
ГИП	КОНОВАЛОВА		ЦНИИЭП ТОРГОВО-БЫТОВЫХ ЗДАНИЙ И ТУРИСТСКИХ КОМПЛЕКСОВ
ПРОВЕР.	ЕГОРОВ		
РАЗРАБ.	ЛУГОВАЯ		

САПР	ВИНОКУР		
ТБЗТК	БУР.ЛАКОВА		
ТЛП	РУК.ГР.		
СП	СТ.ИНЖ		

ВЗАМ.ИНВ.	ПОДПИСЬ И ДАТА	ИНВ. ПОДЛ.

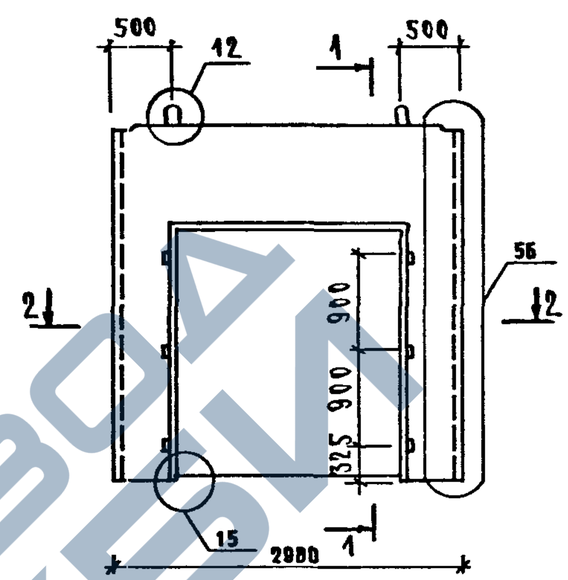

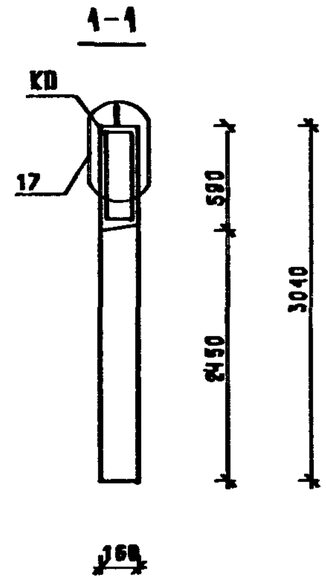

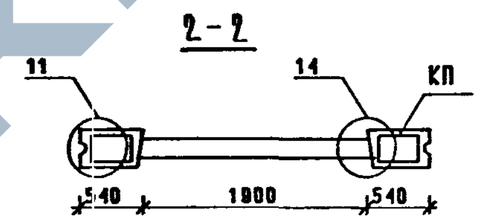

МАРКА ПАНЕЛИ	РАСХОД МАТЕРИАЛОВ				МАРКА АРМАТУРНОГО ИЗДЕЛИЯ	МАССА ПАНЕЛИ
	ТЯЖЕЛЫЙ БЕТОН КЛ.В 20 М3	ЭЛЕКТРО-БЛОК КГ	ДРЕВЕСИНА М3	СТАЛЬ КГ		Т
ПВР 30.30.19	0.691	—	0.030	55.94	КПР 30.30.19	1.73

1. УЗЛЫ СМ. К41

2. ВЕДОМОСТЬ РАСХОДА СТАЛИ СМ. РС

НАЧ.ОТД.	ВОЛЫНСКИЙ		1.090.1-1|88.4-1 – К36
Н.КОНТР.	ЕГОРОВ		
ГЛ.КОНСТ.	ШАЦ		ПАНЕЛЬ ВНУТРЕННИХ СТЕН ПВР 30.30.19
ГИП	НИКОЛАЕВА		СТАДИЯ / ЛИСТ / ЛИСТОВ: Р / 1
ГИП	КОНОВАЛОВА		ЦНИИЭП ТОРГОВО-БЫТОВЫХ ЗДАНИЙ И ТУРИСТСКИХ КОМПЛЕКСОВ
ПРОВЕР.	ЕГОРОВ		
РАЗРАБ.	ЛУГОВАЯ		

https://zavodjbi.com/

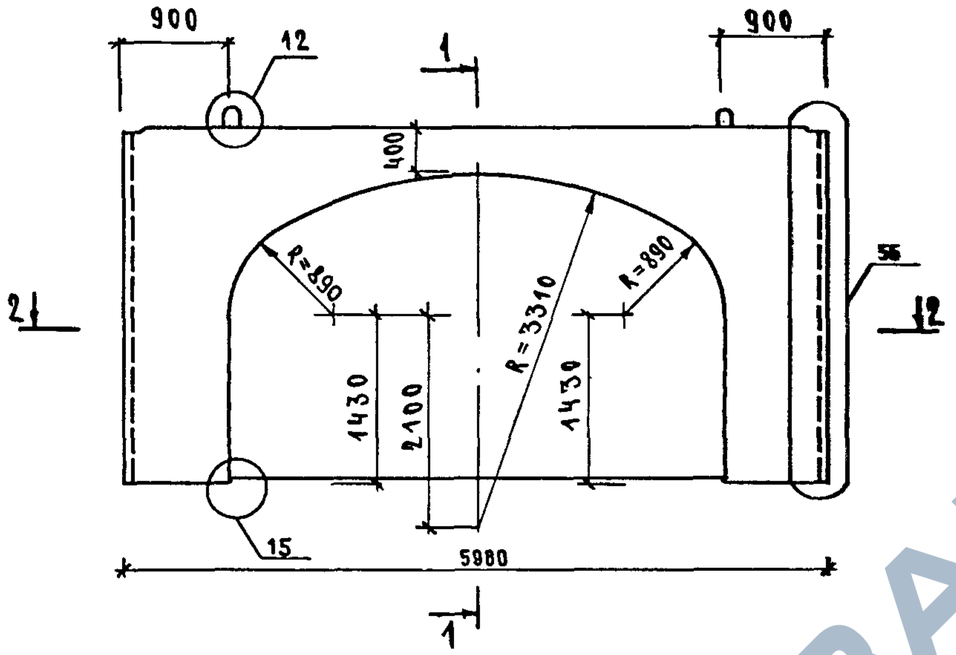

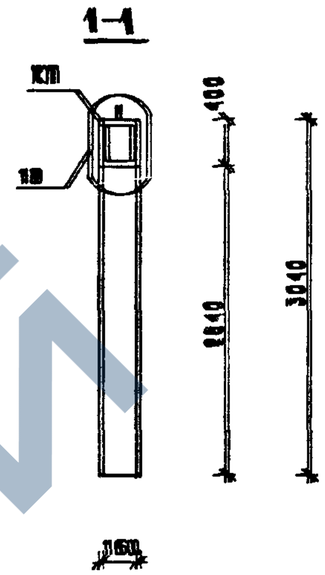

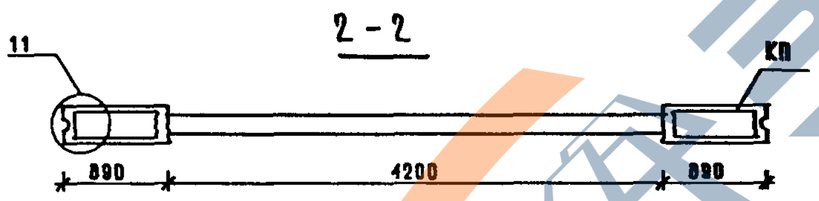

МАРКА ПАНЕЛИ	РАСХОД МАТЕРИАЛОВ				МАРКА АРМАТУРНОГО ИЗДЕЛИЯ	МАССА ПАНЕЛИ
	ТЯЖЕЛЫЙ БЕТОН КЛ.В 20 М3	ЭЛЕКТРО-БЛОК КГ	ДРЕВЕСИНА М3	СТАЛЬ КГ		Т
ПВА 60.30.42	1.450	–	–	150.50	КПА 6030.42	3.63

1. УЗЛЫ СМ. К 44
2. ВЕДОМОСТЬ РАСХОДА СТАЛИ СМ. РС

НАЧОТД.	БОЛЫНСКИЙ		1.090.1-1/88.4-1 – К 37
Н.КОНТР.	ЕГОРОВ		
ГАКОНСТ	ШАШ		ПАНЕЛЬ ВНУТРЕННИХ СТЕН ПВА 60.30.42
ГИП	НИКОЛАЕВА		
ГИП	КОНОВАЛОВА		
ПРОВЕР.	ЕГОРОВ		
РАЗРАБ.	ЛУГОВАЯ		

СТАДИЯ	ЛИСТ	ЛИСТОВ
Р		1

ЦНИИЭП торгово-бытовых зданий туристских комплексов

ВИНОКУР | БУРЛАКОВА | РУК.ГР. | СТ.ИНЖ | Т/П | СП | САПР | ТБЗТК

ВЗАМ.ИНВ. | ПОДПИСЬ И ДАТА | ИНВ. ПОДЛ.

23786 31

ЗАВОД ЖБИ
https://zavodjbi.com/

https://zavodjbi.com/

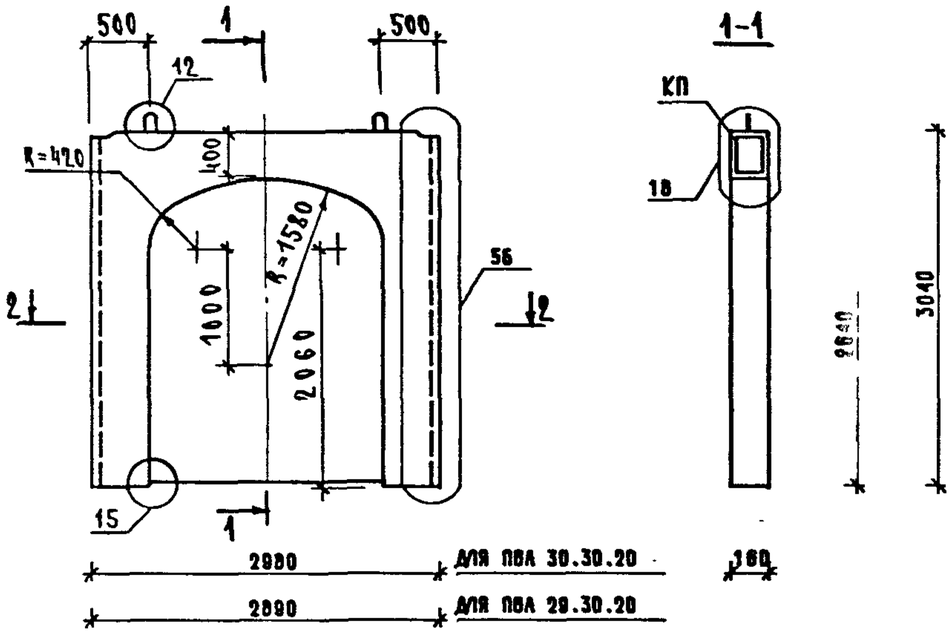

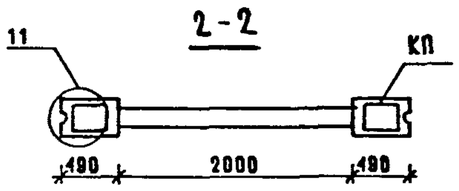

МАРКА ПАНЕЛИ	РАСХОД МАТЕРИАЛОВ				МАРКА АРМАТУРНОГО ИЗДЕЛИЯ	МАССА ПАНЕЛИ
	ТЯЖЕЛЫЙ БЕТОН КЛ.В 20 М3	ЭЛЕКТРО-БЛОК КГ	ДРЕВЕСИНА М3	СТАЛЬ КГ		Т
ПВА 30.30.20	0.752	–	–	46.11	КПА 30.30.20	1.88
ПВА 29.30.20	0.708	–	–	45.24	КПА 29.30.20	1.77

1. УЗЛЫ СМ. К41
2. ВЕДОМОСТЬ РАСХОДА СТАЛИ СМ. РС

НАЧ.ОТД.	ВОЛЫНСКИЙ		1.090.1-1/88.4-1 – К38
Н.КОНТР.	ЕГОРОВ		
ГЛ.КОНСТ	ШАЦ		ПАНЕЛИ ВНУТРЕННИХ СТЕН ПВА 30.30.20, ПВА 29.30.20
ГИП	НИКОЛАЕВА		
ГИП	КОНОВАЛОВА		
ПРОВЕР.	ЕГОРОВ		
РАЗРАБ.	ЛУГОВАЯ		

СТАДИЯ	ЛИСТ	ЛИСТОВ
Р		1

ЦНИИЭП ТОРГОВО-БЫТОВЫХ ЗДАНИЙ И ТУРИСТСКИХ КОМПЛЕКСОВ

САПР	ВИНОКУР	
ТБЗТК	БУРЛАКОВА	
ТЛП	РУК.ГР.	
СП	СТ.ИНЖ	

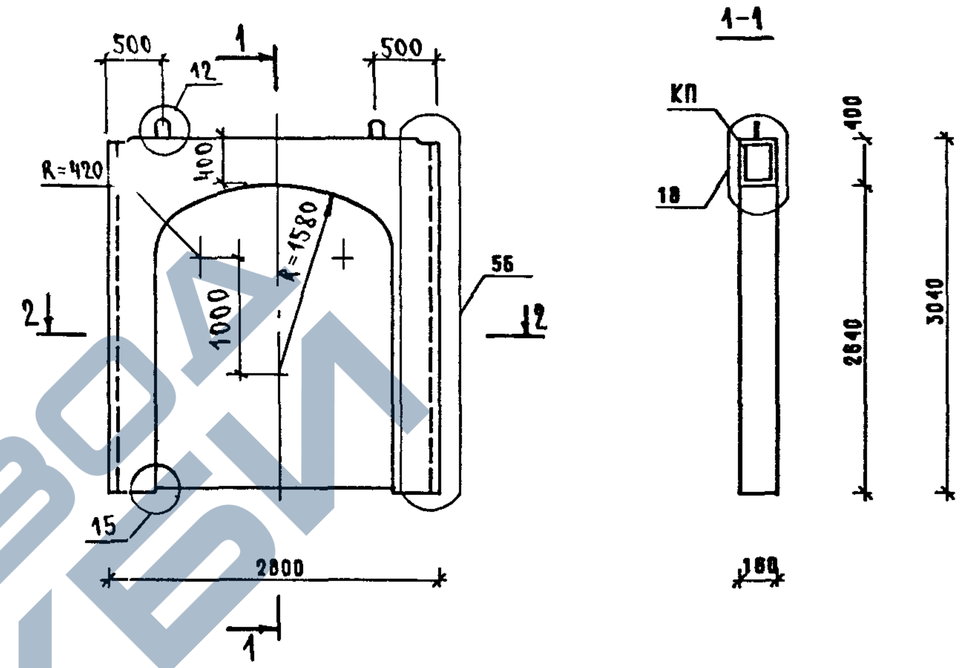

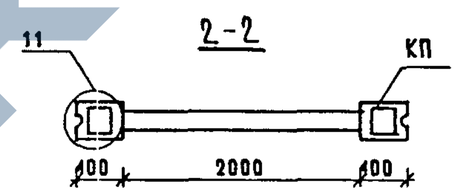

МАРКА ПАНЕЛИ	РАСХОД МАТЕРИАЛОВ				МАРКА АРМАТУРНОГО ИЗДЕЛИЯ	МАССА ПАНЕЛИ
	ТЯЖЕЛЫЙ БЕТОН КЛ.В 20 М3	ЭЛЕКТРО-БЛОК КГ	ДРЕВЕСИНА М3	СТАЛЬ КГ		Т
ПВА 28.30.20	0.664	–	–	44.46	КПА 28.30.20	1.66

1. УЗЛЫ СМ. К41
2. ВЕДОМОСТЬ РАСХОДА СТАЛИ СМ. РС

НАЧ.ОТД.	ВОЛЫНСКИЙ		1.090.1-1/88.4-1 – К39
Н.КОНТР.	ЕГОРОВ		
ГЛ.КОНСТ	ШАЦ		ПАНЕЛЬ ВНУТРЕННИХ СТЕН ПВА 28.30.20
ГИП	НИКОЛАЕВА		
ГИП	КОНОВАЛОВА		
ПРОВЕР.	ЕГОРОВ		
РАЗРАБ.	ЛУГОВАЯ		

СТАДИЯ	ЛИСТ	ЛИСТОВ
Р		1

ЦНИИЭП ТОРГОВО-БЫТОВЫХ ЗДАНИЙ И ТУРИСТСКИХ КОМПЛЕКСОВ

ВЗАМ.ИНВ. | ПОДПИСЬ И ДАТА | ИНВ. ПОДЛ.

https://zavodjbi.com/

https://zavodjbi.com/

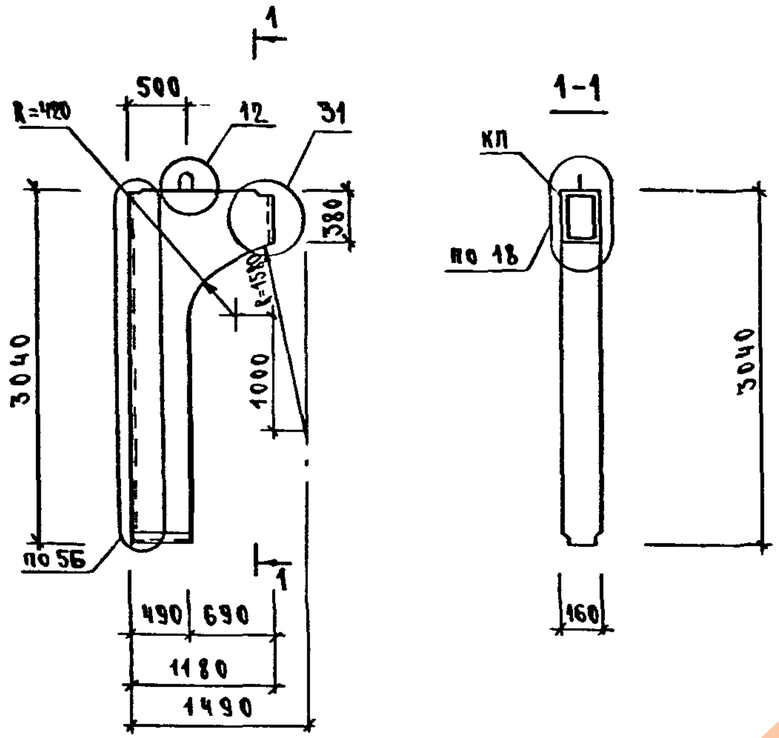

МАРКА ПАНЕЛИ	РАСХОД МАТЕРИАЛОВ				МАРКА АРМАТУРНОГО ИЗДЕЛИЯ	МАССА ПАНЕЛИ
	ТЯЖЕЛЫЙ БЕТОН КЛ. В 20 $м^3$	ЭЛЕКТРОБЛОК КГ	ДРЕВЕСИНА $м^3$	СТАЛЬ КГ		Т
ПВГ 30.12	0.32	—	—	24.63	КПГ 30.12	0.80

1. Узлы см. К 41
2. Ведомость расхода стали см. РС

Нач.отд.	Вольнский		1.090.1-1/88.4-1 – К40
Н.контр.	Егоров		
Гл.конст.	Шац		
ГИП	Николаева		Панель внутренних стен ПВГ 30.12
ГИП	Коновалова		
Провер.	Егоров		
Разраб.	Луговая		

Стадия	Лист	Листов
Р		1

ЦНИИЭП торгово-бытовых зданий и туристских комплексов

Взам.инв. | Подпись и дата | Инв.подл.

Нач.отд.	Вольнский		
Н.контр.			
Гл.конст.	Шац		

Стадия	Лист	Листов

ЦНИИЭП торгово-бытовых зданий и туристских комплексов

Взам.инв. | Подпись и дата | Инв.подл.

https://zavodjbi.com/

https://zavodjbi.com/

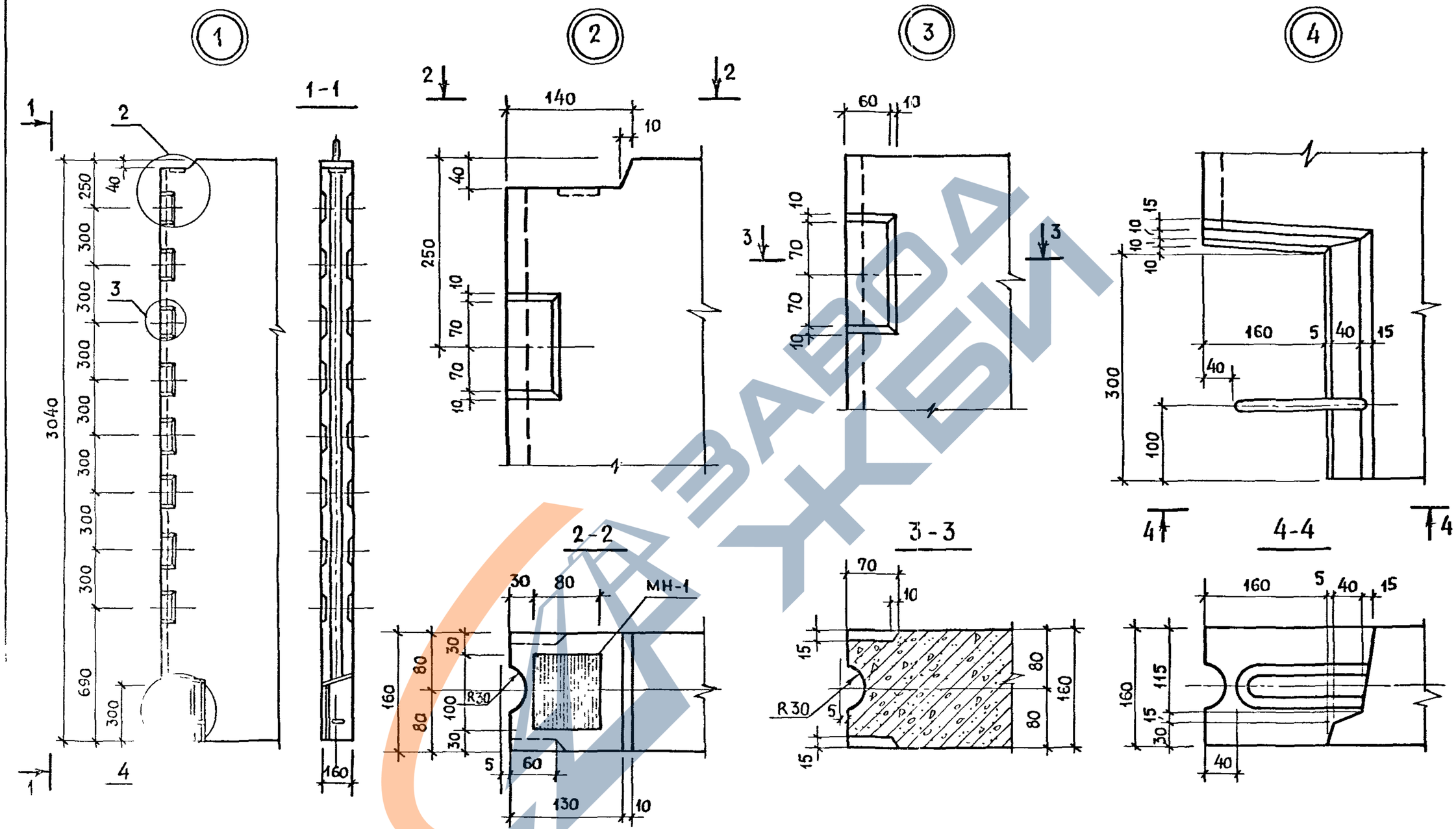

НАЧ ОТД	ВОЛЫНСКИЙ			1.090.1-1/88.4-1-К41
Н КОНТР.	ЕГОРОВ			
ГЛ КОНСТ	ШАЦ			
ГИП	НИКОЛАЕВА			УЗЛЫ
ГИП	КОНОВАЛОВА			
ПРОВЕРИЛ	ЕГОРОВ			
РАЗРАБ	ЯКОВЛЕВА			

СТАДИЯ	ЛИСТ	ЛИСТОВ
Р	1	7

ЦНИИЭП торгово-бытовых зданий и туристских комплексов

23786 34

ФОРМАТ А3

https://zavodjbi.com/

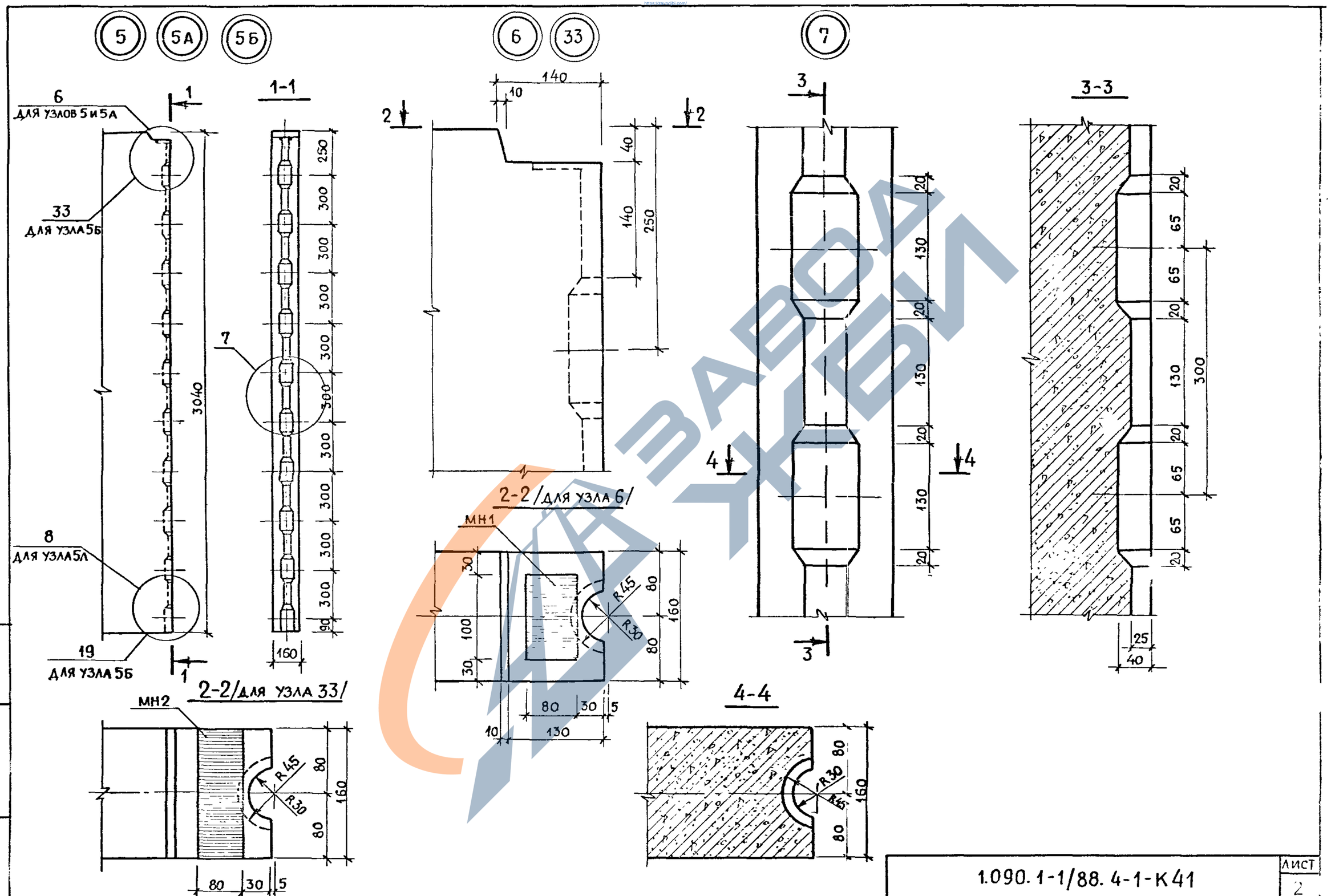

1.090.1-1/88.4-1-К41	ЛИСТ 2

23786 35

ФОРМАТ А3

ВЗАМ. ИНВ№ | ПОДПИСЬ И ДАТА | ИНВ№ ПОДЛ.

https://zavodjbi.com/

https://zavodjbi.com/

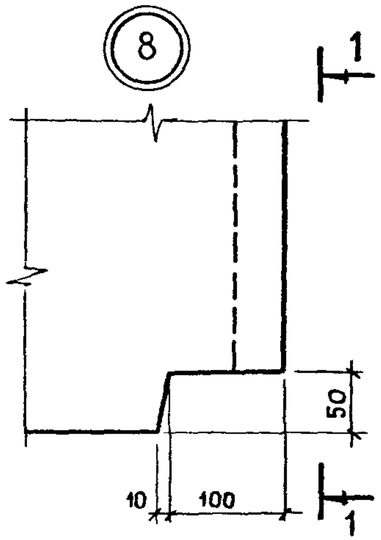

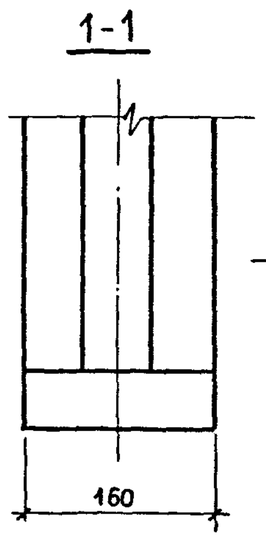

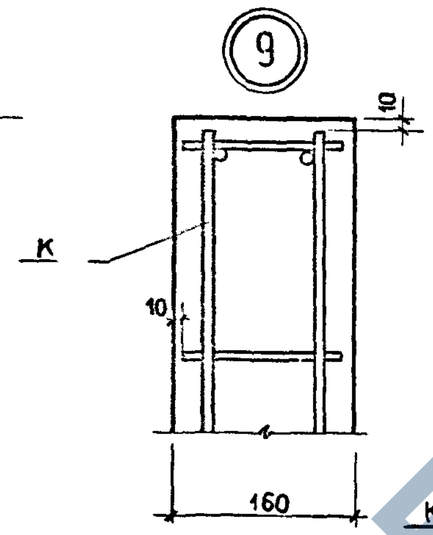

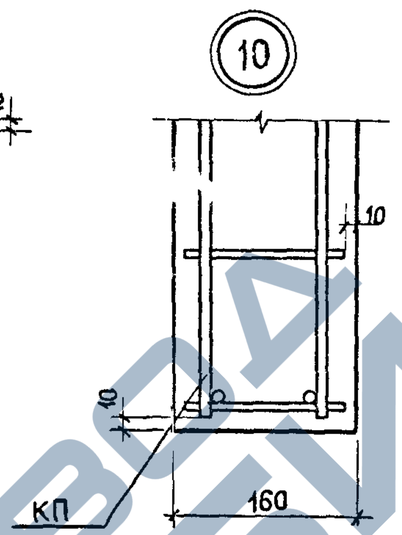

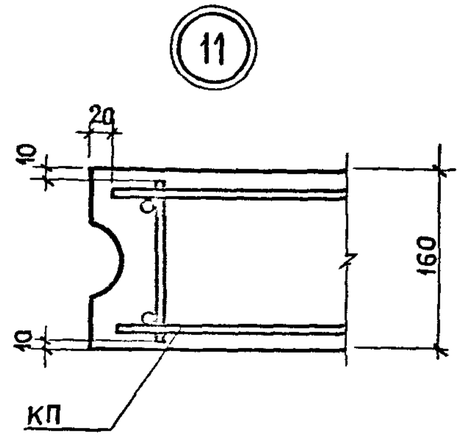

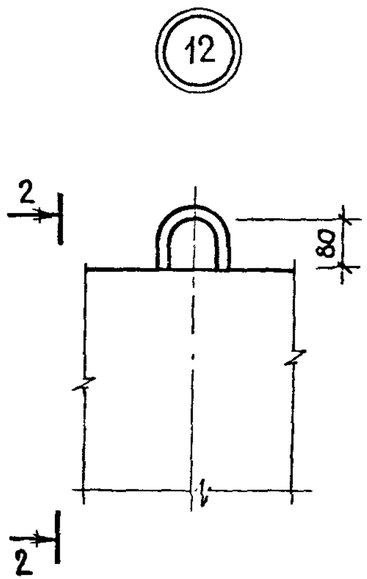

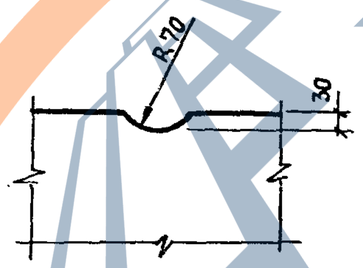

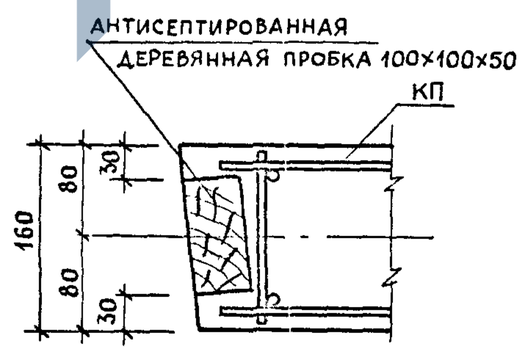

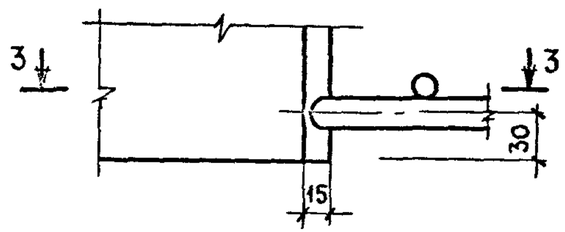

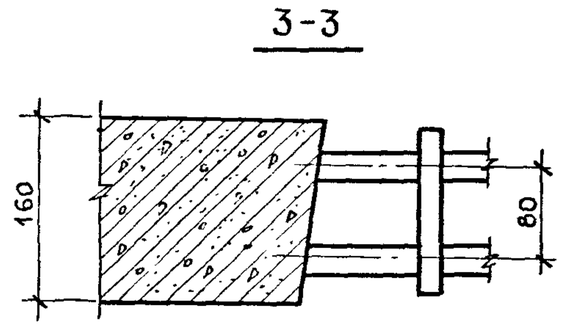

1.090.1-1/88.4-1-К41	Лист 3

23786 36

https://zavodjbi.com/

https://zavodjbi.com/

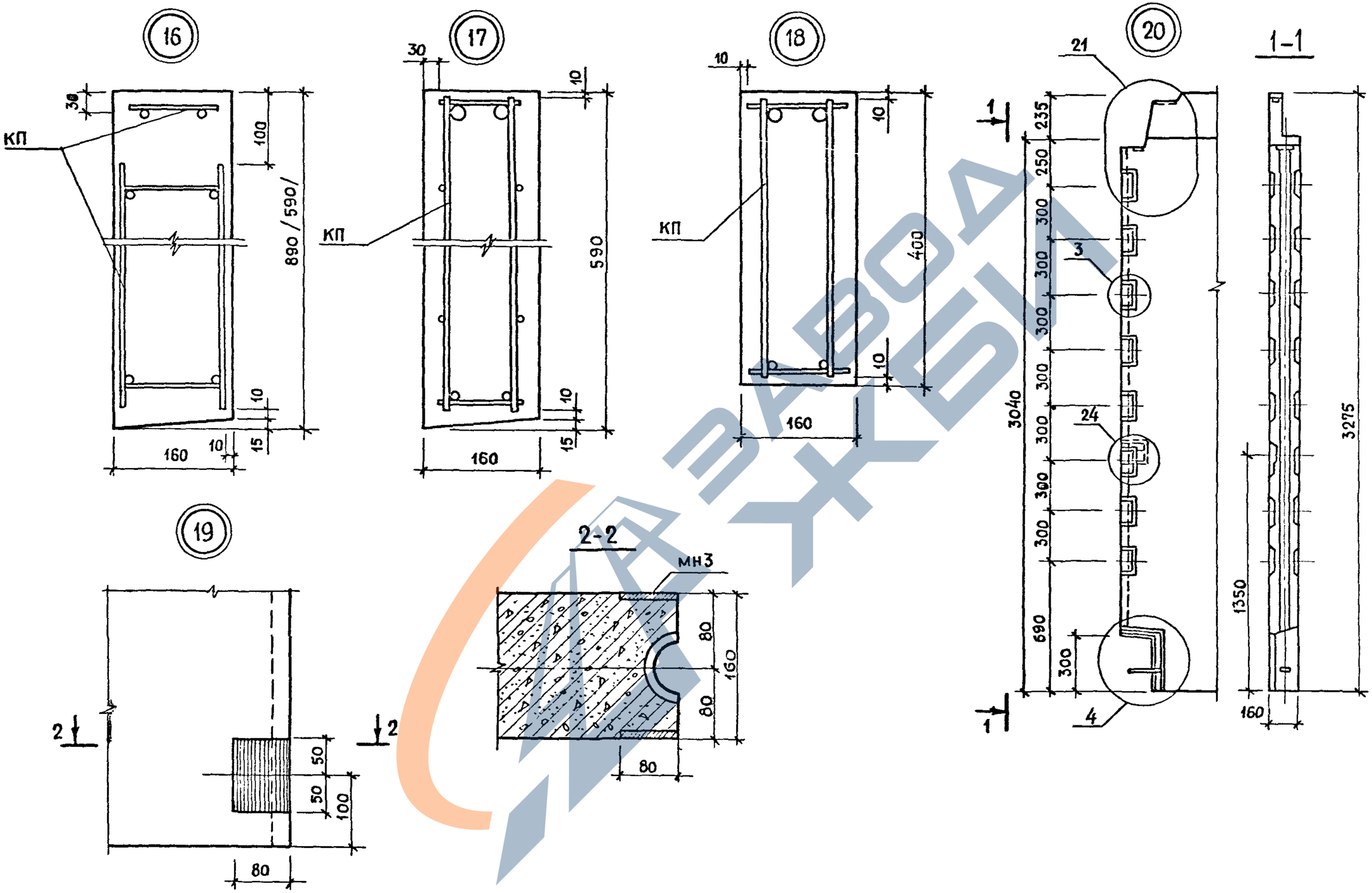

Взам. инв №	
Подпись и дата	
Инв № подл.	

1.090.1-1/88.4-1-К41

Лист 4

23786 37 Формат А3

https://zavodjbi.com/

https://zavodjbi.com/

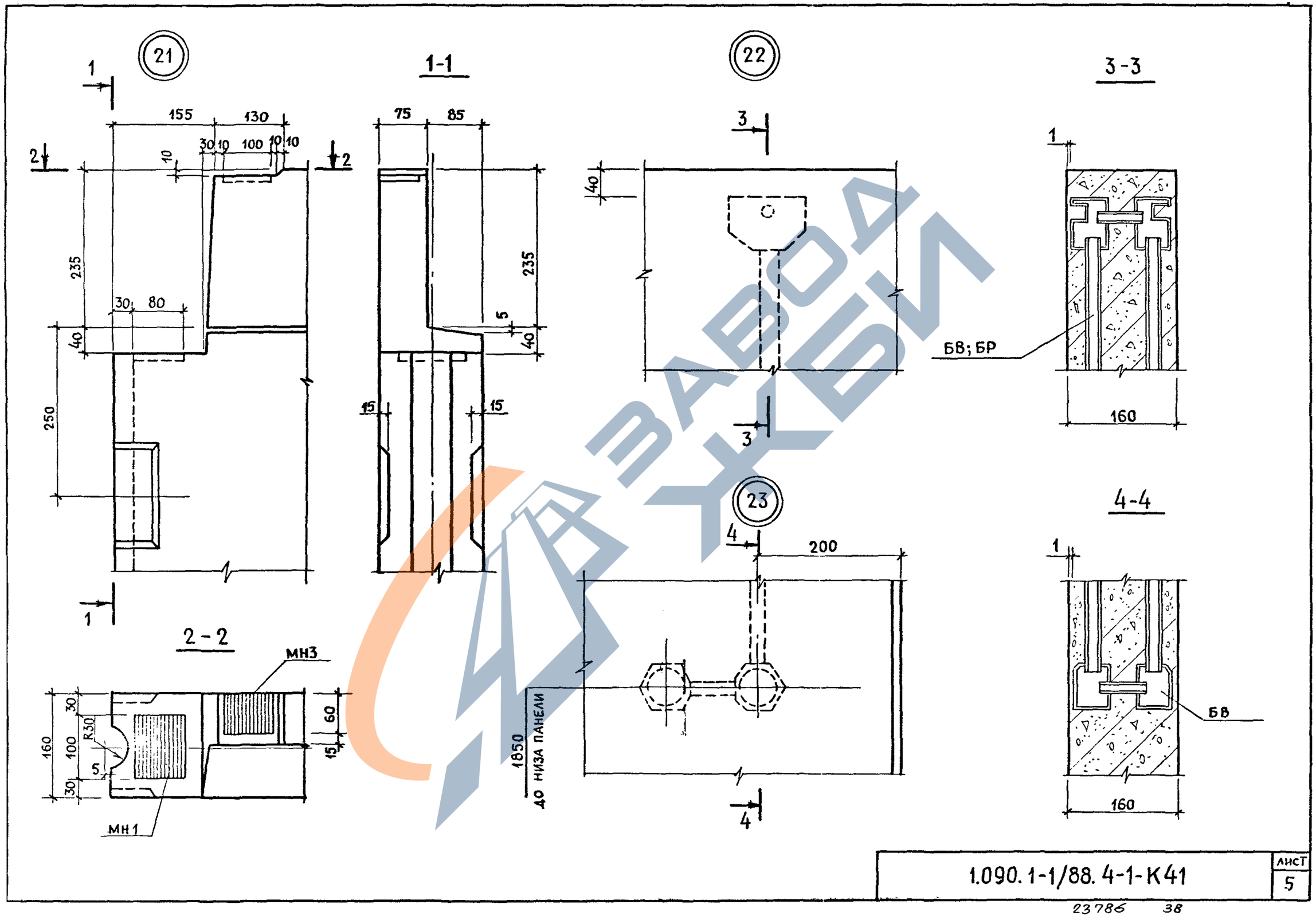

ЗАВОД КЕБИ

1.090.1-1/88.4-1-К41	ЛИСТ 5

23786 38

https://zavodjbi.com/

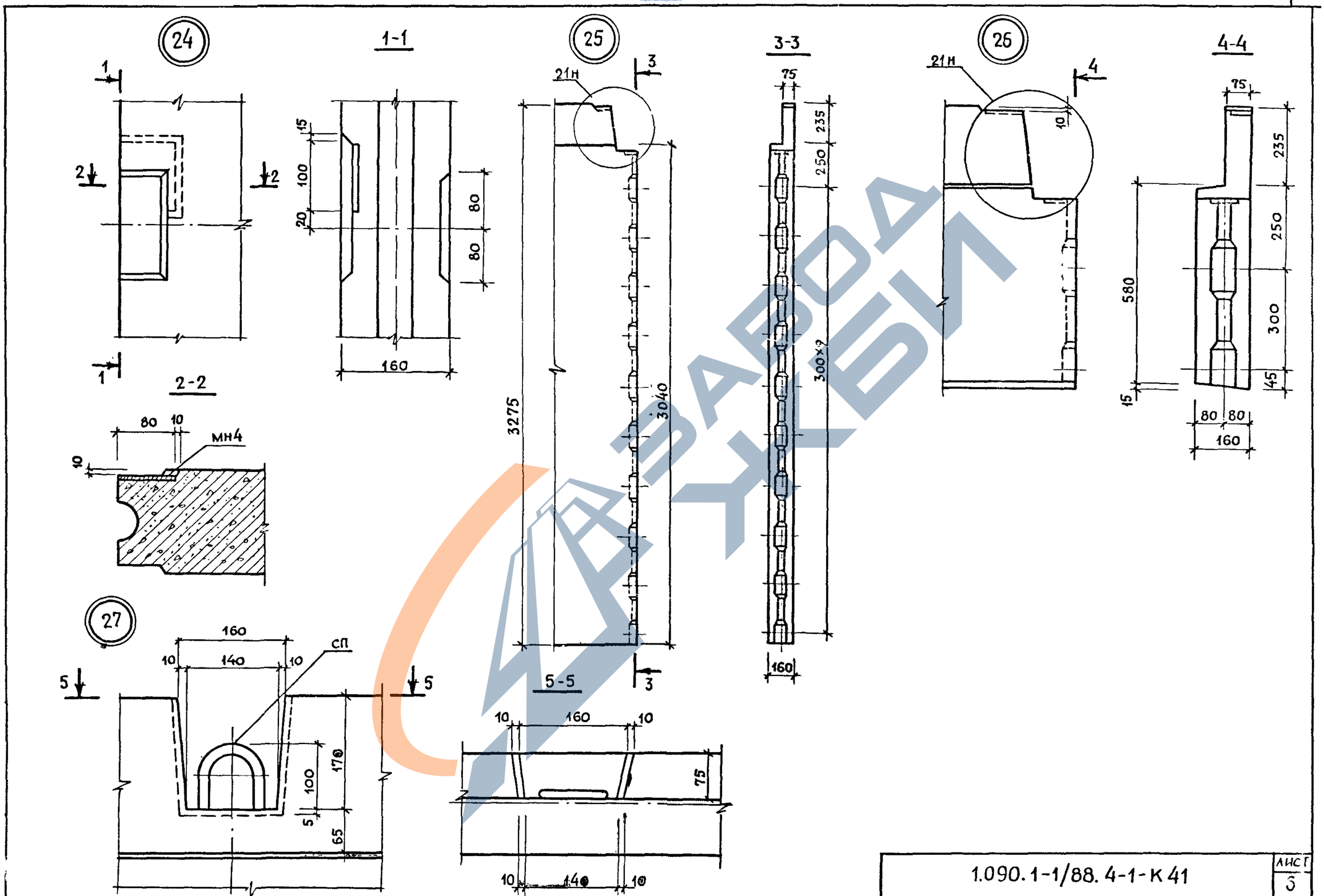

1.090.1-1/88. 4-1-К 41

Лист 3

23786 39

https://zavodjbi.com/

https://zavodjbi.com/

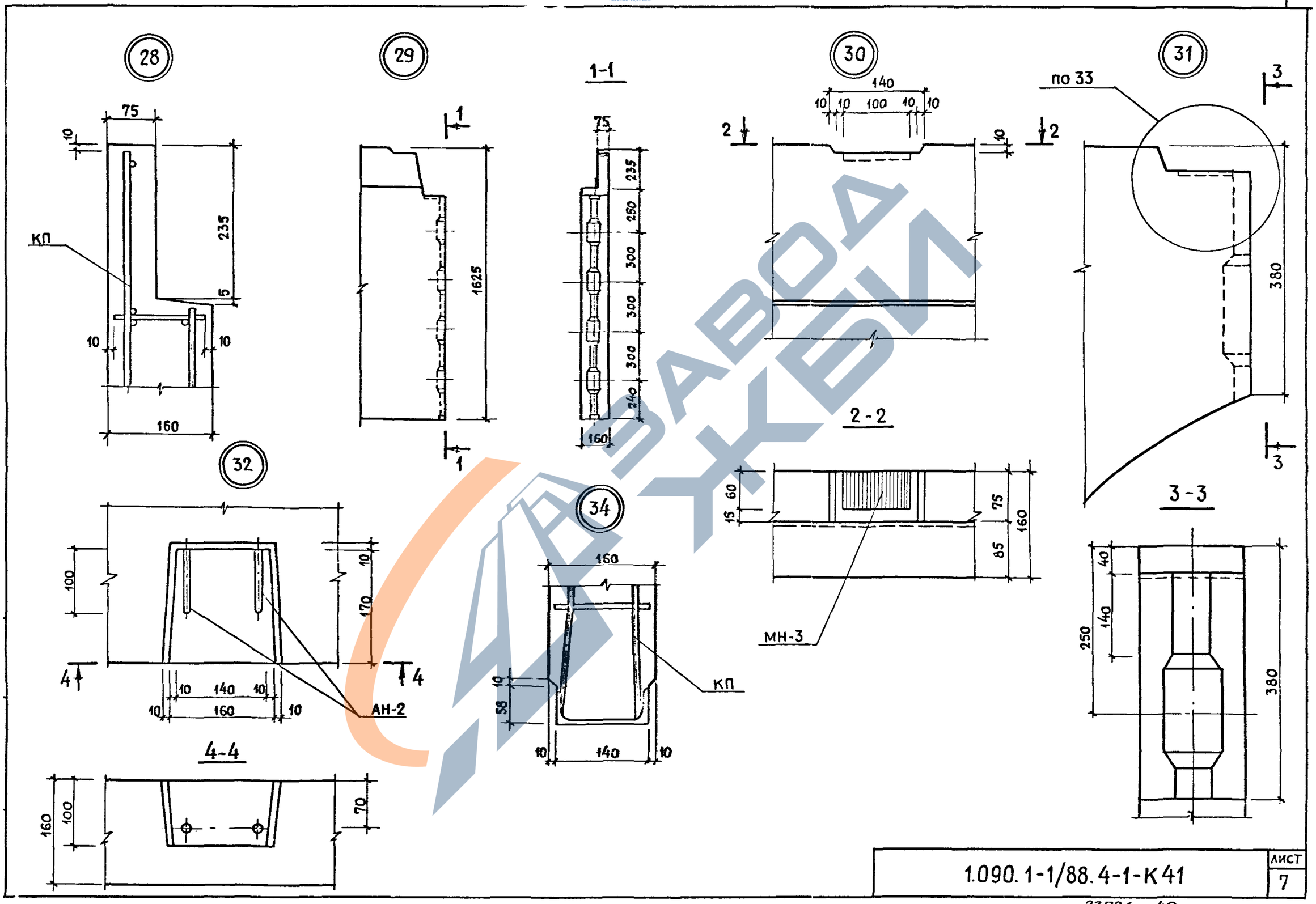

1.090.1-1/88.4-1-К41

лист 7

23786 40

https://zavodjbi.com/

https://zavodjbi.com/

ВЕДОМОСТЬ РАСХОДА СТАЛИ НА 1 ЭЛЕМЕНТ, КГ

МАРКА ЭЛЕМЕНТА	ИЗДЕЛИЯ АРМАТУРНЫЕ								
	АРМАТУРА КЛАССА								ВСЕГО
	ВРI			AIII		AI			
	ГОСТ 6727-80			ГОСТ 5781-82		ГОСТ 5781-82			
	Ø4	Ø5	ИТОГО	Ø6	ИТОГО	Ø16	Ø22	ИТОГО	
ПВ 60.30	1.33	5.32	6.65	11.60	11.60	0.00	13.12	13.12	31.37
ПВ 59.30	1.33	5.24	6.57	11.60	11.60	0.00	13.12	13.12	31.29
ПВ 30.30	0.85	3.63	4.48	6.26	6.26	5.24	0.00	5.24	15.98
ПВ 29.30	0.85	3.58	4.43	6.26	6.26	5.24	0.00	5.24	15.93

ПРОДОЛЖЕНИЕ ВЕДОМОСТИ

ИЗДЕЛИЯ ЗАКЛАДНЫЕ					
АРМАТУРА КЛАССА		ПРОКАТ		ВСЕГО	ОБЩИЙ РАСХОД
AIII					
ГОСТ 5781-82		ГОСТ 103-76			
Ø8	ИТОГО	-6 X 80	ИТОГО		
0.68	0.68	0.76	0.76	1.44	32.81
0.68	0.68	0.76	0.76	1.44	32.73
0.68	0.68	0.76	0.76	1.44	17.42
0.68	0.68	0.76	0.76	1.44	17.37

1. МАРКА СТАЛИ ДЛЯ ПЛАСТИН ЗАКЛАДНЫХ ИЗДЕЛИЙ ДОЛЖНА НАЗНАЧАТЬСЯ В КОНКРЕТНОМ ПРОЕКТЕ В СООТВЕТСТВИИ С ПРИЛОЖЕНИЕМ 2(П.1А) СНИП 2.03-01-84 В ЗАВИСИМОСТИ ОТ ТЕМПЕРАТУРЫ НАРУЖНОГО ВОЗДУХА.
2. В СПЕЦИФИКАЦИЯХ НА ЗАКЛАДНЫЕ ДЕТАЛИ НЕ УЧТЕН РАСХОД СТАЛИ НА ОСАДКУ АНКЕРОВ В ПРОЦЕССЕ СВАРКИ В ТАВР КОТОРЫЙ СОСТАВЛЯЕТ ДО 2% РАСХОДА СТАЛИ НА АНКЕРА.

НАЧ.ОТД.	ВОЛЫНСКИЙ		
Н.КОНТР.	ЕГОРОВ		
ГЛ.КОНСТ	ШАЦ		
Г И П	НИКОЛАЕВА		
Г И П	КОНОВАЛОВА		

1.090.1-1/88. 4-1-РС

ВЕДОМОСТЬ РАСХОДА СТАЛИ

СТАДИЯ	ЛИСТ	ЛИСТОВ
Р	1	12

ЦНИИЭП ТОРГОВО-БЫТОВЫХ ЗДАНИЙ ТУРИСТСКИХ КОМПЛЕКСОВ

23786 41

https://zavodjbi.com/

https://zavodjbi.com/

ВЕДОМОСТЬ РАСХОДА СТАЛИ НА 1 ЭЛЕМЕНТ, КГ

МАРКА ЭЛЕМЕНТА	ИЗДЕЛИЯ АРМАТУРНЫЕ										
	АРМАТУРА КЛАССА										
	ВРI				AIII			AI			ВСЕГО
	ГОСТ 6727-80				ГОСТ 5781-82			ГОСТ 5781-82			
	Ø3	Ø4	Ø5	ИТОГО	Ø6	Ø8	ИТОГО	Ø12	Ø16	ИТОГО	
ПВ 30.30-8	0.00	0.85	3.63	4.48	6.26	1.03	7.29	0.00	5.24	5.24	17.01
ПВ 30.30-3	0.15	0.85	3.63	4.63	6.26	0.00	6.26	0.00	5.24	5.24	16.13
ПВ 28.30	0.00	0.85	3.53	4.38	6.26	0.00	6.26	0.00	5.24	5.24	15.88
ПВ 18.30	0.00	0.62	2.97	3.59	3.86	0.00	3.86	2.46	0.00	2.46	9.91

ПРОДОЛЖЕНИЕ ВЕДОМОСТИ

ИЗДЕЛИЯ ЗАКЛАДНЫЕ					
АРМАТУРА КЛАССА		ПРОКАТ		ВСЕГО	ОБЩИЙ РАСХОД
AIII					
ГОСТ 5781-82		ГОСТ 103-76			
Ø8	ИТОГО	-6 X 80	ИТОГО		
0.68	0.68	0.76	0.76	1.44	18.45
0.68	0.68	0.76	0.76	1.44	17.57
0.68	0.68	0.76	0.76	1.44	17.32
0.68	0.68	0.76	0.76	1.44	11.35

ВИНОКУР БУРЛАКОВА
ВЕД.ИНЖ ВЕД.ИНЖ
ТЛП СП
САПР ТБЗТК
ВЗАМ.ИНВ
ПОДПИСЬ И ДАТА
ИНВ. ПОДЛ.

23786 42

https://zavodjbi.com/

https://zavodjbi.com/

ВЕДОМОСТЬ РАСХОДА СТАЛИ НА 1 ЭЛЕМЕНТ, КГ

МАРКА ЭЛЕМЕНТА	ИЗДЕЛИЯ АРМАТУРНЫЕ										ВСЕГО
	АРМАТУРА КЛАССА										
	ВРI				AIII			AI			
	ГОСТ 6727-80				ГОСТ 5781-82			ГОСТ 5781-82			
	Ø3	Ø4	Ø5	ИТОГО	Ø6	Ø10	ИТОГО	Ø12	Ø22	ИТОГО	
ПВ 6.30	0.00	0.00	0.91	0.91	0.00	7.36	7.36	1.23	0.00	1.23	9.50
ПВ 12.30	0.00	0.52	3.11	3.63	2.68	0.00	2.68	2.46	0.00	2.46	8.77
ПВ 12.30-3	0.15	0.52	3.11	3.78	2.68	0.00	2.68	2.46	0.00	2.46	8.92
1ПВ 60.30	0.00	1.32	5.24	6.56	11.60	0.00	11.60	1.07	13.12	14.19	32.35

ПРОДОЛЖЕНИЕ ВЕДОМОСТИ

ИЗДЕЛИЯ ЗАКЛАДНЫЕ						ВСЕГО	ОБЩИЙ РАСХОД
АРМАТУРА КЛАССА		ПРОКАТ					
AIII							
ГОСТ 5781-82		ГОСТ 103-76		ГОСТ 380-71			
Ø8	ИТОГО	-6 X 80	ИТОГО	[11	ИТОГО		
0.68	0.68	0.76	0.76	7.13	7.13	8.57	18.07
0.68	0.68	0.76	0.76	0.00	0.00	1.44	10.21
0.68	0.68	0.76	0.76	0.00	0.00	1.44	10.36
0.68	0.68	0.76	0.76	0.00	0.00	1.44	33.79

23786 43

https://zavodjbi.com/

ВЕДОМОСТЬ РАСХОДА СТАЛИ НА 1 ЭЛЕМЕНТ, КГ

МАРКА ЭЛЕМЕНТА	ИЗДЕЛИЯ АРМАТУРНЫЕ										
	АРМАТУРА КЛАССА										
	ВРI				AIII		AI				ВСЕГО
	ГОСТ 6727-80				ГОСТ 5781-82		ГОСТ 5781-82				
	Ø3	Ø4	Ø5	ИТОГО	Ø6	ИТОГО	Ø12	Ø16	Ø22	ИТОГО	
1ПВ 59.30	0.00	1.32	5.19	6.51	11.60	11.60	1.07	0.00	13.12	14.19	32.30
1ПВ 30.30	0.00	0.84	3.57	4.41	6.26	6.26	1.07	5.24	0.00	6.31	16.98
1ПВ 29.30	0.00	0.84	3.52	4.36	6.26	6.26	1.07	5.24	0.00	6.31	16.93
1ПВ 30.30-3	0.15	0.84	3.57	4.56	6.26	6.26	1.07	5.24	0.00	6.31	17.13

ПРОДОЛЖЕНИЕ ВЕДОМОСТИ

ИЗДЕЛИЯ ЗАКЛАДНЫЕ					
АРМАТУРА КЛАССА		ПРОКАТ		ВСЕГО	ОБЩИЙ РАСХОД
AIII					
ГОСТ 5781-82		ГОСТ 103-76			
Ø8	ИТОГО	-6 X 80	ИТОГО		
0.68	0.68	0.76	0.76	1.44	33.74
0.68	0.68	0.76	0.76	1.44	18.42
0.68	0.68	0.76	0.76	1.44	18.37
0.68	0.68	0.76	0.76	1.44	18.57

23786 44

ФОРМАТ А3

ВИНОКУР ВЕДИНА БУРЛАКОВА Т/П СП САПР ТБЗТК

ВЗАМ.ИНВ. ПОДПИСЬ И ДАТА ИНВ. ПОДЛ.

https://zavodjbi.com/

https://zavodjbi.com/

ВЕДОМОСТЬ РАСХОДА СТАЛИ НА 1 ЭЛЕМЕНТ, КГ

МАРКА ЭЛЕМЕНТА	ИЗДЕЛИЯ АРМАТУРНЫЕ										
	АРМАТУРА КЛАССА										ВСЕГО
	ВРI				AIII			AI			
	ГОСТ 6727-80				ГОСТ 5781-82			ГОСТ 5781-82			
	Ø3	Ø4	Ø5	ИТОГО	Ø6	Ø8	ИТОГО	Ø12	Ø16	ИТОГО	
1ПВ 29.30-8	0.00	0.84	3.50	4.34	6.26	1.03	7.29	1.07	5.24	6.31	17.94
1ПВ 18.30	0.00	0.61	2.91	3.52	3.86	0.00	3.86	3.53	0.00	3.53	10.91
1ПВ 12.30	0.00	0.51	3.05	3.56	2.68	0.00	2.68	3.53	0.00	3.53	9.77
1ПВ 12.30-3	0.15	0.51	2.97	3.63	2.68	0.00	2.68	3.53	0.00	3.53	9.84

ПРОДОЛЖЕНИЕ ВЕДОМОСТИ

ИЗДЕЛИЯ ЗАКЛАДНЫЕ				ВСЕГО	ОБЩИЙ РАСХОД
АРМАТУРА КЛАССА		ПРОКАТ			
AIII					
ГОСТ 5781-82		ГОСТ 103-76			
Ø8	ИТОГО	-6 X 80	ИТОГО		
0.68	0.68	0.76	0.76	1.44	19.38
0.68	0.68	0.76	0.76	1.44	12.35
0.68	0.68	0.76	0.76	1.44	11.21
0.68	0.68	0.76	0.76	1.44	11.28

23786 45

https://zavodjbi.com/

https://zavodjbi.com/

ВЕДОМОСТЬ РАСХОДА СТАЛИ НА 1 ЭЛЕМЕНТ, КГ

МАРКА ЭЛЕМЕНТА	ИЗДЕЛИЯ АРМАТУРНЫЕ												
	АРМАТУРА КЛАССА												
	ВРI				AIII					AI			ВСЕГО
	ГОСТ 6727-80				ГОСТ 5781-82					ГОСТ 5781-82			
	Ø3	Ø4	Ø5	ИТОГО	Ø6	Ø8	Ø10	Ø12	ИТОГО	Ø14	Ø20	ИТОГО	
ПВП 60.30.10	0.15	1.46	7.49	9.10	12.94	2.52	0.00	0.00	15.46	0.00	10.06	10.06	34.62
ПВП 60.30.19	0.15	1.20	5.08	6.43	14.80	5.22	3.68	4.98	28.68	0.00	10.06	1 06	45.17
ПВП 30.30.10	0.15	0.98	5.83	6.96	7.60	2.52	0.00	0.00	10.12	3.62	0.00	3 62	20.70
ПВП 28.30.10	0.15	0.98	5.71	6.84	7.60	2.52	0.00	0.00	10.12	3.62	0.00	3.62	20.58

ПРОДОЛЖЕНИЕ ВЕДОМОСТИ

ИЗДЕЛИЯ ЗАКЛАДНЫЕ					
АРМАТУРА КЛАССА		ПРОКАТ		ВСЕГО	ОБЩИЙ РАСХОД
AIII					
ГОСТ 5781-82		ГОСТ 103-76			
Ø8	ИТОГО	-6 X 80	ИТОГО		
0.68	0.68	0.76	0.76	1.44	36.06
0.68	0.68	0.76	0.76	1.44	46.61
0.68	0.68	0.76	0.76	1.44	22.14
0.68	0.68	0.76	0.76	1.44	22.02

САПР | ТЕЗТК | Т/П | СП | ВЕДИНК | ВЕДИНК | ВИНЖУР | ВИРДАКОВА

ИНВ. ПОДЛ. | ПОДПИСЬ И ДАТА | ВЗАМ.ИНВ.

https://zavodjbi.com/

https://zavodjbi.com/

ВЕДОМОСТЬ РАСХОДА СТАЛИ НА 1 ЭЛЕМЕНТ, КГ

МАРКА ЭЛЕМЕНТА	ИЗДЕЛИЯ АРМАТУРНЫЕ											ВСЕГО
	АРМАТУРА КЛАССА											
	ВРI				AIII			AI				
	ГОСТ 6727-80				ГОСТ 5781-82			ГОСТ 5781-82				
	Ø3	Ø4	Ø5	ИТОГО	Ø6	Ø8	ИТОГО	Ø12	Ø14	Ø22	ИТОГО	
ПВЛ 30.30.13	0.15	0.98	6.45	7.58	7.60	3.16	10.76	0.00	3.62	0.00	3.62	21.96
1ПВЛ 30.30.10	0.15	0.98	5.83	6.96	7.60	2.52	10.12	1.07	3.62	0.00	4.69	21.77
1ПВЛ 30.30.13	0.15	0.97	6.15	7.27	7.60	3.16	10.76	1.07	3.62	0.00	4.69	22.72
ПВ 59.33	0.00	1.33	3.58	4.91	19.00	0.00	19.00	0.00	0.00	13.12	13.12	37.03

ПРОДОЛЖЕНИЕ ВЕДОМОСТИ

ИЗДЕЛИЯ ЗАКЛАДНЫЕ						ОБЩИЙ РАСХОД
АРМАТУРА КЛАССА		ПРОКАТ			ВСЕГО	
AIII						
ГОСТ 5781-82		ГОСТ 103-76				
Ø8	ИТОГО	-6 X 80	-6 X 60	ИТОГО		
0.68	0.68	0.76	0.00	0.76	1.44	23.40
0.68	0.68	0.76	0.00	0.76	1.44	23.21
0.68	0.68	0.76	0.00	0.76	1.44	24.16
1.61	1.61	0.76	0.84	1.60	3.21	40.24

https://zavodjbi.com/

САПР | ГЕЗТК | Т.ЛП | СП | ВЕД.ИНЖ. | ВЕД.ИНЖ. | ВИНОКУР | БУРЛАКОВА

ВЕДОМОСТЬ РАСХОДА СТАЛИ НА 1 ЭЛЕМЕНТ, КГ

МАРКА ЭЛЕМЕНТА	ИЗДЕЛИЯ АРМАТУРНЫЕ									
	АРМАТУРА КЛАССА									ВСЕГО
	ВРI			AIII		AI				
	ГОСТ 6727-80			ГОСТ 5781-82		ГОСТ 5781-82				
	Ø4	Ø5	ИТОГО	Ø6	ИТОГО	Ø12	Ø16	Ø22	ИТОГО	
ПВ 30.33	0.85	3.63	4.48	9.84	9.84	0.00	5.24	0.00	5.24	19.56
ПВ 29.33	0.85	3.58	4.43	9.66	9.66	0.00	5.24	0.00	5.24	19.33
ПВ 30.16	0.50	3.99	4.49	5.82	5.82	4.24	0.00	0.00	4.24	14.55
1ПВ 59.33	1.32	3.52	4.84	19.00	19.00	1.07	0.00	13.12	14.19	38.03

ПРОДОЛЖЕНИЕ ВЕДОМОСТИ

ИЗДЕЛИЯ ЗАКЛАДНЫЕ						
АРМАТУРА КЛАССА		ПРОКАТ			ВСЕГО	ОБЩИЙ РАСХОД
AIII						
ГОСТ 5781-82		ГОСТ 103-76				
Ø8	ИТОГО	-6 X 80	-6 X 60	ИТОГО		
1.30	1.30	0.76	0.56	1.32	2.62	22.18
1.30	1.30	0.76	0.56	1.32	2.62	21.95
1.30	1.30	0.76	0.56	1.32	2.62	17.17
1.93	1.93	1.14	0.84	1.98	3.91	41.94

ИНВ. ПОДЛ. | ПОДПИСЬ И ДАТА | ВЗАМ.ИНВ.

23786 48

https://zavodjbi.com/

https://zavodjbi.com/

ВЕДОМОСТЬ РАСХОДА СТАЛИ НА 1 ЭЛЕМЕНТ, КГ

МАРКА ЭЛЕМЕНТА	ИЗДЕЛИЯ АРМАТУРНЫЕ												ВСЕГО
	АРМАТУРА КЛАССА												
	ВРI			AIII				AI					
	ГОСТ 6727-80			ГОСТ 5781-82				ГОСТ 5781-82					
	Ø4	Ø5	ИТОГО	Ø6	Ø8	Ø18	ИТОГО	Ø12	Ø16	Ø20	Ø22	ИТОГО	
2ПВ 59.33	1.32	3.52	4.84	19.00	0.00	0.00	19.00	1.07	0.00	0.00	13.12	14.19	38.03
1ПВ 30.33	0.83	3.58	4.41	9.66	0.00	0.00	9.66	1.07	5.24	0.00	0.00	6.31	20.38
2ПВ 30.33	0.83	3.58	4.41	9.66	0.00	0.00	9.66	1.07	5.24	0.00	0.00	6.31	20.38
1ПВГ 59.33	1.08	6.30	7.38	17.05	1.50	8.79	27.34	1.07	0.00	10.06	0.00	11.13	45.85

ПРОДОЛЖЕНИЕ ВЕДОМОСТИ

ИЗДЕЛИЯ ЗАКЛАДНЫЕ					ВСЕГО	ОБЩИЙ РАСХОД
АРМАТУРА КЛАССА		ПРОКАТ				
AIII						
ГОСТ 5781-82		ГОСТ 103-76				
Ø8	ИТОГО	-6 X 80	-6 X 60	ИТОГО		
1.93	1.93	1.14	0.84	1.98	3.91	41.94
1.62	1.62	1.14	0.56	1.70	3.32	23.70
1.62	1.62	1.14	0.56	1.70	3.32	23.70
1.93	1.93	1.14	0.84	1.98	3.91	49.76

https://zavodjbi.com/

https://zavodjbi.com/

ВЕДОМОСТЬ РАСХОДА СТАЛИ НА 1 ЭЛЕМЕНТ, КГ

МАРКА ЭЛЕМЕНТА	ИЗДЕЛИЯ АРМАТУРНЫЕ																
	АРМАТУРА КЛАССА																
	ВРI			AIII									AI				ВСЕГО
	ГОСТ 6727-80			ГОСТ 5781-82									ГОСТ 5781-82				
	Ø4	Ø5	ИТОГО	Ø6	Ø8	Ø10	Ø12	Ø16	Ø18	Ø20	Ø22	ИТОГО	Ø12	Ø16	Ø20	ИТОГО	
2ПВГ 59.33	1.08	6.32	7.40	17.05	1.50	0.00	0.00	0.00	0.79	0.00	0.00	27.34	1.07	0.00	10.06	11.13	45.87
ПВР 60.30.42	0.52	7.76	8.28	0.82	22.17	0.00	0.00	60.90	0.00	58.80	34.02	176.71	0.00	5.24	0.00	5.24	190.23
ПВР 30.30.15	0.61	8.35	8.96	5.36	8.96	7.36	9.74	0.00	0.00	0.00	0.00	31.42	2.46	0.00	0.00	2.46	42.84
ПВР 29.30.15	0.61	8.07	8.68	5.36	8.56	7.36	9.56	0.00	0.00	0.00	0.00	30.84	2.46	0.00	0.00	2.46	41.98

ПРОДОЛЖЕНИЕ ВЕДОМОСТИ

ИЗДЕЛИЯ ЗАКЛАДНЫЕ								ОБЩИЙ РАСХОД
АРМАТУРА КЛАССА			ПРОКАТ				ВСЕГО	
AIII								
ГОСТ 5781-82			ГОСТ 103-76					
Ø8	Ø10	ИТОГО	-6 X 80	-6 X 60	-6 X 100	ИТОГО		
1.93	0.00	1.93	1.14	0.84	0.00	1.98	3.91	49.78
1.28	1.24	2.52	1.52	0.00	1.50	3.02	5.54	195.77
1.28	1.24	2.52	1.52	0.00	1.50	3.02	5.54	48.38
1.28	1.24	2.52	1.52	0.00	1.50	3.02	5.54	47.52

ВИНОКУР
БУРЛАКОВА
ВЕДИЧ
ВЕДИЧ
ТЛП
СП
САПР
ТБЗТК

ВЗАМ.ИНВ
ПОДПИСЬ И ДАТА
ИНВ ПОДЛ

1.090.1-1/88. 4-1-РС

ЛИСТ

23786 50

https://zavodjbi.com/

ВЕДОМОСТЬ РАСХОДА СТАЛИ НА 1 ЭЛЕМЕНТ, КГ

МАРКА ЭЛЕМЕНТА	ИЗДЕЛИЯ АРМАТУРНЫЕ															ВСЕГО
	АРМАТУРА КЛАССА															
	ВРI			AIII									AI			
	ГОСТ 6727-80			ГОСТ 5781-82									ГОСТ 5781-82			
	Ø4	Ø5	ИТОГО	Ø6	Ø8	Ø10	Ø12	Ø14	Ø16	Ø18	Ø20	ИТОГО	Ø12	Ø20	ИТОГО	
ПВР 28.30.15	0.61	7.90	8.51	5.36	8.12	7.36	9.42	0.00	0.00	0.00	0.00	30.26	2.46	0.00	2.46	41.24
ПВР 30.30.19	0.61	7.35	7.96	0.00	16.80	4.94	0.00	20.92	0.00	0.00	0.00	42.66	2.46	0.00	2.46	53.08
ПВА 60.30.42	0.52	5.20	5.72	7.02	5.34	3.44	4.26	0.00	74.90	4.80	29.42	129.18	0.00	10.06	10.06	144.96
ПВА 30.30.20	0.52	3.09	3.61	8.54	3.96	10.32	9.74	1.94	0.00	0.00	0.00	34.50	2.46	0.00	2.46	40.57

ПРОДОЛЖЕНИЕ ВЕДОМОСТИ

ИЗДЕЛИЯ ЗАКЛАДНЫЕ							ОБЩИЙ РАСХОД
АРМАТУРА КЛАССА			ПРОКАТ			ВСЕГО	
AIII							
ГОСТ 5781-82			ГОСТ 103-76				
Ø8	Ø10	ИТОГО	-6 X 80	-6 X 100	ИТОГО		
1.28	1.24	2.52	1.52	1.50	3.02	5.54	46.78
1.28	1.24	2.52	1.52	1.50	3.02	5.54	58.62
1.28	1.24	2.52	1.52	1.50	3.02	5.54	150.50
1.28	1.24	2.52	1.52	1.50	3.02	5.54	46.11

23786 51

ЗАВОДА ЖБИ
https://zavodjbi.com/

ВЕДОМОСТЬ РАСХОДА СТАЛИ НА 1 ЭЛЕМЕНТ, КГ

МАРКА ЭЛЕМЕНТА	ИЗДЕЛИЯ АРМАТУРНЫЕ											
	АРМАТУРА КЛАССА											ВСЕГО
	ВРI			AIII						AI		
	ГОСТ 6727-80			ГОСТ 5781-82						ГОСТ 5781-82		
	Ø4	Ø5	ИТОГО	Ø6	Ø8	Ø10	Ø12	Ø14	ИТОГО	Ø12	ИТОГО	
ПВА 29.30.20	0.52	2.84	3.36	8.54	3.52	10.32	9.56	1.94	33.88	2.46	2.46	39.70
ПВА 28.30.20	0.52	2.64	3.16	8.54	3.08	10.32	9.42	1.94	33.30	2.46	2.46	38.92
ПВГ 30.12	0.26	1.51	1.77	6.10	0.00	4.98	1.78	0.00	12.86	1.23	1.23	15.86

ПРОДОЛЖЕНИЕ ВЕДОМОСТИ

ИЗДЕЛИЯ ЗАКЛАДНЫЕ									ОБЩИЙ РАСХОД
АРМАТУРА КЛАССА			ПРОКАТ					ВСЕГО	
AIII									
ГОСТ 5781-82			ГОСТ 103-76			ГОСТ 8240-72			
Ø8	Ø10	ИТОГО	-6 X 80	-6 X 100	ИТОГО	[14	ИТОГО		
1.28	1.24	2.52	1.52	1.50	3.02	0.00	0.00	5.54	45.24
1.28	1.24	2.52	1.52	1.50	3.02	0.00	0.00	5.54	44.46
0.00	1.24	1.24	0.00	1.50	1.50	6.03	6.03	8.77	24.63

САПР | ТЛП | ВЕД.ИНЖ | ВИНОКУР
ТБЗТК | СП | ВЕД.ИНЖ | БУРЛАКОВА

ИНВ. ПОДЛ. | ПОДПИСЬ И ДАТА | ВЗАМ.ИНВ.

23786 (52)

ФОРМАТ А3

https://zavodjbi.com/