https://zavodjbi.com/

0

ГОСУДАРСТВЕННЫЙ КОМИТЕТ СОВЕТА МИНИСТРОВ СССР ПО ДЕЛАМ СТРОИТЕЛЬСТВА
/ ГОССТРОЙ СССР /

ТИПОВЫЕ КОНСТРУКЦИИ И ДЕТАЛИ ЗДАНИЙ И СООРУЖЕНИЙ

Серия 1.465-7

СБОРНЫЕ ЖЕЛЕЗОБЕТОННЫЕ ПРЕДВАРИТЕЛЬНО НАПРЯЖЕННЫЕ ПЛИТЫ ДЛЯ ПОКРЫТИЙ ПРОИЗВОДСТВЕННЫХ ЗДАНИЙ

РАЗМЕРОМ 3 × 6 И 1.5 × 6 м СО СТЕРЖНЕВОЙ, ПРОВОЛОЧНОЙ И ПРЯДЕВОЙ АРМАТУРОЙ

Выпуск 1

Часть 1

РАБОЧИЕ ЧЕРТЕЖИ ПЛИТ РАЗМЕРОМ 3 × 6 м

КФЦИТП инв. №12595-01

https://zavodjbi.com/

https://zavodjbi.com/

ГОСУДАРСТВЕННЫЙ КОМИТЕТ СОВЕТА МИНИСТРОВ СССР ПО ДЕЛАМ СТРОИТЕЛЬСТВА
/ ГОССТРОЙ СССР /

ТИПОВЫЕ КОНСТРУКЦИИ И ДЕТАЛИ ЗДАНИЙ И СООРУЖЕНИЙ

Серия 1.465-7

СБОРНЫЕ ЖЕЛЕЗОБЕТОННЫЕ ПРЕДВАРИТЕЛЬНО НАПРЯЖЕННЫЕ ПЛИТЫ ДЛЯ ПОКРЫТИЙ ПРОИЗВОДСТВЕННЫХ ЗДАНИЙ

РАЗМЕРОМ 3×6 и 15×6м СО СТЕРЖНЕВОЙ, ПРОВОЛОЧНОЙ И ПРЯДЕВОЙ АРМАТУРОЙ

Выпуск 1

Часть 1

РАБОЧИЕ ЧЕРТЕЖИ ПЛИТ РАЗМЕРОМ 3 × 6 м

РАЗРАБОТАНЫ
ЦНИИЛРОМЗДАНИЙ
совместно с НИИЖБ

УТВЕРЖДЕНЫ
И ВВЕДЕНЫ В ДЕЙСТВИЕ
с 1 декабря 1973 г.
Постановление ГОССТРОЯ СССР
от 27 августа 1973 г. № 174

Гл. инж. проекта В. Бажанова

12595-01

https://zavodjbi.com/

https://zavodjbi.com/

Наименование листа	Лист	стр
Пояснительная записка		3
Опалубочный чертеж плит	1	4
Опалубочный чертеж плит. Детали I, II, III	2	5
Армирование плит Продольные и поперечный разрезы	3	6
Армирование плит Деталь I	4	7
Армирование плит Детали II, III, IV	5	8
Способы анкеровки напрягаемой арматуры	6	9
Расположение напрягаемой арматуры в продольных ребрах плит	7, 8	10;11
Плиты со стержневой напрягаемой арматурой класса А-IIIв Технические данные	9,10	12,13
Спецификация и выборка предварительно напрягаемой арматуры Показатели и выборка стали на одну марку плиты	11	14
Спецификация арматурных изделий на одну марку плиты	12	15
Плиты со стержневой напрягаемой арматурой класса А-IV Технические данные	13,14	16,17
Спецификация и выборка предварительно напрягаемой арматуры Показатели и выборка стали на одну марку плиты	15	18
Спецификация арматурных изделий на одну марку плиты	16	19
Плиты со стержневой напрягаемой арматурой класса А-V. Технические данные	17-19	20-22
Спецификация и выборка предварительно напрягаемой арматуры Показатели и выборка стали на одну марку плиты	20	23
Спецификация арматурных изделий на одну марку плиты	21	24
Плиты со стержневой напрягаемой арматурой класса Ат-IV Технические данные	22,23	25,26
Спецификация и выборка предварительно напрягаемой арматуры Показатели и выборка стали на одну марку плиты	24	27
Спецификация арматурных изделий на одну марку плиты	25	28
Плиты со стержневой напрягаемой арматурой класса Ат-V Технические данные	26,27	29,30
Спецификация и выборка предварительно напрягаемой арматуры Показатели и выборка стали на одну марку плиты	28	31
Спецификация арматурных изделий на одну марку плиты	29	32
Плиты со стержневой напрягаемой арматурой класса Ат-VI Технические данные	30,31	33,34
Спецификация и выборка предварительно напрягаемой арматуры Показатели и выборка стали на одну марку плиты	32	35

Наименование листа	Лист	Стр
Спецификация арматурных изделий на одну марку плиты	33	36
Плиты с напрягаемой проволочной арматурой класса Вр-II Технические данные	34,35	37,38
Спецификация и выборка предварительно напрягаемой арматуры Показатели и выборка стали на одну марку плиты	36	39
Спецификация арматурных изделий на одну марку плиты	37	40
Плиты с напрягаемой арматурой из семипроволочных прядей класса П-7 Технические данные	38,39	41,42
Показатели, спецификация арматурных изделий и выборка стали на одну марку плиты	40	43
Плиты с отверстиями для пропуска коммуникаций Опалубочный чертеж плит с отверстиями Ф400 и 700 мм	41	44
Плиты с отверстиями для пропуска коммуникаций Опалубочный чертеж плит с отверстиями Ф1000 и 1450 мм	42	45
Плиты с отверстиями для пропуска коммуникаций Армирование плит Деталь I	43	46
Плиты с отверстиями для пропуска коммуникаций Армирование плит Деталь II	44	47
Плиты с отверстиями для пропуска коммуникаций Армирование плит Деталь III	45	48
Плиты с отверстиями для пропуска коммуникаций Армирование плит Деталь IV	46	49
Плиты с отверстиями для пропуска коммуникаций Спецификация арматурных изделий на плиты с отверстием Ф400мм	47	50
Плиты с отверстиями для пропуска коммуникаций Выборка стали на одну плиту с отверстием Ф400 мм	48	51
Плиты с отверстиями для пропуска коммуникаций Спецификация арматурных изделий на плиты с отверстием Ф700мм	49	52
Плиты с отверстиями для пропуска коммуникаций Выборка стали на одну плиту с отверстием Ф700мм	50	53
Плиты с отверстиями для пропуска коммуникаций Спецификация арматурных изделий на плиты с отверстием Ф1000 мм	51	54
Плиты с отверстиями для пропуска коммуникаций Выборка стали на одну плиту с отверстием Ф1000 мм	52	55
Плиты с отверстиями для пропуска коммуникаций Спецификация арматурных изделий на плиты с отверстием Ф1450 мм	53	56
Плиты с отверстиями для пропуска коммуникаций Выборка стали на одну плиту с отверстием Ф1450мм	54	57
Разбивка дополнительных закладных деталей	55,56	58,59

Дата выпуска

12.595-01

...тонн с плиты покрытий размером 3х6 м

Серия 1465-7

https://zavodjbi.com/

I. Часть I выпуска I серии I.465-7 содержит рабочие чертежи плит размером 3х6 м, включая чертежи плит с отверстиями Ø 400, 700, I000 и I450 мм для пропуска коммуникаций.

Состав серии, а также общие указания по изготовлению, маркировке, испытанию, транспортировке, складированию и применению плит приведены в выпуске 0 настоящей серии.

Рабочие чертежи арматурных изделий и закладных деталей для плит размером 3х6 м приведены в части 2 выпуска I.

2. На листах I-6 настоящего альбома приведены опалубочные и арматурные чертежи плит, не зависящие от вида и количества напрягаемой арматуры в продольных ребрах плит.

Проектные данные, зависящие от вида напрягаемой арматуры (величины несущей способности плит, показатели расхода материалов, спецификации арматурных изделий и закладных деталей и выборка стали на плиту, усилия натяжения напрягаемой арматуры и испытательные нагрузки), приведены на листах 9-40.

3. Расположение напрягаемой арматуры в продольных ребрах плит указано на листах 7 и 8.

4. Опалубочные и арматурные чертежи плит с отверстиями для пропуска коммуникаций, а также спецификации арматурных изделий и выборки стали на эти плиты приведены на листах 41-54 настоящего альбома.

5. Для дополнительной анкеровки стержневой напрягаемой арматуры в рабочих чертежах предусмотрена:

а) внутренняя анкеровка путем устройства промежуточных "обжатых обойм" или "высаженных головок", располагаемых в теле бетона в пределах опорных закладных деталей $МI^{т}$ (МIн)";

б) анкеровка путем приварки стержней к торцевым пластинкам опорных закладных деталей $М2^{т}$ (М2н) через шайбы (М4÷М8).

Детали опорных узлов продольных ребер плит при различных способах анкеровки приведены на листе 6.

6. Стальные обжатые обоймы могут применяться для дополнительной анкеровки стержневой арматуры всех классов. При этом размеры обойм должны назначаться в зависимости от диаметра стержня и класса стали в соответствии с "Указаниями по расчету и изготовлению анкеров и стыковых соединений типа "обжатая обойма" на стержневой арматуре периодического профиля" У27-66 и "Руководством по технологии предварительного напряжения стержневой арматуры железобетонных конструкций".

Устройство анкеров в виде высаженных в горячем состоянии головок допускается для стержневой арматуры классов А-Шв, А-IУ, Ат-IУ, А-У и Ат-У (в последнем случае - только при величине предварительного напряжения не более 6000 кгс/см2).

Образование анкеров типа "высаженная головка" производить в соответствии с "Руководством по технологии предварительного напряжения стержневой арматуры железобетонных конструкций".

7. При расчете плит потери предварительного напряжения за счет обжатия анкеров приняты равными нулю.

8. На листах 55 и 56 настоящего альбома приведена разбивка дополнительных закладных деталей для крепления парапетов, асбестоцементных панелей верхнего борта фонарей, а также для крепления плит к стропильным конструкциям у температурного шва или в торцах здания.

12595-01

ТК	Железобетонные плиты покрытий размером 3х6 м	Серия I.465-7
	Пояснительная записка	Вып. 1

Инв. № | Дата выпуска | 1979/31

https://zavodjbi.com/

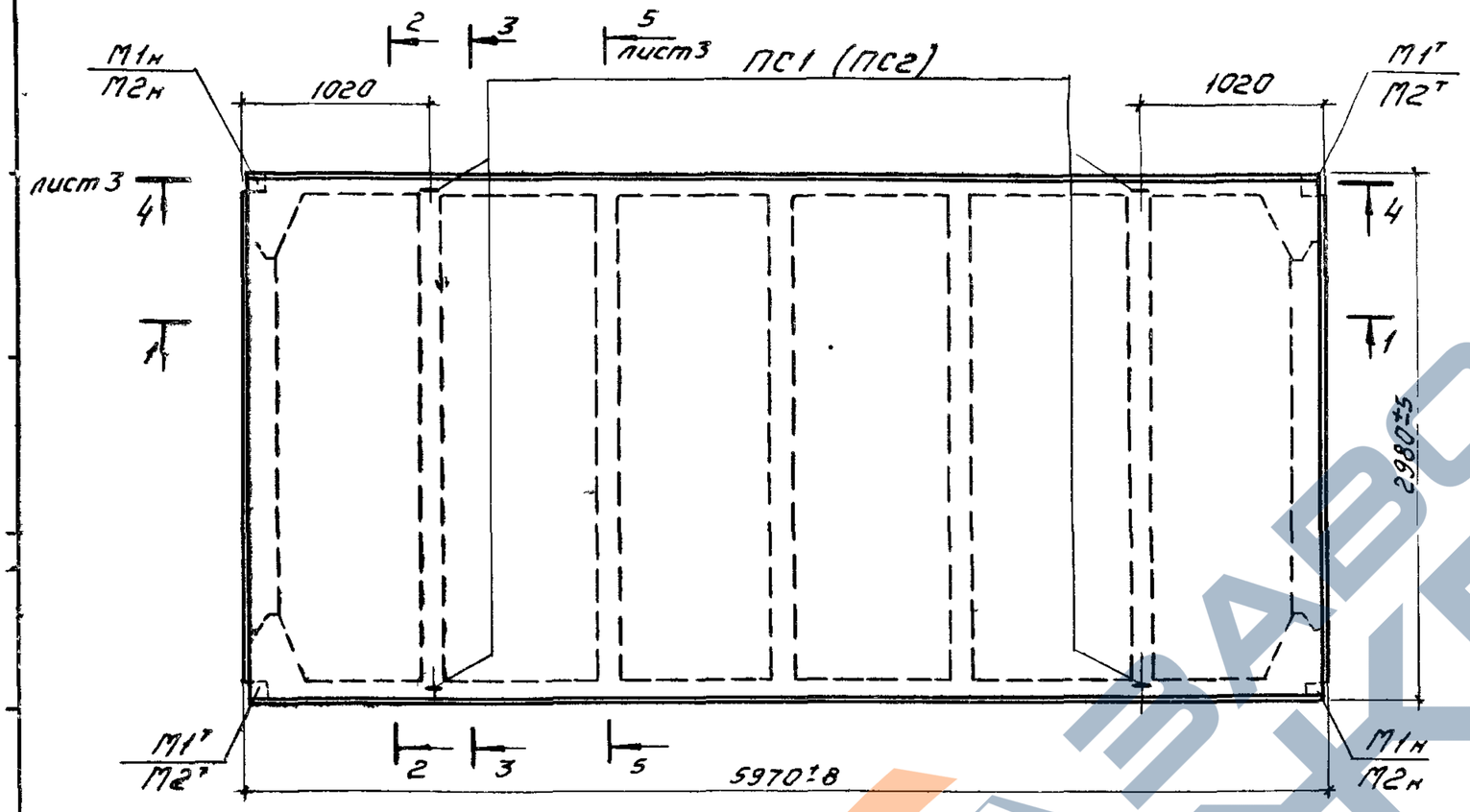

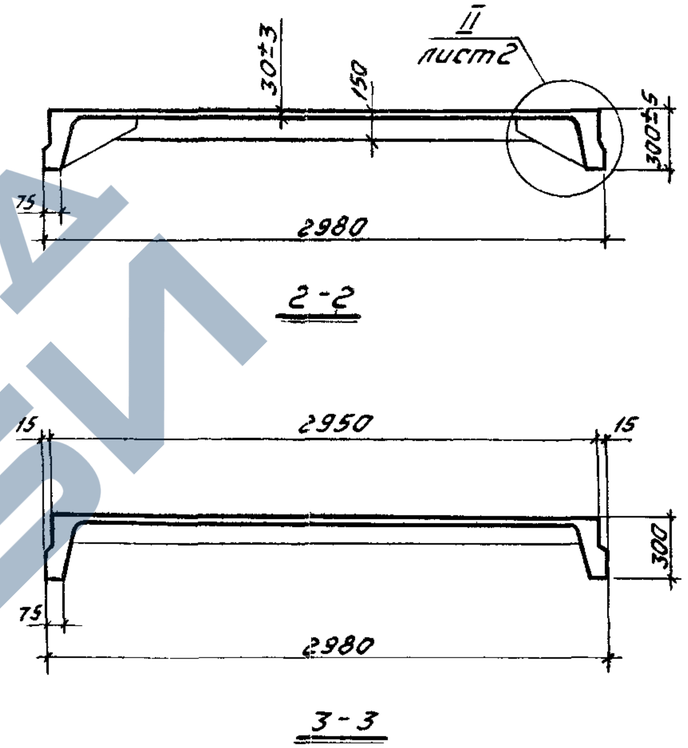

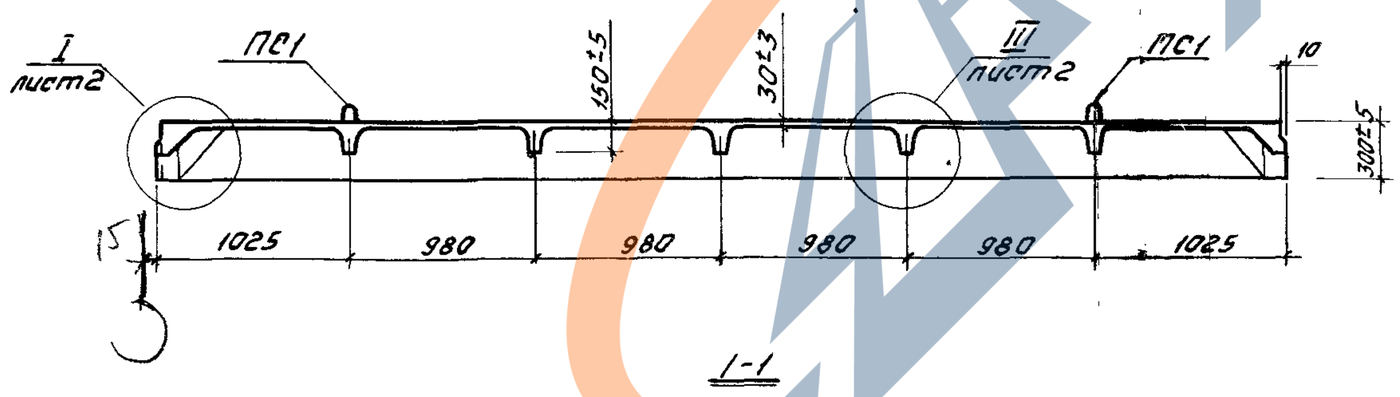

Примечание Плиты с расчетной нагрузкой (с учетом собственного веса плиты) до 710 кгс/м², предназначенные для применения в зданиях с неагрессивными газовыми средами, допускается изготавливать с толщиной полки 25^{+5}_{-3} мм при условии соблюдения минимальной толщины защитного слоя бетона для верхней арматуры сетки в полке равной 5мм, а для нижней арматуры сетки — равной 10мм

При изготовлении плит в опалубочных формах плит по сериям 755-66/69 и 1.465-1 руководствоваться указаниями п 29 пояснительной записки к выпуску 0

12595-01

ТК	Железобетонные плиты покрытий размером 3×6м	Серия 1 465-7	
1973	Опалубочный чертеж плит	Вып 1 Часть 1	Лист 1

https://zavodjbi.com/

https://zavodjbi.com/

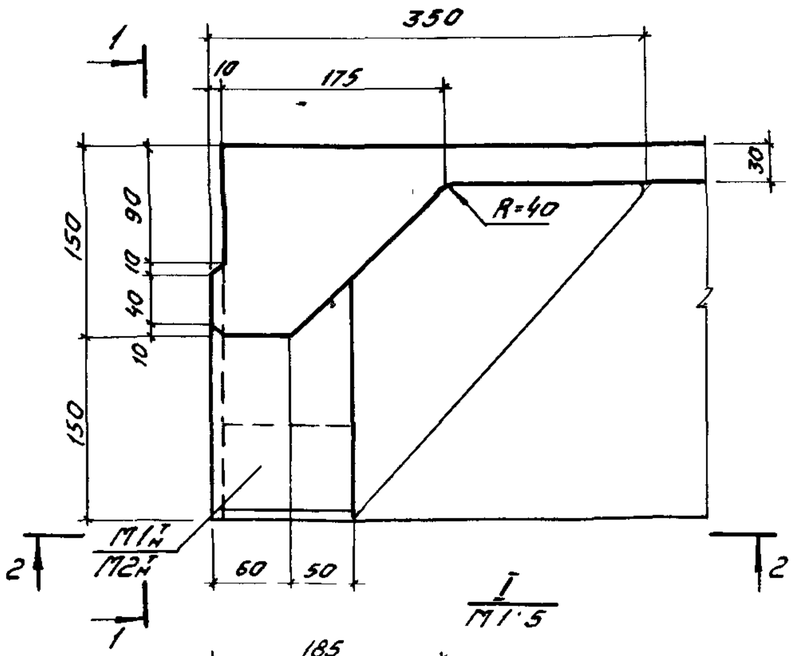

I
М1:5

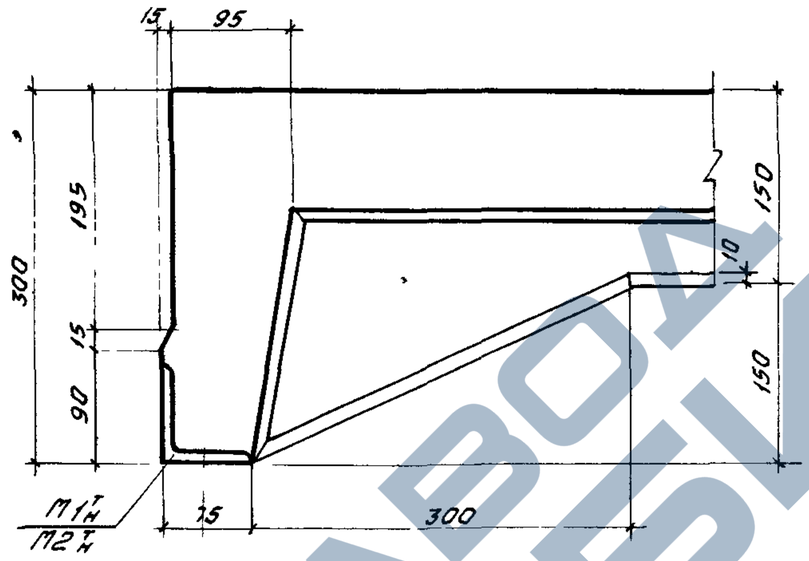

1-1

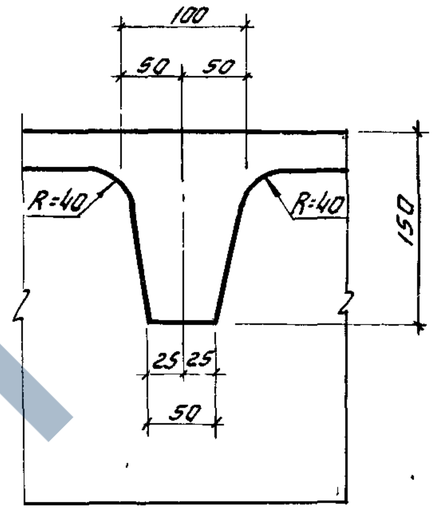

III
М1 5

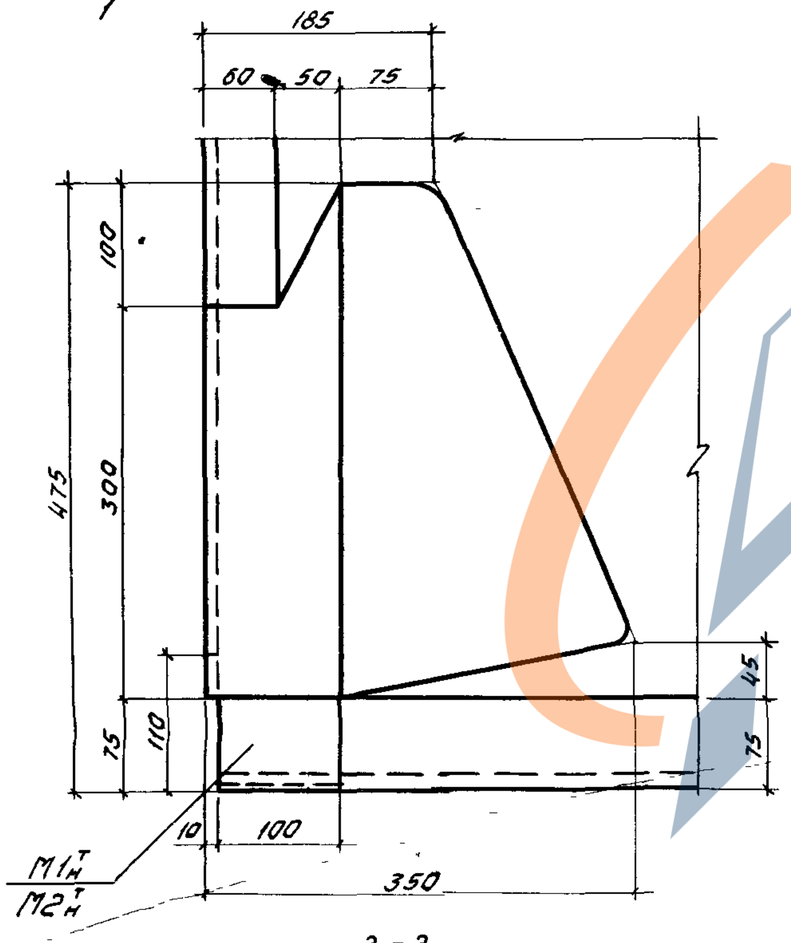

2-2

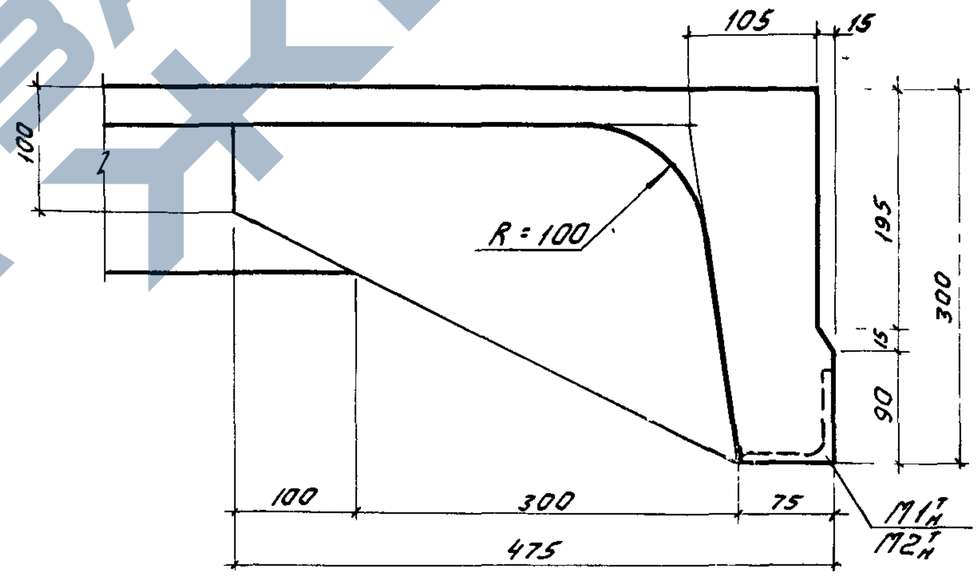

II
М1 5

Примечание

Маркировка деталей дана на листе 1

12595-01

ТК	Железобетонные плиты покрытий размером 3×6 м	Серия 1.465-7	
1973	Опалубочный чертеж плит Детали I, II, III	Вып 1 Часть 1	Лист 2

г. Москва | Дата выпуска | 1973

https://zavodjbi.com/

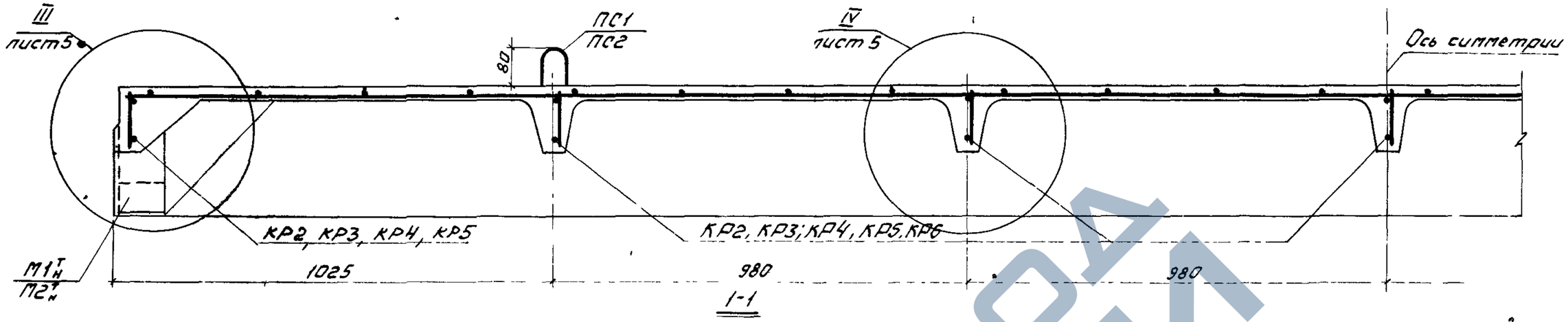

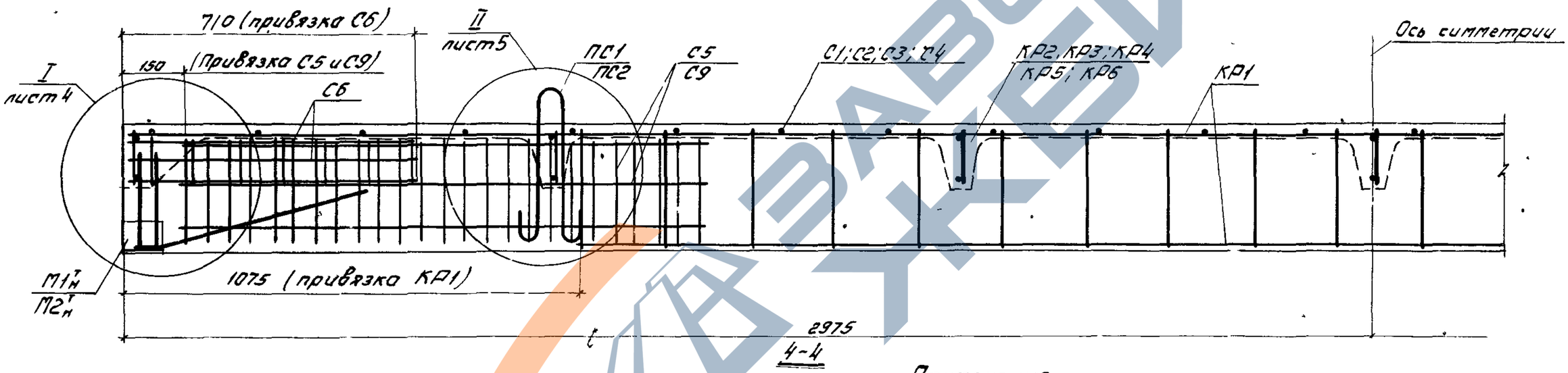

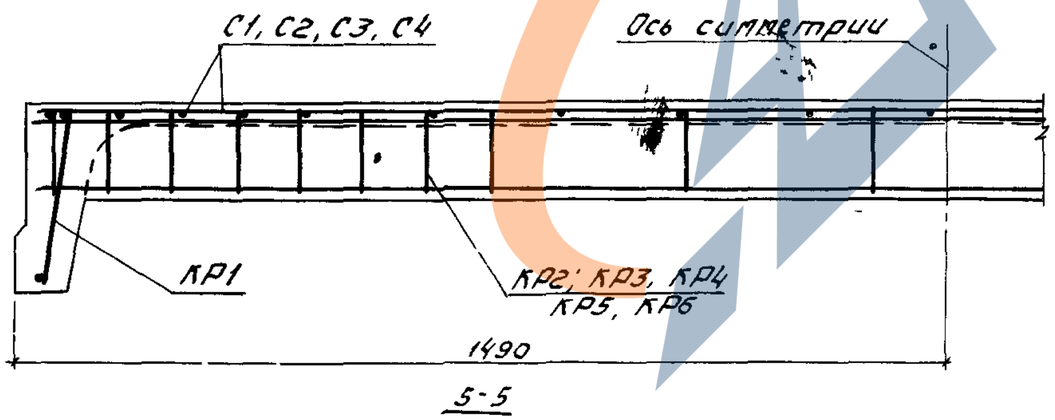

Примечания

1 Предварительно напрягаемая арматура в разрезах условно не показана

2 Вид и расположение напрягаемой арматуры, показатели расхода материалов и выборка стали приведены на листах 7–40

3 Продольный стержень сеток С5 и С9, мешающий установке каркаса поперечного ребра (КР2 ÷ КР6), разрезать по месту

4 Чертежи арматурных изделий и закладных деталей помещены в части 2 настоящего выпуска

12595-01

ТК	Железобетонные плиты покрытий размером 3×6 м	Серия 1.465-7	
1973	Армирование плит. Продольные и поперечный разрезы	Вып 1 Часть 1	Лист 3

https://zavodjbi.com/

https://zavodjbi.com/

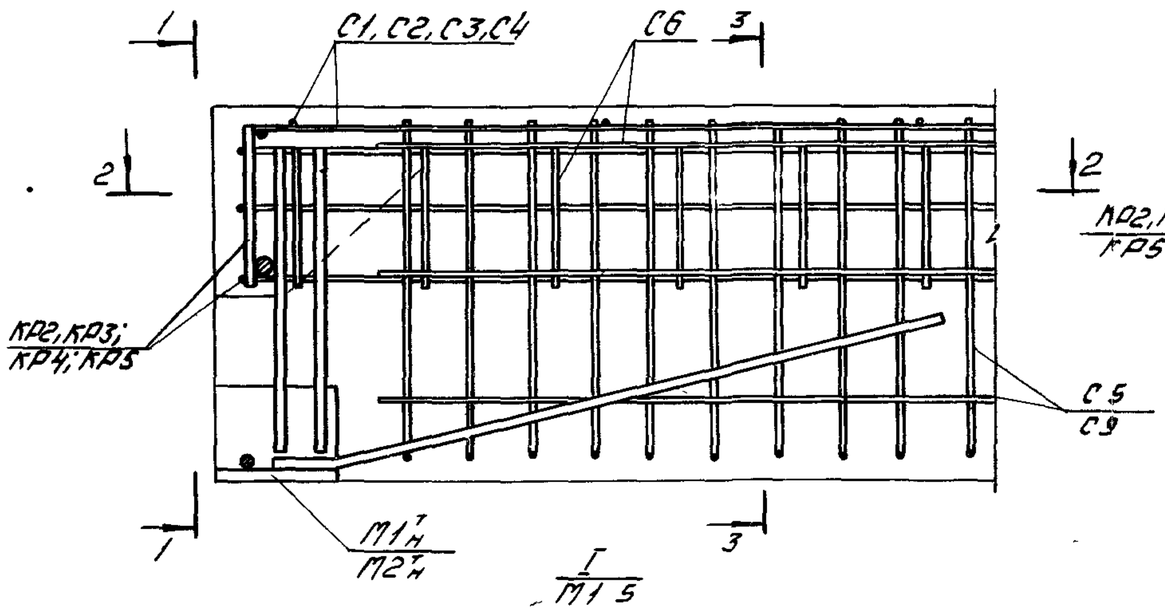

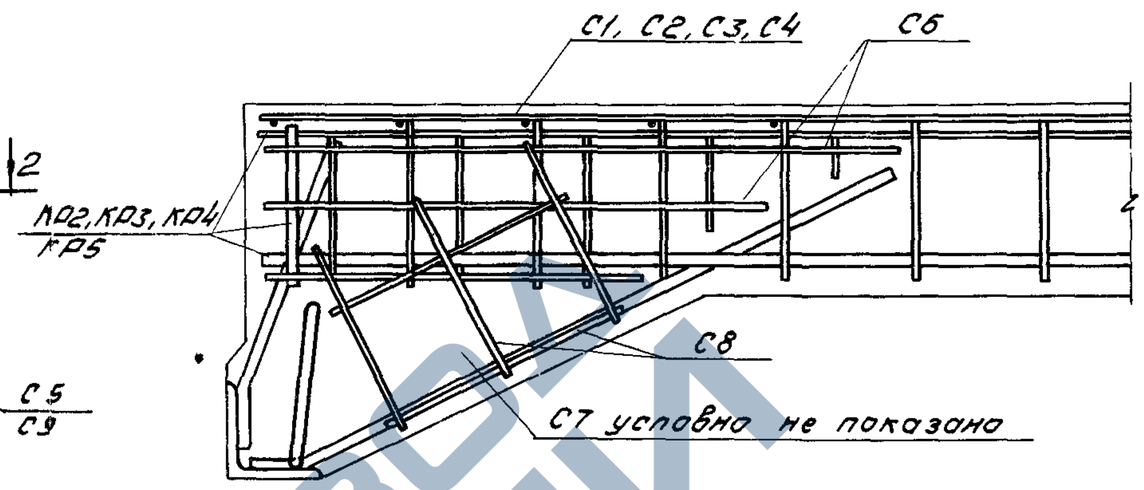

1-1

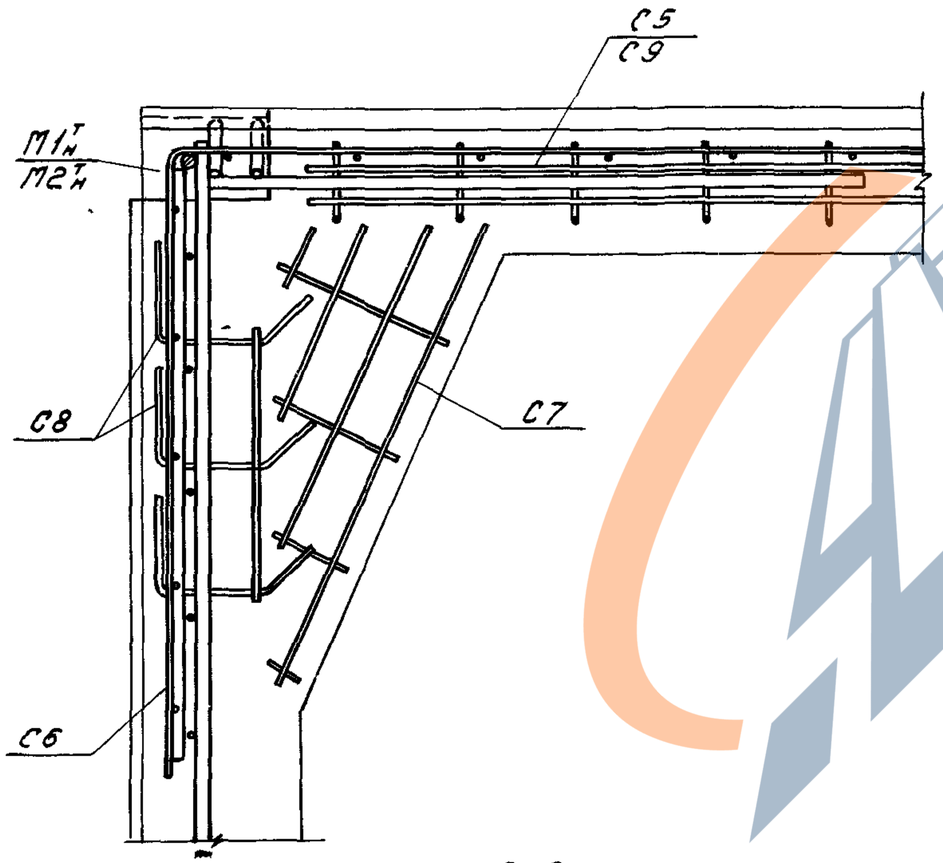

2-2

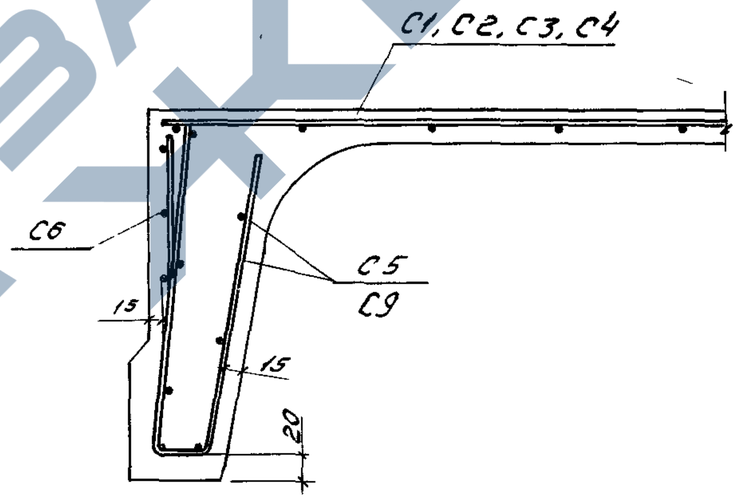

3-3

Примечания

1 Маркировка деталей дана на листе 3

2 Предварительно напрягаемая арматура в деталях условно не показана

12595-01

ТК	Железобетонные плиты покрытий размером 3×6 м	Серия 1465-7	
1973	Армирование плит Деталь I	Вып 1 Часть 1	Лист 4

1973

Дата выпуска

г Москва

https://zavodjbi.com/

https://zavodjbi.com/

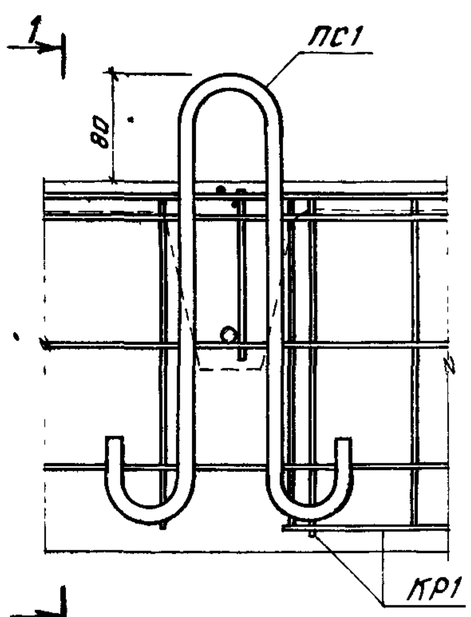

II
М1:5

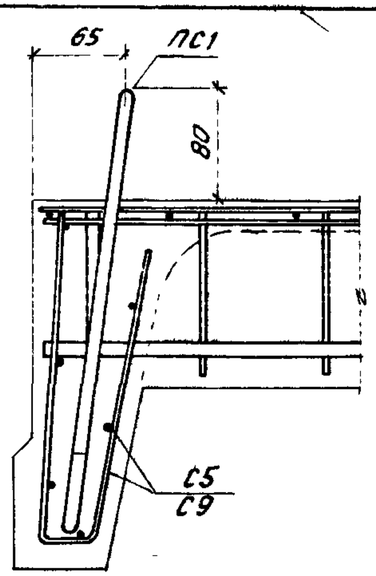

1-1

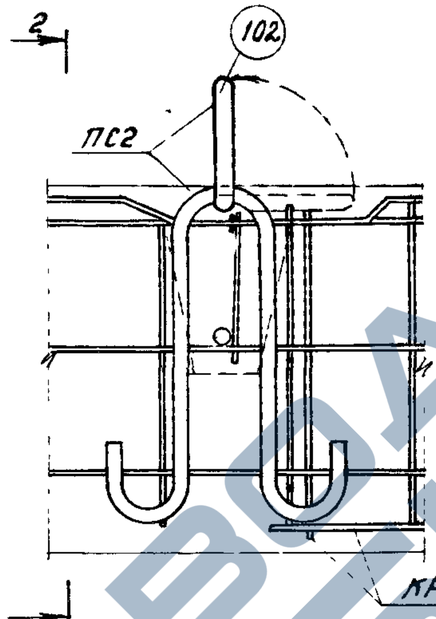

II
М1:5 – вариант со строповочной петлей ПС2

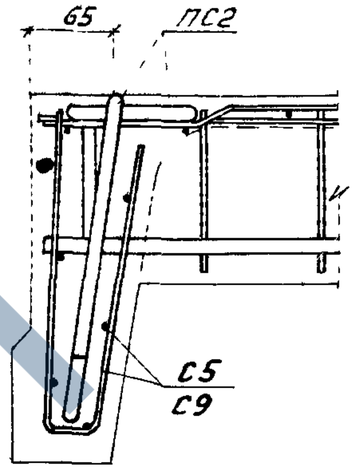

2-2

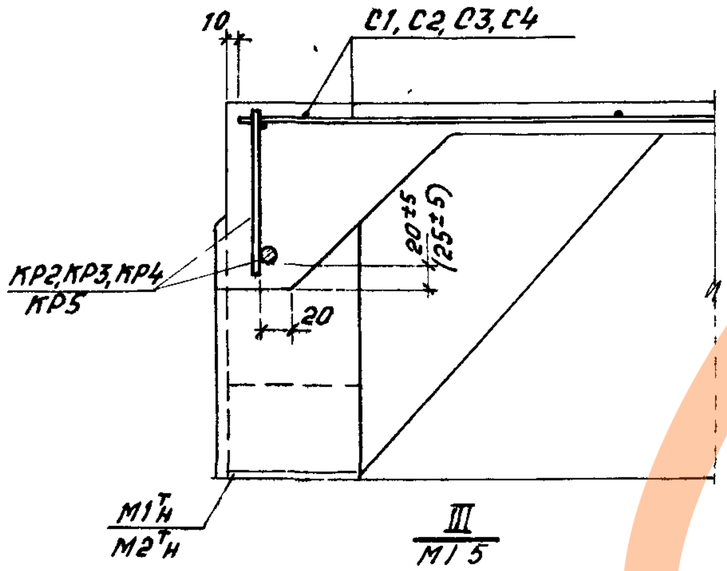

III
М1:5

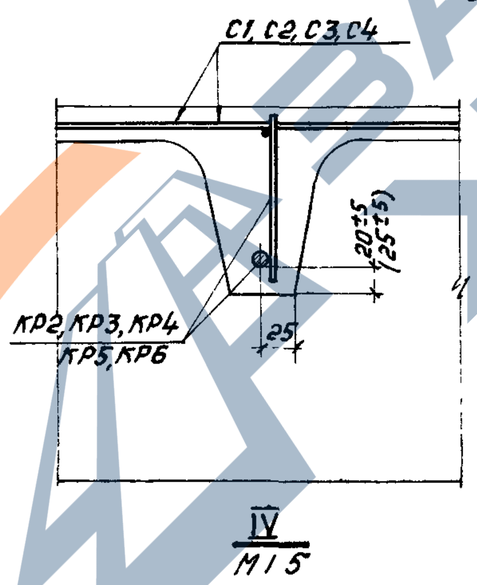

IV
М1:5

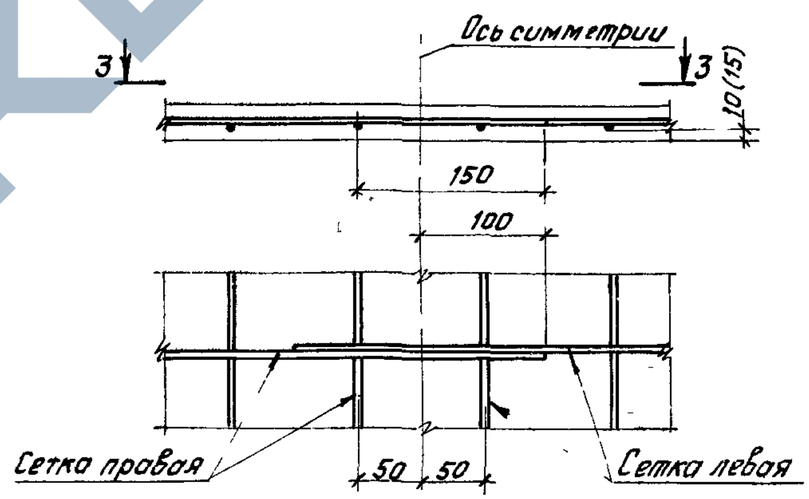

3-3

Деталь стыка сеток С1а ÷ С4а
(см. пункт 5 примечания)

Примечания:

1. Маркировка деталей дана на листе 3
2. В скобках указана привязка арматурных изделий в плитах, применяемых в агрессивных средах.
3. Сразу после бетонирования плиты поз. 102 строповочной петли ПС2 установить в вертикальное положение, а образовавшееся углубление тщательно забетонировать
4. Предварительно напрягаемая арматура в деталях условно не показана
5. При отсутствии сварочных машин, обеспечивающих изготовление широких сеток, полка плиты армируется двумя сетками шириной 1400мм

ТК	Железобетонные плиты покрытий размером 3×6м	Серия 1465-7	
1973	Армирование плит Детали II, III, IV	Вып 1 часть1	Лист 5

Дата выпуска: 1973

г. Москва

https://zavodjbi.com/

https://zavodjbi.com/

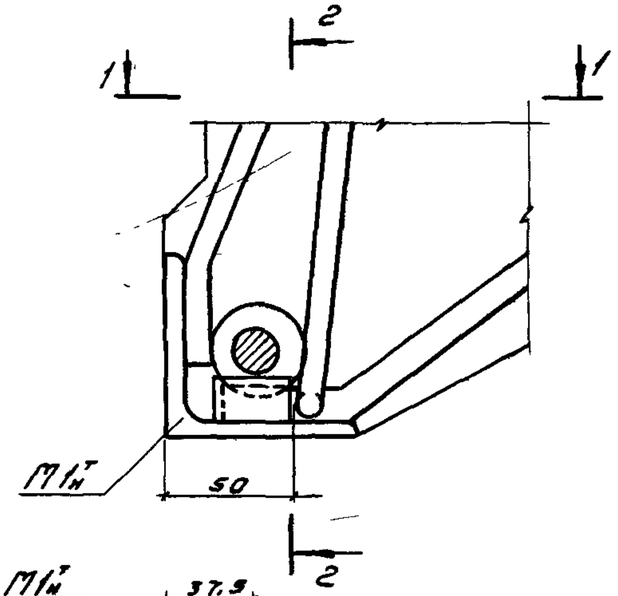

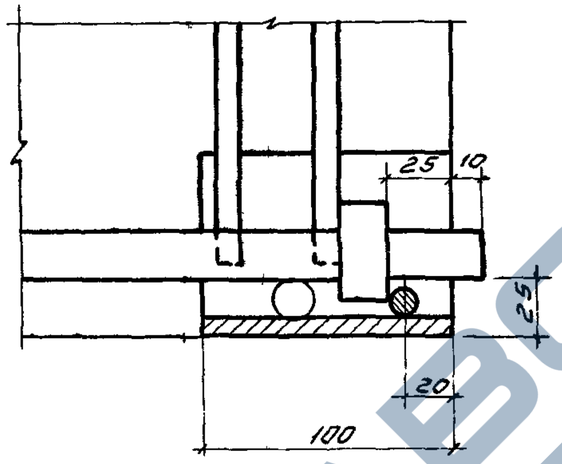

2 - 2

(Вариант с анкером „обжатая обойма")

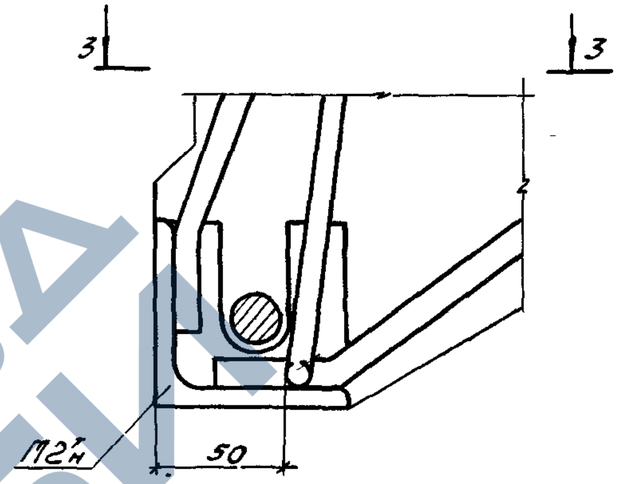

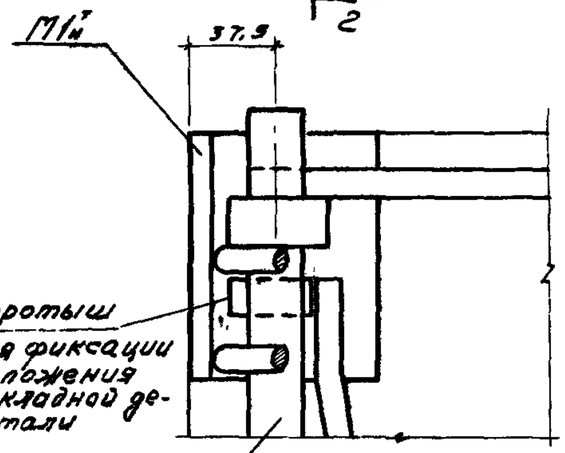

1-1

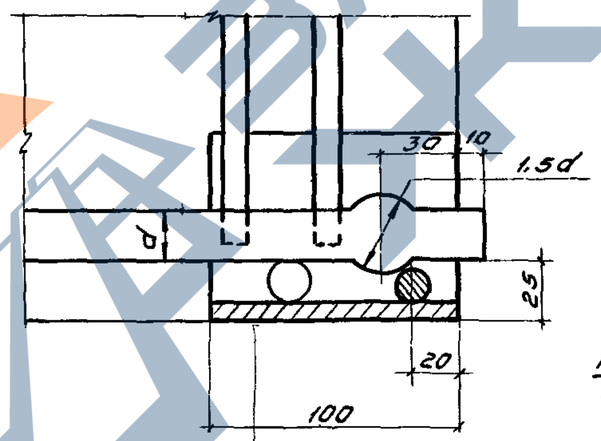

2 - 2

(Вариант с анкером „Высаженная головка")

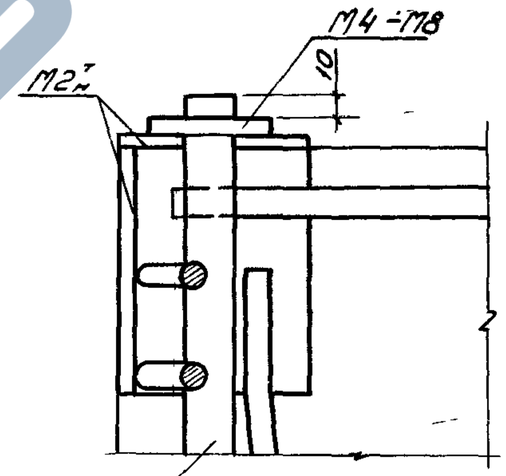

3 - 3

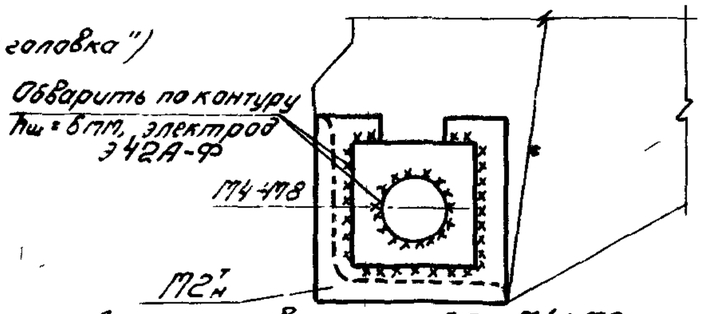

Деталь приварки шайбы М4÷М8 к торцевой пластинке закладной детали М2н

Примечания:

1. При применении анкеров типа „обжатая обойма" размеры втулок должны назначаться в зависимости от диаметра и усилия натяжения арматуры в соответствии с „Указаниями по расчету и изготовлению анкеров и стыковых соединений типа „обжатая обойма" на стержневой арматуре периодического профиля" У27-66
2. Устройство анкеров в виде высаженных в горячем состоянии головок производить в соответствии с „Руководством по технологии предварительного напряжения стержневой арматуры железобетонных конструкций."
3. Приварку шайб к стержням предварительно напряженной арматуры производить электродами типа Э42А-Ф по всему контуру тонкими слоями с перерывом во времени после нанесения каждого слоя.

12595-01

ТК	Железобетонные плиты покрытий размером 3×6 м	Серия 1.465-7	
1973	Способы анкеровки напрягаемой арматуры	Вып 1 Часть 1	Лист 6

г. Москва | Дата | Инв. № подл.

https://zavodjbi.com/

https://zavodjbi.com/

Расположение напрягаемой стержневой и прядевой арматуры в продольных ребрах плит

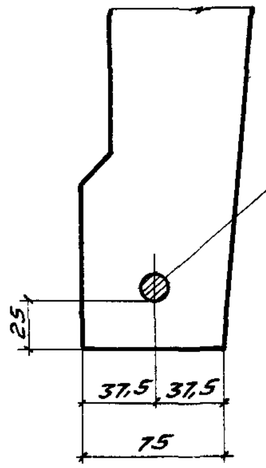

$\Phi 16 A\overline{III}_B - \Phi 22 A\overline{III}_B$

$\Phi 14 A\overline{IV} (A_T\overline{IV}) \div \Phi 22 A\overline{IV} (A_T\overline{IV})$

$\Phi 12 A\overline{V} (A_T\overline{V}) \div \Phi 20 A\overline{V} (A_T\overline{V})$

$\Phi 12 A_T\overline{VI} \div \Phi 20 A_T\overline{VI}$

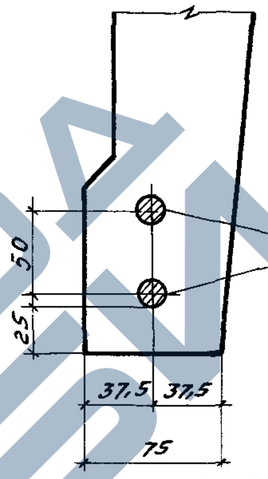

$2\Phi 18 A\overline{III}_B$; $2\Phi 20 A\overline{III}_B$

$2\Phi 18 A\overline{IV}$ или $2\Phi 18 A_T\overline{IV}$

$2\Phi 16 A\overline{V}$ или $2\Phi 16 A_T\overline{V}$

$\frac{ПА\overline{III}_B}{3\times6}-1 \div \frac{ПА\overline{III}_B}{3\times6}-4$; $\frac{ПА\overline{IV}}{3\times6}-1 \div \frac{ПА\overline{IV}}{3\times6}-5$; $\frac{ПА_T\overline{IV}}{3\times6}-1 \div \frac{ПА_T\overline{IV}}{3\times6}-5$; $\frac{ПА\overline{III}_B}{3\times6}-5$; $\frac{ПА\overline{III}_B}{3\times6}-6$; $\frac{ПА\overline{IV}}{3\times6}-6$; $\frac{ПА_T\overline{IV}}{3\times6}-6$;

$\frac{ПА\overline{V}}{3\times6}-1 \div \frac{ПА\overline{V}}{3\times6}-5$; $\frac{ПА_T\overline{V}}{3\times6}-1 \div \frac{ПА_T\overline{V}}{3\times6}-5$; $\frac{ПА_T\overline{VI}}{3\times6}-1 \div \frac{ПА_T\overline{VI}}{3\times6}-5$ $\frac{ПА\overline{V}}{3\times6}-6$; $\frac{ПА_T\overline{V}}{3\times6}-6$

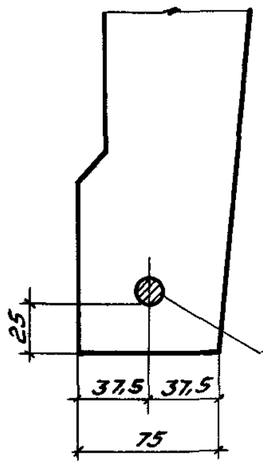

$1\Phi 12 П7$

$\frac{ПП7}{3\times6}-1$

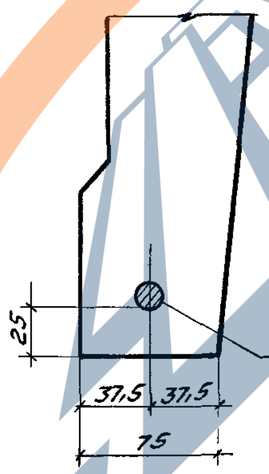

$1\Phi 15 П7$

$\frac{ПП7}{3\times6}-2$

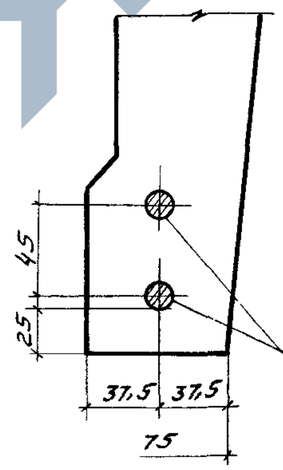

$2\Phi 12 П7$

$\frac{ПП7}{3\times6}-3$

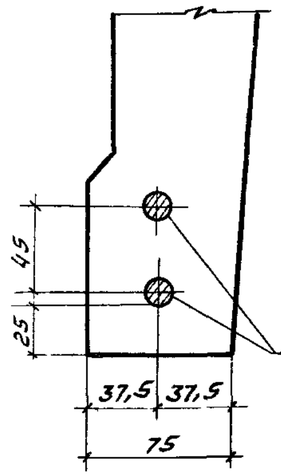

$2\Phi 15 П7$

$\frac{ПП7}{3\times6}-4$

12595-01

Размеры 3б	Серия 1.465-7	
Чертежи	Вып 1 часть 1	Лист 7

https://zavodjbi.com/

https://zavodjbi.com/

Расположение напрягаемой проволочной арматуры в продольных ребрах плит

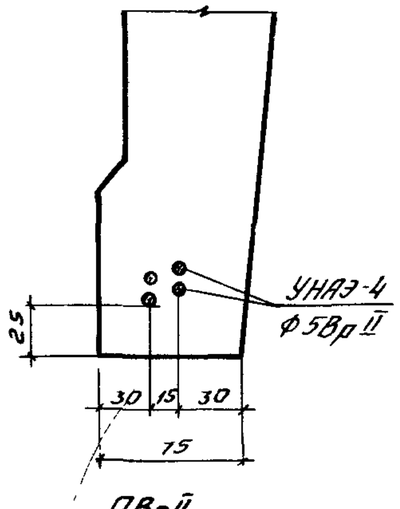

ПВр II / 3×6 – 1

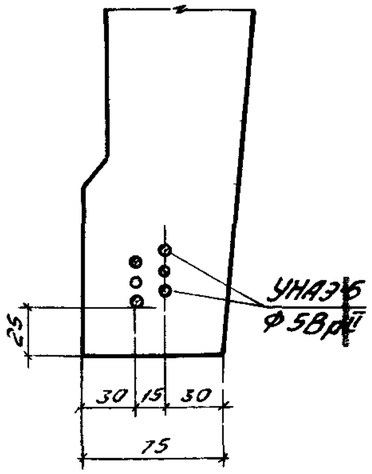

ПВр II / 3×6 – 2

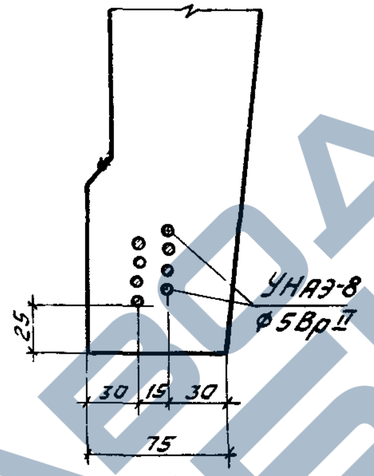

ПВр II / 3×6 – 3

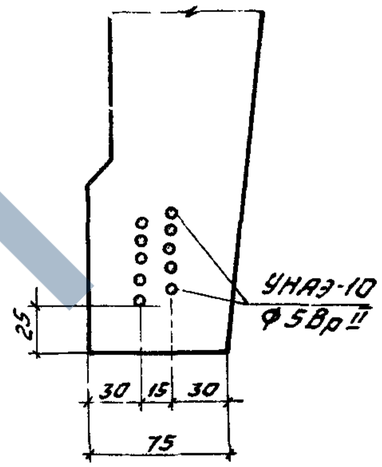

ПВр II / 3×6 – 4

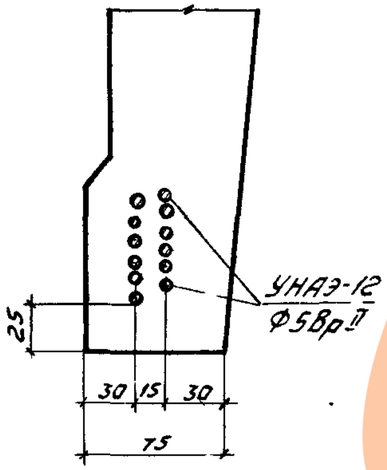

ПВр II / 3×6 – 5

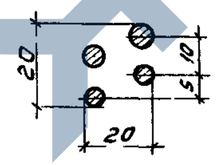

УНАЭ-4 / Ф5Вр II

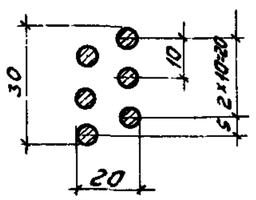

УНАЭ-6 / Ф5Вр II

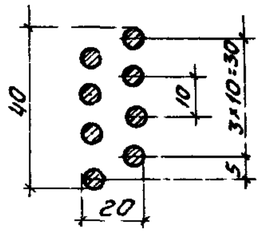

УНАЭ-8 / Ф5Вр II

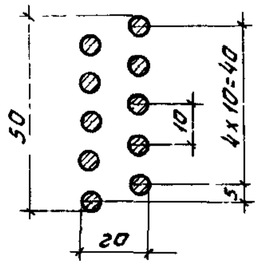

УНАЭ-10 / Ф5Вр II

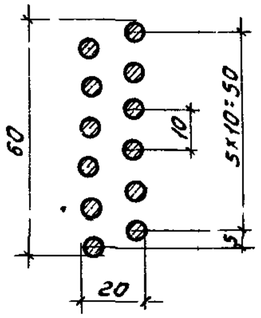

УНАЭ-12 / Ф5Вр II

Примечание

Плиты марок ПВр II / 3×6 – 1 ÷ ПВр II / 3×6 – 5 армируются унифицированными напрягаемыми арматурными элементами (УНАЭ). Изготовление арматурных элементов и их натяжение производить в соответствии с „Рекомендациями по технологии заготовки и натяжения эффективных видов напрягаемой арматуры."

12595-01

ТК	Железобетонные плиты покрытий размером 3×6 м.	Серия 1.465-7
1973	Расположение напрягаемой арматуры в продольных ребрах плит	Вып. 1 Часть 1 / Лист 8

Дата выпуска 1973

г. Москва

https://zavodjbi.com/

ПЛИТЫ ПОКРЫТИЙ С ПРЕДВАРИТЕЛЬНО НАПРЯГАЕМОЙ СТЕРЖНЕВОЙ АРМАТУРОЙ КЛАССА А-Шв.

I. Предварительно напрягаемая стержневая арматура продольных ребер плит принята из упрочненной вытяжкой с контролем напряжений и удлинений горячекатаной арматурной стали класса А-Шв марок 35ГС и 25Г2С по ГОСТ 5781-61.
При этом сталь марки 35ГС упрочняется вытяжкой до 5500 кгс/см2 при удлинении не более 4,5%, а сталь марки 25Г2С упрочняется вытяжкой до 5500 кгс/см2 при удлинении не более 3,5%.
Расчетное сопротивление стали R_a =4500 кгс/см2, нормативное $R_a^н$=5500 кгс/см2; модуль упругости стали $E_a^н$=2,0.10^{6}кгс/см2.

Напрягаемые стержни, как правило, должны быть мерной длины. Допускается, в случае необходимости, стыковка стержней по длине контактной стыковой сваркой. Сварные стыки должны располагаться не далее I,5 м от торца плиты в разбежку, с расстоянием между стыками не менее 20 диаметров свариваемых стержней. Стыкование должно производиться до упрочнения арматуры вытяжкой.

2. По трещиностойкости продольные ребра плит отнесены к третьей категории.

3. Несущая способность плит в зависимости от армирования продольных ребер приведена в табл.I.

Таблица I

Марка плиты	Предварительно напрягаемая арматура (на одно ребро)	Равномерно распределенная нагрузка, кгс/м2			
		С учетом собственного веса плиты		Без учета собственного веса плиты	
		расчетная	нормативная	расчетная	нормативная
ПАШв/3х6 -I	I⌀I6АШв	350	300	I75	I40
ПАШв/3х6 -2	I⌀I8АШв	450	380	275	220
ПАШв/3х6 -3	I⌀20АШв	560	460	385	300
ПАШв/3х6 -4	I⌀22АШв	680	550	505	390
ПАШв/3х6 -5	2⌀I8АШв	840	660	665	500
ПАШв/3х6 -6	2⌀20АШв	950(875)	740(690)	775(700)	580(530)

Примечания: I. Собственный вес плит определен с учетом заделки швов.
2. Указанные в скобках величины нагрузок относятся к плитам, применяемым в агрессивных средах(марки плит с индексом К или КП). Для остальных марок плит в агрессивных средах величины нагрузок не меняются.

4. Плиты изготовляются по агрегатно-поточной технологии с электротермическим или механическим способом натяжения арматуры. Максимально допустимая температура нагрева стержней при электротермическом способе натяжения равна 450°С. Величины контролируемого напряжения и усилия натяжения на один стержень приведены в табл.2.

Таблица 2

Марка плиты	Диаметр и класс напрягаемой арматуры	Контролируемое напряжение кгс/см2		Усилие натяжения на один стержень для механического способа натяжения, тс
		Электротермический способ натяжения $\sigma_0 + \Delta\sigma_0$	Механический способ натяжения σ_0	
ПАШв/3х6 -I	⌀I6АШв	4600±870	4600	9,2
ПАШв/3х6 -2	⌀I8АШв			II,7
ПАШв/3х6 -5				
ПАШв/3х6 -3	⌀20АШв			I4,4
ПАШв/3х6 -6				
ПАШв/3х6 -4	⌀22АШв			I7,5

5. К моменту передачи усилий предварительного обжатия на плиту кубиковая прочность бетона должна быть не ниже 70% проектной величины.

6. Общие указания по изготовлению, испытанию и применению плит приведены в выпуске 0.

Контрольные испытательные нагрузки и контрольные прогибы продольных ребер плит приведены в табл.3.

7. Плиты, предназначенные для применения в слабо- или среднеагрессивной газовой среде, должны изготавливаться из бетонов с маркой по водонепроницаемости В-4 или В-6 (см.выпуск 0, стр. II). Расход цинка (алюминия) на защиту закладных деталей в плитах, предназначенных для применения в агрессивных средах, равен 0,7 кг.

12595-01

https://zavodjbi.com/

https://zavodjbi.com/

Таблица 3

Марка плиты	Контрольные равномерно распределенные нагрузки „$P_{тр}$" в кгс/м² и контрольные прогибы „$f_к$" в см для оценки жесткости и трещиностойкости плит при возрасте бетона к моменту испытания в сутках								Контрольные равномерно распределенные нагрузки „$P_{конт.}$" для оценки прочности плит в кгс/м²	
	3-7		14		28		100			
	$P_{тр}$	$f_к$	$P_{тр}$	$f_к$	$P_{тр}$	$f_к$	$P_{тр}$	$f_к$	C=1,4	C=1,6
$\frac{ПА\,III_в}{3\times6}$-1	215	1,18	200	1,15	185	1,12	150	1,0	340	410
$\frac{ПА\,III_в}{3\times6}$-2	315	1,50	290	1,45	270	1,42	230	1,35	480	570
$\frac{ПА\,III_в}{3\times6}$-3	420	1,70	390	1,65	360	1,60	310	1,50	640	750
$\frac{ПА\,III_в}{3\times6}$-4	540	2,10	530	2,0	480	1,95	400	1,85	830	940
$\frac{ПА\,III_в}{3\times6}$-5	675	2,35	670	2,30	610	2,20	510	2,05	1030	1200
$\frac{ПА\,III_в}{3\times6}$-6	775	2,40	745	2,30	720	2,20	590	2,0	1180	1370

Примечания: 1 Величины контрольных нагрузок даны без учета собственного веса плиты.

2 Для промежуточных возрастов бетона к моменту испытания величины контрольных нагрузок и контрольных прогибов разрешается определять по линейной интерполяции

3 Контрольные испытательные нагрузки и контрольные прогибы для плит с индексами К или КП (предназначенных для эксплуатации в агрессивной среде) принимать по таблице 3.

4. Контрольную ширину раскрытия трещин при испытании плит, предназначенных для эксплуатации в неагрессивной среде, принимать равной 0,2мм. При испытании плит, предназначенных для эксплуатации в слабоагрессивной газовой среде (плиты с индексом К), контрольная ширина раскрытия трещин принимается равной 0,1мм, в среднеагрессивной среде (плиты с индексом КП) - равной 0,05 мм.

5 Схема опирания и загружения плит при испытании приведена на листе 6 выпуска 0.

12595-01

ТК	Железобетонные плиты покрытий размером 3×6 м	Серия 1465-7
1973	Плиты со стержневой напрягаемой арматурой класса А-III$_в$ Технические данные	Вып.1 Часть 1 / Лист 10

г. Москва | Дата выпуска 1973

https://zavodjbi.com/

https://zavodjbi.com/

Спецификация и выборка предварительно напрягаемой арматуры

N поз	Ф и класс стали мм	Длина мм	Кол-во штук	Выборка с пары Ф мм	Длина* м	Масса кг
1	16А-III в	5980	1	16	6,0	9,5
2	18А-III в	5980	1	18	6,0	12,0
3	20А-III в	5980	1	20	6,0	14,8
4	22А-III в	5980	1	22	6,0	17,9

*Длина предварительно напрягаемой арматуры указана теоретическая. Действительную длину принимать в зависимости от способа натяжения и конструкций захватных приспособлений

Показатели на одну марку плиты

Марка плиты	Масса т	Марка бетона	Объем бетона $м^3$	Расход стали кг	Расход стали кг/$м^3$ бетона
ПА-III в / 3×6 -1	2,65	250	1,07	74,2 (77,1)	69 (72)
ПА-III в / 3×6 -2				84,8 (87,7)	79 (82)
ПА-III в / 3×6 -3		300		103,1	96
ПА-III в / 3×6 -4				111,6	104
ПА-III в / 3×6 -5		350		132,2 (138,3)	123 (129)
ПА-III в / 3×6 -6		400		161,4	151

Выборка стали на одну марку плиты, кг

Марка плиты	Напрягаемая арматура: Горячекатаная стержневая арматурная сталь ГОСТ 5781-61						Арматурные изделия									Закладные детали								Всего кг
	Периодического профиля												Гладкая			Холоднотянутая обыкновенная арматурная проволока ГОСТ 6727-53*					Прокат марки Вст3кп2 ГОСТ 380-71 сортамент по ГОСТ 8509-57			Горячекатаная стержневая арматурная сталь ГОСТ 5781-61			
	Класса А-III в						Класса А-III						Класса А-I			Класса В-I					Профиль			Класса А-III			
	Ф, мм					Итого	Ф, мм					Итого	Ф, мм		Итого	Ф, мм				Итого	∠75×8		Итого	Ф, мм		Итого	
	16	18	20	22			10	12	14	16			12			3	4	5						10	12		
ПА-III в / 3×6 -1	19,0					19,0	14,0					14,0	3,2		3,2	10,5 (4,0)	15,1 (24,5)	4,2		29,8 (32,7)	3,6		3,6	2,6	2,0	4,6	74,2 (77,1)
ПА-III в / 3×6 -2		24,0				24,0		19,6				19,6	3,2		3,2	10,5 (4,0)	15,1 (24,5)	4,2		29,8 (32,7)	3,6		3,6	2,6	2,0	4,6	84,8 (87,7)
ПА-III в / 3×6 -3			29,6			29,6			27,3			27,3	3,2		3,2	4,0	21,0	9,8		34,8	3,6		3,6	2,6	2,0	4,6	103,1
ПА-III в / 3×6 -4				35,8		35,8			27,3			27,3	3,2		3,2	4,0	23,3	9,8		37,1	3,6		3,6	2,6	2,0	4,6	111,6
ПА-III в / 3×6 -5		48,0				48,0				35,7		35,7	3,2		3,2	4,0	23,3 (18,8)	9,8 (24,4)		37,1 (43,2)	3,6		3,6	2,6	2,0	4,6	132,2 (138,3)
ПА-III в / 3×6 -6			59,2			59,2			42,8			42,8	3,2		3,2		10,4	37,6		48,0	3,6		3,6	2,6	2,0	4,6	161,4

Примечания

1. Выборка и расход стали на плиту подсчитаны из условия применения сеток С1–С4, строповочных петель ПС1 и опорных закладных деталей М1т (М1н) при анкеровке напрягаемой арматуры при помощи высаженных головок или обжатых обойм
2. Величины, указанные в скобках, относятся к плитам, применяемым в слабо- и среднеагрессивных газовых средах.

12595-01

ТК	Железобетонные плиты покрытий размером 3×6 м	Серия 1.465-7	
1973	Спецификация и выборка предварительно напрягаемой арматуры. Показатели и выборка стали на одну марку плиты	Вып 1 Часть 1	Лист 11

https://zavodjbi.com/

https://zavodjbi.com/

Спецификация арматурных изделий на одну марку плиты

Марка плиты	Марка арматурн изделия	Кол-во шт	N листа Выпуска 1 Части 2
ПАIIIв 3×6 -1	С1(С2) или	1	1(3)
	С1г(С2г) или	1	2(4)
	С1а(С2а)	2	9(10)
	С5	4	13
	С6	4	15
	С7	4	16
	С8	4	17
	КР1	2	18
	КР2	7	19
	ПС1 или	4	31
	ПС2	4	32
	М1т+М1н или	2+2	35
	М2т+М2н	2+2	36
	Поз 1	2	
ПАIIIв 3×6 -2	С1(С2) или	1	1(3)
	С1г(С2г) или	1	2(4)
	С1а(С2а)	2	9(10)
	С5	4	13
	С6	4	15
	С7	4	16
	С8	4	17
	КР1	2	18
	КР3	7	20
	ПС1 или	4	31
	ПС2	4	32
	М1т+М1н или	2+2	35
	М2т+М2н М6	2+2 4	36 40
	поз 2	2	

Марка плиты	Марка арматурн изделия	Кол-во шт	N листа Выпуска 1 Части 2
ПАIIIв 3×6 -3	С2 или	1	3
	С2г или	1	4
	С2а	2	10
	С5	4	13
	С6	4	15
	С7	4	16
	С8	4	17
	КР1	2	18
	КР4	7	21
	ПС1 или	4	31
	ПС2	4	32
	М1т+М1н или	2+2	35
	М2т+М2н М7	2+2 4	36 41
	Поз. 3	2	
ПАIIIв 3×6 -4	С3 или	1	5
	С3г или	1	6
	С3а	2	11
	С5	4	13
	С6	4	15
	С7	4	16
	С8	4	17
	КР1	2	18
	КР4	7	21
	ПС1 или	4	31
	ПС2	4	32
	М1т+М1н или	2+2	35
	М2т+М2н М8	2+2 4	36 42
	Поз. 4	2	

Марка плиты	Марка арматурн изделия	Кол-во шт	N листа Выпуска 1 Части 2
ПАIIIв 3×6 -5	С3(С4) или	1	5 (7)
	С3г(С4г) или	1	6 (8)
	С3а (С4а)	2	11 (12)
	С5	4	13
	С6	4	15
	С7	4	16
	С8	4	17
	КР1	2	18
	КР5	7	22
	ПС1 или	4	31
	ПС2	4	32
	М1т+М1н или	2+2	35
	М2т+М2н М6	2+2 4	36 40
	Поз.2	4	
ПАIIIв 3×6 -6	С4 или	1	7
	С4г или	1	8
	С4а	2	12
	С6	4	15
	С7	4	16
	С8	4	17
	С9	4	14
	КР1	2	18
	КР4	2	21
	КР6	5	23
	ПС1 или	4	31
	ПС2	4	32
	М1т+М1н или	2+2	35
	М2т+М2н М7	2+2 4	36 41
	Поз 3	4	

Примечания:

1. Закладная деталь М1т(М1н) применяется при условии устройства на стержнях напрягаемой арматуры внутренних анкеров в виде обжатых обойм или высаженных головок, располагаемых в теле бетона в зоне опорных закладных деталей (см выпуск 1, лист 6)
2. Марки арматурных изделий, указанные в скобках, относятся к плитам, применяемым в агрессивных средах
3. При применении закладных деталей М2т(М2н) во всех марках плит, кроме ПАIIIв 3×6 -1, обязательна приварка напрягаемого стержня к торцевой пластинке через шайбу (см выпуск 1 лист 6) При расположении напрягаемой арматуры в два ряда по высоте приварка шайб производится только к нижнему стержню

12595-01

ТК	Железобетонные плиты покрытий размером 3×6м	Серия 1.465-7	
1973	Спецификация арматурных изделий на одну марку плиты	Вып 1 Часть 1	Лист 12

Инв. № подл. | Подпись и дата | Взам. инв. №

https://zavodjbi.com/

https://zavodjbi.com/

ПЛИТЫ ПОКРЫТИЯ С ПРЕДВАРИТЕЛЬНО НАПРЯГАЕМОЙ СТЕРЖНЕВОЙ АРМАТУРОЙ КЛАССА А-IУ

I. Предварительно напрягаемая стержневая арматура продольных ребер плит принята из горячекатаной арматурной стали класса А-IУ марок 20ХГ2Ц и 80С по ГОСТ 5781-61 и ГОСТ 5058-65*.

Расчетное сопротивление стали R_a =5100 кгс/см2, нормативные - $R_a^н$ =6000 кгс/см2; модуль упругости $E_a^н$ =2.10^6 кгс/см2.

Арматурные стержни, выполняемые из стали марки 80С, должны предусматриваться мерной длины. При применении стали марки 20ХГ2Ц допускается, в случае необходимости, стыковка стержней по длине контактной стыковой сваркой.
Сварные стыки должны располагаться не далее I,5 м от торца плиты вразбежку с расстоянием между стыками не менее 20 диаметров свариваемых стержней.

2. По трещиностойкости продольные ребра плит отнесены к третьей категории.

3. Несущая способность плит в зависимости от армирования продольных ребер приведена в табл.I.

Таблица I

Марка плиты	Предварительно напрягаемая арматура (на одно ребро)	Равномерно распределенная нагрузка, кгс/м2			
		С учетом собственного веса плиты		Без учета собственного веса плиты	
		расчетная	нормативная	расчетная	нормативная
ПАIУ/3х6 -I	IøI4AIУ	350(320)	300(260)	I75(I45)	I40(I00)
ПАIУ/3х6 -2	IøI6AIУ	450(4I0)	380(340)	275(235)	220(I80)
ПАIУ/3х6 -3	IøI8AIУ	560(520)	460(420)	385(345)	300(260)
ПАIУ/3х6 -4	Iø20AIУ	680(640)	550(5I0)	505(465)	390(350)
ПАIУ/3х6 -5	Iø22AIУ	840(770)	660(600)	665(595)	500(44)
ПАIУ/3х6 -6	2øI8AIУ	950(875)	740(690)	775(700)	580(530)

Примечания: I. Собственный вес плит определен с учетом заделки швов.
2. Указанные в скобках величины нагрузок относятся к плитам, применяемым в агрессивных средах (марки плит с индексом К или КП).

4. Плиты изготавливаются по агрегатно-поточной технологии с электротермическим или механическим способами натяжения арматуры. Максимально допустимая температура нагрева стержней при электротермическом способе натяжения равна 500°С для стали марки 20ХГ2Ц и 600°С для стали марки 80С.

Величины контролируемого напряжения и усилия натяжения на один стержень приведены в табл.2.

Таблица 2

Марка плиты	Диаметр и класс напрягаемой арматуры	Контролируемое напряжение, кгс/см2		Усилие натяжения на один стержень (для механического способа натяжения), тс
		Электротермический способ натяжения $\sigma_0 \pm \Delta\sigma_0$	Механический способ натяжения σ_0	
ПАIУ/3х6 -I	øI4AIУ	5I00±870	5I00	7,8
ПАIУ/3х6 -2	øI6AIУ			I0,3
ПАIУ/3х6 -3	øI8AIУ			I3,0
ПАIУ/3х6 -6				
ПАIУ/3х6 -4	ø20AIУ			I6,0
ПАIУ/3х6 -5	ø22AIУ			I9,4

5. К моменту передачи усилий предварительного обжатия на плиту кубиковая прочность бетона должна быть не ниже 70% проектной величины.

6. Общие указания по изготовлению, испытанию и применению плит приведены в выпуске 0.
Контрольные испытательные нагрузки и контрольные прогибы продольных ребер плит приведены в табл.3.

7. Плиты, предназначенные для применения в слабо- или среднеагрессивной газовой среде, должны изготавливаться из бетонов с маркой по водонепроницаемости В-4 или В-6 (см.выпуск 0, стр. 11). Расход цинка (алюминия) на защиту закладных деталей в плитах для агрессивных сред равен 0,7 кг.

12595-01

ТК	Железобетонные плиты покрытия размером 3х6 м	Серия I.465-7
1973	Плиты со стержневой напрягаемой арматурой класса А-IУ. Технические данные.	Вып. I Часть I / Лист 13

https://zavodjbi.com/

Таблица 3

Марка плиты	Контрольные равномерно распределенные нагрузки „$P_{тр}$" в кгс/м² и контрольные прогибы „$f_к$" в см для оценки жесткости и трещиностойкости плит при возрасте бетона к моменту испытания в сутках								Контрольные равномерно распределенные нагрузки „$P_{конт}$" для оценки прочности плит в кгс/м²	
	3-7		14		28		100			
	$P_{тр}$	$f_к$	$P_{тр}$	$f_к$	$P_{тр}$	$f_к$	$P_{тр}$	$f_к$	C = 1,4	C = 1,6
$\frac{ПА^{IV}}{3\times6}$-1	190	1,45	185	1,45	180	1,40	150	1,35	340	410
$\frac{ПА^{IV}}{3\times6}$-1-К, $\frac{ПА^{IV}}{3\times6}$-1-КП	150	0,8	145	0,8	140	0,9	110	1,0		
$\frac{ПА^{IV}}{3\times6}$-2	285	1,70	270	1,70	250	1,65	230	1,60	480	570
$\frac{ПА^{IV}}{3\times6}$-2-К, $\frac{ПА^{IV}}{3\times6}$-2-КП	240	1,30	230	1,30	220	1,25	190	1,20		
$\frac{ПА^{IV}}{3\times6}$-3	390	1,90	370	1,85	350	1,80	310	1,73	640	750
$\frac{ПА^{IV}}{3\times6}$-3-К, $\frac{ПА^{IV}}{3\times6}$-3-КП	340	1,80	320	1,75	300	1,65	270	1,6		
$\frac{ПА^{IV}}{3\times6}$-4	530	2,25	500	2,20	460	2,10	400	2,0	830	940
$\frac{ПА^{IV}}{3\times6}$-4-К, $\frac{ПА^{IV}}{3\times6}$-4-КП	470	1,90	450	1,8	410	1,75	360	1,7		
$\frac{ПА^{IV}}{3\times6}$-5	675	2,5	640	2,45	600	2,40	510	2,20	1030	1200
$\frac{ПА^{IV}}{3\times6}$-5-К, $\frac{ПА^{IV}}{3\times6}$-5-КП	600	2,1	570	2,0	530	1,95	450	1,8		
$\frac{ПА^{IV}}{3\times6}$-6	775	2,50	745	2,40	695	2,30	590	2,20	1180	1370
$\frac{ПА^{IV}}{3\times6}$-6-К, $\frac{ПА^{IV}}{3\times6}$-6-КП	700	2,2	680	2,1	640	2,0	540	1,9		

Примечания

1. Величины контрольных нагрузок даны без учета собственного веса плиты
2. Для промежуточных возрастов бетона к моменту испытания величины контрольных нагрузок и контрольных прогибов разрешается определять по линейной интерполяции
3. Контрольную ширину раскрытия трещин при испытании плит, предназначенных для эксплуатации в неагрессивной среде принимать равной 0,2мм При испытании плит предназначенных для эксплуатации в слабоагрессивной газовой среде (плиты с индексом К), контрольная ширина раскрытия трещин принимается равной 0,1мм, в среднеагрессивной среде (плиты с индексом КП) - равной 0,05мм
4. Схема опирания и загружения плит при испытании приведена на листе 6 выпуска 0.

12595-01

ТК	Железобетонные плиты покрытий размером 3х6м	Серия 1.465-7	
1973	Плиты со стержневой напрягаемой арматурой класса А-IV Технические данные	Вып 1 часть 1	Лист 14

https://zavodjbi.com/

Спецификация и выборка предварительно напрягаемой арматуры

N поз	Ф и класс стали мм	Длина мм	Кол во штук	Выборка стали Ф мм	Длина* м	Масса кг
5	14А-IV	5980	1	14	6,0	7,3
6	16А-IV	5980	1	16	6,0	9,5
7	18А-IV	5980	1	18	6,0	12,0
8	20А-IV	5980	1	20	6,0	14,8
9	22Н-IV	5980	1	22	6,0	17,9

* Длина предварительно напрягаемой арматуры указана теоретическая. Действительную длину принимать в зависимости от способа натяжения и конструкций захватных приспособлений

Показатели на одну марку плиты.

Марка плиты	Масса т	Марка бетона	Объем бетона $м^3$	Расход стали кг	Расход стали кг/$м^3$ бетона
ПА IV / 3×6 -1	2,65	250	1,07	69,8 (72,7)	65 (68)
ПА IV / 3×6 -2				79,8 (82,7)	75 (77)
ПА IV / 3×6 -3		300		97,5	92
ПА IV / 3×6 -4				105,4	98
ПА IV / 3×6 -5		350		120,0 (126,1)	112 (118)
ПА IV / 3×6 -6		400		150,2	140

Выборка стали на одну марку плиты, кг

Марка плиты	Напрягаемая арматура: Горячекатаная стержневая арматурная сталь, ГОСТ 5781-61, 50.58-69						Арматурные изделия: Горячекатаная стержневая арматурная сталь по ГОСТ 5781-61								Холоднотянутая обыкновенная арматурная проволока ГОСТ 6727-53*					Закладные детали: Прокат марка ВСт3кп2 ГОСТ 380-71 сортамент по ГОСТ 8509-57			Горячекатаная стержневая арматурная сталь по ГОСТ 5781-61			Всего
	Периодического профиля												Гладкая												
	Класса А-IV						Класса А-III						Класса А-I			Класса В-I									
	Ф, мм					Итого	Ф, мм				Итого	Ф, мм		Итого					Итого	Профиль L 75×8		Итого	Ф, мм		Итого	кг
	14	16	18	20	22		10	12	14	16		12			3	4	5						10	12		
ПА IV / 3×6 -1	14,6					14,6	14,0				14,0	3,2		3,2	10,5 (4,0)	15,1 (24,5)	4,2		29,8 (32,7)	3,6		3,6	2,6	2,0	4,6	69,8 (72,7)
ПА IV / 3×6 -2		19,0				19,0		19,6			19,6	3,2		3,2	10,5 (4,0)	15,1 (24,5)	4,2		29,8 (32,7)	3,6		3,6	2,6	2,0	4,6	79,8 (82,7)
ПА IV / 3×6 -3			24,0			24,0			27,3		27,3	3,2		3,2	4,0	21,0	9,8		34,8	3,6		3,6	2,6	2,0	4,6	97,5
ПА IV / 3×6 -4				29,6		29,6			27,3		27,3	3,2		3,2	4,0	23,3	9,8		37,1	3,6		3,6	2,6	2,0	4,6	105,4
ПА IV / 3×6 -5					35,8	35,8				35,7	35,7	3,2		3,2	4,0	23,3 (18,8)	9,8 (24,4)		37,1 (43,2)	3,6		3,6	2,6	2,0	4,6	120,0 (126,1)
ПА IV / 3×6 -6			48,0			48,0			42,8		42,8	3,2		3,2		10,4	37,6		48,0	3,6		3,6	2,6	2,0	4,6	150,2

Примечания

1. Выборка и расход стали на плиту подсчитаны из условия применения сеток С1–С4, строповочных петель ПС1 и опорных закладных деталей М1 (М1н) при анкеровке напрягаемой арматуры при помощи высаженных головок или обжатых обойм
2. Величины, указанные в скобках, относятся к плитам, применяемым в слабо- и среднеагрессивны[illegible]

12595-01

ТК	Железобетонные плиты покрытий размером 3×6 м	Серия 1.465-7	
1973	Спецификация и выборка предварительно напрягаемой арматуры. Показатели и выборка стали на одну марку плиты	Вып 1 Часть 1	Лист 15

https://zavodjbi.com/

https://zavodjbi.com/

Спецификация арматурных изделий на одну марку плиты

Марка плиты	Марка арматурн изделия	Кол-во штук	N листа Выпуска 1 части 2
ПА IV / 3х6 -1	С1(С2) или	1	1(3)
	С1г(С2г) или	1	2(4)
	С1а(С2а)	2	9(10)
	С5	4	13
	С6	4	15
	С7	4	16
	С8	4	17
	КР1	2	18
	КР2	7	19
	ПС1 или	4	31
	ПС2	4	32
	М1т+М1н или	2+2	35
	М2т+М2н	2+2	36
	поз 5	2	
ПА IV / 3х6 -2	С1(С2) или	1	1(3)
	С1г(С2г) или	1	2(4)
	С1а(С2а)	2	9(10)
	С5	4	13
	С6	4	15
	С7	4	16
	С8	4	17
	КР1	2	18
	КР3	7	20
	ПС1 или	4	31
	ПС2	4	32
	М1т+М1н или	2+2	35
	М2т+М2н	2+2	36
	М5	4	39
	поз 6	2	

Марка плиты	Марка арматурн изделия	Кол-во штук	N листа Выпуска 1 части 2
ПА IV / 3х6 -3	С2 или	1	3
	С2г или	1	4
	С2а	2	10
	С5	4	13
	С6	4	15
	С7	4	16
	С8	4	17
	КР1	2	18
	КР4	7	21
	ПС1 или	4	31
	ПС2	4	32
	М1т+М1н или	2+2	35
	М2т+М2н	2+2	36
	М6	4	40
	поз 7	2	
ПА IV / 3х6 -4	С3 или	1	5
	С3г или	1	6
	С3а	2	11
	С5	4	13
	С6	4	15
	С7	4	16
	С8	4	17
	КР1	2	18
	КР4	7	21
	ПС1 или	4	31
	ПС2	4	32
	М1т+М1н или	2+2	35
	М2т+М2н	2+2	36
	М7	4	41
	поз 8	2	

Марка плиты	Марка арматурн изделия	Кол-во штук	N листа Выпуска 1 части 2
ПА IV / 3х6 -5	С3 (С4) или	1	5(7)
	С3г (С4г) или	1	6(8)
	С3а (С4а)	2	11(12)
	С5	4	13
	С6	4	15
	С7	4	16
	С8	4	17
	КР1	2	18
	КР5	7	22
	ПС1 или	4	31
	ПС2	4	32
	М1т+М1н или	2+2	35
	М2т+М2н	2+2	36
	М7	4	41
	Поз 8	2	
ПА IV / 3х6 -6	С4 или	1	7
	С4г или	1	8
	С4а	2	12
	С6	4	15
	С7	4	16
	С8	4	17
	С9	4	14
	КР1	2	18
	КР4	2	21
	КР6	5	23
	ПС1 или	4	31
	ПС2	4	32
	М1т+М1н или	2+2	35
	М2т+М2н	2+2	36
	М6	4	40
	Поз 7	4	

Примечания:

1 См п 1 и 2 примечаний на листе 12

2 При применении закладных деталей М2т(М2н) во всех марках плит, кроме ПА IV / 3х6 -1, обязательна приварка напрягаемого стержня к торцевой пластинке через шайбу (см выпуск 1 лист 6) При расположении напрягаемой арматуры в два ряда по высоте приварка шайб производится только к нижнему стержню

12595-01

ТК	Железобетонные плиты покрытий размером 3х6 м	Серия 1 465-7	
1973	Спецификация арматурных изделий на одну марку плиты	Вып 1 Часть 1	Лист 16

https://zavodjbi.com/

ПЛИТЫ ПОКРЫТИЯ С ПРЕДВАРИТЕЛЬНО НАПРЯГАЕМОЙ СТЕРЖНЕВОЙ АРМАТУРОЙ КЛАССА А-У.

I. Предварительно напрягаемая стержневая арматура продольных ребер плит принята из горячекатаной арматурной стали класса А-У марок 23Х2Г2Т или 23Х2Г2Ц по ЧМТУ/I-I77-67 с расчетным сопротивлением R_a =6400 кгс/см2 и нормативным сопротивлением $R_a^н$ = 8000 кгс/см2.

Модуль упругости стали $E_a^н$ = I,9.I0^6 кгс/см2.

Стержни из стали марки 23Х2Г2Ц должны быть мерной длины. Стержни из стали марки 23Х2Г2Т допускается, в случае необходимости, состыковывать по длине контактной стыковой сваркой. Сварные стыки должны располагаться не далее I,5 м от торца плиты вразбежку, с расстоянием между стыками не менее 20 диаметров свариваемых стержней.

2. По трещиностойкости продольные ребра плит, предназначенных для эксплуатации в неагрессивной, а также в слабоагрессивной газовой среде, отнесены к третьей категории, а плит, предназначенных для эксплуатации в среднеагрессивной газовой среде - ко второй категории.

3. Несущая способность плит в зависимости от армирования продольных ребер и условий эксплуатации (в неагрессивной или агрессивной среде) приведена в табл.I и 2.

Таблица I

Марка плиты	Предварительно напрягаемая арматура (на одно ребро)	Равномерно распределенная нагрузка, кгс/м2			
		С учетом собственного веса плиты		Без учета собственного веса плиты	
		расчетная	нормативная	расчетная	нормативная
ПАУ/3х6 -I	IØI2АУ	3I0	260	I35	I00
ПАУ/3х6 -2	IØI4АУ	450	380	275	220
ПАУ/3х6 -3	IØI6АУ	560	460	385	300
ПАУ/3х6 -4	IØI8АУ	7I0	570	535	4I0
ПАУ/3х6 -5	IØ20АУ	840	660	665	500
ПАУ/3х6 -6	2ØI6АУ	950	740	775	580

Таблица 2

Марка плиты	Предварительно напрягаемая арматура (на одно ребро)	Равномерно распределенная нагрузка, кгс/м2			
		С учетом собственного веса плиты		Без учета собственного веса плиты	
		расчетная	нормативная	расчетная	нормативная
ПАУ/3х6 -I-К	IØI2АУ	3I0	260	I35	I00
ПАУ/3х6 -I-КП		300	250	I25	90
ПАУ/3х6 -2-К	IØI4АУ	4I0	340	235	I80
ПАУ/3х6 -2-КП		380	320	205	I60
ПАУ/3х6 -3-К	IØI6АУ	520	420	345	260
ПАУ/3х6 -3-КП		470	380	295	220
ПАУ/3х6 -4-К	IØI8АУ	650	520	475	360
ПАУ/3х6 -4-КП		560	450	385	290
ПАУ/3х6 -5-К	IØ20АУ	770	600	595	440
ПАУ/3х6 -5-КП		630	500	455	340
ПАУ/3х6 -6-К	2ØI6АУ	875	690	700	530
ПАУ/3х6 -6-КП		720	570	545	4I0

Примечания к табл.I и 2.

I. Собственный вес плит определен с учетом заделки швов.

2. В случае применения плит, предназначенных для эксплуатации в среднеагрессивных газовых средах (марки плит с индексом КП), в районах с сухим и жарким климатом, например, в Средней Азии, нормативная нагрузка должна быть уменьшена на 5%.

12595-01

ТК	Железобетонные плиты покрытий размером 3х6 м	Серия I.465-7
	Плиты со стержневой напрягаемой арматурой класса А-У. Технические данные	Вып.I Часть I / Лист 17

https://zavodjbi.com/

https://zavodjbi.com/

4. Плиты изготовляются по агрегатно-поточной технологии с натяжением арматуры электротермическим или механическим способами. Максимально допустимая температура нагрева стержней при электротермическом способе натяжения равна 500°С.

Величины контролируемого напряжения и усилия натяжения на один стержень приведены в табл.3.

Таблица 3

Марка плиты	Диаметр и класс напрягаемой арматуры	Контролируемое напряжение, кгс/см2		Усилие натяжения на один стержень /для механич.способа натяжения/, тс
		Электротермический способ натяж. $\sigma_0 \pm \Delta\sigma_0$	Механический способ натяжения σ_0	
ПАУ/3х6 -I	ø12АУ	6000±870	6000	6,8
ПАУ/3х6 -I-К/-КП/		7000±870	7000	7,9
ПАУ/3х6 -2	ø14АУ	6000±870	6000	9,2
ПАУ/3х6 -2-К/-КП/		7000±870	7000	I0,8
ПАУ/3х6 3; ПАУ/3х6 -6	ø16АУ	6000±870	6000	I2,I
ПАУ/3х6 -3-К/-КП/		7000±870	7000	I4,I
ПАУ/3х6 -6-К/-КП/				
ПАУ/3х6 -4	ø18АУ	6000±870	6000	I5,2
ПАУ/3х6 -4-К/-КП/		7000±870	7000	I7,8
ПАУ/3х6 -5	ø20АУ	6000±870	6000	I8,8
ПАУ/3х6 -5-К/-КП/		7000±870	7000	22,0

5. К моменту передачи усилий предварительного обжатия на плиту кубиковая прочность бетона должна быть не ниже 70% проектной величины.

6. Общие указания по изготовлению, испытанию и применению плит приведены в выпуске 0.

Контрольные испытательные нагрузки и контрольные прогибы продольных ребер плит приведены в табл.4 на листе 19.

7. Плиты, предназначенные для применения в слабо- или среднеагрессивной газовой среде, должны изготавливаться из бетонов с маркой по водонепроницаемости В-4 или 3-С /см. выпуск 0, стр.II/.

Расход цинка /алюминия/ на защиту закладных деталей в плитах, предназначенных для применения в агрессивных средах, равен 0,7 кг.

ЗАВОД ЖБИ

12595-01

ТК	Железобетонные плиты покрытия раз змом 3х6 м	
1973	Плиты со стержневой напрягаемой арматурой класса А-У. Технические данные	Лист 3

https://zavodjbi.com/

https://zavodjbi.com/

Таблица 4

	Марка плиты	Контрольные равномерно распределенные нагрузки „$P_{тр}$" в кгс/м² и контрольные прогибы „$f_к$" в см для оценки жесткости и трещиностойкости плит при возрасте бетона к моменту испытания в сутках.								Контрольные равномерно распределенные нагрузки „$P_{конт}$" для оценки прочности плит в кгс/м²	
		3-7		14		28		100			
		$P_{тр}$	$f_к$	$P_{тр}$	$f_к$	$P_{тр}$	$f_к$	$P_{тр}$	$f_к$	C = 1,4	C = 1,6
Неагрессивная среда	ПА V/3×6-1	140	1,25	135	1,25	130	1,25	110	1,20	280	350
	ПА V/3×6-2	270	1,8	260	1,75	255	1,75	230	1,70	480	570
	ПА V/3×6-3	375	2,05	360	2,05	340	2,00	310	1,95	640	750
	ПА V/3×6-4	515	2,30	490	2,30	460	2,30	420	2,20	850	990
	ПА V/3×6-5	650	2,50	615	2,50	580	2,40	510	2,40	1030	1200
	ПА V/3×6-6	750	2,60	710	2,55	670	2,45	590	2,35	1180	1370
Слабоагрессивная газовая среда	ПА V/3×6-1-К	140	0,75	135	0,70	130	0,70	110	0,70	280	350
	ПА V/3×6-2-К	225	1,05	215	1,00	205	1,00	190	1,00	480	570
	ПА V/3×6-3-К	330	1,35	315	1,35	300	1,30	270	1,25	640	750
	ПА V/3×6-4-К	460	1,60	430	1,55	415	1,52	370	1,45	850	990
	ПА V/3×6-5-К	580	1,90	550	1,85	510	1,75	450	1,65	1030	1200
	ПА V/3×6-6-К	690	2,05	650	2,0	610	1,85	540	1,75	1180	1370
Среднеагрессивная газовая среда	ПА V/3×6-1-КП	130	0,45	125	0,40	120	0,35	110	0,35	280	350
	ПА V/3×6-2-КП	250	0,75	240	0,75	230	0,70	190	0,65	480	570
	ПА V/3×6-3-КП	310	0,85	300	0,8	280	0,80	250	0,75	640	750
	ПА V/3×6-4-КП	380	1,0	370	0,95	350	0,90	320	0,85	850	990
	ПА V/3×6-5-КП	470	1,15	450	1,10	420	1,05	380	1,00	1030	1200
	ПА V/3×6-6-КП	570	1,50	550	1,40	520	1,35	450	1,25	1180	1370

Примечания:

1. Величины контрольных нагрузок даны без учета собственного веса плиты.
2. Для промежуточных возрастов бетона к моменту испытания величины контрольных нагрузок и контрольных прогибов разрешается определять по линейной интерполяции.
3. Контрольную ширину раскрытия трещин при испытании плит, предназначенных для эксплуатации в неагрессивной среде, принимать равной 0,1мм; при испытании плит с индексом „К" (предназначенных для эксплуатации в слабоагрессивной газовой среде) контрольная ширина раскрытия трещин принимается равной 0,05мм. В плитах с индексом „КП" (предназначенных для эксплуатации в среднеагрессивной газовой среде) нагрузка при появлении первой трещины должна быть больше или равна „$P_{тр}$".
4. Схема опирания и загружения плит при испытании приведена на листе 6 выпуска 0.

12595-01

ТК	Железобетонные плиты покрытий размером 3×6м	Серия 1.465-7	
1973	Плиты со стержневой напрягаемой арматурой класса А-V. Технические данные.	Вып. 1 Часть 1	Лист 19

Г. Ленинград Цеолит выпуска

https://zavodjbi.com/

Спецификация и выборка предварительно напрягаемой арматуры

N поз.	Ф и класс стали мм	Длина мм	Кол-во штук	Выборка стали Ф м	Длина* м	Масса кг
15	12А-V	5980	1	12	6,0	5,3
16	14А-V	5980	1	14	6,0	7,3
17	16А-V	5980	1	16	6,0	9,5
18	18А-V	5980	1	18	6,0	12,0
19	20А-V	5980	1	20	6,0	14,8

* Длина предварительно напрягаемой арматуры указана теоретическая. Действительную длину принимать в зависимости от способа натяжения и конструкции захватных приспособлений

Показатели на одну марку плиты

Марка плиты	Масса т	Марка бетона	Объем бетона $м^3$	Расход стали кг	Расход стали $кг/м^3$ бетона
ПА-V / 3×6 -1	2,65	300	1,07	65,8 (68,7)	61 (64)
ПА-V / 3×6 -2				75,4 (78,3)	70 (73)
ПА-V / 3×6 -3				92,5	86
ПА-V / 3×6 -4				99,8	93
ПА-V / 3×6 -5		350		113,8 (119,9)	106 (112)
ПА-V / 3×6 -6		400		140,2	131

Выборка стали на одну марку плиты, кг

Марка плиты	Напрягаемая арматура: Горячекатаная стержневая арматурная сталь по ЧМТУ1-177-67, периодического профиля, класса А-V, Ф, мм: 12	14	16	18	20	Итого	Арматурные изделия: Горячекатаная стержневая арматурная сталь по ГОСТ 5781-61, периодического профиля, класса А-III, Ф, мм: 10	12	14	16		Итого	Гладкая, класса А-I, Ф, мм: 12		Итого	Холоднотянутая обыкновенная арматурная проволока ГОСТ 6727-53*, класса В-I, Ф, мм: 3	4	5		Итого	Закладные детали: Прокат марки ВСт3кп2 ГОСТ 380-71 сортамент по ГОСТ 8509-57, профиль ∠75×8		Итого	Горячекатаная стержневая арматурная сталь по ГОСТ 5781-61, класса А-III, Ф, мм: 10	12	Итого	Всего кг
ПА-V / 3×6 -1	10,6					10,6	14,0					14,0	3,2		3,2	10,5 (4,0)	15,1 (24,5)	4,2		29,8 (32,1)	3,6		3,6	2,6	2,0	4,6	65,8 (68,7)
ПА-V / 3×6 -2		14,6				14,6		19,6				19,6	3,2		3,2	10,5 (4,0)	15,1 (24,5)	4,2		29,8 (32,1)	3,6		3,6	2,6	2,0	4,6	75,4 (78,3)
ПА-V / 3×6 -3			19,0			19,0			27,3			27,3	3,2		3,2	4,0	21,0	9,8		34,8	3,6		3,6	2,6	2,0	4,6	92,5
ПА-V / 3×6 -4				24,0		24,0			27,3			27,3	3,2		3,2	4,0	23,3	9,8		37,1	3,6		3,6	2,6	2,0	4,6	99,8
ПА-V / 3×6 -5					29,6	29,6				35,7		35,7	3,2		3,2	4,0 —	23,3 (18,8)	9,8 (24,4)		37,1 (43,2)	3,6		3,6	2,6	2,0	4,6	113,8 (119,9)
ПА-V / 3×6 -6			38,0			38,0			42,8			42,8	3,2		3,2		10,4	37,6		48,0	3,6		3,6	2,6	2,0	4,6	140,2

Примечания:

1. Выборка и расход стали на плиту подсчитаны из условия применения сеток С1÷С4, строповочных петель ПС1 и опорных закладных деталей М1т (М1н) при анкеровке напрягаемой арматуры при помощи высаженных головок или обжатых обойм.
2. Величины, указанные в скобках, относятся к плитам, применяемым в слабо- и среднеагрессивных газовых средах.

12595-01

ТК	Железобетонные плиты покрытий размером 3×6 м	Серия 1.465-7	
1973	Спецификация и выборка предварительно напрягаемой арматуры. Показатели и выборка стали на одну марку плиты	Вып. 1 Часть 1	Лист 20

Инв. № подл. | Подпись и дата | Взам. инв. №

https://zavodjbi.com/

Спецификация арматурных изделий на одну марку плиты

Марка плиты	Марка арматурн изделия	Кол-во шт	N листа Выпуска 1 Части 2
ПАV 3×6 -1	С1(С2) или	1	1(3)
	С1Г(С2Г) или	1	2(4)
	С1а(С2а)	2	9(10)
	С5	4	13
	С6	4	15
	С7	4	16
	С8	4	17
	КР1	2	18
	КР2	7	19
	ПС1 или	4	31
	ПС2	4	32
	М1т+М1н или	2+2	35
	М2т+М2н	2+2	36
	Поз. 15	2	
ПАV 3×6 -2	С1(С2) или	1	1(3)
	С1(С2Г) или	1	2(4)
	С1а(С2а)	2	9(10)
	С5	4	13
	С6	4	15
	С7	4	16
	С8	4	17
	КР1	2	18
	КР3	7	20
	ПС1 или	4	31
	ПС2	4	32
	М1т+М1н или	2+2	35
	М2т+М2н М4	2+2 4	36 38
	Поз 16	2	

Марка плиты	Марка арматурн. изделия	Кол-во шт	N листа Выпуска 1 Части 2
ПАV 3×6 -3	С2 или	1	3
	С2Г или	1	4
	С2а	2	10
	С5	4	13
	С6	4	15
	С7	4	16
	С8	4	17
	КР1	2	18
	КР4	7	21
	ПС1 или	4	31
	ПС2	4	32
	М1т+М1н или	2+2	35
	М2т+М2н М5	2+2 4	36 39
	Поз 17	2	
ПАV 3×6 -4	С3 или	1	5
	С3Г или	1	6
	С3а	2	11
	С5	4	13
	С6	4	15
	С7	4	16
	С8	4	17
	КР1	2	18
	КР4	7	21
	ПС1 или	4	31
	ПС2	4	32
	М1т+М1н или	2+2	35
	М2т+М2н М6	2+2 4	36 40
	Поз 18	2	

Марка плиты	Марка арматурн изделия	Кол-во шт	N листа Выпуска 1 Части 2
ПАV 3×6 -5	С3(С4)* или	1	5(7)
	С3Г(С4Г) или	1	6(8)
	С3а(С4а)	2	11(12)
	С5	4	13
	С6	4	15
	С7	4	16
	С8	4	17
	КР1	2	18
	КР5	7	22
	ПС1 или	4	31
	ПС2	4	32
	М1т+М1н или	2+2	35
	М2т+М2н М7	2+2 4	36 41
	Поз 19	2	
ПАV 3×6 -6	С4 или	1	7
	С4Г или	1	8
	С4а	2	12
	С6	4	15
	С7	4	16
	С8	4	17
	С9	4	14
	КР1	2	18
	КР4	2	21
	КР6	5	23
	ПС1 или	4	31
	ПС2	4	32
	М1т+М1н или	2+2	35
	М2т+М2н М5	2+2 4	36 39
	Поз 17	4	

* Сетку С4 (С4Г, С4а) применять только в плите марки ПАV/3×6-5-К. В плите марки ПАV/3×6-5-КП сохранить сетки С3 (С3Г, С3а)

Примечания.

1. См п 1 и 2 примечаний на листе 12
2. При применении закладной детали М2т/н во всех марках плит кроме ПАV/3×6-1 обязательна приварка напрягаемого стержня к торцевой пластинке через шайбу (см выпуск 1 лист 6). При расположении напрягаемой арматуры в два ряда по высоте приварка шайб производится только к нижнему стержню

12595-01

ТК	Железобетонные плиты покрытий размером 3×6м	Серия 1.465-7	
1973	Спецификация арматурных изделий на одну марку плиты	Вып. 1 Часть 1	Лист 21

1973

Дата выпуска

г Москва

https://zavodjbi.com/

ПЛИТЫ ПОКРЫТИЯ С ПРЕДВАРИТЕЛЬНО НАПРЯГАЕМОЙ СТЕРЖНЕВОЙ АРМАТУРОЙ КЛАССА Ат-IУ.

1. Предварительно напрягаемая стержневая арматура продольных ребер плит принята из термически упрочненной арматурной стали класса Ат-IУ по ГОСТ 10884-64* с расчетным сопротивлением R_a =5100 кгс/см2, нормативным $R_a^н$ = 6000 кгс/см2; модуль упругости стали E_a = 1,9.10^6 кгс/см2.

Стержни из стали класса Ат-IУ должны быть мерной длины. Стыковка стержней по длине с помощью сварки не допускается.

2. По трещиностойкости продольные ребра плит отнесены к третьей категории. В плитах, предназначенных для эксплуатации в слабоагрессивной газовой среде, продольные ребра плит рассчитаны по второй категории трещиностойкости.

3. Несущая способность плит в зависимости от армирования продольных ребер приведена в табл.I.

Таблица I

Марка плиты	Предварительно напрягаемая арматура (на одно ребро)	Равномерно распределенная нагрузка, кгс/м2			
		С учетом собственного веса плиты		Без учета собственного веса плиты	
		расчетная	нормативная	расчетная	нормативная
ПАтIУ/3х6 -I	IØI4АтIУ	350 -	300 -	I75 -	I40 -
ПАтIУ/3х6 -2	IØI6АтIУ	450(340)	380(280)	275(I65)	220(I20)
ПАтIУ/3х6 -3	IØI8АтIУ	560(4I0)	460(330)	385(235)	300(I70)
ПАтIУ/3х6 -4	IØ20АтIУ	680(460)	550(370)	505(285)	390(2I0)
ПАтIУ/3х6 -5	IØ22АтIУ	840(540)	660(430)	665(365)	500(270)
ПАтIУ/3х6 -6	2ØI8АтIУ	950(640)	740(500)	775(465)	580(340)

Примечания: I. Собственный вес плит определен с учетом заделки швов.
2. Указанные в скобках величины нагрузок относятся к плитам, применяемым в слабоагрессивной газовой среде (марки плит с индексом К или КП).
3. В случае применения плит в районах с сухим и жарким климатом (например, в Средней Азии), нормативная нагрузка, указанная в скобках, должна быть уменьшена на 5%.
4. Плита марки ПАтIУ/3х6 -I в слабоагрессивной газовой среде не применяется.

4. Плиты изготовляются по агрегатно-поточной технологии с натяжением арматуры электротермическим или механическим способом. Максимально допустимая температура нагрева стержней при электротермическом способе натяженая равна 450°С.

Величины контролируемого напряжения и усилия натяжения на один стержень приведены в табл.2.

Таблица 2

Марка плиты	Диаметр и класс напрягаемой арматуры	Контролируемое напряжение, кгс/см2		Усилие натяжения на один стержень (для механического способа натяжения), тс
		Электротермический способ натяжения $\sigma_0 \pm \Delta\sigma_0$	Механический способ натяжения σ_0	
ПАтIУ/3х6 -I	ØI4АтIУ	5100±870	5100	7,8
ПАтIУ/3х6 -2	ØI6АтIУ			I0,3
ПАтIУ/3х6 -3, ПАтIУ/3х6 -6	ØI8АтIУ			I3,0
ПАтIУ/3х6 -4	Ø20АтIУ			I6,0
ПАтIУ/3х6 -5	Ø22АтIУ			I9,4

5. К моменту передачи усилий предварительного обжатия на плиту кубиковая прочность бетона должна быть не ниже 70% проектной величины.

6. Общие указания по изготовлению, испытанию и применению плит приведены в выпуске 0.

Контрольные испытательные нагрузки и контрольные прогибы продольных ребер плит приведены в табл.3.

7. Плиты, предназначенные для применения в слабоагрессивной газовой среде, должны изготавливаться из бетонов с маркой по водонепроницаемости В-4 или В-6 (см.выпуск 0, стр. 11). Расход цинка (алюминия) на защиту закладных деталей в плитах, предназначенных для применения в агрессивных средах, равен 0,7 кг.

12595-01

ТК	Железобетонные плиты покрытия размером 3х6 м	Серия I.465-7
1973	Плиты со стержневой напрягаемой арматурой класса Ат-IУ. Технические данные.	Вып.I Часть I — Лист 22

г. Москва — Дата выпуска 1973г.

https://zavodjbi.com/

https://zavodjbi.com/

Таблица 3

Марка плиты	Контрольные равномерно распределенные нагрузки „$P_{тр}$" в кгс/м² и контрольные прогибы „$f_к$" в см для оценки жесткости и трещиностойкости плит при возрасте бетона к моменту испытания в сутках								Контрольные равномерно распределенные нагрузки „$P_{кат}$" для оценки прочности плит в кгс/м²	
	3-7		14		28		100			
	$P_{тр}$	$f_к$	$P_{тр}$	$f_к$	$P_{тр}$	$f_к$	$P_{тр}$	$f_к$	C=1,4	C=1,6
$\frac{ПА_т IV}{3\times6}$-1	190	1,45	185	1,45	180	1,40	150	1,35	340	410
$\frac{ПА_т IV}{3\times6}$-2	285	1,70	270	1,70	260	1,65	230	1,60	480	570
$\frac{ПА_т IV}{3\times6}$-2-К; $\frac{ПА_т IV}{3\times6}$-2-КП	155	0,4	155	0,4	150	0,4	140	0,4		
$\frac{ПА_т IV}{3\times6}$-3	390	1,90	370	1,85	350	1,80	310	1,73	640	750
$\frac{ПА_т IV}{3\times6}$-3-К; $\frac{ПА_т IV}{3\times6}$-3-КП	230	0,5	225	0,5	220	0,5	200	0,5		
$\frac{ПА_т IV}{3\times6}$-4	530	2,25	500	2,20	460	2,10	400	2,0	830	940
$\frac{ПА_т IV}{3\times6}$-4-К; $\frac{ПА_т IV}{3\times6}$-4-КП	290	0,85	285	0,8	270	0,75	240	0,7		
$\frac{ПА_т IV}{3\times6}$-5	675	2,50	640	2,45	600	2,40	510	2,20	1030	1200
$\frac{ПА_т IV}{3\times6}$-5-К; $\frac{ПА_т IV}{3\times6}$-5-КП	370	0,9	360	0,9	340	0,85	300	0,8		
$\frac{ПА_т IV}{3\times6}$-6	775	2,50	745	2,40	695	2,30	590	2,20	1180	1370
$\frac{ПА_т IV}{3\times6}$-6-К; $\frac{ПА_т IV}{3\times6}$-6-КП	455	1,0	440	0,95	420	0,95	370	0,9		

Примечания:
1. Величины контрольных нагрузок даны без учета собственного веса плиты
2. Для промежуточных возрастов бетона к моменту испытания величины контрольных нагрузок и контрольных прогибов разрешается определять по линейной интерполяции
3. Контрольную ширину раскрытия трещин при испытании плит без дополнительных индексов К или КП (предназначенных для эксплуатации в неагрессивной среде) принимать равной 0,1мм В плитах с индексами К и КП (предназначенных для эксплуатации в слабоагрессивной газовой среде) нагрузка при появлении первой трещины должна быть больше или равна „$P_{тр}$"
4. Схема опирания и загружения плит при испытании приведена на листе 6 выпуска 0

12595-01

ТК	Железобетонные плиты покрытий размером 3×6м	Серия 1.465-7	
1973	Плиты со стержневой напрягаемой арматурой класса $A_т$-IV Технические данные	Вып 1 Часть 1	Лист 23

Дата выпуска 1973

https://zavodjbi.com/

https://zavodjbi.com/

Спецификация и выборка предварительно напрягаемой арматуры

N поз	Ф и класс стали мм	Длина мм	Кол-во штук	Выборка стали Ф мм	Длина* м	Масса кг
10	$14A_{T}^{IV}$	5980	1	14	6,0	7,3
11	$16A_{T}^{IV}$	5980	1	16	6,0	9,5
12	$18A_{T}^{IV}$	5980	1	18	6,0	12,0
13	$20A_{T}^{IV}$	5980	1	20	6,0	14,8
14	$22A_{T}^{IV}$	5980	1	22	6,0	17,9

* Длина предварительно напрягаемой арматуры указана теоретическая. Действительную длину принимать в зависимости от способа натяжения и конструкции захватных приспособлений

Показатели на одну марку плиты

Марка плиты	Масса т	Марка бетона	Объем бетона $м^3$	Расход стали кг	Расход стали кг/$м^3$ бетона
$\frac{ПА_{T}^{IV}}{3\times6}$-1	2,65	250	1,07	69,8	65
$\frac{ПА_{T}^{IV}}{3\times6}$-2				79,8 (82,7)	75 (77)
$\frac{ПА_{T}^{IV}}{3\times6}$-3		300		97,5	92
$\frac{ПА_{T}^{IV}}{3\times6}$-4				105,4	98
$\frac{ПА_{T}^{IV}}{3\times6}$-5		350		120,0	112
$\frac{ПА_{T}^{IV}}{3\times6}$-6		400		150,2	140

Выборка стали на одну марку плиты

Марка плиты	Напрягаемая арматура: Горячекатаная стержневая арматурная сталь по ГОСТ10884-64*						Арматурные изделия: Горячекатаная стержневая арматурная сталь по ГОСТ 5781-61								Холоднотянутая обыкновенная арматурная проволока ГОСТ6727-53*					Закладные детали: Прокат марки ВСт3кп2 ГОСТ380-71 сортамент по ГОСТ8509-57			Горячекатаная стержневая арматурная сталь по ГОСТ5781-61			Всего
	Периодического профиля												Гладкая												
	Класса A_T-IV						Класса A-III						Класса A-I			Класса A-I							Класса A-III			
	Ф, мм					Итого	Ф, мм					Итого	Ф, мм		Итого	Ф, мм				Итого	Профиль		Итого	Ф, мм		Итого	кг
	14	16	18	20	22		10	12	14	16			12			3	4	5			L75×8			10	12		
$\frac{ПА_{T}^{IV}}{3\times6}$-1	14,6					14,6	14,0					14,0	3,2		3,2	10,5	15,1	4,2		29,8	3,6		3,6	2,6	2,0	4,6	69,8
$\frac{ПА_{T}^{IV}}{3\times6}$-2		19,0				19,0		19,6				19,6	3,2		3,2	10,5 (4,0)	15,1 (24,5)	4,2		29,8 (32,7)	3,6		3,6	2,6	2,0	4,6	79,8 (82,7)
$\frac{ПА_{T}^{IV}}{3\times6}$-3			24,0			24,0			27,3			27,3	3,2		3,2	4,0	21,0	9,8		34,8	3,6		3,6	2,6	2,0	4,6	97,5
$\frac{ПА_{T}^{IV}}{3\times6}$-4				29,6		29,6			27,3			27,3	3,2		3,2	4,0	23,3	9,8		37,1	3,6		3,6	2,6	2,0	4,6	105,4
$\frac{ПА_{T}^{IV}}{3\times6}$-5					35,8	35,8				35,7		35,7	3,2		3,2	4,0	23,3	9,8		37,1	3,6		3,6	2,6	2,0	4,6	120,0
$\frac{ПА_{T}^{IV}}{3\times6}$-6			48,0			48,0			42,8			42,8	3,2		3,2		10,4	37,6		48,0	3,6		3,6	2,6	2,0	4,6	150,2

Примечания:

1. Выборка и расход стали на плиту подсчитаны из условия применения сеток С1÷С4, строповочных петель ПС1 и опорных закладных деталей М1^{т}(М1$_{н}$) при анкеровке напрягаемой арматуры при помощи высаженных головок или обжатых обойм.
2. Величины, указанные в скобках, относятся к плитам, применяемым в слабоагрессивных газовых средах.

12595-01

ТК	Железобетонные плиты покрытий размером 3×6м	Серия 1.465-7	
1973	Спецификация и выборка предварительно напрягаемой арматуры. Показатели и выборка стали на одну марку плиты	Вып 1 Часть 1	Лист 24

Дата выпуска 1973 Москва

https://zavodjbi.com/

Спецификация арматурных изделий на одну марку плиты

Марка плиты	Марка арматурн. изделия	Кол-во шт.	N листа Выпуска 1 Части 2
ПА$_{т}^{IV}$ 3×6 -1	С1 или	1	1
	С1г или	1	2
	С1а	2	9
	С5	4	13
	С6	4	15
	С7	4	16
	С8	4	17
	КР1	2	18
	КР2	7	19
	ПС1 или	4	31
	ПС2	4	32
	М1^{т}+М1$_{н}$ или	2+2	35
	М2^{т}+М2$_{н}$	2+2	36
	Поз 10	2	
ПА$_{т}^{IV}$ 3×6 -2	С1(С2) или	1	1(3)
	С1г(С2г) или	1	2(4)
	С1а(С2а)	2	9(10)
	С5	4	13
	С6	4	15
	С7	4	16
	С8	4	17
	КР1	2	18
	КР3	7	20
	ПС1 или	4	31
	ПС2	4	32
	М1^{т}+М1$_{н}$ или	2+2	35
	М2^{т}+М2$_{н}$	2+2	36
	М5	4	39
	Поз. 11	2	

Марка плиты	Марка арматурн. изделия	Кол-во шт.	N листа Выпуска 1 Части 2
ПА$_{т}^{IV}$ 3×6 -3	С2 или	1	3
	С2г или	1	4
	С2а	2	10
	С5	4	13
	С6	4	15
	С7	4	16
	С8	4	17
	КР1	2	18
	КР4	7	21
	ПС1 или	4	31
	ПС2	4	32
	М1^{т}+М1$_{н}$ или	2+2	35
	М2^{т}+М2$_{н}$	2+2	36
	М6	4	40
	Поз. 12	2	
ПА$_{т}^{IV}$ 3×6 -4	С3 или	1	5
	С3г или	1	6
	С3а	2	11
	С5	4	13
	С6	4	15
	С7	4	16
	С8	4	17
	КР1	2	18
	КР4	7	21
	ПС1 или	4	31
	ПС2	4	32
	М1^{т}+М1$_{н}$ или	2+2	35
	М2^{т}+М2$_{н}$	2+2	36
	М7	4	41
	Поз 13	2	

Марка плиты	Марка арматурн изделия	Кол-во шт	N листа Выпуска 1 Части 2
ПА$_{т}^{IV}$ 3×6 -5	С3 или	1	5
	С3г или	1	6
	С3а	2	11
	С5	4	13
	С6	4	15
	С7	4	16
	С8	4	17
	КР1	2	18
	КР5	7	22
	ПС1 или	4	31
	ПС2	4	32
	М1^{т}+М1$_{н}$ или	2+2	35
	М2^{т}+М2$_{н}$	2+2	36
	М8	4	42
	Поз. 14	2	
ПА$_{т}^{IV}$ 3×6 -6	С4 или	1	7
	С4г или	1	8
	С4а	2	12
	С6	4	15
	С7	4	16
	С8	4	17
	С9	4	14
	КР1	2	18
	КР4	2	21
	КР6	5	23
	ПС1 или	4	31
	ПС2	4	32
	М1^{т}+М1$_{н}$ или	2+2	35
	М2^{т}+М2$_{н}$	2+2	36
	М6	4	40
	Поз 12	4	

Примечания:

1 См п 1 и 2 примечаний на листе 12.

2. При применении закладной детали М2^{т}(М2$_{н}$) во всех марках плит, кроме ПА$_{т}^{IV}$ 3×6 -1 обязательна приварка напрягаемого стержня к торцевой пластинке через шайбу (см. Выпуск 1 лист 6) При расположении напрягаемой арматуры в два ряда по высоте приварка шайб производится только к нижнему стержню

12595-01

ТК	Железобетонные плиты покрытий размером 3×6м	Серия 1.465-7	
1973	Спецификация арматурных изделий на одну марку плиты	Вып.1 Часть 1	25

1973 Дата выпуска Москва

https://zavodjbi.com/

ПЛИТЫ ПОКРЫТИЙ С ПРЕДВАРИТЕЛЬНО НАПРЯГАЕМОЙ СТЕРЖНЕВОЙ АРМАТУРОЙ КЛАССА Ат-У

1. Предварительно напрягаемая стержневая арматура продольных ребер плит принята из термически упрочненной арматурной стали класса Ат-У по ГОСТ 10884-64* с расчетным сопротивлением R_a =6400 кгс/см2, нормативным - $R_a^н$ =8000 кгс/см2. Модуль упругости стали $E_a^н$ =1,9.10⁶ кгс/см2.

Стержни из стали класса Ат-У должны быть мерной длины. Стыковка стержней по длине с помощью сварки не допускается.

2. По трещиностойкости продольные ребра плит, отнесены к третьей категории. В плитах, предназначенных для эксплуатации в слабоагрессивной газовой среде, продольные ребра плит рассчитаны по второй категории трещиностойкости.

3. Несущая способность плит в зависимости от армирования продольных ребер приведена в табл.1.

Таблица 1

Марка плиты	Предварительно напрягаемая арматура (на одно ребро)	Равномерно распределенная нагрузка, кгс/м2			
		С учетом собственного веса плиты		Без учета собственного веса плиты	
		расчетная	нормативная	расчетная	нормативная
ПАтУ/3х6 -1	1ø12АтУ	310(300)	260(250)	135(125)	100(90)
ПАтУ/3х6 -2	1ø14АтУ	450(380)	380(320)	275(205)	220(160)
ПАтУ/3х6 -3	1ø16АтУ	560(470)	460(380)	385(295)	300(220)
ПАтУ/3х6 -4	1ø18АтУ	710(560)	570(450)	535(385)	410(290)
ПАтУ/3х6 -5	1ø20АтУ	840(630)	660(500)	665(455)	500(340)
ПАтУ/3х6 -6	2ø14АтУ	950(720)	740(570)	775(545)	580(410)

Примечания: 1. Собственный вес плит определен с учетом заделки швов.
2. Указанные в скобках величины нагрузок относятся к плитам, применяемым в слабоагрессивной газовой среде (марки плит с индексом К или КП).
3. В случае применения плит в районах с сухим и жарким климатом (например, в Средней Азии), нормативная нагрузка, указанная в скобках, должна быть уменьшена на 5%.

4. Плиты изготовляются по агрегатно-поточной технологии с натяжением арматуры электротермическим или механическим способами. Максимально допустимая температура нагрева стержней при электротермическом способе натяжения равна 450°С.

Величины контролируемого напряжения и усилия натяжения на один стержень приведены в табл.2.

Таблица 2

Марка плиты	Диаметр и класс напрягаемой арматуры	Контролируемое напряжение, кгс/см2		Усилие натяжения на один стержень (для механического способа натяжения) тс
		Электротермический способ натяжения $\sigma_0 \pm \Delta\sigma_0$	Механический способ натяжения σ_0	
ПАтУ/3х6 -1	ø12АтУ	6000±870 (7000±870)	6000 (7000)	6,8(7,9)
ПАтУ/3х6 -2	ø14АтУ			9,2(10,8)
ПАтУ/3х6 -3	ø16АтУ			12,1(14,1)
ПАтУ/3х6 -6				
ПАтУ/3х6 -4	ø18АтУ			15,2(17,8)
ПАтУ/3х6 -5	ø20АтУ			18,8(22,0)

Примечание. Величины контролируемого напряжения, указанные в скобках, относятся к плитам, применяемым в слабоагрессивной газовой среде (плиты с индексом К или КП).

5. К моменту передачи усилий предварительного обжатия на плиту кубиковая прочность бетона должна быть не ниже 70% проектной величины.

6. Общие указания по изготовлению, испытанию и применению плит приведены в выпуске 0.

Контрольные испытательные нагрузки и контрольные прогибы продольных ребер плит приведены в табл.3.

7. Плиты, предназначенные для применения в слабоагрессивной газовой среде, должны изготавливаться из бетонов с маркой по водонепроницаемости В-4 или В-6 (см.выпуск 0, стр. 11).

Расход цинка (алюминия) на защиту закладных деталей в плитах для агрессивных сред равен 0,7 кг.

12595-01

ТК	Железобетонные плиты покрытия размером 3х6 м	Серия I.465-7
1973	Плиты со стержневой напрягаемой арматурой класса Ат-У. Технические данные	Вып.I Часть I — Лист 26

https://zavodjbi.com/

https://zavodjbi.com/

Таблица 3

Марка плиты	Контрольные равномерно распределенные нагрузки „$P_{тр}$" в кгс/м² и контрольные прогибы „$f_к$" в см для оценки жесткости и трещиностойкости плит при возрасте бетона к моменту испытания в сутках								Контрольные равномерно распределенные нагрузки „$P_{конт}$" для оценки прочности плит в кгс/м²	
	3-7		14		28		100			
	$P_{тр}$	$f_к$	$P_{тр}$	$f_к$	$P_{тр}$	$f_к$	$P_{тр}$	$f_к$	C=1,4	C=1,6
$\frac{ПА_{т}V}{3\times6}$-1	140	1,25	135	1,25	130	1,25	110	1,20	280	350
$\frac{ПА_{т}V}{3\times6}$-1-К, $\frac{ПА_{т}V}{3\times6}$-1-КП	130	0,45	125	0,40	120	0,35	110	0,35		
$\frac{ПА_{т}V}{3\times6}$-2	270	1,80	260	1,75	255	1,75	230	1,70	480	570
$\frac{ПА_{т}V}{3\times6}$-2-К, $\frac{ПА_{т}V}{3\times6}$-2-КП	250	0,75	240	0,75	230	0,70	190	0,65		
$\frac{ПА_{т}V}{3\times6}$-3	375	2,05	360	2,05	340	2,00	310	1,95	640	750
$\frac{ПА_{т}V}{3\times6}$-3-К, $\frac{ПА_{т}V}{3\times6}$-3-КП	310	0,85	300	0,80	280	0,80	250	0,75		
$\frac{ПА_{т}V}{3\times6}$-4	515	2,30	490	2,30	460	2,30	420	2,20	850	990
$\frac{ПА_{т}V}{3\times6}$-4-К, $\frac{ПА_{т}V}{3\times6}$-4-КП	380	1,00	370	0,95	350	0,90	320	0,85		
$\frac{ПА_{т}V}{3\times6}$-5	650	2,50	615	2,50	580	2,40	510	2,40	1030	1200
$\frac{ПА_{т}V}{3\times6}$-5-К, $\frac{ПА_{т}V}{3\times6}$-5-КП	470	1,15	450	1,10	420	1,05	380	1,0		
$\frac{ПА_{т}V}{3\times6}$-6	750	2,60	710	2,55	670	2,45	590	2,35	1180	1370
$\frac{ПА_{т}V}{3\times6}$-6-К, $\frac{ПА_{т}V}{3\times6}$-6-КП	570	1,50	550	1,40	520	1,35	450	1,25		

Примечания

1. Величины контрольных нагрузок даны без учета собственного веса плиты
2. Для промежуточных возрастов бетона к моменту испытания величины контрольных нагрузок и контрольных прогибов разрешается определять по линейной интерполяции
3. Контрольную ширину раскрытия трещин при испытании плит без дополнительных индексов К или КП (предназначенных для эксплуатации в неагрессивной среде) принимать равной 0,1мм. В плитах с индексами К или КП (предназначенных для эксплуатации в слабоагрессивной газовой среде) нагрузка при появлении первой трещины должна быть больше или равна „$P_{тр}$"
4. Схема опирания и загружения плит при испытании приведена на листе 6 выпуска 0

12595-01

ТК	Железобетонные плиты покрытий размером 3×6м	Серия 1465-7	
1973	Плиты со стержневой напрягаемой арматурой класса $A_{т}$-V Технические данные	Вып 1 Часть 1	Лист 27

https://zavodjbi.com/

Спецификация и выборка предварительно напрягаемой арматуры

N поз	Фиг и класс стали мм	Длина мм	Кол-во штук	Выборка стали Ф мм	Длина* м	Масса кг
20	12Ат V	5980	1	12	6,0	5,3
21	14Ат V	5980	1	14	6,0	7,3
22	16Ат V	5980	1	16	6,0	9,5
23	18Ат V	5980	1	18	6,0	12,0
24	20Ат V	5980	1	20	6,0	14,8

* Длина предварительно напрягаемой арматуры указана теоретическая. Действительную длину принимать в зависимости от способа натяжения и конструкций захватных приспособлений

Показатели на одну марку плиты

Марка плиты	Масса т	Марка бетона	Объем бетона $м^3$	Расход стали кг	Расход стали кг/$м^3$ бетона
ПАт V / 3×6 -1	2,65	300	1,07	65,8 (68,7)	61 (64)
ПАт V / 3×6 -2				75,4 (78,3)	70 (73)
ПАт V / 3×6 -3				92,5	86
ПАт V / 3×6 -4		350		99,8	93
ПАт V / 3×6 -5		350		113,8	106
ПАт V / 3×6 -6		400		140,2	131

Выборка стали на одну марку плиты, кг

Марка плиты	Напрягаемая арматура: Горячекатаная стержневая арматурная сталь по ГОСТ10884-64*						Арматурные изделия: Горячекатаная стержневая арматурная сталь по ГОСТ 5781-61								Холоднотянутая обыкновенная арматурная проволока по ГОСТ 6727-53*					Закладные детали: Прокат марки ВСт3кп2 ГОСТ 380-71 Сортамент по ГОСТ 8509-57			Горячекатаная стержневая арматурная сталь ГОСТ 5781-61			Всего
	Периодического профиля												Гладкая											
	Класса Ат V						Класса А-III						Класса А-I			Класса В-I					Класса А-III			
	Ф, мм					Итого	Ф, мм				Итого		Ф, мм		Итого	Ф, мм				Итого	Профиль		Итого	Ф, мм		Итого	кг
	12	14	16	18	20		10	12	14	16			12			3	4	5			L75×8			10	12		
ПАт V / 3×6 -1	10,6					10,6	14,0				14,0		3,2		3,2	10,5 (4,0)	15,1 (24,5)	4,2		29,8 (32,7)	3,6		3,6	2,6	2,0	4,6	65,8 (68,7)
ПАт V / 3×6 -2		14,6				14,6		19,6			19,6		3,2		3,2	10,5 (4,0)	15,1 (24,5)	4,2		29,8 (32,7)	3,6		3,6	2,6	2,0	4,6	75,4 (78,3)
ПАт V / 3×6 -3			19,0			19,0			27,3		27,3		3,2		3,2	4,0	21,0	9,8		34,8	3,6		3,6	2,6	2,0	4,6	92,5
ПАт V / 3×6 -4				24,0		24,0			27,3		27,3		3,2		3,2	4,0	23,3	9,8		37,1	3,6		3,6	2,6	2,0	4,6	99,8
ПАт V / 3×6 -5					29,6	29,6				35,7	35,7		3,2		3,2	4,0	23,3	9,8		37,1	3,6		3,6	2,6	2,0	4,6	113,8
ПАт V / 3×6 -6			38,0			38,0			42,8		42,8		3,2		3,2		10,4	37,6		48,0	3,6		3,6	2,6	2,0	4,6	140,2

Примечания:

1. Выборка и расход стали на плиту подсчитаны из условия применения сеток С1-С4, строповочных петель ПС1 и опорных закладных деталей МН7/МН8 при анкеровке напрягаемой арматуры при помощи высаженных головок или обжатых обойм
2. Величины, указанные в скобках, относятся к плитам, применяемым в слабоагрессивных газовых средах

12595-01

ТК	Железобетонные плиты покрытий размером 3×6 м	Серия 1 465-7	
1973	Спецификация и выборка предварительно напрягаемой арматуры. Показатели и выборка стали на одну марку плиты	Вып 1 Часть 1	Лист 28

https://zavodjbi.com/

Спецификация арматурных изделий на одну марку плиты

Марка плиты	Марка арматурн. изделия	Кол-во шт	Н листа Выпуска 1 Части 2
ПАтV/3×6-1	С1(С2) или	1	1(3)
	С1г(С2г) или	1	2(4)
	С1а(С2а)	2	9(10)
	С5	4	13
	С6	4	15
	С7	4	16
	С8	4	17
	КР1	2	18
	КР2	7	19
	ПС1 или	4	31
	ПС2	4	32
	М1т+М1н или	2+2	35
	М2т+М2н	2+2	36
	Поз 20	2	
ПАтV/3×6-2	С1(С2) или	1	1(3)
	С1г(С2г) или	1	2(4)
	С1а(С2а)	2	9(10)
	С5	4	13
	С6	4	15
	С7	4	16
	С8	4	17
	КР1	2	18
	КР3	7	19
	ПС1 или	4	31
	ПС2	4	32
	М1т+М1н или	2+2	35
	М2т+М2н М4	2+2 4	36 38
	Поз 21	2	

Марка плиты	Марка арматурн. изделия	Кол-во шт.	Н листа Выпуска 1 Части 2
ПАтV/3×6-3	С2 или	1	3
	С2г или	1	4
	С2а	2	10
	С5	4	13
	С6	4	15
	С7	4	16
	С8	4	17
	КР1	2	18
	КР4	7	21
	ПС1 или	4	31
	ПС2	4	32
	М1т+М1н или	2+2	35
	М2т+М2н М5	2+2 4	36 39
	Поз 22	2	
ПАтV/3×6-4	С3 или	1	5
	С3г или	1	6
	С3а	2	11
	С5	4	13
	С6	4	15
	С7	4	16
	С8	4	17
	КР1	2	18
	КР5	7	22
	ПС1 или	4	31
	ПС2	4	32
	М1т+М1н или	2+2	35
	М2т+М2н М6	2+2 4	36 40
	Поз 23	2	

Марка плиты	Марка арматурн изделия	Кол-во шт	Н листа Выпуска 1 Части 2
ПАтV/3×6-5	С3 или	1	5
	С3г или	1	6
	С3а	2	11
	С5	4	13
	С6	4	15
	С7	4	16
	С8	4	17
	КР1	2	18
	КР5	7	22
	ПС1 или	4	31
	ПС2	4	32
	М1т+М1н или	2+2	35
	М2т+М2н М7	2+2 4	36 41
	Поз 24	2	
ПАтV/3×6-6	С4 или	1	7
	С4г или	1	8
	С4а	2	12
	С6	4	15
	С7	4	16
	С8	4	17
	С9	4	14
	КР1	2	18
	КР4	2	21
	КР6	5	23
	ПС1 или	4	31
	ПС2	4	32
	М1т+М1н или	2+2	35
	М2т+М2н М5	2+2 4	36 39
	Поз 22	4	

Примечания

1 См п 1 и 2 примечаний на листе 12

2 При применении закладной детали $М2^{т}_{н}$ во всех марках плит, кроме ПАтV/3×6-1 обязательна приварка напрягаемого стержня к торцевой пластинке через шайбу (см Выпуск 1 лист 6) При расположении напрягаемой арматуры в два ряда по высоте приварка шайб производится только к нижнему стержню

12595-01

ТК	Железобетонные плиты покрытий размером 3×6 м	Серия 1.465-7	
3	Спецификация арматурных изделий на одну марку плиты	Вып. 1 Часть 1	Лист 29

https://zavodjbi.com/

1973 Дата выпуска г. Москва

https://zavodjbi.com/

ПЛИТЫ ПОКРЫТИЙ С ПРЕДВАРИТЕЛЬНО НАПРЯГАЕМОЙ СТЕРЖНЕВОЙ АРМАТУРОЙ КЛАССА Ат-УI

I. Предварительно напрягаемая стержневая арматура продольных ребер плит принята из термически упрочненной арматурной стали класса Ат-УI по ГОСТ I0884-64[x] с расчетным сопротивлением R_a =7600 кгс/см2 и нормативным сопротивлением $R_a^н$ =I0000кгс/см2, модуль упругости $E_a^н$ =I,9.I0[6] кгс/см2.

Стержни из стали класса Ат-УI должны быть мерной длины. Стыковка стержней по длине с помощью сварки не допускается.

2. По трещиностойкости продольные ребра плит отнесены ко второй категории.

3. Несущая способность плит в зависимости от армирования продольных ребер приведена в табл.I.

Таблица I

Марка плиты	Предварительно напрягаемая арматура (на одно ребро)	Равномерно распределенная нагрузка, кгс/м2			
		С учетом собственного веса плиты		Без учета собственного веса плиты	
		расчетная	нормативная	расчетная	нормативная
ПАтУI/3х6 -I	IøI2АтУI	350	290	I75	I30
ПАтУI/3х6 -2	IøI4АтУI	450	360	275	200
ПАтУI/3х6 -3	IøI6АтУI	590	470	4I5	3I0
ПАтУI/3х6 -4	IøI8АтУI	680	540	505	380
ПАтУI/3х6 -5	Iø20АтУI	800	620	625	460

Примечания: I. Собственный вес плит определен с учетом заделки швов.

2. В случае применения плит в районах с сухим и жарким климатом (например, в Средней Азии) нормативная нагрузка должна быть уменьшена на 5%.

4. Плиты изготовляются по агрегатно-поточной технологии с натяжением арматуры механическим способом.

Величины контролируемого напряжения и усилия натяжения на один стержень приведены в табл.2.

Таблица 2

Марка плиты	Диаметр и класс напрягаемой арматуры	Механический способ натяжения арматуры	
		Контролируемое напряжение кгс/см2	Усилие натяжения на один стержень тс
ПАтУI/3х6 -I	øI2АтУI	7500	8,5
ПАтУI/3х6 -2	øI4АтУI		II,5
ПАтУI/3х6 -3	øI6АтУI	8200	I6,5
ПАтУI/3х6 -4	øI8АтУI		20,8
ПАтУI/3х6 -5	ø20АтУI		25,7

5. К моменту передачи усилий предварительного обжатия на плиту кубиковая прочность бетона должна быть не ниже 70% проектной величины.

6. Общие указания по изготовлению, испытанию и применению плит приведены в выпуске 0.

Контрольные испытательные нагрузки и контрольные прогибы продольных ребер плит приведены в табл.3.

7. Плиты, предназначенные для применения в слабоагрессивной газовой среде, должны изготавливаться из бетонов с маркой по водонепроницаемости В-4 или В-6 (см.выпуск 0, стр. 11).

Расход цинка (алюминия) на защиту закладных деталей в плитах, предназначенных для применения в агрессивных средах, равен 0,7 кг.

12595-01

ТК	Железобетонные плиты покрытий размером 3х6 м	Серия I.465-7
I979	Плиты со стержневой напрягаемой арматурой класса Ат-УI. Технические данные	Вып.I Часть I — Лист 30

https://zavodjbi.com/

https://zavodjbi.com/

Таблица 3

Марка плиты	Контрольные равномерно распределенные нагрузки „$P_{тр}$" в кгс/м² и контрольные прогибы „$f_к$" в см для оценки жесткости и трещиностойкости плит при возрасте бетона к моменту испытания в сутках								Контрольные равномерно распределенные нагрузки „$P_{конт}$" для оценки прочности плит в кгс/м²	
	3-7		14		28		100			
	$P_{тр}$	$f_к$	$P_{тр}$	$f_к$	$P_{тр}$	$f_к$	$P_{тр}$	$f_к$	C = 1,4	C = 1,6
$\frac{ПА_T\,VI}{3\times6}$-1	175	0,40	172	0,40	170	0,40	150	0,40	340	410
$\frac{ПА_T\,VI}{3\times6}$-2	270	0,60	255	0,60	250	0,55	230	0,55	480	570
$\frac{ПА_T\,VI}{3\times6}$-3	390	0,90	380	0,85	365	0,8	340	0,75	670	790
$\frac{ПА_T\,VI}{3\times6}$-4	500	1,15	480	1,10	460	1,05	420	1,00	800	940
$\frac{ПА_T\,VI}{3\times6}$-5	600	1,35	575	1,25	540	1,20	500	1,10	970	1130

Примечания: 1. Величины контрольных нагрузок даны без учета собственного веса плиты

2. Для промежуточных возрастов бетона к моменту испытания величины контрольных нагрузок и контрольных прогибов разрешается определять по линейной интерполяции.

3. Контрольные испытательные нагрузки и контрольные прогибы продольных ребер плит с индексами К и КП (предназначенных для эксплуатации в слабоагрессивной газовой среде) принимать по таблице 3.

4. Схема опирания и загружения плит при испытании приведена на листе 6 выпуска 0.

12595-01

ТК	Желе[illegible]бетонные плиты покрытий размером 3×6м	Серия 1.465-7
1973	П[illegible] с стержневой напрягаемой арматурой кл[illegible]са A_T VI Технические данные	Вып 1 часть 1 / Лист 31

https://zavodjbi.com/

1973 Дата выпуска г. Москва

Спецификация и выборка предварительно напрягаемой арматуры

N поз	Ф и класс стали мм	Длина мм	Кол-во штук	Выборка стали Ф мм	Длина* м	Масса кг
25	12Ат-VI	5980	1	12	6,0	5,3
26	14Ат-VI	5980	1	14	6,0	7,3
27	16Ат-VI	5980	1	16	6,0	9,5
28	18Ат-VI	5980	1	18	6,0	12,0
29	20Ат-VI	5980	1	20	6,0	14,8

*Длина предварительно напрягаемой арматуры указана теоретическая. Действительную длину принимать в зависимости от способа натяжения и конструкции захватных приспособлений

Показатели на одну марку плиты

Марка плиты	Масса т	Марка бетона	Объем бетона м³	Расход стали кг	Расход стали кг/м³ бетона
ПАт-VI / 3×6 -1	2,65	350	1,07	65,8 (68,7)	61 (64)
ПАт-VI / 3×6 -2				75,4 (78,3)	70 (73)
ПАт-VI / 3×6 -3		400		92,5	86
ПАт-VI / 3×6 -4				99,8	93
ПАт-VI / 3×6 -5		450*		113,8 (119,9)	106 (112)

*В плите марки ПАт-VI / 3×6 -5 допускается применение бетона марки 400 при содержании крупного заполнителя не менее 820л на 1м³ бетона

Выборка стали на одну марку плиты, кг

Марка плиты	Напрягаемая арматура: Горячекатаная стержневая арматурная сталь по ГОСТ 10884-64*						Арматурные изделия: Горячекатаная стержневая арматурная сталь по ГОСТ 5781-61								Холоднотянутая обыкновенная арматурная проволока по ГОСТ 6727-53*					Закладные детали: Прокат марки ВСт3кп2 ГОСТ 380-71 сортамент по ГОСТ 8509-57			Горячекатаная стержневая арматурная сталь по ГОСТ 5781-61			Всего кг
	Периодического профиля												Гладкая											
	Класса Ат-VI						Класса А-III						Класса А-I			Класса В-I					Профиль			Класса А-III			
	Ф, мм					Итого	Ф, мм				Итого		Ф, мм		Итого	Ф, мм				Итого	75×8		Итого	Ф, мм		Итого	
	12	14	16	18	20		10	12	14	16			12			3	4	5						10	12		
ПАт-VI / 3×6 -1	10,6					10,6	14,0				14,0		3,2		3,2	10,5 (14,0)	15,1 (24,5)	4,2		29,8 (32,7)	3,6		3,6	2,6	2,0	4,6	65,8 (68,7)
ПАт-VI / 3×6 -2		14,6				14,6		19,6			19,6		3,2		3,2	10,5 (14,0)	15,1 (24,5)	4,2		29,8 (32,7)	3,6		3,6	2,6	2,0	4,6	75,4 (78,3)
ПАт-VI / 3×6 -3			19,0			19,0			27,3		27,3		3,2		3,2	4,0	21,0	9,8		34,8	3,6		3,6	2,6	2,0	4,6	92,5
ПАт-VI / 3×6 -4				24,0		24,0			27,3		27,3		3,2		3,2	4,0	23,3	9,8		37,1	3,6		3,6	2,6	2,0	4,6	99,8
ПАт-VI / 3×6 -5					29,6	29,6				35,7	35,7		3,2		3,2	4,0 —	23,3 (18,8)	9,8 (24,4)		37,1 (43,2)	3,6		3,6	2,6	2,0	4,6	113,8 (119,9)

Примечания

1. Выборка и расход стали на плиту подсчитаны из условия применения сеток С1–С4, строповочных петель ПС1 и опорных закладных деталей М1т (М1н) при анкеровке напрягаемой арматуры при помощи обжатых обойм
2. Величины, указанные в скобках, относятся к плитам, применяемым в слабоагрессивных газовых средах

12595-01

ТК	Железобетонные плиты покрытий размером 3×6 м	Серия 1.465-7	
1973	Спецификация и выборка предварительно напрягаемой арматуры. Показатели и выборка стали на одну марку плиты	Вып 1 часть 1	Лист 32

Дата выпуска 1973

г. Москва

https://zavodjbi.com/

Спецификация арматурных изделий на одну марку плиты

Марка плиты	Марка арматурн изделия	Кол-во шт.	N листа Выпуска 1 Части 2
$\frac{ПА_т^{VI}}{3\times6}$-1	С1(С2) или	1	1(3)
	С1г(С2г) или	1	2(4)
	С1а(С2а)	2	9(10)
	С5	4	13
	С6	4	15
	С7	4	16
	С8	4	17
	КР1	2	18
	КР2	7	19
	ПС1 или	4	31
	ПС2	4	32
	$М1^т+М1_н$ или	2+2	35
	$М2^т+М2_н$	2+2	36
	Поз 25	2	
$\frac{ПА_т^{VI}}{3\times6}$-2	С1(С2) или	1	1(3)
	С1г(С2г) или	1	2(4)
	С1а(С2а)	2	9(10)
	С5	4	13
	С6	4	15
	С7	4	16
	С8	4	17
	КР1	2	18
	КР3	7	20
	ПС1 или	4	31
	ПС2	4	32
	$М1^т+М1_н$ или	2+2	35
	$М2^т+М2_н$ М4	2+2 4	36 38
	Поз 26	2	

Марка плиты	Марка арматурн. изделия	Кол-во шт	N листа Выпуска 1 Части 2
$\frac{ПА_т^{VI}}{3\times6}$-3	С2 или	1	3
	С2г или	1	4
	С2а	2	10
	С5	4	13
	С6	4	15
	С7	4	16
	С8	4	17
	КР1	2	18
	КР4	7	21
	ПС1 или	4	31
	ПС2	4	32
	$М1^т+М1_н$ или	2+2	35
	$М2^т+М2_н$ М5	2+2 4	36 39
	Поз 27	2	
$\frac{ПА_т^{VI}}{3\times6}$-4	С3 или	1	5
	С3г или	1	6
	С3а	2	11
	С5	4	13
	С6	4	15
	С7	4	16
	С8	4	17
	КР1	2	18
	КР4	7	21
	ПС1 или	4	31
	ПС2	4	32
	$М1^т+М1_н$ или	2+2	35
	$М2^т+М2_н$ М6	2+2 4	36 40
	Поз.28	2	

Марка плиты	Марка арматурн изделия	Кол-во шт	N листа Выпуска 1 Части 2
$\frac{ПА_т^{VI}}{3\times6}$-5	С3(С4) или	1	5(7)
	С3г(С4г) или	1	6(8)
	С3а (С4а)	2	11(12)
	С5	4	13
	С6	4	15
	С7	4	16
	С8	4	17
	КР1	2	18
	КР5	7	22
	ПС1 или	4	31
	ПС2	4	32
	$М1^т+М1_н$ или	2+2	35
	$М2^т+М2_н$ М7	2+2 4	36 41
	Поз 29	2	

Примечания

1 См п 1 и 2 примечаний на листе 12.

2 При применении закладной детали $М2^т$ ($М2_н$) во всех марках плит, кроме $\frac{ПА_т^{VI}}{3\times6}$-1, обязательна приварка напрягаемого стержня к торцевой пластинке через шайбу (см выпуск 1 лист 6)

12595-01

ТК	Железобетонные плиты покрытий размером 3×6м	Серия 1465-7	
1973	Спецификация арматурных изделий на одну марку ПАТ "6"	Вып 1 Часть 1	Лист 33

г Москва | Дата выпуска | 1973

https://zavodjbi.com/

ПЛИТЫ ПОКРЫТИЯ С ПРЕДВАРИТЕЛЬНО НАПРЯГАЕМОЙ ПРОВОЛОЧНОЙ АРМАТУРОЙ КЛАССА Вр-П

I. Предварительно напрягаемая арматура продольных ребер плит принята из холоднотянутой высокопрочной арматурной проволоки периодического профиля класса Вр-П диаметром 5 мм по ГОСТ 8480-63.

Расчетное сопротивление стали R_a =I0200 кгс/см2, нормативное сопротивление $R_a^н$ =I6000 кгс/см2, модуль упругости $E_a^н$ =I,8.I0⁶ кгс/см2.

2. По трещиностойкости продольные ребра плит отнесены ко второй категории.

3. Несущая способность плит в зависимости от армирования продольных ребер приведена в табл.I.

Таблица I

Марка плиты	Предварительно напрягаемая арматура (на одно ребро)	Равномерно распределенная нагрузка, кгс/м2			
		С учетом собственного веса плиты		Без учета собственного веса плиты	
		расчетная	нормативная	расчетная	нормативная
ПВрП/3х6 -I	4ø5ВрП	350	290	I75	I30
ПВрП/3х6 -2	6ø5ВрП	450	360	275	200
ПВрП/3х6 -3	8ø5ВрП	550	450	375	290
ПВрП/3х6 -4	I0ø5ВрП	680	540	505	380
ПВрП/3х6 -5	I2ø5ВрП	800	620	625	460

Примечания: I. Собственный вес плит определен с учетом заделки швов.
2. В случае применения плит в районах с сухим и жарким климатом (например, в Средней Азии) нормативная нагрузка должна быть уменьшена на 5%.

4. Плиты изготавливаются по агрегатно-поточной технологии с натяжением арматуры механическим способом.

Величины контролируемого напряжения и усилия натяжения на один стержень приведены в табл.2.

Таблица 2

Марка плиты	Диаметр и класс напрягаемой арматуры	Механический способ натяжения арматуры	
		Контролируемое напряжение, кгс/см2	Усилие натяжения на один стержень, тс
ПВрП/3х6 -I	ø5ВрП	I0500	2,0
ПВрП/3х6 -2		II200	2,2
ПВрП/3х6 -3			
ПВрП/3х6 -4			
ПВрП/3х6 -5			

5. К моменту передачи усилий предварительного обжатия на плиту кубиковая прочность бетона должна быть не ниже 70% проектной величины.

6. Общие указания по изготовлению, испытания и применению плит приведены в выпуске 0.

Контрольные испытательные нагрузки и контрольные прогибы продольных ребер плит приведены в табл.3.

7. Плиты, предназначенные для применения в слабо- или среднеагрессивной газовой среде, должны изготавливаться из бетонов с маркой по водонепроницаемости В-4 или В-6 (см, выпуск 0, стр. 11).

Расход цинка (алюминия) на защиту закладных деталей в плитах, предназначенных для применения в агрессивных средах, равен 0,7 кг.

12595-01

ТК	Железобетонные плиты покрытий размером 3х6 м с предварительно напрягаемой проволочной арматурой класса Вр-П. Технические данные.	Серия I.465-7 Вып.I Часть I Лист 34

https://zavodjbi.com/

https://zavodjbi.com/

Таблица 3

Марки плиты	Контрольные равномерно распределенные нагрузки „$P_{тр}$" в кгс/м² и контрольные прогибы „$f_к$" в см для оценки жесткости и трещиностойкости плит при возрасте бетона к моменту испытания в сутках								Контрольные равномерно распределенные нагрузки „$P_{конт}$" для оценки прочности плит в кгс/м²	
	3-7		14		28		100			
	$P_{тр}$	$f_к$	$P_{тр}$	$f_к$	$P_{тр}$	$f_к$	$P_{тр}$	$f_к$	C=1,4	C=1,6
$\frac{ПВр^{II}}{3\times6}$-1	160	0,4	155	0,4	155	0,4	150	0,4	340	410
$\frac{ПВр^{II}}{3\times6}$-2	270	0,7	265	0,7	245	0,65	230	0,65	480	570
$\frac{ПВр^{II}}{3\times6}$-3	365	1,0	350	1,0	340	0,9	320	0,85	620	730
$\frac{ПВр^{II}}{3\times6}$-4	475	1,1	460	1,05	450	1,0	420	0,9	800	940
$\frac{ПВр^{II}}{3\times6}$-5	580	1,3	565	1,3	540	1,25	500	1,2	970	1130

Примечания 1 Величины контрольных нагрузок даны без учета собственного веса плиты

2 Для промежуточных возрастов бетона к моменту испытания величины контрольных нагрузок и контрольных прогибов разрешается определять по линейной интерполяции

3 Контрольные испытательные нагрузки и контрольные прогибы продольных ребер плит с индексами К и КП (предназначенных для эксплуатации в слабо или средне-агрессивной газовой среде) принимать по таблице 3

4 Схема опирания и загружения плит при испытании приведена на листе 6 выпуска 0

12595-01

ТК	Железобетонные плиты покрытия размером 3×6 м	Серия 1.465-7	
1973	Плиты с напрягаемой проволочной арматурой класса Вр-II. Технические данные	Вып 1 Часть I	Лист 35

1973

г. Москва | Дата выпуска

https://zavodjbi.com/

https://zavodjbi.com/

Спецификация и выборка предварительно напрягаемой арматуры

N поз	Фили класс стали мм	Длина мм	Кол-во штук	Выборка стали Ф мм	Длина* м	Масса кг
30	5Вр II	5980	1	5	6,0	0,9

* Длина предварительно напрягаемой арматуры указана теоретическая. Действительную длину принимать в зависимости от способа натяжения и конструкций захватных приспособлений

Показатели на одну марку плиты

Марка плиты	Масса т	Марка бетона	Объем бетона $м^3$	Расход стали кг	Расход стали кг/$м^3$ бетона
ПВр II / 3×6 - 1	2,55	300	1,07	62,4 (65,3)	58 (61)
ПВр II / 3×6 - 2				71,6 (74,5)	67 (69)
ПВр II / 3×6 - 3				87,7	82
ПВр II / 3×6 - 4		400		93,8	88
ПВр II / 3×6 - 5				105,8 (111,9)	98 (104)

Выборка стали на одну марку плиты, кг

Марка плиты	Напрягаемая арматура: Высокопрочная арматурная проволока периодического профиля ГОСТ 8480-63, Класса Вр-II, Ф, мм: 5					Итого	Арматурные изделия: Горячекатаная стержневая арматурная сталь по ГОСТ 5781-61, Периодического профиля, Класса А-III, Ф, мм: 10	12	14	16		Итого	Гладкая, Класса А-I, Ф, мм: 12		Итого	Холоднотянутая обыкновенная арматурная проволока ГОСТ 6727-53*, Класса В-I, Ф, мм: 3	4	5		Итого	Закладные детали: Прокат марки ВСт3кп2 ГОСТ 380-71 сортамент по ГОСТ 8509-57, Профиль: ∠75×8		Итого	Горячекатаная стержневая арматурная сталь по ГОСТ 5781-61, Класса А-III, Ф, мм: 10	12	Итого	Всего кг
ПВр II / 3×6 - 1	7,2					7,2	14,0					14,0	3,2		3,2	10,5 (4,0)	15,1 (24,5)	4,2		29,8 (32,7)	3,6		3,6	2,6	2,0	4,6	62,4 (65,3)
ПВр II / 3×6 - 2	10,8					10,8		19,6				19,6	3,2		3,2	10,5 (4,0)	15,1 (24,5)	4,2		29,8 (32,7)	3,6		3,6	2,6	2,0	4,6	71,6 (74,5)
ПВр II / 3×6 - 3	14,4					14,4			27,3			27,3	3,2		3,2	4,0	21,0	9,8		34,8	3,6		3,6	2,6	2,0	4,6	87,7
ПВр II / 3×6 - 4	18,0					18,0			27,3			27,3	3,2		3,2	4,0	23,3	9,8		37,1	3,6		3,6	2,6	2,0	4,6	93,8
ПВр II / 3×6 - 5	21,6					21,6				35,7		35,7	3,2		3,2	4,0 —	23,3 (18,8)	9,8 (24,4)		37,1 (43,2)	3,6		3,6	2,6	2,0	4,6	105,8 (111,9)

Примечания

1. Выборка и расход стали на плиту посчитаны из условия применения сеток С1 – С4, строповочных петель ПС1.
2. Величины, указанные в скобках, относятся к плитам, применяемым в слабо- и среднеагрессивных газовых средах

12595-01

ТК	Железобетонные плиты покрытий размером 3×6 м	Серия 1.465-7	
1973	Спецификация и выборка предварительно напрягаемой арматуры. Показатели и выборка стали на одну марку плиты	Вып 1 Часть 1	Лист 36

1973 г. Дата выпуска

https://zavodjbi.com/

https://zavodjbi.com/

Спецификация арматурных изделий на одну марку плиты

Марка плиты	Марка арматурн изделия	Кол-во шт	N листа Выпуска 1 Части 2
ПВрII 3х6 -1	С1(С2) или	1	1(3)
	С1г(С2г) или	1	2(4)
	С1а(С2а)	2	9(10)
	С5	4	13
	С6	4	15
	С7	4	16
	С8	4	17
	КР1	2	18
	КР2	7	19
	ПС1 или	4	31
	ПС2	4	32
	М1т	2	35
	М1н	2	35
	Поз 30	8	
ПВрII 3х6 -2	С1(С2) или	1	1(3)
	С1г(С2г) или	1	2(4)
	С1а(С2а)	2	9(10)
	С5	4	13
	С6	4	15
	С7	4	16
	С8	4	17
	КР1	2	18
	КР3	7	20
	ПС1 или	4	31
	ПС2	4	32
	М1т	2	35
	М1н	2	35
	Поз 30	12	

Марка плиты	Марка арматурн изделия	Кол-во шт.	N листа Выпуска 1 Части 2
ПВрII 3х6 -3	С2 или	1	3
	С2г или	1	4
	С2а	2	10
	С5	4	13
	С6	4	15
	С7	4	16
	С8	4	17
	КР1	2	18
	КР4	7	21
	ПС1 или	4	31
	ПС2	4	32
	М1т	2	35
	М1н	2	35
	Поз 30	16	
ПВрII 3х6 -4	С3 или	1	5
	С3г или	1	6
	С3а	2	11
	С5	4	13
	С6	4	15
	С7	4	16
	С8	4	17
	КР1	2	18
	КР4	7	21
	ПС1 или	4	31
	ПС2	4	32
	М1т	2	35
	М1н	2	35
	Поз 30	20	–

Марка плиты	Марка арматурн изделия	Кол-во шт	N листа Выпуска 1 Части 2
ПВрII 3х6 -5	С3(С4) или	1	5(7)
	С3г(С4г) или	1	6(8)
	С3а(С4а)	2	11(12)
	С5	4	13
	С6	4	15
	С7	4	16
	С8	4	17
	КР1	2	18
	КР5	7	22
	ПС1 или	4	31
	ПС2	4	32
	М1т	2	35
	М1н	2	35
	Поз 30	24	

Примечание

Марки арматурных изделий, указанные в скобках, относятся к плитам, применяемым в агрессивных средах.

12595-01

ТК	Железобетонные плиты покрытий размером 3х6м	Серия 1.465-7	
1973	Спецификация арматурных изделий на одну марку плиты	Вып. 1 Часть 1	Лист 37

1973 Дата выпуска г. Москва

https://zavodjbi.com/

1. Предварительно напрягаемая арматура продольных ребер плит принята из семипроволочных арматурных прядей класса П-7 по ГОСТ 13840-68 с расчетным и нормативным сопротивлениями соответственно равными R_a =10600 кгс/см2 и $R_a^н$ =16500 кгс/см2 (для прядей ø 15 мм) и R_a =11000 кгс/см2 и $R_a^н$ =17000 кгс/см2 (для прядей ø 12 мм); модуль упругости $E_a^н$=1,8.10^6 кгс/см2.

2. По трещиностойкости продольные ребра плит отнесены ко второй категории.

3. Несущая способность плит в зависимости от армирования продольных ребер приведена в табл.1.

Таблица 1

Марка плиты	Предварительно напрягаемая арматура (на одно ребро)	Равномерно распределенная нагрузка, кгс/м2			
		С учетом собственного веса плиты		Без учета собственного веса плиты	
		расчетная	нормативная	расчетная	нормативная
ПП7/3х6 -1	1ø12П7	390	320	215	160
ПП7/3х6 -2	1ø15П7	550	450	375	290
ПП7/3х6 -3	2ø12П7	630	510	455	350
ПП7/3х6 -4	2ø15П7	860	680	685	520

Примечания: 1. Собственный вес плит определен с учетом заделки швов.

2. В случае применения плит в районах с сухим и жарким климатом (например, в Средней Азии) нормативная нагрузка должна быть уменьшена на 5%.

4. Плиты изготавливаются по агрегатно-поточной технологии с механическим способом натяжения арматуры.

Величины контролируемого напряжения и усилия натяжения на одну прядь приведены в табл.2.

Таблица 2

Марка плиты	Диаметр и класс напрягаемой арматуры	Механический способ натяжения арматуры	
		Контролируемое напряжение σ_0 кгс/см2	Усилие натяжения на одну прядь тс
ГП7/3х6 -1	ø12П7	10400	9,4
ПП7/3х6 -2	ø15П7		14,7
ПП7/3х6 -3	ø12П7	10600	9,8
ПП7/3х6 -4	ø15П7		15,3

5. К моменту передачи усилий предварительного обжатия на плиту кубиковая прочность бетона должна быть не ниже 70% проектной величины.

6. Общие указания по изготовлению, испытанию и применению плит приведены в выпуске 0. Кроме того, при изготовлении плит следует пользоваться "Руководством по применению арматурных прядей и канатов в предварительно напряженных железобетонных конструкциях (НИИЖБ, 1966 г.).

Контрольные испытательные нагрузки и контрольные прогибы продольных ребер плит приведены в табл.3.

7. Плиты, предназначенные для применения в слабо- или среднеагрессивной газовой среде, должны изготавливаться из бетонов с маркой по водонепроницаемости В-4 или В-6 (см.выпуск 0, стр. 11).

Расход цинка (алюминия) на защиту закладных деталей в плитах, предназначенных для применения в агрессивных средах, равен 0,7 кг.

12595-01

ЗАВОД КЕБИ
https://zavodjbi.com/

https://zavodjbi.com/

Таблица 3

Марка плиты	Контрольные равномерно распределенные нагрузки „$P_{тр}$" в кгс/м² и контрольные прогибы „$f_к$" в см для оценки жесткости и трещиностойкости плит при возрасте бетона к моменту испытания в сутках								Контрольные равномерно распределенные нагрузки „$P_{конт}$" для оценки прочности плит в кгс/м²	
	3-7		14		28		100			
	$P_{тр}$	$f_к$	$P_{тр}$	$f_к$	$P_{тр}$	$f_к$	$P_{тр}$	$f_к$	$C = 1,4$	$C = 1,6$
ПП7/3×6 -1	205	0,5	200	0,5	200	0,5	190	0,5	390	470
ПП7/3×6 -2	355	0,8	345	0,8	335	0,75	320	0,7	620	730
ПП7/3×6 -3	435	1,0	425	0,95	415	0,9	380	0,9	730	850
ПП7/3×6 -4	670	1,5	645	1,45	620	1,4	560	1,3	1050	1230

Примечания 1. Величины контрольных нагрузок даны без учета собственного веса плиты.

2. Для промежуточных возрастов бетона к моменту испытания величины контрольных нагрузок и контрольных прогибов разрешается определять по линейной интерполяции

3. Контрольные испытательные нагрузки и контрольные прогибы продольных ребер плит с индексами К и КП (предназначенных для эксплуатации в слабо- или среднеагрессивной газовой среде) принимать по таблице 3.

4. Схема опирания и загружения плит при испытании приведена на листе 6 выпуска 0.

Дата выпуска 1973

г. Москва

12595-01

ТК	Железобетонные плиты покрытий размером 3×6 м	Серия 1.465-7	
1973	Плиты с напрягаемой арматурой из семипроволочных прядей класса П-7 Технические данные	Вып. 1 Часть 1	Лист 39

https://zavodjbi.com/

https://zavodjbi.com/

Спецификация арматурных изделий на одну марку плиты

Марка плиты	Марка арматурн изделия	Кол-во шт	N листа выпуска/части 2
ПП7/3×6-1	С1(С2) или С1г(С2г) или С1а(С2а)	1 1 2	1(3) 2(4) 9(10)
	С5	4	13
	С6	4	15
	С7	4	16
	С8	4	17
	Кр1	2	18
	Кр2	7	19
	ПС1 или ПС2	4	31,32
	М1т+М1н	2+2	35
	Поз. 31	2	
ПП7/3×6-2	С2 или С2г или С2а	1 1 2	3 4 10
	С5	4	13
	С6	4	15
	С7	4	16
	С8	4	17
	Кр1	2	18
	Кр4	7	21
	ПС1 или ПС2	4	31,32
	М1т+М1н	2+2	35
	Поз. 32	2	
ПП7/3×6-3	С3 или С3г или С3а	1 1 2	5 6 11
	С5	4	13
	С6	4	15
	С7	4	16
	С8	4	17
	Кр1	2	18
	Кр4	7	21
	ПС1 или ПС2	4	31,32
	М1т+М1н	2+2	35
	Поз. 31	4	
ПП7/3×6-4	С3(С4) или С3(С4г) или С3а(С4а)	1 1 2	5(7) 6(8) 11(12)
	С5	4	13
	С6	4	15
	С7	4	16
	С8	4	17
	Кр1	2	18
	Кр5	7	22
	ПС1 или ПС2	4	31,32
	М1т+М1н	2+2	35
	Поз 32	4	

Спецификация и выборка предварительно напрягаемой арматуры

N поз	ф и класс стали мм	Длина м	Кол-во штук	Выборка стали ф мм	Длина м	Масса кг
31	12П7	5980	1	12	6	4,3
32	15П7	5980	1	15	6	6,7

* Длина предварительно напрягаемой арматуры указана теоретическая. Действительную длину принимать в зависимости от способа натяжения и конструкции захватных приспособлений

Показатели на одну марку плиты

Марка плиты	Масса т	Марка бетона	Объем бетона $м^3$	Расход стали кг	Расход стали кг/$м^3$ бетона
ПП7/3×6-1	2,65	350	1,07	63,8 (66,7)	59 (62)
ПП7/3×6-2		400		86,9	81
ПП7/3×6-3				93,0	87
ПП7/3×6-4				111,0 (117,1)	103 (111)

Выборка стали на одну марку плиты, кг

Марка плиты	Напрягаемая арматура: Семипроволочные арматурные пряди (канаты) по ГОСТ 13840-68, Класса П-7, ф, мм 12	15			Итого	Арматурные изделия: Горячекатаная стержневая арматурная сталь по ГОСТ 5781-61, периодического профиля, Класса А-III, ф, мм 10	14	16		Итого	Гладкая, Класса А-I, ф, мм 12	Итого	Холоднотянутая обыкновенная арматурная проволока ГОСТ 6727-53*, Класса В-I, ф, мм 3	4	5	Итого	Закладные детали: Прокат марки ВСт3кп2 ГОСТ 380-71, сортамент по ГОСТ 8509-57, профиль ∠75×8		Итого	Горячекатаная стержневая арматурная сталь по ГОСТ 5781-61, Класса А-III, ф, мм 10	12	Итого	Всего кг
ПП7/3×6-1	8,6				8,6	14,0	—	—		14,0	3,2	3,2	10,5 (4,0)	15,1 (24,5)	4,2	29,8 (32,7)	3,6		3,6	2,6	2,0	4,6	63,8 (66,7)
ПП7/3×6-2		13,4			13,4	—	27,3	—		27,3	3,2	3,2	4,0	21,0	9,8	34,8	3,6		3,6	2,6	2,0	4,6	86,9
ПП7/3×6-3	17,2				17,2	—	27,3	—		27,3	3,2	3,2	4,0	23,3	9,8	37,1	3,6		3,6	2,6	2,0	4,6	93,0
ПП7/3×6-4		26,8			26,8	—	—	35,7		35,7	3,2	3,2	4,0	23,3 (18,8)	9,8 (24,4)	37,1 (43,2)	3,6		3,6	2,6	2,0	4,6	111,0 (117,1)

Примечания.

1 Выборка и расход стали на плиту подсчитаны из условия применения сеток С1÷С4 и строповочных петель ПС1

2 Расход стали, указанный в скобках, относится к плитам, применяемым в слабо- и средне-агрессивных газовых средах

3 Марки арматурных изделий, указанные в скобках, относятся к плитам, применяемым в агрессивных средах

12595-01

ТК	Железобетонные плиты покрытий размером 3×6 м	Серия 1.465-7	
1973	Показатели, спецификация арматурных изделий и выборка стали на одну марку плиты.	Вып. 1 часть 1	Лист 40

1973г.

Дата выпуска

г. Москва

https://zavodjbi.com/

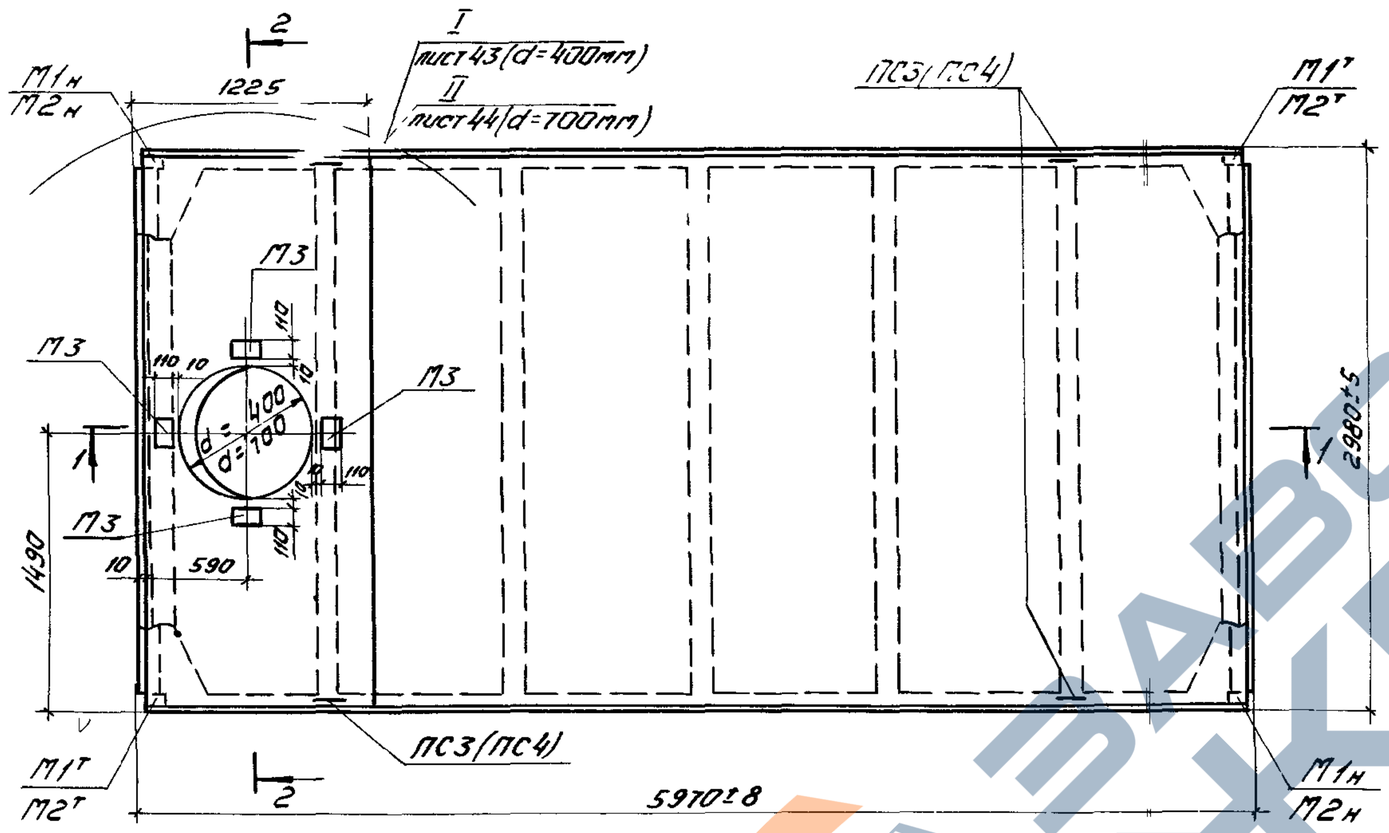

Показатели расхода бетона и вес плиты с отверстием

Диаметр отверстия мм	Расход бетона $м^3$	Масса т
400	1,31	3,3
700	1,28	3,2

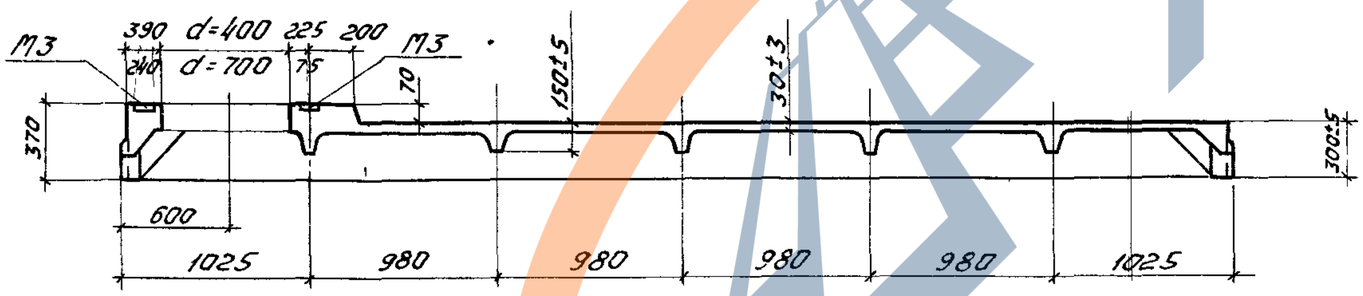

1-1

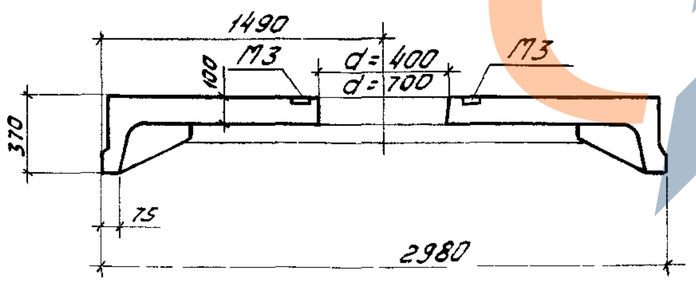

2-2

Примечания

1. Допускаемые нагрузки для плит с отверстиями для пропуска коммуникаций определяются в соответствии с указаниями, приведенными в пояснительной записке (см п 15 выпуска 0).
2. Спецификации арматурных изделий и закладных деталей для плит с отверстиями ф400 и 700 мм даны на листах 47 и 49. Предварительно напрягаемую арматуру принимать аналогичной соответствующим маркам плит без отверстий. Спецификация и выборка предварительно напрягаемой арматуры приведены на листах 11, 15, 20, 24, 28, 32, 36 и 40 настоящего выпуска

12595-01

ТК	Железобетонные плиты покрытий размером 3×6 м	Серия 1.465-7	
1973	Плиты с отверстиями для пропуска коммуникаций. Опалубочный чертеж плит с отверстиями ф400 и 700 мм	Вып. 1 Часть 1	Лист 41

1973

Дата выпуска

г. Москва

https://zavodjbi.com/

https://zavodjbi.com/

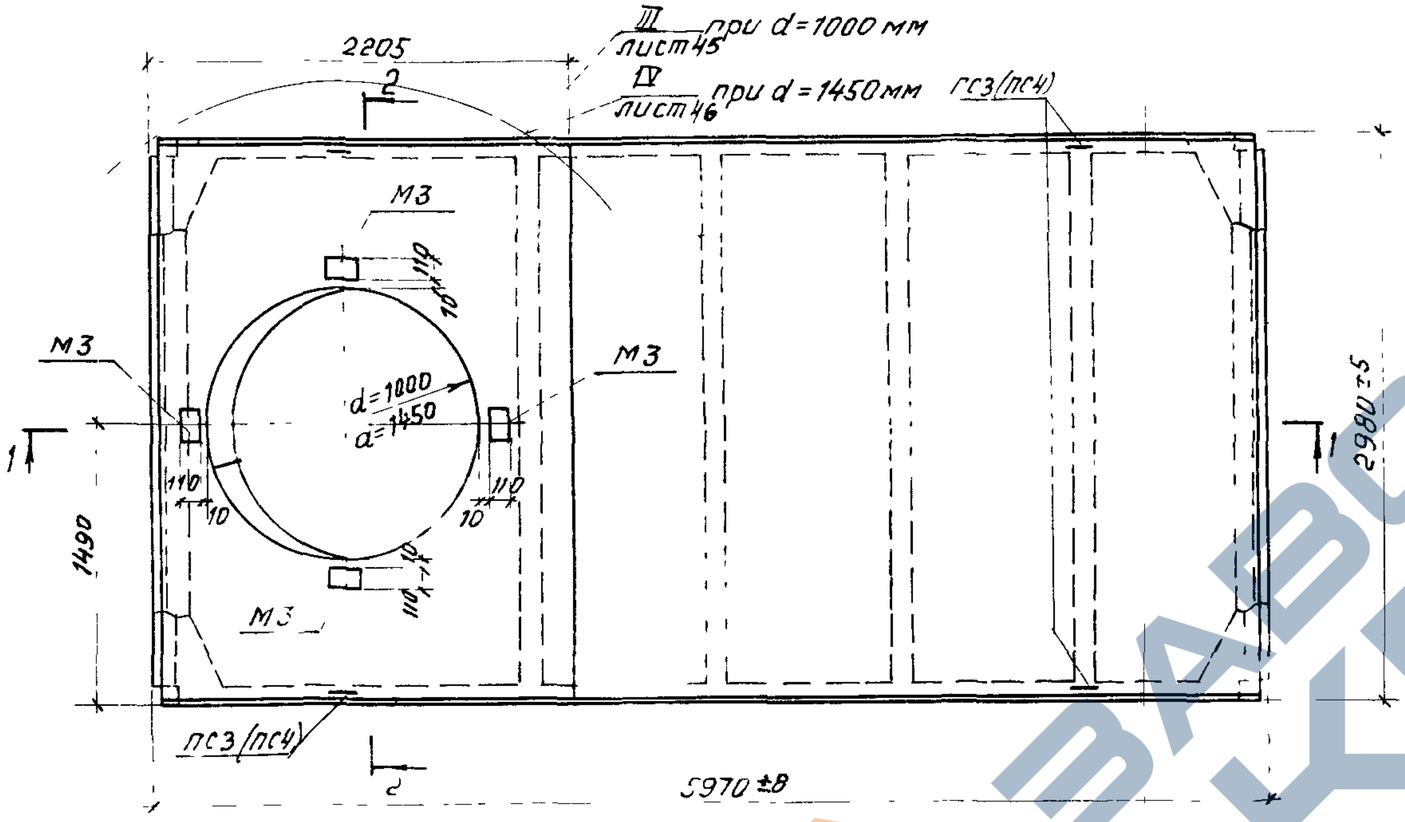

Показатели расхода бетона и вес плиты с отверстием

Диаметр отверстия мм	Расход бетона м3	Масса т
1000	1,45	3,6
1450	1,37	3,4

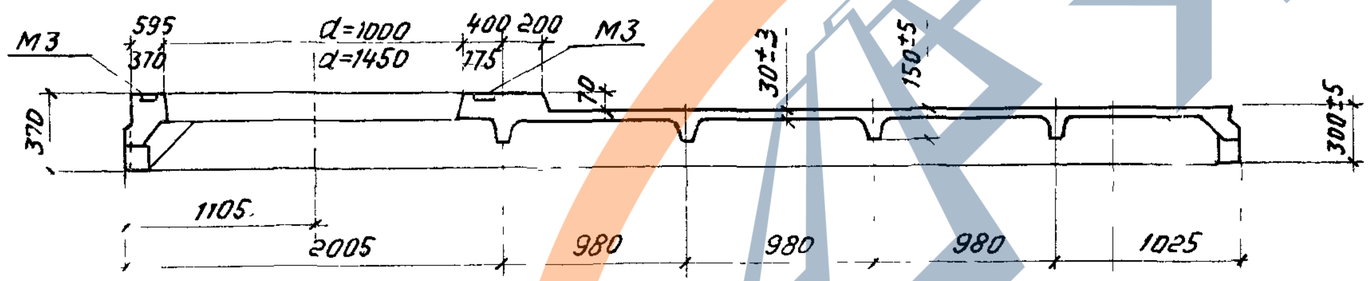

1-1

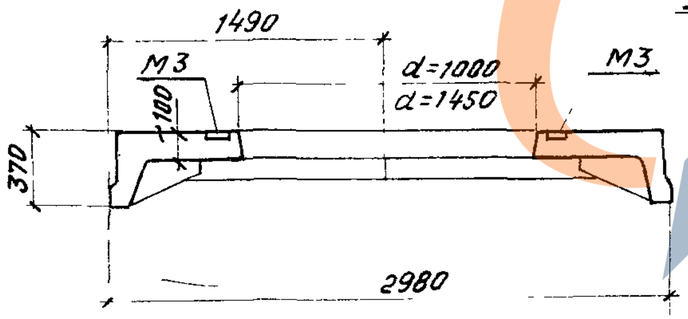

2-2

Примечания

1 Допустимые нагрузки для плит с отверстиями для пропуска коммуникаций определяются в соответствии с указаниями, приведенными в пояснительной записке (см п 15 выпуска 0)

2 Спецификация арматурных изделий и закладных деталей для плит с отверстиями ф1000 и 1450 мм даны на листах 51 и 53 предварительно напрягаемую арматуру принимать аналогичной соответствующим маркам плит без отверстий
Спецификация и выборка предварительно напрягаемой арматуры приведены на листах 11, 15, 20, 24, 28, 32, 36, 40 настоящего выпуска

12595-01

ТК	Железобетонные плиты покрытий размером 3х6м	серия 1.465-7	
1973	Плиты с отверстиями для прописка коммуникаций Опалубочный чертеж плит с отверстиями ф 1000 и 1450 мм	Вып 1 часть 1	Лист 42

г Москва | Дата выпуска | 1973

https://zavodjbi.com/

https://zavodjbi.com/

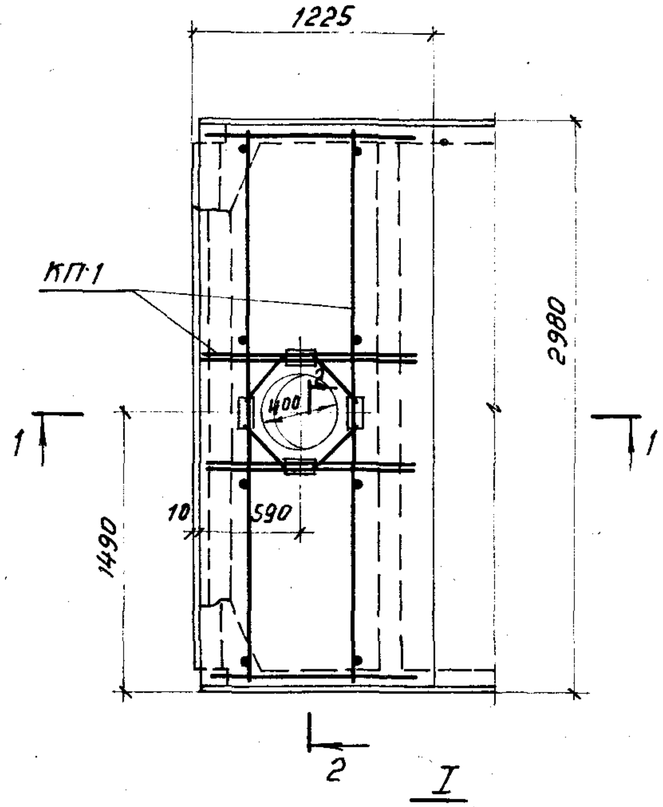

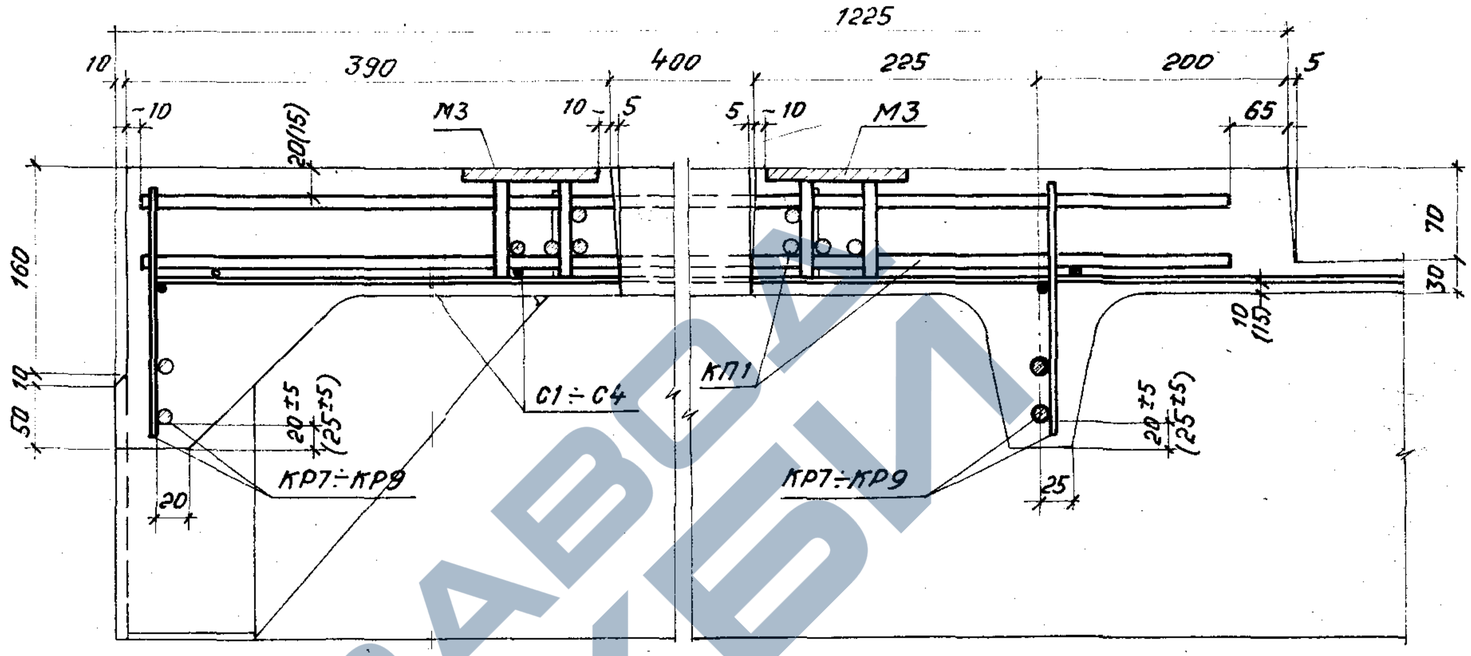

1-1

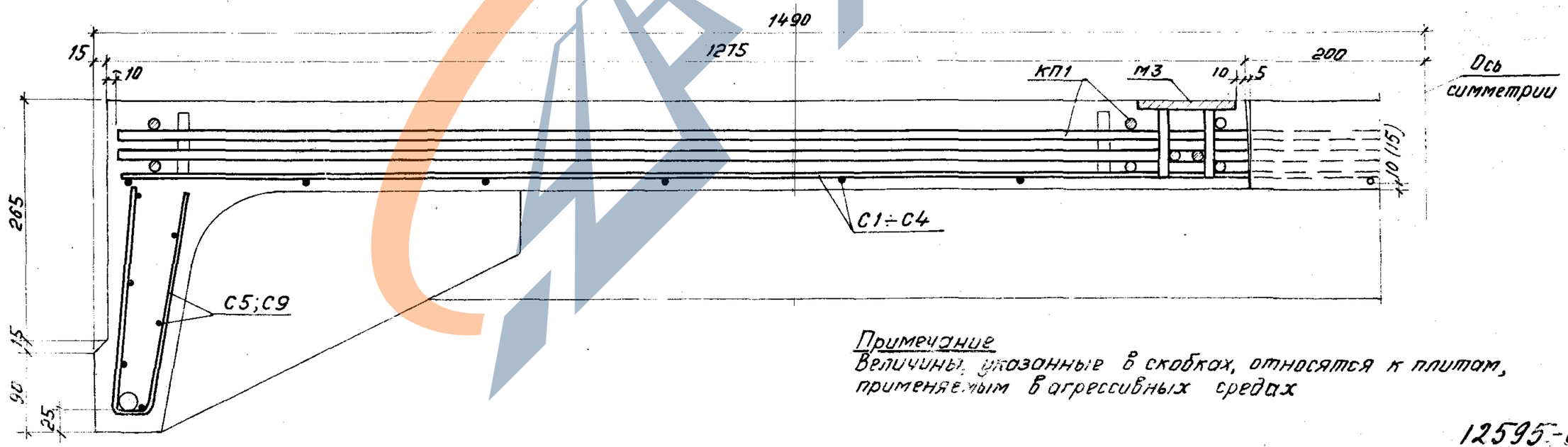

2-2

Примечание
Величины, указанные в скобках, относятся к плитам, применяемым в агрессивных средах

12595-01

ТК	Железобетонные плиты покрытий размером 3×6м	Серия 1.465-7	
1973	Плиты с отверстиями для пропуска коммуникаций. Армирование плит. Деталь I.	Вып.1 Часть 1	Лист 43

Дата выпуска: 1973

https://zavodjbi.com/

https://zavodjbi.com/

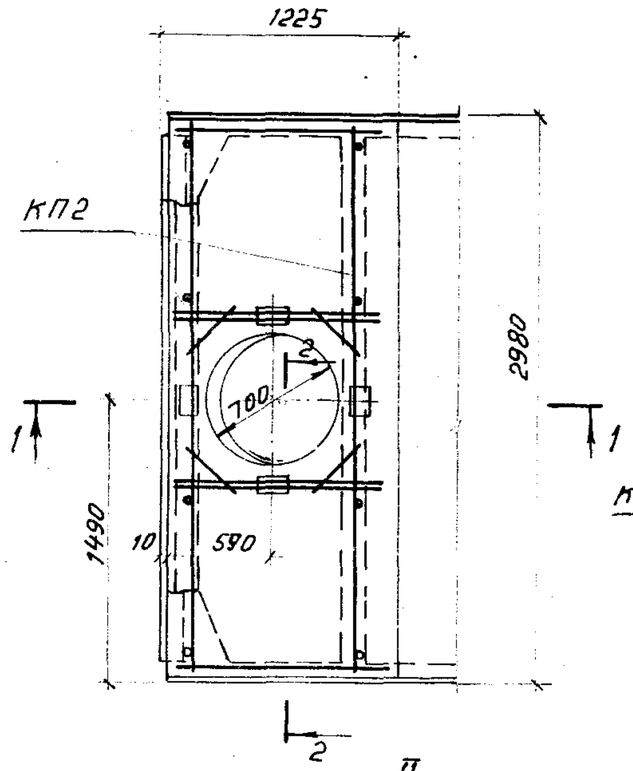

II

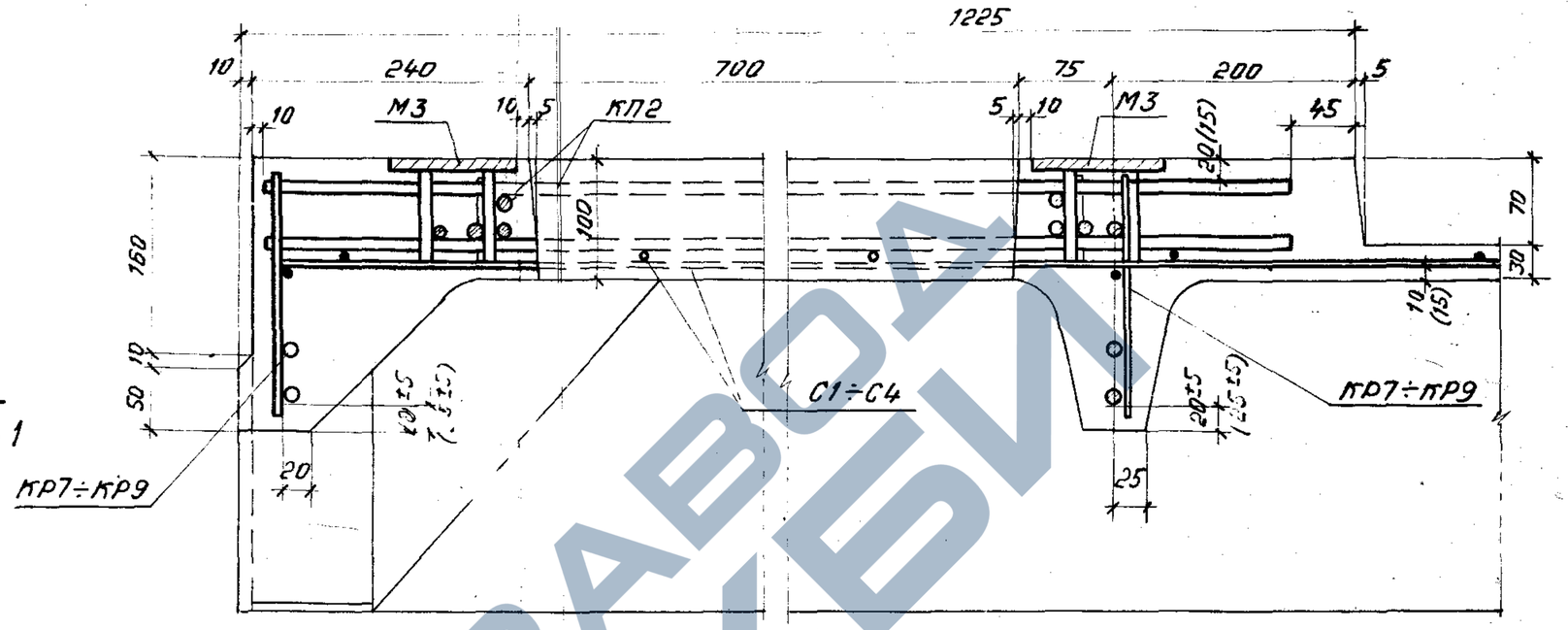

1-1

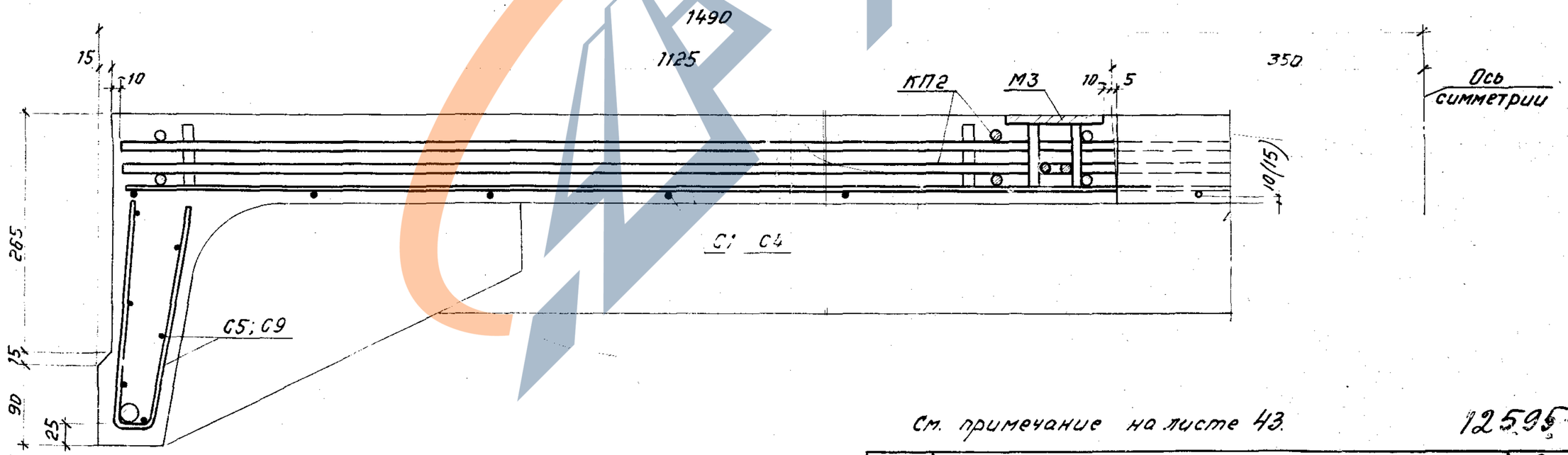

2-2

См. примечание на листе 43.

12595-01

ТК	Железобетонные плиты покрытий размером 3×6м	Серия 1.465-7
1973	Плиты с отверстиями для пропуска коммуникаций. Армирование плит. Деталь II	Вып. 1 часть 1 / Лист 44

Дата выпуска 1973

Г. Пинской

https://zavodjbi.com/

https://zavodjbi.com/

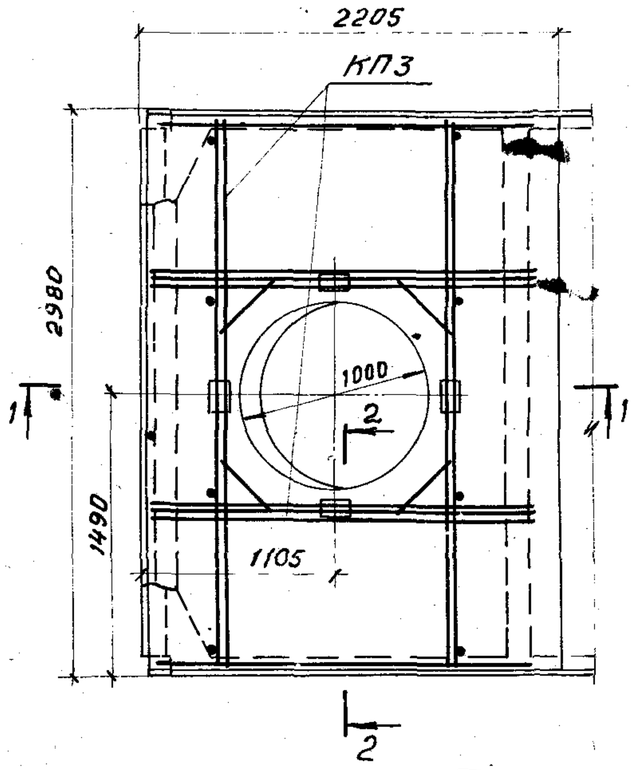

III

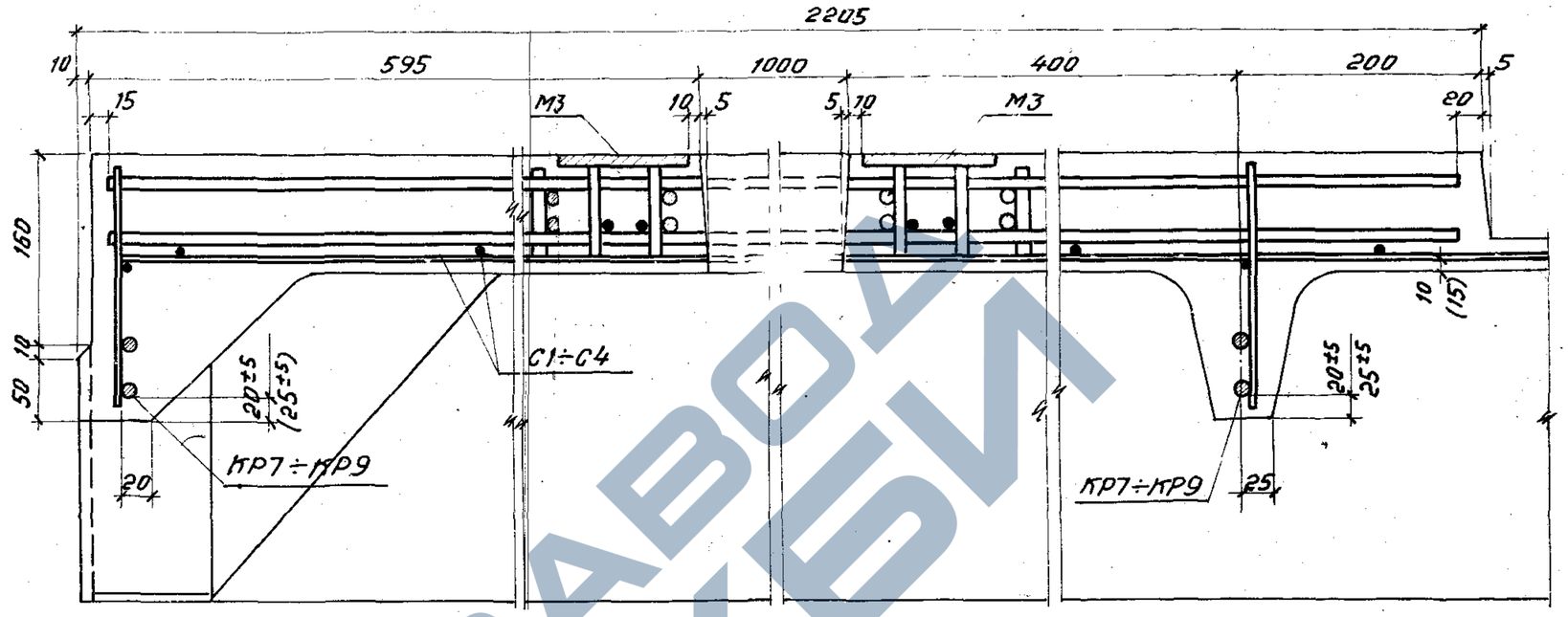

1-1

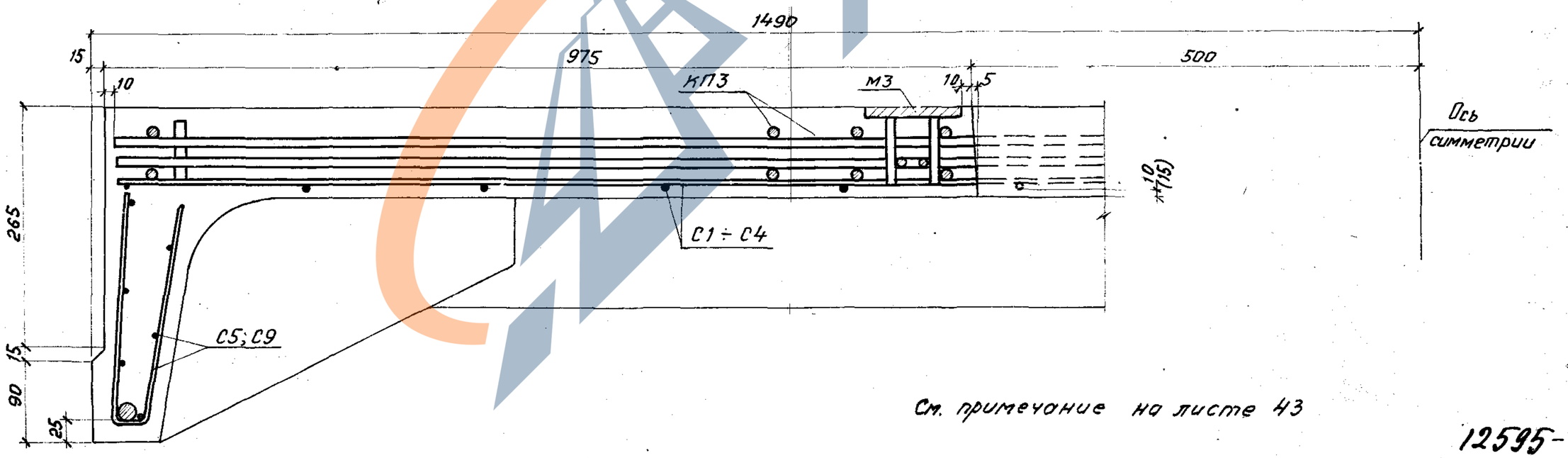

2-2

См. примечание на листе 43

12595-01

ТК	Железобетонные плиты покрытий размером 3×6 м	Серия 1.465-7	
1973	Плиты с отверстиями для пропуска коммуникаций. Армирование плит. Деталь III.	Вып. 1 часть 1	Лист 45

Дата выпуска: 1973

г. Москва

https://zavodjbi.com/

https://zavodjbi.com/

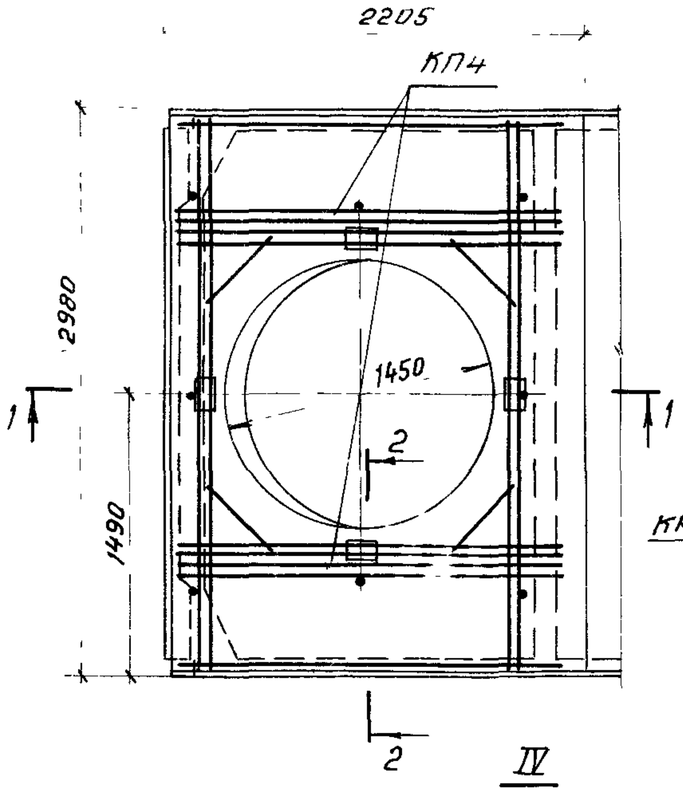

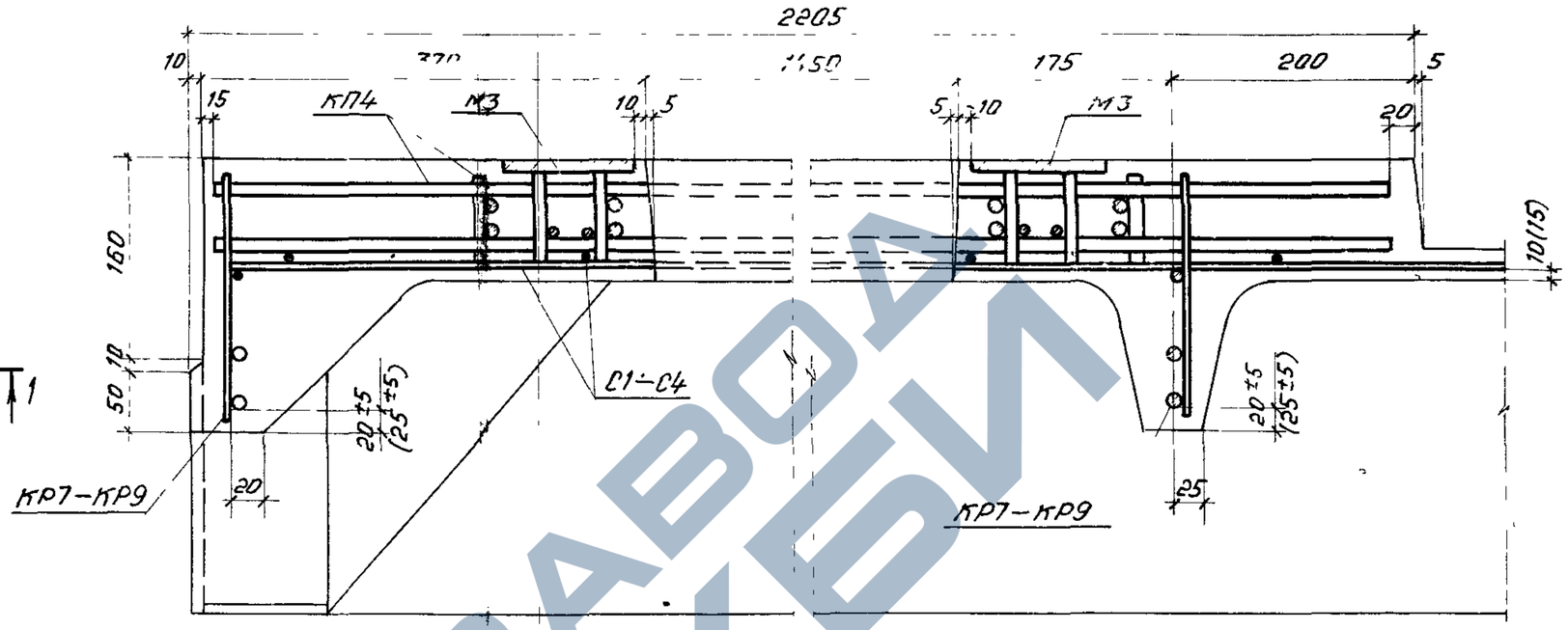

1-1

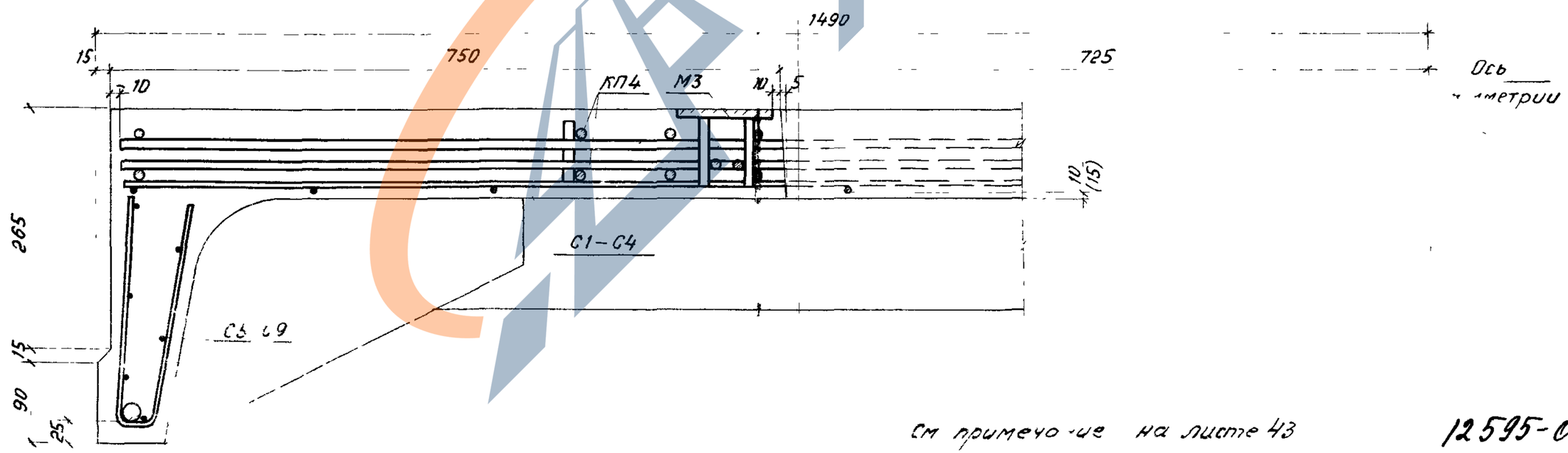

2-2

См примечание на листе 43

12595-01

ТК	Железобетонные плиты покрытий размером 3×6м	Серия 1465-7	
1973	Плиты с отверстиями для пропуска коммуникаций Армирование плит Деталь IV	Вып 1 части	Лист 46

г. Москва Цена выпуска

https://zavodjbi.com/

https://zavodjbi.com/

Спецификация арматурных изделий на одну плиту с отверстием ф 400 мм.

Марка плиты	Марка арматурн. изделия	Кол-во шт.	N листа Выпуска 1 Части 2
ПАIIIв-4 / 3×6 -1	С1(С2) или	1	1(3)
	С1г(С2г) или	1	2(4)
	С1а(С2а)	2	9(10)
ПАIV-4 / 3×6 -1	С5	4	13
	С6	4	15
ПАтIV-4 / 3×6 -1	С7	4	16
	С8	4	17
ПАV-4 / 3×6 -1	КР1	2	18
ПАтV-4 / 3×6 -1	КР2	5	19
	КР7	2	24
ПАтVI-4 / 3×6 -1	КП1	1	27
ПВрII-4 / 3×6 -1	ПС3 или	4	33
	ПС4	4	34
ПП7-4 / 3×6 -1	М1т+М1н	2+2	35
	М3	4	37
ПАIIIв-4 / 3×6 -2	С1(С2) или	1	1(3)
	С1г(С2г) или	1	2(4)
	С1а(С2а)	2	9(10)
ПАIV-4 / 3×6 -2	С5	4	13
	С6	4	15
ПАтIV-4 / 3×6 -2	С7	4	16
	С8	4	17
ПАV-4 / 3×6 -2	КР1	2	18
ПАтV-4 / 3×6 -2	КР3	5	20
	КР7	2	24
ПАтVI-4 / 3×6 -2	КП1	1	27
ПВрII-4 / 3×6 -2	ПС3 или	4	33
	ПС4	4	34
	М1т+М1н или М2т+М2н	2+2	35
	М4÷М6	4	38÷40
	М3	4	37

Марка плиты	Марка арматурн. изделия	Кол-во шт.	N листа Выпуска 1 Части 2
ПАIIIв-4 / 3×6 -3	С2 или	1	3
	С2г или	1	4
	С2а	2	10
ПАIV-4 / 3×6 -3	С5	4	13
	С6	4	15
ПАтIV-4 / 3×6 -3	С7	4	16
	С8	4	17
ПАV-4 / 3×6 -3	КР1	2	18
ПАтV-4 / 3×6 -3	КР4	5	21
	КР8	2	25
ПАтVI-4 / 3×6 -3	КП1	1	27
ПВрII-4 / 3×6 -3	ПС3 или	4	33
	ПС4	4	34
ПП7-4 / 3×6 -2	М1т+М1н или	2+2	35
	М2т+М2н	2+2	36
	М5÷М7	4	39÷41
	М3	4	37
ПАIIIв-4 / 3×6 -4	С3 или	1	5
	С3г или	1	6
	С3а	2	11
ПАIV-4 / 3×6 -4	С5	4	13
	С6	4	15
ПАтIV-4 / 3×6 -4	С7	4	16
	С8	4	17
ПАV-4 / 3×6 -4	КР1	2	18
ПАтV-4 / 3×6 -4	КР4	5	21
	КР8	2	25
ПАтVI-4 / 3×6 -4	КП1	1	27
ПВрII-4 / 3×6 -4	ПС3 или	4	33
	ПС4	4	34
ПП7-4 / 3×6 -3	М1т+М1н или	2+2	35
	М2т+М2н	2+2	36
	М6÷М8	4	40÷42
	М3	4	37

Марка плиты	Марка арматурн. изделия	Кол-во шт.	N листа Выпуска 1 Части 2
ПАIIIв-4 / 3×6 -5	С3 (С4) или	1	5 (7)
	С3г (С4г) или	1	6 (8)
	С3а (С4а)	2	11 (12)
ПАIV-4 / 3×6 -5	С5	4	13
	С6	4	15
ПАтIV-4 / 3×6 -5*	С7	4	16
	С8	4	17
ПАV-4 / 3×6 -5*	КР1	2	18
ПАтV-4 / 3×6 -5*	КР5	5	22
	КР9	2	26
ПАтVI-4 / 3×6 -5	КП1	1	27
ПВрII-4 / 3×6 -5	ПС3 или	4	33
	ПС4	4	34
ПП7-4 / 3×6 -4	М1т+М1н или	2+2	35
	М2т+М2н	2+2	36
	М6÷М8	4	40÷42
	М3	4	37
ПАIIIв-4 / 3×6 -6	С4 или	1	7
	С4г или	1	8
	С4а	2	12
	С6	4	15
	С7	4	16
ПАIV-4 / 3×6 -6	С8	4	17
	С9	4	14
ПАтIV-4 / 3×6 -6	КР1	2	18
ПАV-4 / 3×6 -6	КР4	1	21
	КР6	4	23
ПАтV-4 / 3×6 -6	КР9	2	26
	КП1	1	27
	ПС3 или	4	33
	ПС4	4	34
	М1т+М1н или	2+2	35
	М2т+М2н	2+2	36
	М5÷М7	4	39÷41
	М3	4	37

*В плитах марок ПАтIV/3×6-5-к(-кп), ПАтV/3×6-5-к(-кп) и ПАV/3×6-5-кп сохраняется сетка С3 (С3г, С3а).

Примечания: 1. Предварительно напрягаемая арматура в спецификациях не указана. Количество и диаметр стержней напрягаемой арматуры принимать аналогично соответствующей марке плиты без отверстий (см. листы 11-40 настоящего выпуска).
2. Марки арматурных изделий, указанные в скобках, относятся к плитам, применяемым в агрессивных средах.

12595-01

ТК	Железобетонные плиты покрытий размером 3×6 м	серия 1.465-7	
1973	Плиты с отверстиями для пропуска коммуникаций. Спецификация арм. изделий на плиты с отверстием ф 400 мм	Вып. 1 Часть 1	Лист 47

г. Москва Дата выпуска: 1973

https://zavodjbi.com/

Выборка стали на одну плиту с отверстием ф 400 мм, кг

Марка плиты	Арматурные изделия															Закладные детали							Всего
	Горячекатаная стержневая арматурная сталь ГОСТ 5781-61									Холоднотянутая обыкновенная арматурная проволока ГОСТ 6727-53 *					Прокат марки ВСт3кп2 ГОСТ 380-71 сортамент				Горячекатаная стержневая арматурная сталь ГОСТ 5781-61			
	Периодического профиля							Гладкая															
	Класса А-III							Класса А-I			Класса В-I					ГОСТ 8509-57		ГОСТ 103-57		Класса А-III			
	ф, мм						Итого	ф, мм		Итого	ф, мм				Итого	Профиль				ф, мм		Итого	кг
	10	12	14	16				14			3	4	5			L75x8	Итого	-110x x10	Итого	10	12		
ПАIIIв-4/3x6-1, ПАIIIV-4/3x6-1, ПАтIIIV-4/3x6-1, ПАIIIV-4/3x6-1, ПАтIV-4/3x6-1, ПАVI-4/3x6-1, ПВрII-4/3x6-1, ПП7-4/3x6-1.	10,0	36,5					46,5	4,4		4,4	10,5 (4,0)	15,7 (25,1)	4,2		30,4 (33,3)	3,6	3,6	4,8	4,8	4,2	2,0	6,2	95,9 (98,9)
ПАIIIв-4/3x6-2, ПАIIIV-4/3x6-2, ПАтIIIV-4/3x6-2, ПАIIIV-4/3x6-2, ПАтIV-4/3x6-2, ПАтVI-4/3x6-2, ПВрII-4/3x6-2		50,5					50,5	4,4		4,4	10,5 (4,0)	15,7 (25,1)	4,2		30,4 (33,3)	3,6	3,6	4,8	4,8	4,2	2,0	6,2	99,9 (102,8)
ПАIIIв-4/3x6-3, ПАIIIV-4/3x6-3, ПАтIIIV-4/3x6-3, ПАIIIV-4/3x6-3, ПАтIV-4/3x6-3, ПАтVI-4/3x6-3, ПВрII-4/3x6-3, ПП7-4/3x6-2,		25,7	34,1				59,8	4,4		4,4	4,0	21,0	10,4		35,4	3,6	3,6	4,8	4,8	4,2	2,0	6,2	114,2
ПАIIIв-4/3x6-4, ПАIIIV-4/3x6-4, ПАтIIIV-4/3x6-4, ПАIIIV-4/3x6-4, ПАтIV-4/3x6-4, ПАтVI-4/3x6-4, ПВрII-4/3x6-4, ПП7-4/3x6-3		25,7	34,1				59,8	4,4		4,4	4,0	23,3	10,4		37,7	3,6	3,6	4,8	4,8	4,2	2,0	6,2	116,5
ПАIIIв-4/3x6-5, ПАIIIV-4/3x6-5, ПАтIIIV-4/3x6-5, ПАIIIV-4/3x6-5, ПАтIV-4/3x6-5, ПАтVI-4/3x6-5, ПВрII-4/3x6-5, ПП7-4/3x6-4		25,7		44,5			70,2	4,4		4,4	4,0 —	23,3 (18,8)	10,4 (25,0)		37,7 (43,8)	3,6	3,6	4,8	4,8	4,2	2,0	6,2	126,9 (133,0)
ПАIIIв-4/3x6-6, ПАIIIV-4/3x6-6, ПАтIIIV-4/3x6-6, ПАIIIV-4/3x6-6, ПАтIV-4/3x6-6		25,7	31,9	19,0			76,6	4,4		4,4	—	8,8	39,8		48,6	3,6	3,6	4,8	4,8	4,2	2,0	6,2	144,2

Примечание

На данном листе приведена выборка стали по арматурным изделиям и закладным деталям плит с отверстиями ф 400 мм для пропуска коммуникаций

Предварительно напрягаемую арматуру принимать аналогично соответствующей марке плиты без отверстия.

Расход предварительно напрягаемой арматуры указан в Вып 1 на листах 11 (А-IIIв), 15 (АIV), 20 (А-V), 24 (АтIV), 28 (АтV), 32 (АтVI), 36 (Вр-II), 40 (П-7)

12595-01

ТК	Железобетонные плиты покрытий размером 3x6 м	Серия 1.465-7	
1973	Плиты с отверстиями для пропуска коммуникаций. Выборка стали на одну плиту с отверстием ф 400 мм	Вып 1 Часть 1	Лист 48

г. Москва 1973 Дата выпуска

https://zavodjbi.com/

Спецификация арматурных изделий на одну плиту с отверстием Ф 700 мм.

Марка плиты	Марка арматурн. изделия	Кол-во шт.	N листа Выпуска 1 Части 2
ПАIIIв-7 / 3х6 -1	С1 (С2) или	1	1(3)
	С1 (С2Г) или	1	2(4)
	С1а (С2а)	2	9(10)
	С5	4	13
ПАIV-7 / 3х6 -1	С6	4	15
ПАтIV-7 / 3х6 -1	С7	4	16
	С8	4	17
ПАV-7 / 3х6 -1	КР1	2	18
ПАтV-7 / 3х6 -1	КР2	5	19
	КР7	2	24
ПАтVI-7 / 3х6 -1	КП2	1	28
ПВрII-7 / 3х6 -1	ПС3 или	4	33
	ПС4	4	34
ПП7-7 / 3х6 -1	М1т + М1н	2+2	35
	М3	4	37
ПАIIIв-7 / 3х6 -2	С1 (С2) или	1	1(3)
	С1т (С2Г) или	1	2(4)
	С1а (С2а)	2	9(10)
ПАIV-7 / 3х6 -2	С5	4	13
ПАтIV-7 / 3х6 -2	С6	4	15
ПАV-7 / 3х6 -2	С7	4	16
ПАтV-7 / 3х6 -2	С8	4	17
ПАтVI-7 / 3х6 -2	КР1	2	18
ПВрII-7 / 3х6 -2	КР3	5	20
	КР7	2	24
	КП2	1	28
	ПС3 или	4	33
	ПС4	4	34
	М1т + М1н или М2т + М2н	2+2	35
	М4 ÷ М6	4	38÷40
	М3	4	37

Марка плиты	Марка арматурн. изделия	Кол-во шт.	N листа Выпуска 1 части 2
ПАIIIв-7 / 3х6 -3	С2 или	1	3
	С2Г или	1	4
	С2а	2	10
	С5	4	13
ПАIV-7 / 3х6 -3	С6	4	15
ПАтIV-7 / 3х6 -3	С7	4	16
	С8	4	17
ПАV-7 / 3х6 -3	КР1	2	18
ПАтV-7 / 3х6 -3	КР4	5	21
	КР8	2	25
ПАтVI-7 / 3х6 -3	КП2	1	28
ПВрII-7 / 3х6 -3	ПС3 или	4	33
	ПС4	4	34
ПП7-7 / 3х6 -2	М1т + М1н или	2+2	35
	М2т + М2н	2+2	36
	М5 ÷ М7	4	39÷41
	М3	4	37
ПАIIIв-7 / 3х6 -4	С3 или	1	5
	С3Г или	1	6
	С3а	2	11
ПАIV-7 / 3х6 -4	С5	4	13
ПАтIV-7 / 3х6 -4	С6	4	15
ПАV-7 / 3х6 -4	С7	4	16
ПАтV-7 / 3х6 -4	С8	4	17
ПАтVI-7 / 3х6 -4	КР1	2	18
ПВрII-7 / 3х6 -4	КР4	5	21
ПП7-7 / 3х6 -3	КР8	2	25
	КП2	1	28
	ПС3 или	4	33
	ПС4	4	34
	М1т + М1н или	2+2	35
	М2т + М2н	2+2	36
	М6 ÷ М8	4	40÷42
	М3	4	37

Марка плиты	Марка арматурн. изделия	Кол-во шт.	N листа Выпуска 1 Части 2
ПАIIIв-7 / 3х6 -5	С3 (С4) или	1	5(7)
	С3Г (С4Г) или	1	6(8)
	С3а (С4а)	2	11(12)
	С5	4	13
ПАIV-7 / 3х6 -5	С6	4	15
ПАтIV-7 / 3х6 -5*	С7	4	16
	С8	4	17
ПАV-7 / 3х6 -5*	КР1	2	18
ПАтV-7 / 3х6 -5*	КР5	5	22
	КР9	2	26
ПАтVI-7 / 3х6 -5	КП2	1	28
ПВрII-7 / 3х6 -5	ПС3 или	4	33
	ПС4	4	34
ПП7-7 / 3х6 -4	М1т + М1н или	2+2	35
	М2т + М2н	2+2	36
	М6 ÷ М8	4	40÷42
	М3	4	37
ПАIIIв-7 / 3х6 -6	С4 или	1	7
	С4Г или	1	8
	С4а	2	12
	С6	4	15
	С7	4	16
ПАIV-7 / 3х6 -6	С8	4	17
	С9	4	14
ПАтIV-7 / 3х6 -6	КР1	2	18
ПАV-7 / 3х6 -6	КР4	1	21
	КР6	4	23
ПАтV-7 / 3х6 -6	КР9	2	26
	КП2	1	28
	ПС3 или	4	33
	ПС4	4	34
	М1т + М1н или	2+2	35
	М2т + М2н	2+2	36
	М5 ÷ М7	4	39-41
	М3	4	37

Примечания: 1. Предварительно напрягаемая арматура в спецификациях не указана. Количество и диаметр стержней напрягаемой арматуры принимать аналогично соответствующей марке плиты без отверстий (см. листы 11-40 настоящего выпуска).

2. Марки арматурных изделий, указанные в скобках, относятся к плитам, применяемым в агрессивных средах.

*В плитах марок ПАтIV/3х6-5-к (-кп), ПАтV/3х6-5-к(-кп) и ПАV/3х6-5-кп сохраняется сетка С3 (С3Г или С3а).

12595-01

ТК	Железобетонные плиты покрытий размером 3х6м.	Серия 1.465-7	
1973	Плиты с отверстиями для пропуска коммуникаций. Спецификация арм. изделий на плиты с отверстием ф 700 мм	Вып. 1 Часть 1	Лист 49

1973

Дата выпуска

г. Москва

https://zavodjbi.com/

Выборка стали на одну плиту с отверстием ф 700 мм, кг

Марка плиты	Арматурные изделия														Закладные детали.							Всего
	Горячекатаная стержневая арматурная сталь ГОСТ 5781-61									Холоднотянутая обыкновенная арматурная проволока ГОСТ 6727-53*					Прокат марки ВСт3кп2 ГОСТ 380-71 сортамент				Горячекатаная стержневая арматурная сталь ГОСТ 5781-61			
	Периодического профиля							Гладкая														
	Класса А-III							Класса А-I		Класса В-I					ГОСТ 8509-57		ГОСТ 103-57		Класса А-III			
	Ф, мм						Итого	Ф, мм		Итого	Ф, мм			Итого	Профиль				Ф, мм		Итого	
	10	12	14	16				10			3	4	5		∠75×8	Итого	−110×10	Итого	10	12		кг
ПАIIIв-7/3×6-1, ПАIV-7/3×6-1, ПАтIV-7/3×6-1, ПАV-7/3×6-1, ПАтV-7/3×6-1, ПАтVI-7/3×6-1, ПВрII-7/3×6-1, ПП7-7/3×6-1,	10,0	36,5					46,5	4,4		4,4	10,5 (4,0)	15,7 (25,1)	4,2	30,4 (33,3)	3,6	3,6	4,8	4,8	4,2	2,0	6,2	95,9 (98,9)
ПАIIIв-7/3×6-2, ПАIV-7/3×6-2, ПАтIV-7/3×6-2, ПАV-7/3×6-2, ПАтV-7/3×6-2, ПАтVI-7/3×6-2, ПВрII-7/3×6-2		50,5					50,5	4,4		4,4	10,5 (4,0)	15,7 (25,1)	4,2	30,4 (33,3)	3,6	3,6	4,8	4,8	4,2	2,0	6,2	99,9 (102,8)
ПАIIIв-7/3×6-3, ПАIV-7/3×6-3, ПАтIV-7/3×6-3, ПАV-7/3×6-3, ПАтV-7/3×6-3, ПАтVI-7/3×6-3, ПВрII-7/3×6-3, ПП7-7/3×6-2,		25,7	34,1				59,8	4,4		4,4	4,0	21,0	10,4	35,4	3,6	3,6	4,8	4,8	4,2	2,0	6,2	114,2
ПАIIIв-7/3×6-4, ПАIV-7/3×6-4, ПАтIV-7/3×6-4, ПАV-7/3×6-4, ПАтV-7/3×6-4, ПАтVI-7/3×6-4, ПВрII-7/3×6-4, ПП7-7/3×6-3		25,7	34,1				59,8	4,4		4,4	4,0	23,3	10,4	37,7	3,6	3,6	4,8	4,8	4,2	2,0	6,2	116,5
ПАIIIв-7/3×6-5, ПАIV-7/3×6-5, ПАтIV-7/3×6-5, ПАV-7/3×6-5, ПАтV-7/3×6-5, ПАтVI-7/3×6-5, ПВрII-7/3×6-5, ПП7-7/3×6-4		25,7		44,5			70,2	4,4		4,4	4,0 —	23,3 (18,8)	10,4 (25,0)	37,7 (43,8)	3,6	3,6	4,8	4,8	4,2	2,0	6,2	126,9 (133,0)
ПАIIIв-7/3×6-6, ПАIV-7/3×6-6, ПАтIV-7/3×6-6, ПАV-7/3×6-6, ПАтV-7/3×6-6		25,7	31,9	19,0			76,6	4,4		4,4	—	8,8	39,8	48,6	3,6	3,6	4,8	4,8	4,2	2,0	6,2	144,2

Примечание

На данном листе приведена выборка стали по арматурным изделиям и закладным деталям плит с отверстиями ф 700 мм для пропуска коммуникаций

Предварительно напрягаемую арматуру принимать аналогично соответствующей марке плиты без отверстия.

Расход предварительно напрягаемой арматуры указан в вып 1 на листах: 11 (А-IIIв), 15 (А-IV), 20 (А-V), 24 (АтIV), 28 (АтV), 32 (АтVI), 36 (ВрII), 40 (П-7)

12595-01

ТК	Железобетонные плиты покрытий размером 3×6 м	серия 1 465-7	
1077	Плита с отверстиями для пропуска коммуникаций. Выборка стали на одну плиту с отверстием ф 700 мм.	вып 1 часть 1	лист 50

https://zavodjbi.com/

https://zavodjbi.com/

Спецификация арматурных изделий на одну плиту с отверстием Ф 1000 мм

Марка плиты	Марка арматурн. изделия	Кол-во шт	N листа Выпуска 1 Части 2
ПАIIIв-10 / 3×6 -1	С1(С2) или	1	1(3)
	С1г(С2г) или	1	2(4)
	С1а(С2а)	2	9(10)
	С5	4	13
ПАIV-10 / 3×6 -1	С6	4	15
ПАтIV-10 / 3×6 -1	С7	4	16
	С8	4	17
ПАV-10 / 3×6 -1	КР1	2	18
ПАтV-10 / 3×6 -1	КР2	4	19
	КР7	2	24
ПАтVI-10 / 3×6 -1	КП3	1	29
ПВрII-10 / 3×6 -1	ПС3 или	4	33
	ПС4	4	34
ПП7-10 / 3×6 -1	М1т+М1н	2+2	35
	М3	4	37
ПАIIIв-10 / 3×6 -2	С1(С2) или	1	1(3)
	С1г(С2г) или	1	2(4)
	С1а(С2а)	2	9(10)
ПАIV-10 / 3×6 -2	С5	4	13
ПАтIV-10 / 3×6 -2	С6	4	15
	С7	4	16
ПАV-10 / 3×6 -2	С8	4	17
ПАтV-10 / 3×6 -2	КР1	2	18
ПАтVI-10 / 3×6 -2	КР3	4	20
	КР7	2	24
ПВрII-10 / 3×6 -2	КП3	1	29
	ПС3 или	4	33
	ПС4	4	34
	М1т+М1н или	2+2	35
	М2т+М2н	2+2	36
	М4-М6	4	38÷40
	М3	4	37

Марка плиты	Марка арматурн. изделия	Кол-во шт	N листа Выпуска 1 Части 2
ПАIIIв-10 / 3×6 -3	С2 или	1	3
	С2г или	1	4
	С2а	2	10
ПАIV-10 / 3×6 -3	С5	4	13
ПАтIV-10 / 3×6 -3	С6	4	15
	С7	4	16
ПАV-10 / 3×6 -3	С8	4	17
ПАтV-10 / 3×6 -3	КР1	2	18
ПАтVI-10 / 3×6 -3	КР4	4	21
	КР8	2	25
ПВрII-10 / 3×6 -3	КП3	1	29
ПП7-10 / 3×6 -2	ПС3 или	4	33
	ПС4	4	34
	М1т+М1н или	2+2	35
	М2т+М2н	2+2	36
	М5-М7	4	39÷41
	М3	4	37
ПАIIIв-10 / 3×6 -4	С3 или	1	5
	С3г или	1	6
	С3а	2	11
ПАIV-10 / 3×6 -4	С5	4	13
ПАтIV-10 / 3×6 -4	С6	4	15
	С7	4	16
ПАV-10 / 3×6 -4	С8	4	17
ПАтV-10 / 3×6 -4	КР1	2	18
ПАтVI-10 / 3×6 -4	КР4	4	21
	КР8	2	25
ПВрII-10 / 3×6 -4	КП3	1	29
ПП7-10 / 3×6 -3	ПС3 или	4	33
	ПС4	4	34
	М1т+М1н или	2+2	35
	М2т+М2н	2+2	36
	М6-М8	4	40÷42
	М3	4	37

Марка плиты	Марка арматурн. изделия	Кол-во шт	N листа Выпуска 1 Части 2
ПАIIIв-10 / 3×6 -5	С3(С4) или	1	5(7)
	С3г(С4г) или	1	6(8)
	С3а(С4а)	2	11(12)
ПАIV-10 / 3×6 -5	С5	4	13
ПАтIV-10 / 3×6 -5	С6	4	15
	С7	4	16
ПАV-10 / 3×6 -5*	С8	4	17
ПАтV-10 / 3×6 -5*	КР1	2	18
	КР5	4	22
ПАтVI-10 / 3×6 -5	КР9	2	26
	КП3	1	29
ПВрII-10 / 3×6 -5	ПС3 или	4	33
	ПС4	4	34
ПП7-10 / 3×6 -4	М1т+М1н или	2+2	35
	М2т+М2н	2+2	36
	М6÷М8	4	40÷42
	М3	4	37
ПАIIIв-10 / 3×6 -6	С4 или	1	7
	С4г или	1	8
	С4а	2	12
ПАIV-10 / 3×6 -6	С6	4	15
	С7	4	16
ПАV-10 / 3×6 -6	С8	4	17
ПАтIV-10 / 3×6 -6	С9	4	14
	КР1	2	18
ПАV-10 / 3×6 -6	КР4	1	21
	КР6	3	23
ПАтV-10 / 3×6 -6	КР9	2	26
	КП3	1	29
	ПС3 или	4	33
	ПС4	4	34
	М1т+М1н или	2+2	35
	М2т+М2н	2+2	36
	М5÷М7	4	39
	М3	4	37

Примечания 1 Предварительно напрягаемая арматура в спецификациях не указана Количество и диаметр стержней напрягаемой арматуры принимать аналогично соответствующей марке плиты без отверстий (см листы 11-40 настоящего выпуска)

2 Марки арматурных изделий, указанные в скобках, относятся к плитам, применяемым в агрессивных средах

* В плитах марок ПАтIV/3×6-5-К(-КП), ПАтV/3×6-5-К(-КП) и ПАV/3×6-5-КП сохраняется сетка С3 (С3г, С3а)

12595-01

ТК	Железобетонные плиты покрытий размером 3×6 м	Серия 1465-7	
1973	Плиты с отверстиями для пропуска коммуникаций. Спецификация арм изделий на плиты с отверстием Ф 1000 мм	Вып 1 Часть 1	Лист 51

Согласовано | Дата выпуска

https://zavodjbi.com/

https://zavodjbi.com/

Выборка стали на одну плиту с отверстием Ф1000мм, кг

Марка плиты	Арматурные изделия															Закладные детали							Всего
	Горячекатаная стержневая арматурная сталь ГОСТ 5781-61									Холоднатянутая обыкновенная арматурная проволока ГОСТ 6727-53*					Прокат марки Вст3кп2 ГОСТ 380-71 сортамент				Горячекатаная стержневая арматурная сталь ГОСТ 5781-61			
	Периодического профиля							Гладкая							ГОСТ 8509-57		ГОСТ 103-57					
	Класса А-III							Класса А-I			Класса В-I				Профиль				Класса А-III			
	Ф, мм						Итого	Ф, мм		Итого	Ф, мм				Итого	L75×8	Итого	L110×10	Итого	Ф, мм		Итого	кг
	10	12	14	16				10			3	4	5							10	12		
$\frac{ПА\,III_в\text{-}10}{3\times6}$-1, $\frac{ПА\,IV\text{-}10}{3\times6}$-1, $\frac{ПА_т\,IV\text{-}10}{3\times6}$-1, $\frac{ПА\,V\text{-}10}{3\times6}$-1, $\frac{ПА_т\,V\text{-}10}{3\times6}$-1, $\frac{ПА_т\,VI\text{-}10}{3\times6}$-1, $\frac{ПВр\,II\text{-}10}{3\times6}$-1, $\frac{ППТ\text{-}10}{3\times6}$-1	8,0	67,4					75,4	4,4		4,4	10,5 (4,0)	15,2 (24,6)	4,2		29,9 (32,8)	3,6	3,6	4,8	4,8	4,2	2,0	6,2	124,6 (127,2)
$\frac{ПА\,III_в\text{-}10}{3\times6}$-2, $\frac{ПА\,IV\text{-}10}{3\times6}$-2, $\frac{ПА_т\,IV\text{-}10}{3\times6}$-2, $\frac{ПА\,V\,10}{3\times6}$-2, $\frac{ПА_т\,V\,10}{3\times6}$-2, $\frac{ПА_т\,VI\text{-}10}{3\times6}$-2, $\frac{ПВр\,II\,10}{3\times6}$-2		78,6					78,6	4,4		4,4	10,5 (4,0)	15,2 (24,6)	4,2		29,9 (32,8)	3,6	3,6	4,8	4,8	4,2	2,0	6,2	127,5 (130,4)
$\frac{ПА\,III_в\text{-}10}{3\times6}$-3, $\frac{ПА\,IV\text{-}10}{3\times6}$-3, $\frac{ПА_т\,IV\text{-}10}{3\times6}$-3; $\frac{ПА\,V\text{-}10}{3\times6}$-3, $\frac{ПА_т\,V\text{-}10}{3\times6}$-3; $\frac{ПА_т\,VI\text{-}10}{3\times6}$-3, $\frac{ПВр\,II\text{-}10}{3\times6}$-5, $\frac{ППТ\text{-}10}{3\times6}$-2		56,6	30,2				86,8	4,4		4,4	4,0	21,0	9,6		34,6	3,6	3,6	4,8	4,8	4,2	2,0	6,2	140,4
$\frac{ПА\,III_в\text{-}10}{3\times6}$-4; $\frac{ПА\,IV\text{-}10}{3\times6}$-4; $\frac{ПА_т\,IV\,10}{3\times6}$-4; $\frac{ПА\,V\text{-}10}{3\times6}$-4; $\frac{ПА_т\,V\text{-}10}{3\times6}$-4, $\frac{ПА_т\,VI\,10}{3\times6}$-4, $\frac{ПВр\,II\text{-}10}{3\times6}$-4, $\frac{ППТ\text{-}10}{3\times6}$-3		56,6	30,2				86,8	4,4		4,4	4,0	23,3	9,6		36,9	3,6	3,6	4,8	4,8	4,2	2,0	6,2	142,7
$\frac{ПА\,III_в\text{-}10}{3\times6}$-5, $\frac{ПА\,IV\text{-}10}{3\times6}$-5, $\frac{ПА_т\,IV\text{-}10}{3\times6}$-5; $\frac{ПА\,V\text{-}10}{3\times6}$-5; $\frac{ПА_т\,V\text{-}10}{3\times6}$-5; $\frac{ПА_т\,VI\,10}{3\times6}$-5, $\frac{ПВр\,II\text{-}10}{3\times6}$-5, $\frac{ППТ\text{-}10}{3\times6}$-4		56,6		39,4			96,0	4,4		4,4	4,0 —	23,3 (18,8)	9,6 (24,2)		36,9 (43,0)	3,6	3,6	4,8	4,8	4,2	2,0	6,2	151,9 (158,0)
$\frac{ПА\,III_в\text{-}10}{3\times6}$-6, $\frac{ПА\,IV\text{-}10}{3\times6}$-6; $\frac{ПА_т\,IV\,10}{3\times6}$-6, $\frac{ПА\,V\,10}{3\times6}$-6, $\frac{ПА_т\,V\text{-}10}{3\times6}$-6		56,6	24,9	13,0			100,5	4,4		4,4	—	10,4	37,4		47,8	3,6	3,6	4,8	4,8	4,2	2,0	6,2	167,3

Примечание

На данном листе приведена выборка стали по арматурным изделиям и закладным деталям плит с отверстиями Ф1000мм. для пропуска коммуникаций.

Предварительно напрягаемую арматуру принимать аналогично соответствующей марке плиты без отверстия

Расход предварительно напрягаемой арматуры указан в вып 1 на листах 11($А\text{-}III_в$), 15($А\text{-}IV$), 20($А\text{-}V$), 24($А_т\text{-}IV$), 28($А_т\text{-}V$), 32($А_т\text{-}VI$), 36($Вр\text{-}II$), 40(П-7)

12595-01

ТК	Железобетонные плиты покрытий размером 3×6 м	Серия 1.465-7
1973	Плиты с отверстиями для пропуска коммуникаций. Выборка стали на одну плиту с отверстием Ф1000мм	Вып.1 Часть 1 — Лист 52

https://zavodjbi.com/

https://zavodjbi.com/

Спецификация арматурных изделий на одну плиту с отверстием Ф 1450 мм.

Марка плиты	Марка арматур. изделия	Кол-во шт.	N листа Выпуска 1 Части 2
ПА$^{III}_{B}$-14 / 3×6 -1	С1 (С2) или С1г (С2г) или С1а (С2а)	1 1 2	1(3) 2(4) 9(10)
	С5	4	13
ПА^{IV}-14 / 3×6 -1	С6	4	15
ПА$_{T}^{IV}$-14 / 3×6 -1	С7	4	16
	С8	4	17
ПА^{V}-14 / 3×6 -1	КР1	2	18
	КР2	4	19
ПА$_{T}^{V}$-14 / 3×6 -1	КР7	2	24
ПА$_{T}^{VI}$-14 / 3×6 -1	КП4	1	30
ПВр^{II}-14 / 3×6 -1	ПС3 или ПС4	4 4	33 34
ПП7-14 / 3×6 -1	М1^{T}+М1$_{H}$	2+2	35
	М3	4	37
ПА$^{III}_{B}$-14 / 3×6 -2	С1 (С2) или С1г (С2г) или С1а (С2а)	1 1 2	1(3) 2(4) 9(10)
	С5	4	13
ПА^{IV}-14 / 3×6 -2	С6	4	15
ПА$_{T}^{IV}$-14 / 3×6 -2	С7	4	16
	С8	4	17
ПА^{V}-14 / 3×6 -2	КР1	2	18
	КР3	4	20
ПА$_{T}^{V}$-14 / 3×6 -2	КР7	2	24
ПА$_{T}^{VI}$-14 / 3×6 -2	КП4	1	30
ПВр^{II}-14 / 3×6 -2	ПС3 или ПС4	4 4	33 34
	М1^{T}+М1$_{H}$ или М2^{T}+М2$_{H}$	2+2 2+2	35 36
	М4÷М6	4	38÷40
	М3	4	37

Марка плиты	Марка арматурн. изделия	Кол-во шт.	N листа Выпуска 1 Части 2
ПА$^{III}_{B}$-14 / 3×6 -3	С2 или С2г или С2а	1 1 2	3 4 10
	С5	4	13
ПА^{IV}-14 / 3×6 -3	С6	4	15
ПА$_{T}^{IV}$-14 / 3×6 -3	С7	4	16
	С8	4	17
ПА^{V}-14 / 3×6 -3	КР1	2	18
	КР4	4	21
ПА$_{T}^{V}$-14 / 3×6 -3	КР8	2	25
ПА$_{T}^{VI}$-14 / 3×5 -3	КП4	1	30
ПВр^{II}-14 / 3×6 -3	ПС3 или ПС4	4 4	33 34
ПП7-14 / 3×6 -2	М1^{T}+М1$_{H}$ или М2^{T}+М2$_{H}$	2+2 2+2	35 36
	М5÷М7	4	39÷41
	М3	4	37
ПА$^{III}_{B}$-14 / 3×6 -4	С3 или С3г или С3а	1 1 2	5 6 11
	С5	4	13
ПА^{IV}-14 / 3×6 -4	С6	4	15
ПА$_{T}^{IV}$-14 / 3×6 -4	С7	4	16
	С8	4	17
ПА^{V}-14 / 3×6 -4	КР1	2	18
	КР4	4	21
ПА$_{T}^{V}$-14 / 3×6 -4	КР8	2	25
ПА$_{T}^{VI}$-14 / 3×6 -4	КП4	1	30
ПВр^{II}-14 / 3×6 -4	ПС3 или ПС4	4 4	33 34
ПП7-14 / 3×6 -3	М1^{T}+М1$_{H}$ или М2^{T}+М2$_{H}$	2+2 2+2	35 36
	М6÷М8	4	40÷42
	М3	4	37

Марка плиты	Марка арматурн. изделия	Кол-во шт.	N листа Выпуска 1 Части 2
ПА$^{III}_{B}$-14 / 3×6 -5	С3 (С4) или С3г (С4г) или С3а (С4а)	1 1 2	5(7) 6(8) 11(12)
	С5	4	13
ПА^{IV}-14 / 3×6 -5	С6	4	15
ПА$_{T}^{IV}$-14 / 3×6 -5 *	С7	4	16
	С8	4	17
ПА^{V}-14 / 3×6 -5 *	КР1	2	18
ПА$_{T}^{V}$-14 / 3×6 -5 *	КР5	4	22
	КР9	2	26
ПА$_{T}^{VI}$-14 / 3×6 -5	КП4	1	30
ПВр^{II}-14 / 3×6 -5	ПС3 или ПС4	4 4	33 34
ПП7-14 / 3×6 -4	М1^{T}+М1$_{H}$ или М2^{T}+М2$_{H}$	2+2 2+2	35 36
	М6÷М8	4	40÷42
	М3	4	37
ПА$^{III}_{B}$-14 / 3×6 -6	С4 или С4г или С4а	1 1 2	7 8 12
	С6	4	15
ПА^{IV}-14 / 3×6 -6	С7	4	16
ПА$_{T}^{IV}$-14 / 3×6 -6	С8	4	17
	С9	4	14
ПА^{V}-14 / 3×6 -6	КР1	2	18
ПА$_{T}^{V}$-14 / 3×6 -6	КР4	1	21
	КР6	3	23
ПА$_{T}^{VI}$-14 / 3×6 -6	КР9	2	26
	КП4	1	30
ПВр^{II}-14 / 3×6 -5	ПС3 или ПС4	4 4	33 34
ПП7-14 / 3×6 -4	М1^{T}+М1$_{H}$ или М2^{T}+М2$_{H}$	2+2 2+2	35 36
	М5÷М7	4	39÷41
	М3	4	37

* В плитах марок $\frac{ПА_{T}^{IV}}{3×6}$-5-к(-кп), $\frac{ПА_{T}^{V}}{3×6}$-5-к(-кп) и $\frac{ПА^{V}}{3×6}$-5-кп сохраняется сетка С3 (С3г, С3а).

Примечания: 1. Предварительно напрягаемая арматура в спецификациях не указана. Количество и диаметр стержней напрягаемой арматуры принимать аналогично соответствующей марке плиты без отверстий (см. листы 11-40 настоящего выпуска).
2. Марки арматурных изделий, указанные в скобках, относятся к плитам, применяемым в агрессивных средах.

12595-01

ТК	Железобетонные плиты покрытий размером 3×6 м.	Серия 1.465-7	
1973	Плиты с отверстиями для пропуска коммуникаций. Спецификация арм. изделий на плиты с отверстием ф 1450 мм	Вып. 1 Часть 1	Лист 53

1973 г. Москва Дата выпуска:

https://zavodjbi.com/

Выборка стали на одну плиту с отверстием ф1450 мм, кг

Марка плиты	Арматурные изделия: Горячекатаная стержневая арматурная сталь ГОСТ 5781-61. Периодического профиля. Класса А-III. Ф, мм: 10	12	14	16			Итого	Гладкая. Класса А-I. Ф, мм: 12		Итого	Холоднотянутая обыкновенная арматурная проволока ГОСТ 6727-53*. Класса В-I. Ф, мм: 3	4	5		Итого	Закладные детали: Прокат марки ВСт 3кп2 ГОСТ 380-71 сортамент. ГОСТ 8509-57. Профиль: L75x8	Итого	ГОСТ 103-57. Профиль: -110x10	Итого	Горячекатаная стержневая арматурная сталь ГОСТ 5781-61. Класса А-III. Ф, мм: 10	12	Итого	Всего кг
ПАIIIв-14/3x6-1, ПАIV-14/3x6-1, ПАIV-14/3x6-1, ПАV-14/3x6-1, ПАтV-14/3x6-1, ПАтVI-14/3x6-1, ПВрII-14/3x6-1, ПП7-14/3x6-1,	8,0	75,0					83,0	4,4		4,4	10,5 (4,0)	15,2 (24,6)	4,2		29,9 (32,8)	3,6	3,6	4,8	4,8	6,2	2,0	6,2	131,9 (134,8)
ПАIIIв-14/3x6-2, ПАIV-14/3x6-2, ПАтIV-14/3x6-2, ПАV-14/3x6-2, ПАтV-14/3x6-2, ПАтVII-14/3x6-2, ПВрII-14/3x6-2		86,2					86,2	4,4		4,4	10,5 (4,0)	15,2 (24,6)	4,2		29,9 (32,8)	3,6	3,6	4,8	4,8	4,2	2,0	6,2	135,1 (138,0)
ПАIIIв-14/3x6-3 ПАIV-14/3x6-3, ПАтIV-14/3x6-3, ПАV-14/3x6-3, ПАтV-14/3x6-3, ПАтVII-14/3x6-3, ПВрII-14/3x6-3 ПП7-14/3x6-2		64,2	30,2				94,4	4,4		4,4	4,0	21,0	9,6		34,6	3,6	3,6	4,8	4,8	4,2	2,0	6,2	148,0
ПАIIIв-14/3x6-4, ПАIV-14/3x6-4 ПАтIV-14/3x6-4 ПАV-14/3x6-4, ПАтV-14/3x6-4, ПАтVI-14/3x6-4, ПВрII-14/3x5-4, ПП7-14/3x6-3		64,2	30,2				94,4	4,4		4,4	4,0	23,3	9,6		36,9	3,6	3,6	4,8	4,8	4,2	2,0	6,2	150,3
ПАIIIв-14/3x6-5, ПАIV-14/3x6-5, ПАтIV-14/3x6-5, ПАV-14/3x6-5, ПАтV-14/3x6-5 ПАтVI-14/3x6-5, ПВрII-14/3x6-5, ПП7-14/3x6-4		64,2		39,4			103,6	4,4		4,4	4,0 —	23,3 (18,8)	9,6 (24,2)		36,9 (43,0)	3,6	3,6	4,8	4,8	4,2	2,0	6,2	159,5 (165,6)
ПАIIIв-14/3x6-6, ПАIV-14/3x6-6, ПАтIV-14/3x6-6, ПАV-14/3x6-6, ПАтV/3x6-6		64,2	24,9	19,0			108,1	4,4		4,4	—	10,4	9,6		47,8	3,6	3,6	4,8	4,8	4,2	2,0	6,2	174,9

Примечание

На данном листе приведена выборка стали по арматурным изделиям и закладным деталям плит с отверстиями ф 1450 мм для пропуска коммуникаций

Предварительно напрягаемую арматуру принимать аналогично соответствующей марке плиты без отверстия

Расход предварителоно напрягаемой арматуры указан в вып 1 на листах 11 (А-IIIв), 15 (А-IV), 20 (А-V), 24 (Ат-IV), 28 (Ат-V), 32 (Ат-VI), 36 (Вр-II), 40 (П-7)

12595-01

ТК	Железобетонные плиты покрытий размером 3x6м.	Серия 1 465-7	
1973	Плиты с отверстиями для пропуска коммуникаций. Выборка стали на одну плиту с отверстием ф1450 мм	Вып. 1 Часть 1	Лист 54

г Москва | Дата выпуска 1973

https://zavodjbi.com/

https://zavodjbi.com/

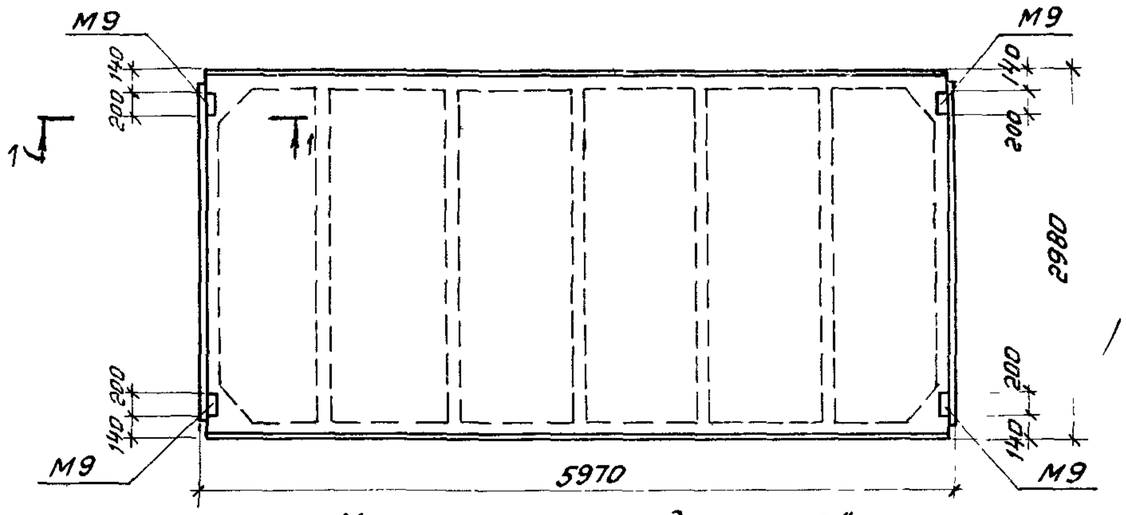

Марки плит с индексом „а"

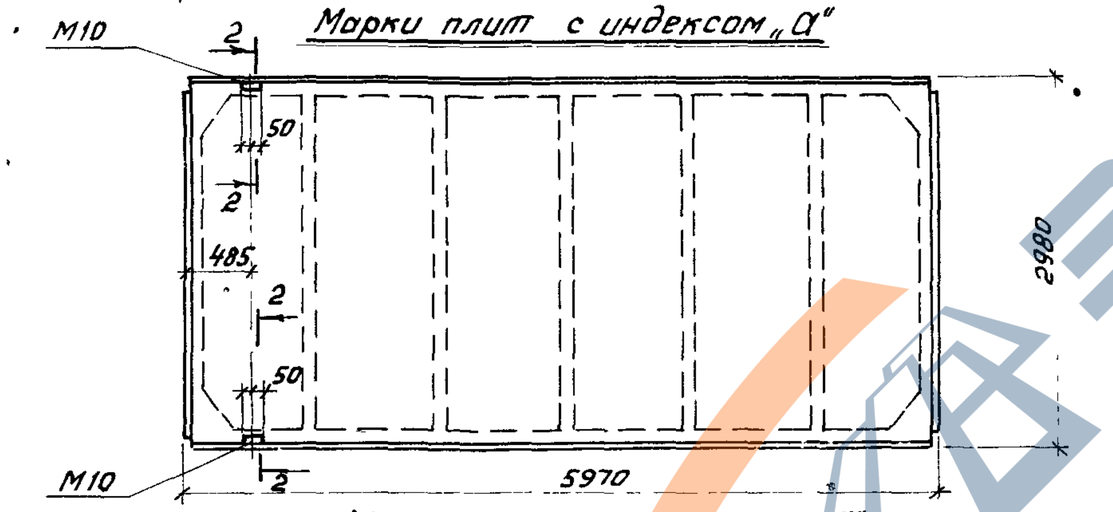

Марки плит с индексом „б"

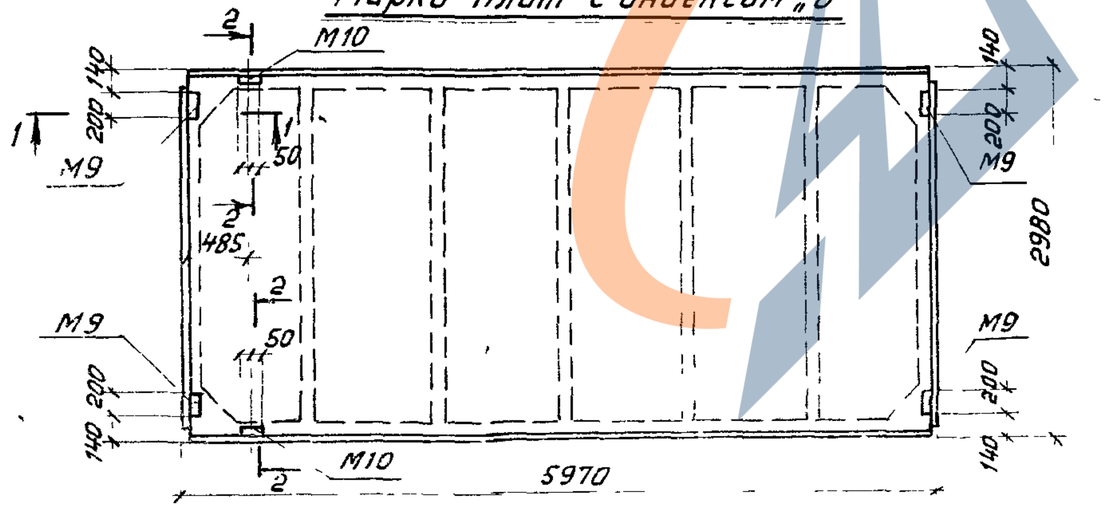

Марки плит с индексом „в"

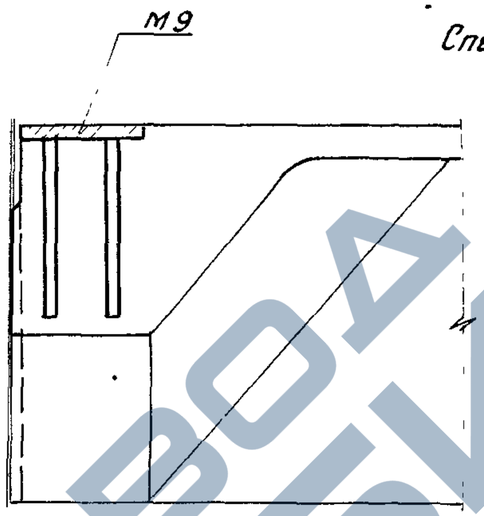

1-1

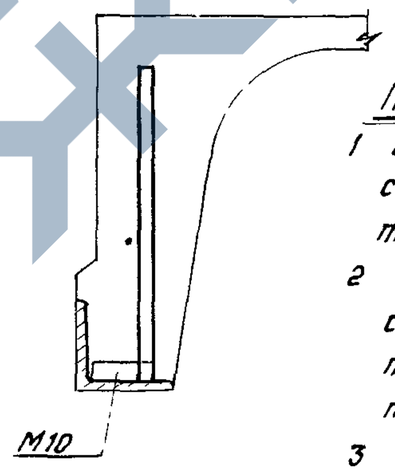

2-2

Спецификация марок дополнительных закладных деталей на плиту

Дополнит индекс марки плиты	Марка изделия	Колич штук	N листа выпуска части 2
а	М9	4	43
б	М10	2	44
в	М9	4	43
	М10	2	44

Примечания

1 Индекс „а" обозначает марки плит с дополнительными закладными деталями для крепления парапетов

2 Индекс „б" обозначает марки плит с дополнительными закладными деталями для крепления плит у температурного шва или в торцах здания

3 Индекс „в" обозначает марки плит с дополнительными закладными деталями для крепления парапетов и для крепления плит у температурного шва или в торцах здания

12595 01

ТК	Железобетонные плиты покрытий размером 3х6М	Серия 1.465-7
1973	Разбивка дополнительных закладных деталей	Вып 1 часть 1 Лист 55

г Москва | Дата выпуска 1973

https://zavodjbi.com/

https://zavodjbi.com/

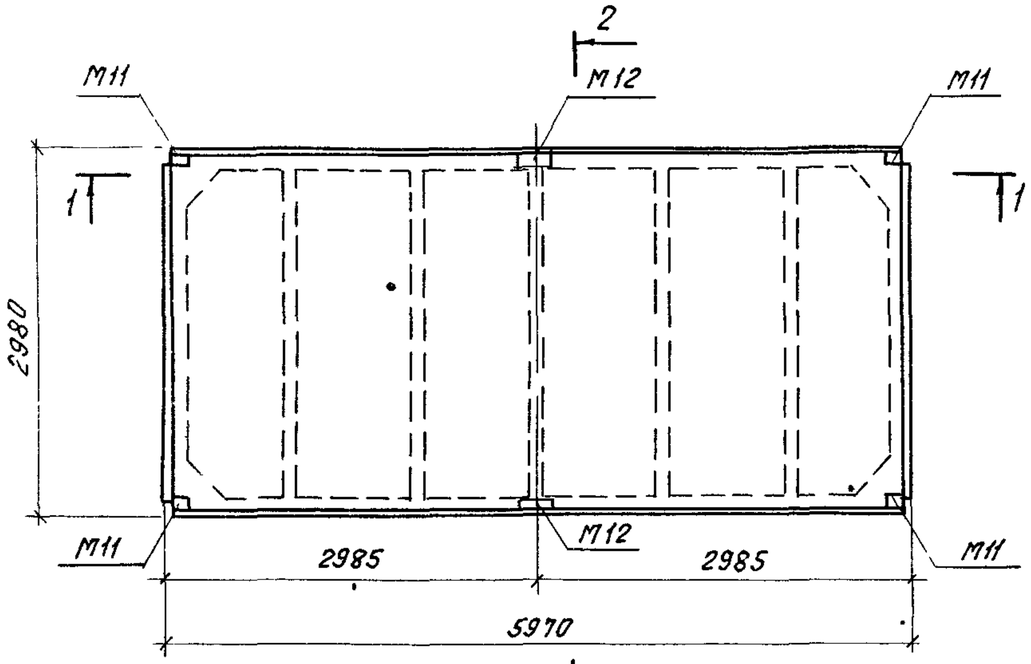

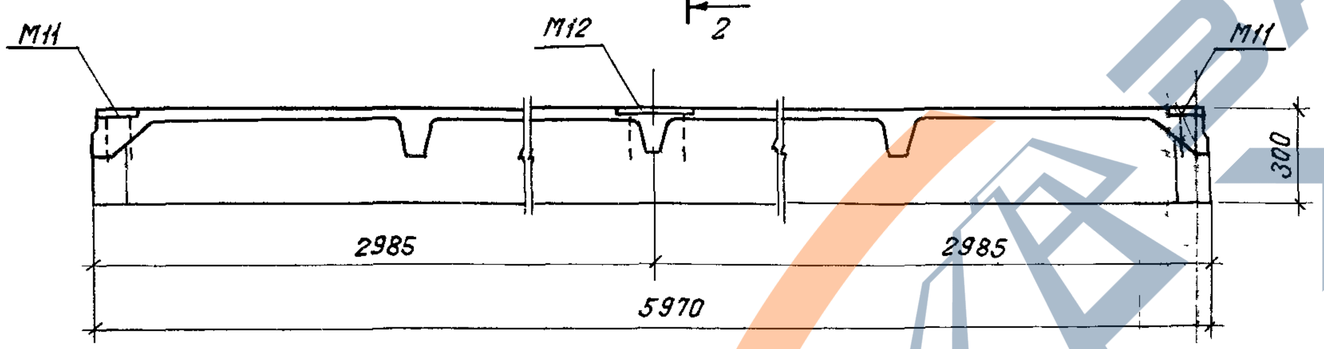

1-1

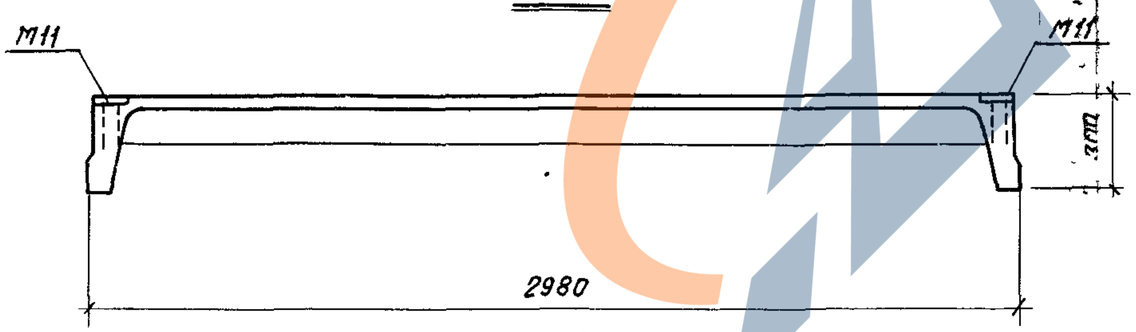

2-2

Спецификация марок дополнительных закладных деталей на плиту

Дополнительный индекс марки плиты	Марка закладной детали	Количест шт	N листа выпуска 1 части 2
2	М11	4	45
	М12	2	46

Примечание

1 Индекс „2" обозначает марки плит с дополнительными закладными деталями для крепления бортовых асбестоцементных панелей и торцевых стенок фонаря

12595-01

ТК	Железобетонные плиты покрытий размером 3×6м	Серия 1 465-7	
1973	Разбивка дополнительных закладных деталей	Вып.1 Часть 1	Лист 56

https://zavodjbi.com/