https://zavodjbi.com/

ТИПОВЫЕ КОНСТРУКЦИИ · ИЗДЕЛИЯ
И УЗЛЫ ЗДАНИЙ И СООРУЖЕНИЙ

СЕРИЯ 1.020.1-3 пв

КОНСТРУКЦИИ КАРКАСА МЕЖВИДОВОГО ПРИМЕНЕНИЯ МНОГОЭТАЖНЫХ ОБЩЕСТВЕННЫХ ЗДАНИЙ, ПРОИЗВОДСТВЕННЫХ И ВСПОМОГАТЕЛЬНЫХ ЗДАНИЙ ПРОМЫШЛЕННЫХ ПРЕДПРИЯТИЙ ДЛЯ СТРОИТЕЛЬСТВА НА ПРОСАДОЧНЫХ ГРУНТАХ И НА ПОДРАБАТЫВАЕМЫХ ТЕРРИТОРИЯХ

ВЫПУСК 6-1

МОНТАЖНЫЕ УЗЛЫ

РАБОЧИЕ ЧЕРТЕЖИ

ИНВ. № 9158/1

https://zavodjbi.com/

https://zavodjbi.com/

ТИПОВЫЕ КОНСТРУКЦИИ ИЗДЕЛИЯ
И УЗЛЫ ЗДАНИЙ И СООРУЖЕНИЙ

СЕРИЯ 1.020.1-3 ПВ

КОНСТРУКЦИИ КАРКАСА МЕЖВИДОВОГО ПРИМЕНЕНИЯ МНОГОЭТАЖНЫХ ОБЩЕСТВЕННЫХ ЗДАНИЙ, ПРОИЗВОДСТВЕННЫХ И ВСПОМОГАТЕЛЬНЫХ ЗДАНИЙ ПРОМЫШЛЕННЫХ ПРЕДПРИЯТИЙ ДЛЯ СТРОИТЕЛЬСТВА НА ПРОСАДОЧНЫХ ГРУНТАХ И НА ПОДРАБАТЫВАЕМЫХ ТЕРРИТОРИЯХ

ВЫПУСК 8-1

МОНТАЖНЫЕ УЗЛЫ

РАБОЧИЕ ЧЕРТЕЖИ

разработаны

КИЕВЗНИИЭП

ЗАМ. ДИРЕКТОРА П. ДМИТРИЕВ

НАЧ. ОТДЕЛА В. ШЕВЧЕНКО

ГЛ. ИНЖ. ПРОЕКТА В. НИЧИПОРЕНКО

ЦНИИЭП ТБЗ

ДИРЕКТОР ИН-ТА В. ЛЕЛЮКИЙ

НАЧ. ОТДЕЛА Б. ВОЛЬНИКИЙ

ГЛ. ИНЖ. ПРОЕКТА О. ШИЦ

Инв. № 9158/4

УТВЕРЖДЕНЫ И ВВЕДЕНЫ В ДЕЙСТВИЕ
С 1 НОЯБРЯ 1983 Г. ГОССТРОЕМ СССР
ПРОТОКОЛ ОТ 30 ИЮЛЯ 1983 Г. №АЧ-30

https://zavodjbi.com/

https://zavodjbi.com/

ОБОЗНАЧЕНИЕ	НАИМЕНОВАНИЕ	СТР.
1.020.1-3ПВ.6-1 ОПЗ	ТЕХНИЧЕСКОЕ ОПИСАНИЕ	4
1.020.1-3ПВ.6-1 01	УЗЕЛ 1	6
1.020.1-3ПВ.6-1 02	УЗЕЛ 2	8
1.020.1-3ПВ.6-1 03	УЗЕЛ 3	10
1.020.1-3ПВ.6-1 04	УЗЕЛ 4	12
1.020.1-3ПВ.6-1 05	УЗЛЫ 5, 6	14
1.020.1-3ПВ.6-1 06	УЗЕЛ 7	16
1.020.1-3ПВ.6-1 07	УЗЕЛ 8	17
1.020.1-3ПВ.6-1 08	УЗЕЛ 9	18
1.020.1-3ПВ.6-1 09	УЗЕЛ 10	19
1.020.1-3ПВ.6-1 10	УЗЕЛ 11	20
1.020.1-3ПВ.6-1 11	УЗЕЛ 12	21
1.020.1-3ПВ.6-1 12	УЗЕЛ 13	22
1.020.1-3ПВ.6-1 13	УЗЕЛ 14	23
1.020.1-3ПВ.6-1 14	УЗЕЛ 15	24
1.020.1-3ПВ.6-1 15	УЗЕЛ 16	25
1.020.1-3ПВ.6-1 16	УЗЕЛ 17	26
1.020.1-3ПВ.6-1 17	УЗЕЛ 18	27
1.020.1-3ПВ.6-1 18	УЗЕЛ 19	28
1.020.1-3ПВ.6-1 19	УЗЕЛ 20	29
1.020.1-3ПВ.6-1 20	УЗЕЛ 21	30
1.020.1-3ПВ.6-1 21	УЗЕЛ 22	31
1.020.1-3ПВ.6-1 22	УЗЕЛ 23	32
1.020.1-3ПВ.6-1 23	УЗЕЛ 24	33
1.020.1-3ПВ.6-1 24	УЗЕЛ 25	34

9158/1

1.020.1-3ПВ.6-1 0000

Инв.№ подл. | Подпись и дата | Взам.инв.№

Изм. Кол.уч. Лист № док. Подпись Дата

СОДЕРЖАНИЕ

СТАДИЯ	ЛИСТ	ЛИСТОВ
Р	1	2

ГОСГРАЖДАНСТРОЯ
КиевЗНИИЭП

ЗАВОДА ЖБИ

https://zavodjbi.com/

https://zavodjbi.com/

ОБОЗНАЧЕНИЕ	НАИМЕНОВАНИЕ	СТР.
I.020.I-3ПВ.6-I 25	УЗЕЛ 26	35
I.020.I-3ПВ.6-I 26	УЗЛЫ 27, 28	36
I.020.I-3ПВ.6-I 27	УЗЛЫ 29, 30	37
I.020.I-3ПВ.6-I 28	УЗЕЛ 31	38
I.020.I-3ПВ.6-I 29	УЗЕЛ 32	39
I.020.I-3ПВ.6-I 30	УЗЕЛ 33	40
I.020.I-3ПВ.6-I 31	УЗЕЛ 34	41
I.020.I-3ПВ.6-I 32	УЗЛЫ 35, 36	42
I.020.I-3ПВ.6-I 33	УЗЕЛ 37	44
I.020.I-3ПВ.6-I 34	УЗЕЛ 38	45
I.020.I-3ПВ.6-I 35	УЗЕЛ 39	46
I.020.I-3ПВ.6-I 36	УЗЕЛ 40	47
I.020.I-3ПВ.6-I 37	УЗЕЛ 41	48
I.020.I-3ПВ.6-I 38	УЗЕЛ 42	49
I.020.I-3ПВ.6-I 39	УЗЕЛ 43	50
I.020.I-3ПВ.6-I 40	УЗЕЛ 44	51
I.020.I-3ПВ.6-I 41	УЗЕЛ 45	52
I.020.I-3ПВ.6-I 42	УЗЕЛ 46	53
I.020.I-3ПВ.6-I 43	УЗЕЛ 47	54
I.020.I-3ПВ.6-I 44	УЗЕЛ 48	55
I.020.I-3ПВ.6-I 45	УЗЛЫ 49, 50	56
I.020.I-3ПВ.6-I 46	УЗЕЛ 51	57
I.020.I-3ПВ.6-I 47	УЗЕЛ 52	58
I.020.I-3ПВ.6-I 48	УЗЕЛ 53	59
I.020.I-3ПВ.6-I 49	СПЕЦИФИКАЦИИ НА УЗЛЫ 9158/1	60

Инв. № подл. | Подп. и дата | Взам. инв. №

Ремонтно-монтажное управление Киевэнергомонтаж (г. Киев) Оператор типа КОРТ

https://zavodjbi.com/

Выпуск содержит рабочие чертежи узлов сопряжения сборных и сборно-монолитных конструкций серии I.020.I-3пв.

Общие указания по применению изделий, основные требования по выполнению конструктивных решений узлов, обеспечивающих надежные эксплуатационные свойства, устойчивость и пространственную жесткость каркаса, а также схемы расположения несущих элементов нулевого цикла с маркировкой узлов приведены в выпуске 0-I "Указания по применению изделий".

Монтажные узлы следует выполнять в строгом соответствии с принятыми решениями и с соблюдением требований СНиП II-16-80 "Бетонные и железобетонные конструкции сборные", СНиП II-15-76 "Бетонные и железобетонные конструкции монолитные" и СН 420-71 "Указания по герметизации стыков при монтаже строительных конструкций".

Сварные работы выполнять в соответствии с требованиями СН 393-78 "Инструкция по сварке соединений арматуры и закладных деталей железобетонных конструкций" и ГОСТ 5264-80 "Ручная дуговая сварка. Соединения сварные".

Требования по выполнению монолитных участков указываются в конкретном проекте.

При производстве работ в зимнее время должны быть предусмотрены мероприятия, обеспечивающие прочность бетона и раствора, как в процессе возведения здания, так и последующей его эксплуатации.

При проектировании многоэтажных каркасно-панельных зданий настоящий выпуск следует рассматривать совместно с выпуском 4-I серии I.020.1/83 и выпуском 3-I серии I.030.1-I.

9158/1

				1.020.1-3пв.8-1 ООТО			
НАЧ.ОТД.	[illegible]			ТЕХНИЧЕСКОЕ ОПИСАНИЕ	СТАДИЯ	ЛИСТ	ЛИСТОВ
Н.КОНТР.	[illegible]				Р	1	2
ГЛ.СПЕЦ.	[illegible]				ГОСГРАЖДАНСТРОЙ КиевЗНИИЭП		
ПРОВЕР.ИП	[illegible]						
РАЗРАБ.							

ФОРМАТ А4

Изделия соединительные МС принимаются по выпуску 7-I серии I.020-I/83 и выпуску 7-I серии I.020.I-3пв.

В ссылках на документы выпуска в их обозначениях условно опущен номер выпуска и серии.

Перечень выпусков серии I.020.I-3пв приведен в выпуске 0-0 "Состав серии. Общие указания. Номенклатура изделий".

ЗАВОД ЖБИ

ЭПВЦ Киевзнимэп
ОПЕРАТОР ТПП КОРТ
Федько
ВЗАМ. ИНВ. №
ПОДП. И ДАТА
ИНВ. № ПОДЛ.

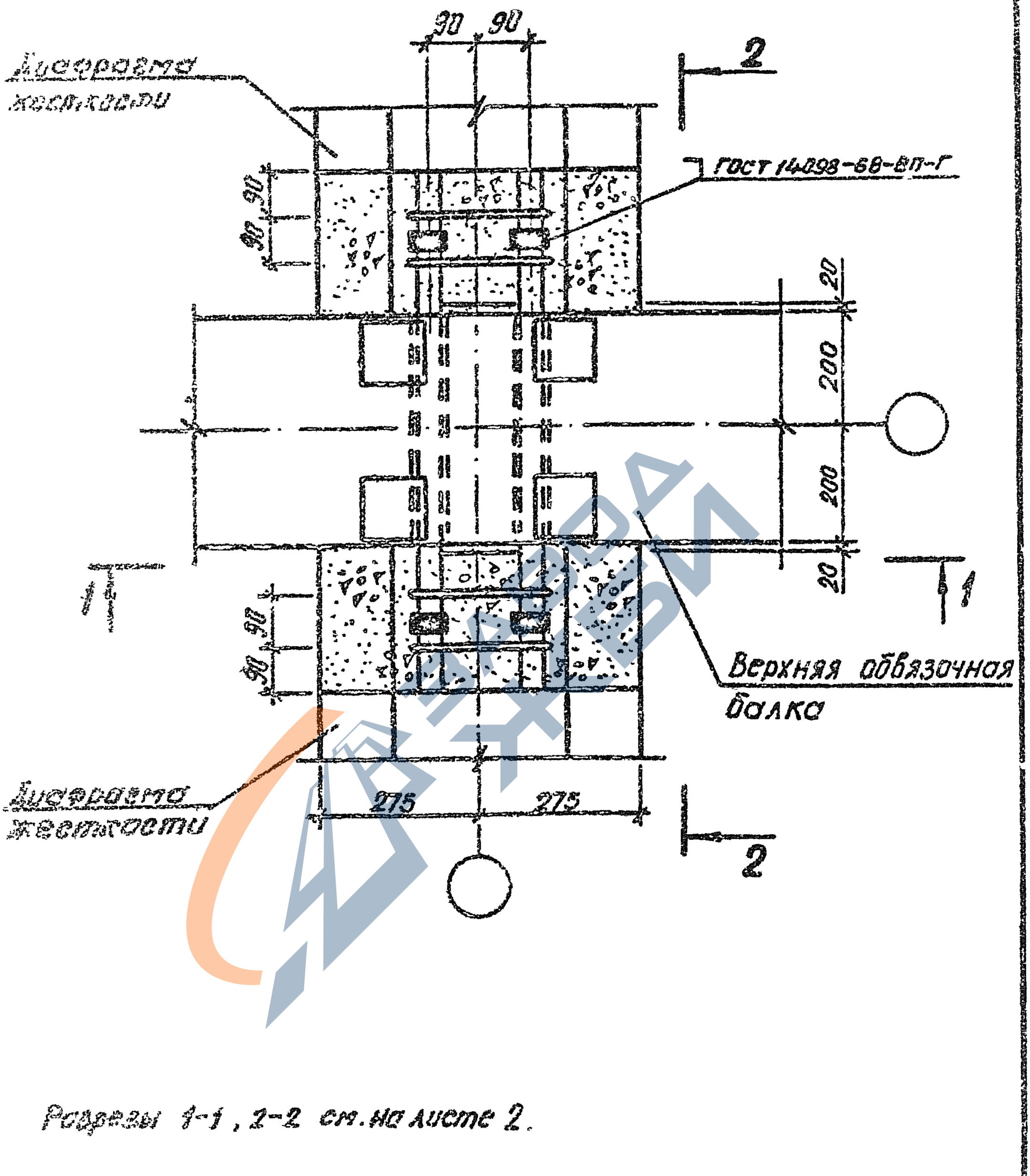

Разрезы 1-1, 2-2 см. на листе 2.

9158/1

1.020.1-3ПВ.6-1 01

Нач.отд.	Шевченко		Узел 1	Стадия	Лист	Листов
Н.контр.	Ребров			Р	1	2
Гл.спец.	Бондаренко			Госгражданстрой КиевЗНИИЭП		
Проверил	Шкляревич					
Разраб.	Литвиненко					

Инв.№ подл. | Подпись и дата | Взам.инв.№

https://zavodjbi.com/

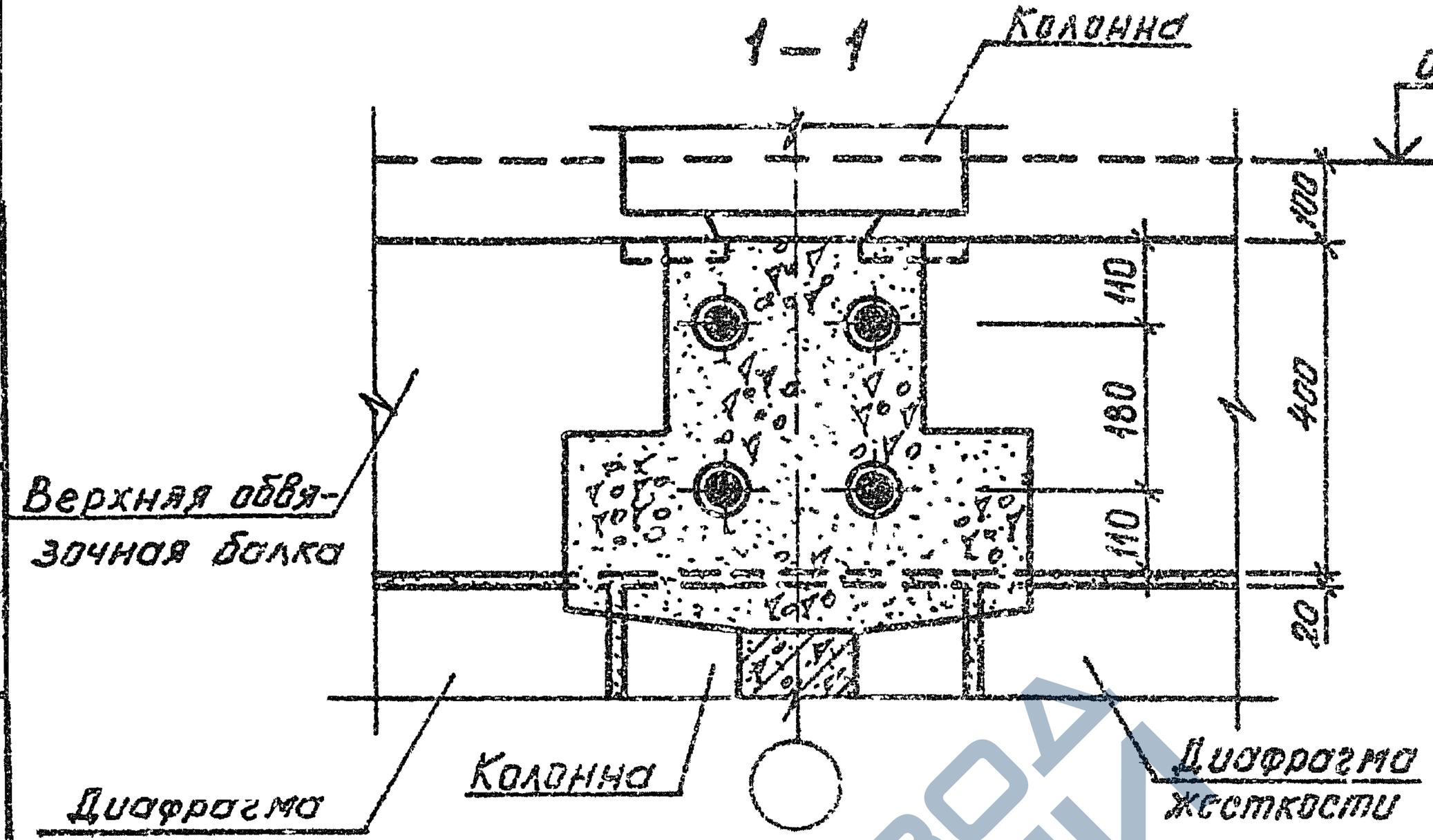

ЗПВЦ Киевзнииэп
ОПЕРАТОР ТЛП КОРТ
Федько
Взам. инв. №
Подп. и дата
Инв. № подл.

9158/1

1.020.1-3ПВ.6-1 01

Лист 2

https://zavodjbi.com/

https://zavodjbi.com/

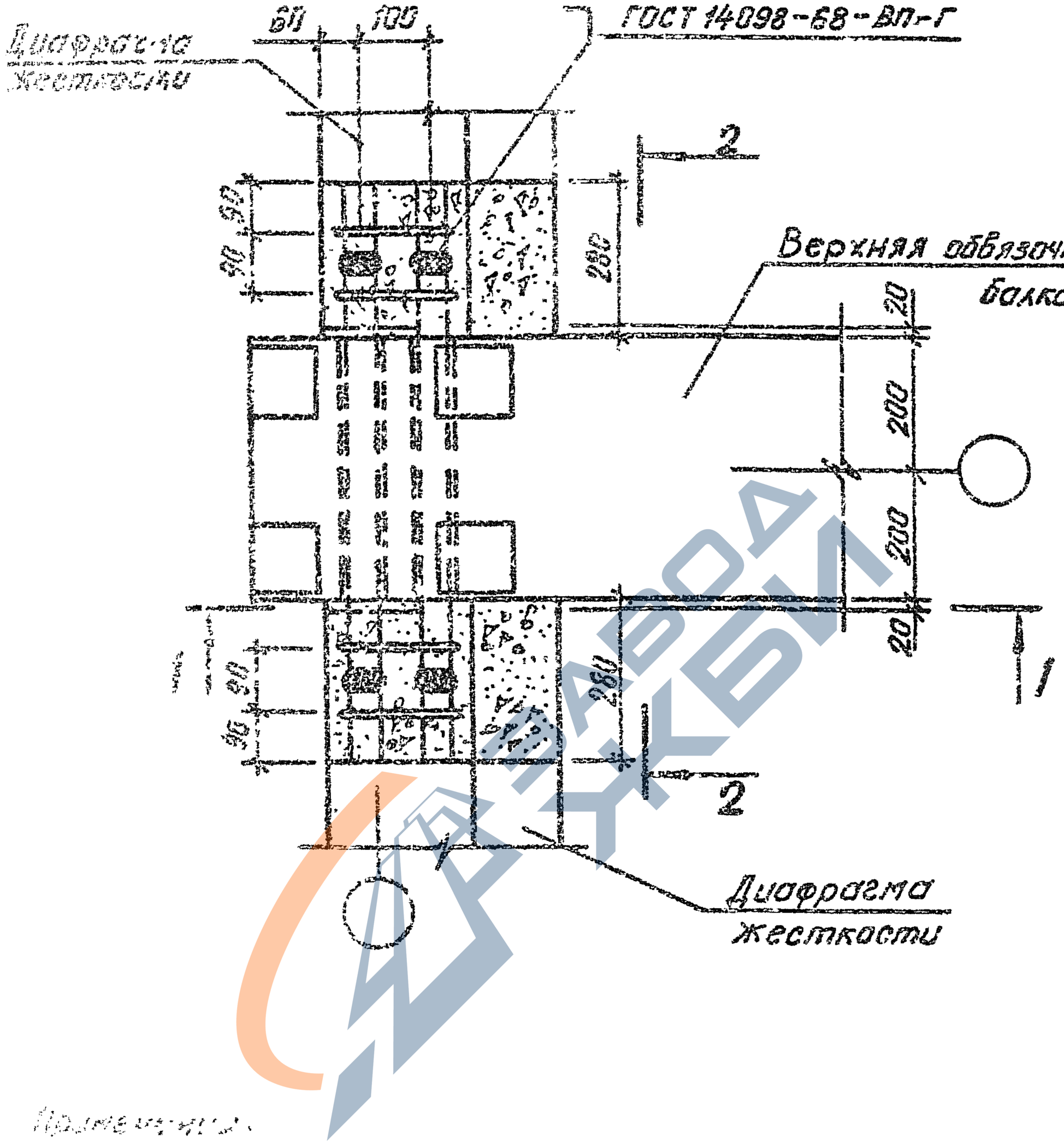

Примечания:

1. На данном чертеже колонна надземной части условно не показана.
2. Разрезы 1-1, 2-2 см. на листе 2.

9153/1

1.020.1-3ПВ.6-1 ВО

УВЕД 2

СТАДИЯ	ЛИСТ	ЛИСТОВ
Р	1	2

ГОСГРАЖДАНСТРОЙ
КиевЗНИИЭП

https://zavodjbi.com/

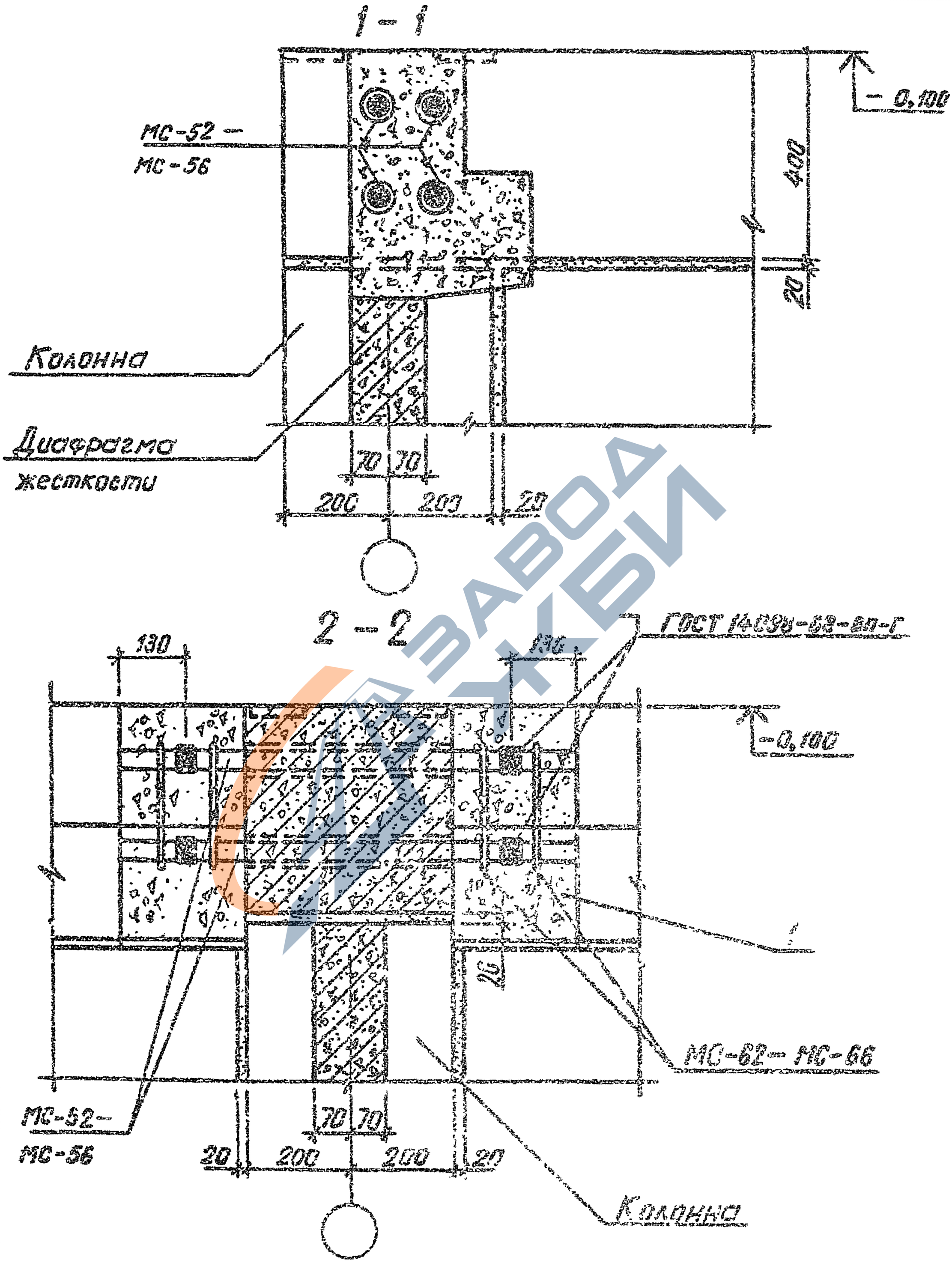

9158/1

ЭПВЦ КиевЗНИИЭП

ОПЕРАТОР ТЛП КОРТ

Федька

ВЗАМ ИНВ.№

ПОДП. И ДАТА

ИНВ. № ПОДЛ

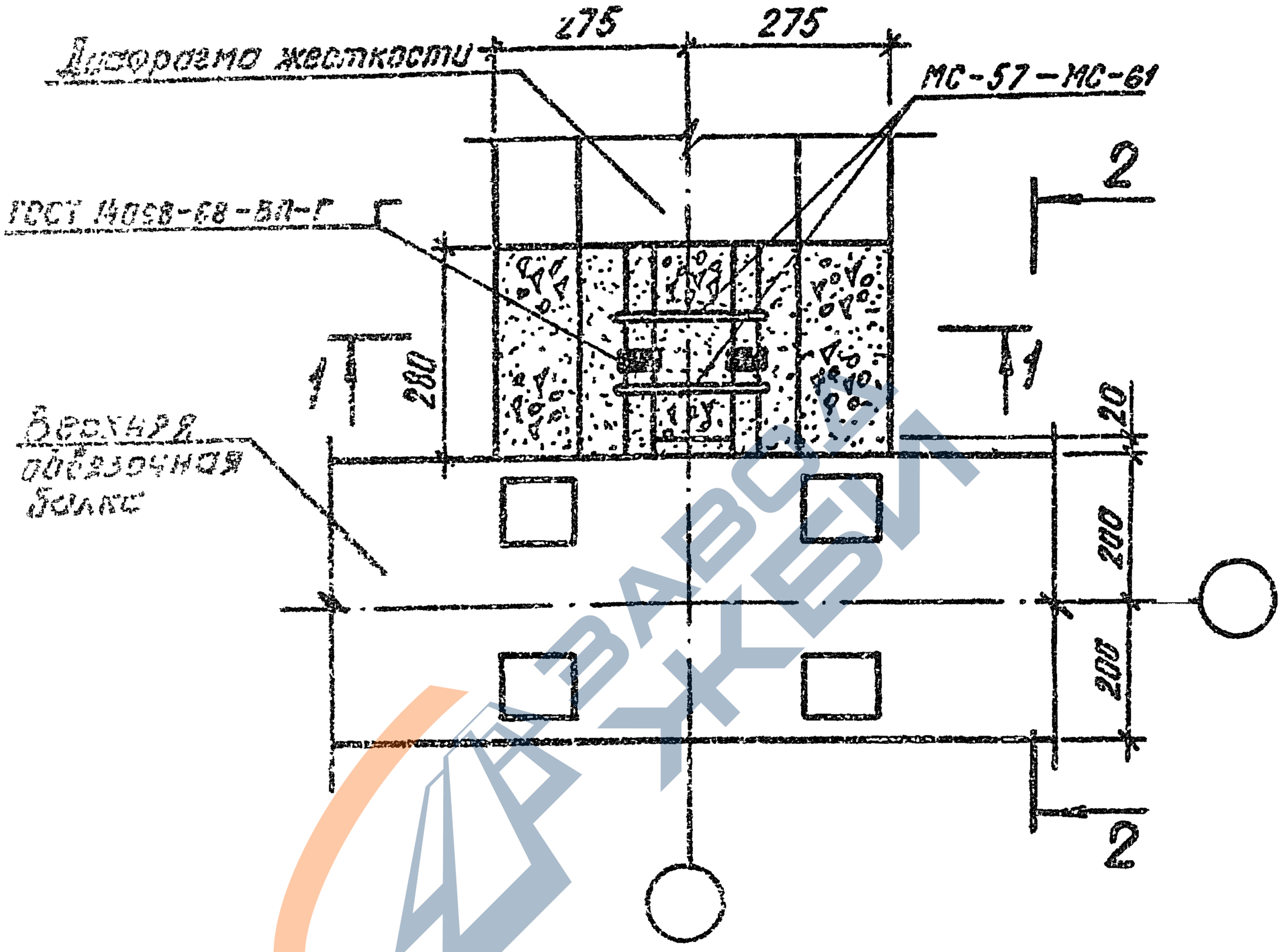

Примечания:

1. На данном чертеже колонна надземной части условно не показана.
2. Разрезы 1-1, 2-2 см. на листе 2.

9158/1

				1.020.1-3ПВ.6-1 03
НАЧ.ОТД.	Шевченко			
Н.КОНТР.	Гоброй			
ГЛ.СПЕЦ.	Ничипоренко			
ПРОВЕРИЛ	Ничипоренко			
ИНЖ.	Шевченко			

УЗЕЛ 3

СТАДИЯ	ЛИСТ	ЛИСТОВ
Р	1	2

ГОСГРАЖДАНСТРОЙ
КиевЗНИИЭП

ЭПВЦ КиевЗНИИЭП
ОПЕРАТОР ТПП КОРТ
Фабрика
ПОДПИСЬ И ДАТА
ИНВ.№ ПОДЛ.
ВЗАМ. ИНВ.№

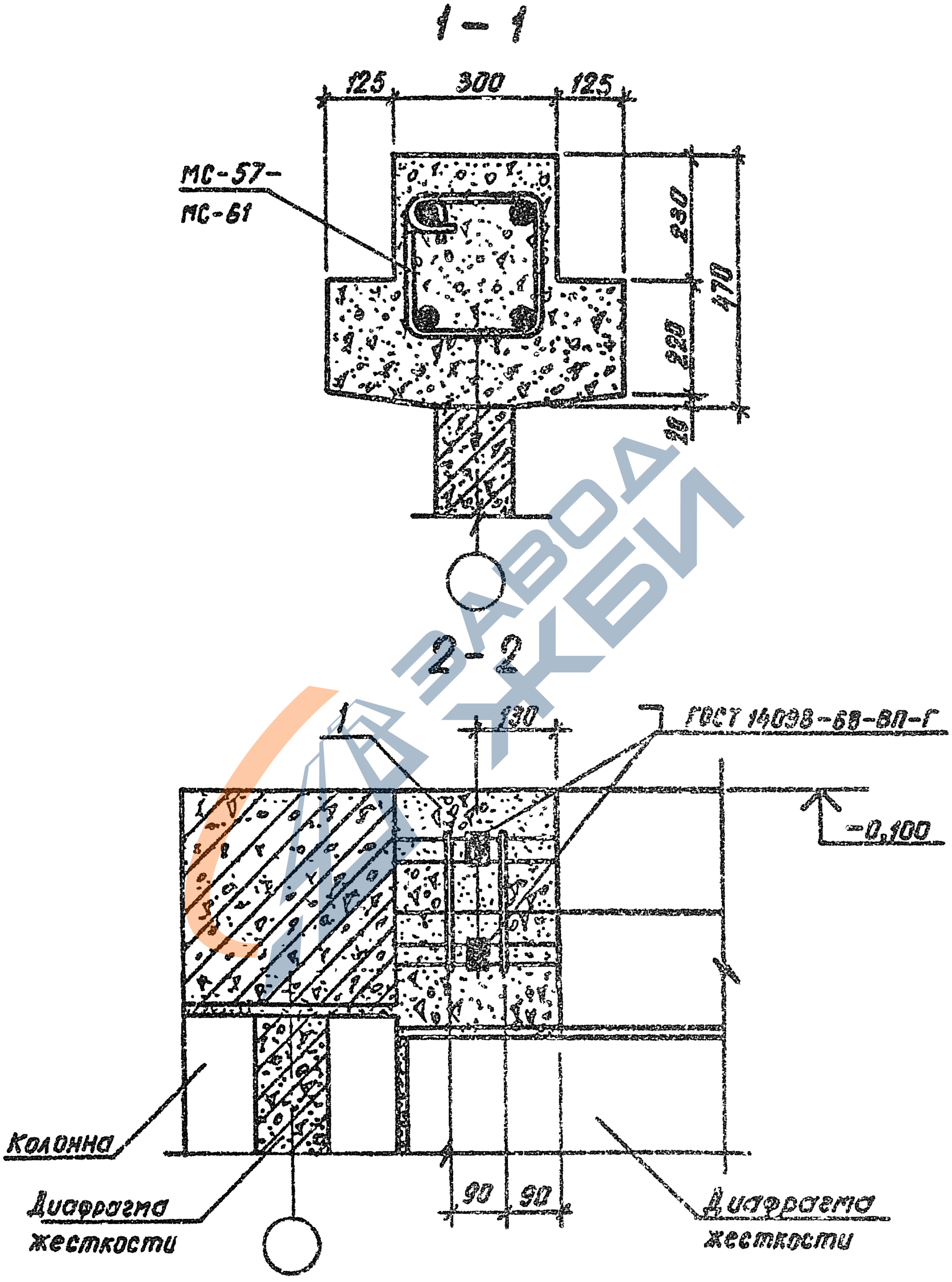

ЭПВЦ
КиевЗНИИЭП
ОПЕРАТОР
ТПП КОРТ
Федьк

ВЗАМ. ИНВ. №
ПОДП. И ДАТА
ИНВ. № ПОДЛ.

9158/1

1.020.1-ЗПВ.6-1 03

ЛИСТ
2

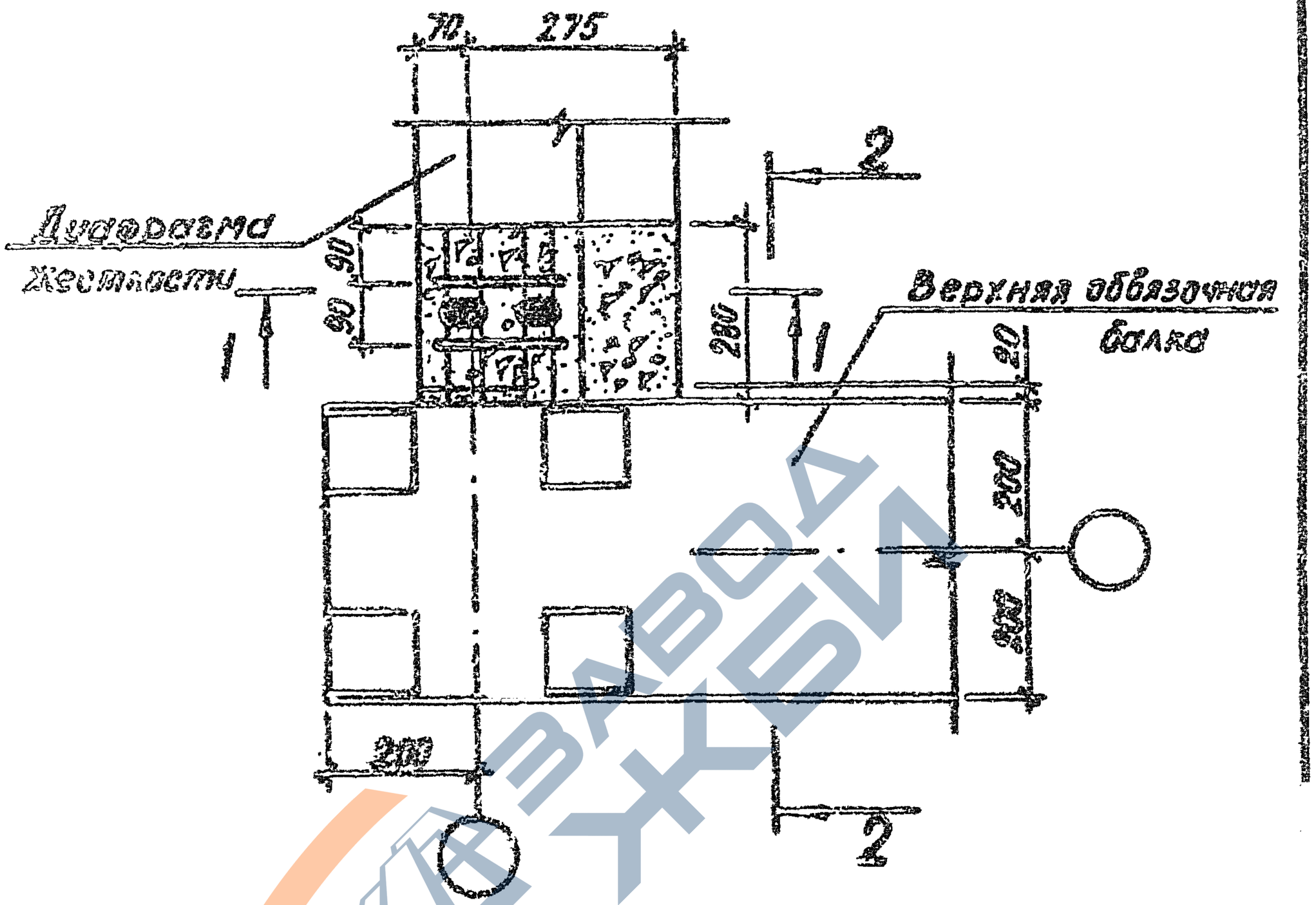

Примечания:

1. На данном чертеже колонна надземной части условно не показана.
2. Разрезы 1-1, 2-2 см. на листе 2.

9158/1

				1.020.1-3ПВ. 6-1 04		
Нач.отд.	Шевченко					
Н.контр.	Ребров					
Гл.спец.	Ничипоренко			УЗЕЛ 4		
Гл.инж.	Ничипоренко					
Разраб.	Литвиненко					

СТАДИЯ	ЛИСТ	ЛИСТОВ
Р	1	2

ГОСГРАЖДАНСТРОЙ КиевЗНИИЭП

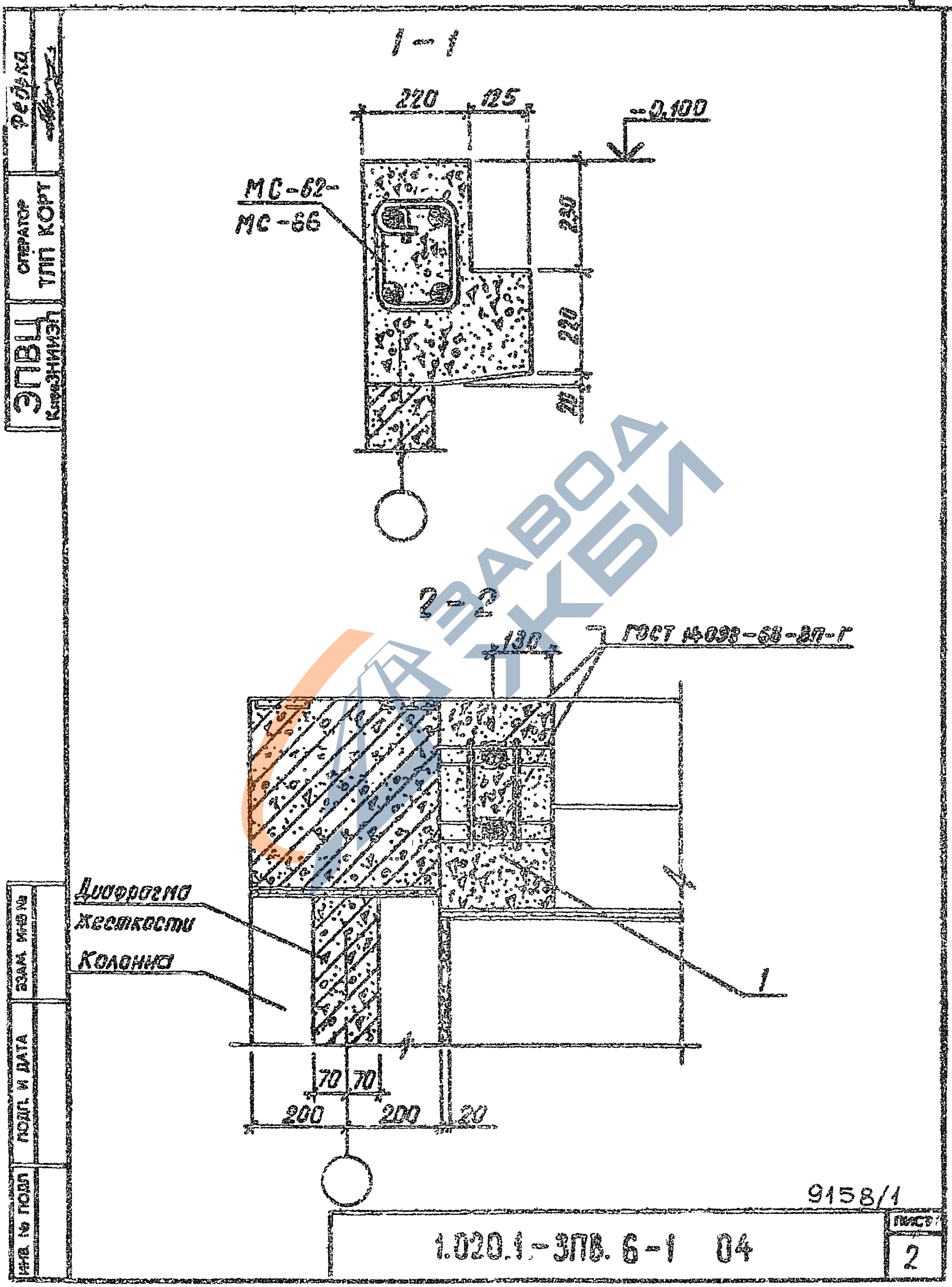

ЗАВОД ЖБИ

9158/1

1.020.1-3ПВ. 6-1 04

ЗПВЦ КиреЗНИИЗП

ОПЕРАТОР ТЛП КОРТ

Федька

ИНВ. № ПОДЛ | ПОДП. И ДАТА | ВЗАМ. ИНВ. №

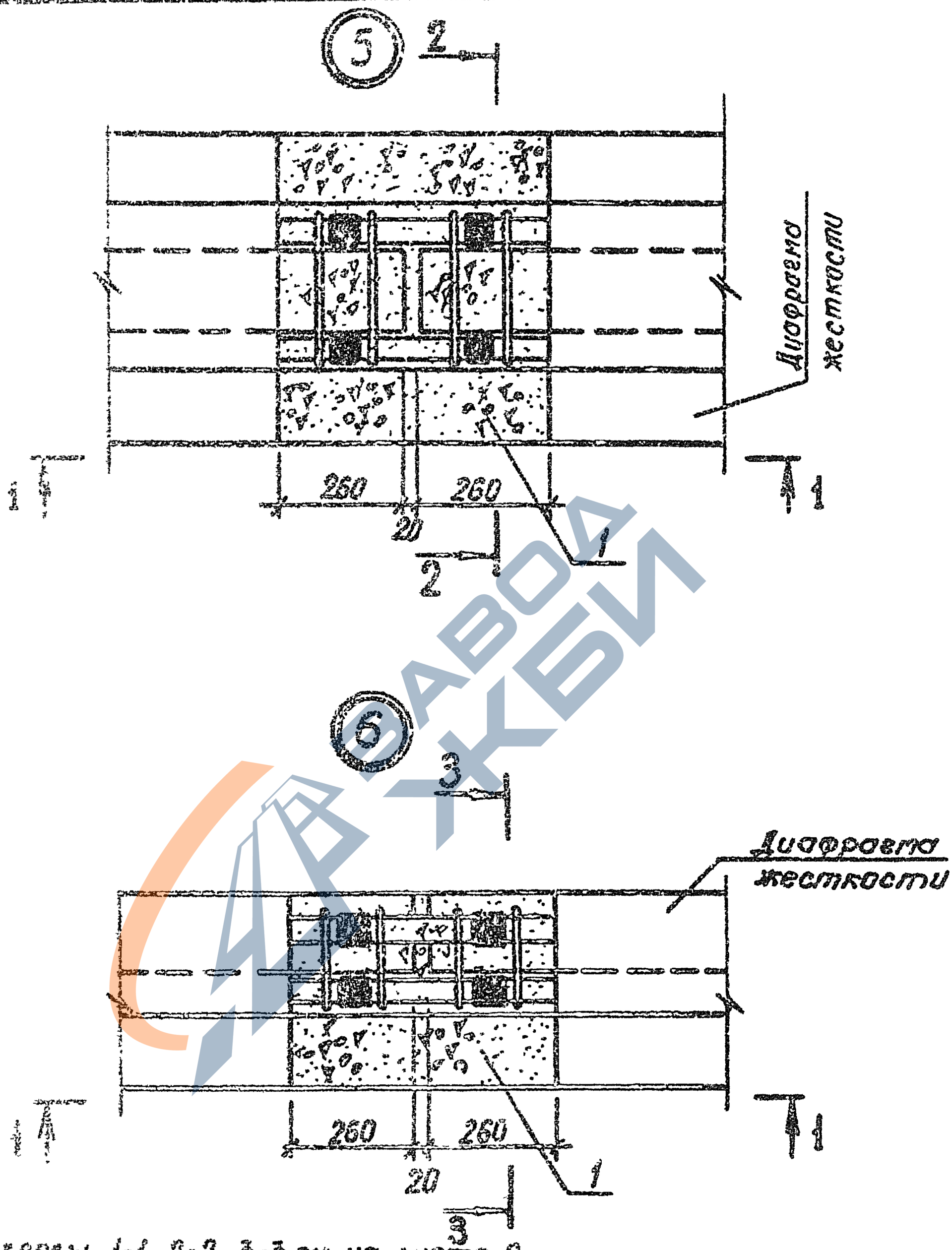

Разрезы 1-1, 2-2, 3-3 см. на листе 2.

9158/1

				1.020.1-3ПВ. 6-1 05		
Начальн.	Шевченко			Узлы 5, 6	Стадия	Лист	Листов
Н.контр.	Ребров				Р	1	2
Гл.спец.	Нуждаренко				Госгражданстрой КиевЗНИИЭП		
Проверил	Никитаренко						
Разраб.	Нуждаренко						

ЭПВЦ КиевЗНИИЭП
Оператор ТПП КОРТ
Подпись и дата
Взам. инв.№
Инв.№ подл.

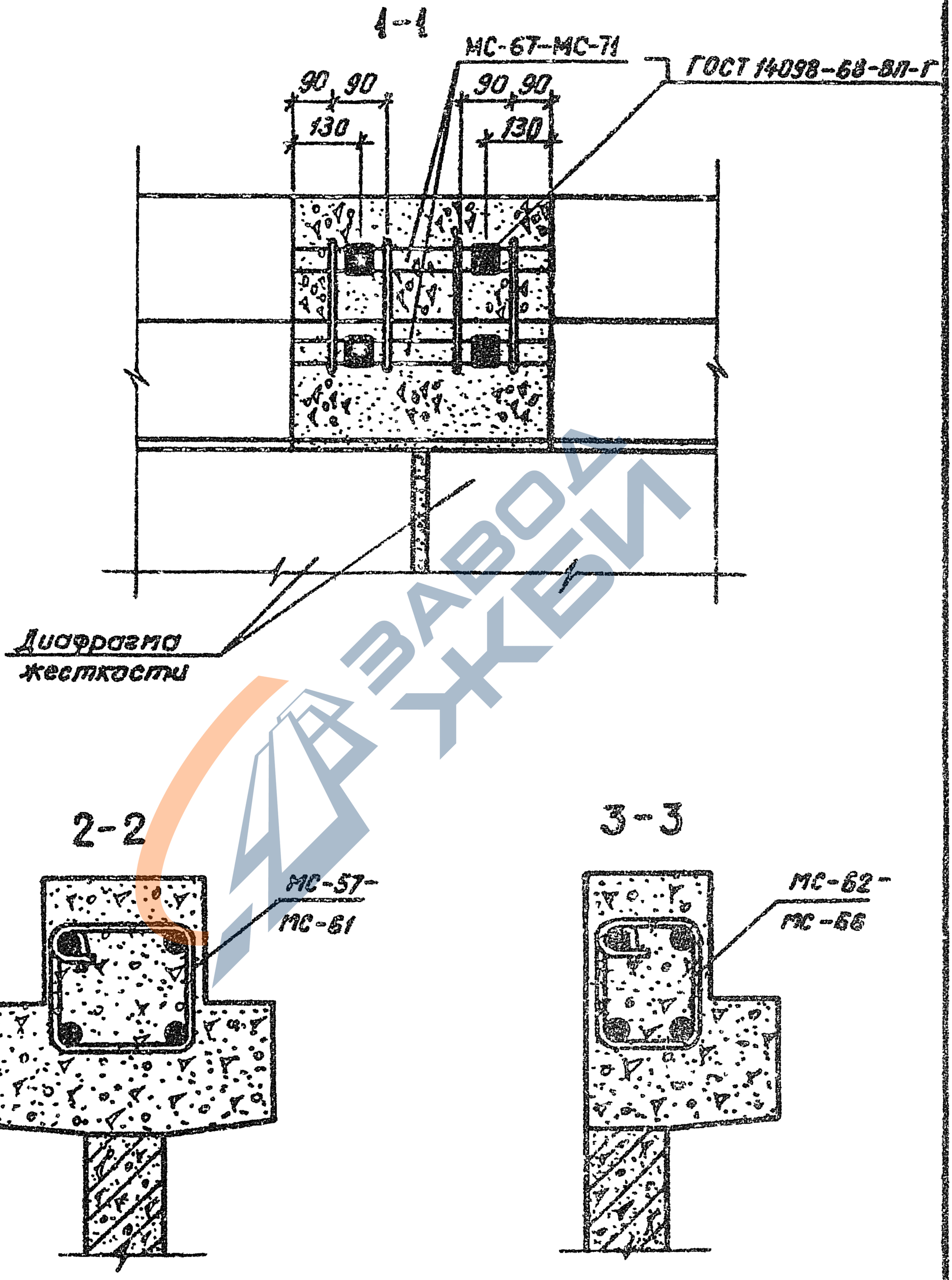

ЭПВЦ КиевЗНИИЭП

ОПЕРАТОР ТЛП КОРТ

Федько

ИНВ. № ПОДЛ | ПОДП. И ДАТА | ВЗАМ. ИНВ №

9158/1

1.020.1-3ПВ.6-1 05

ЛИСТ 2

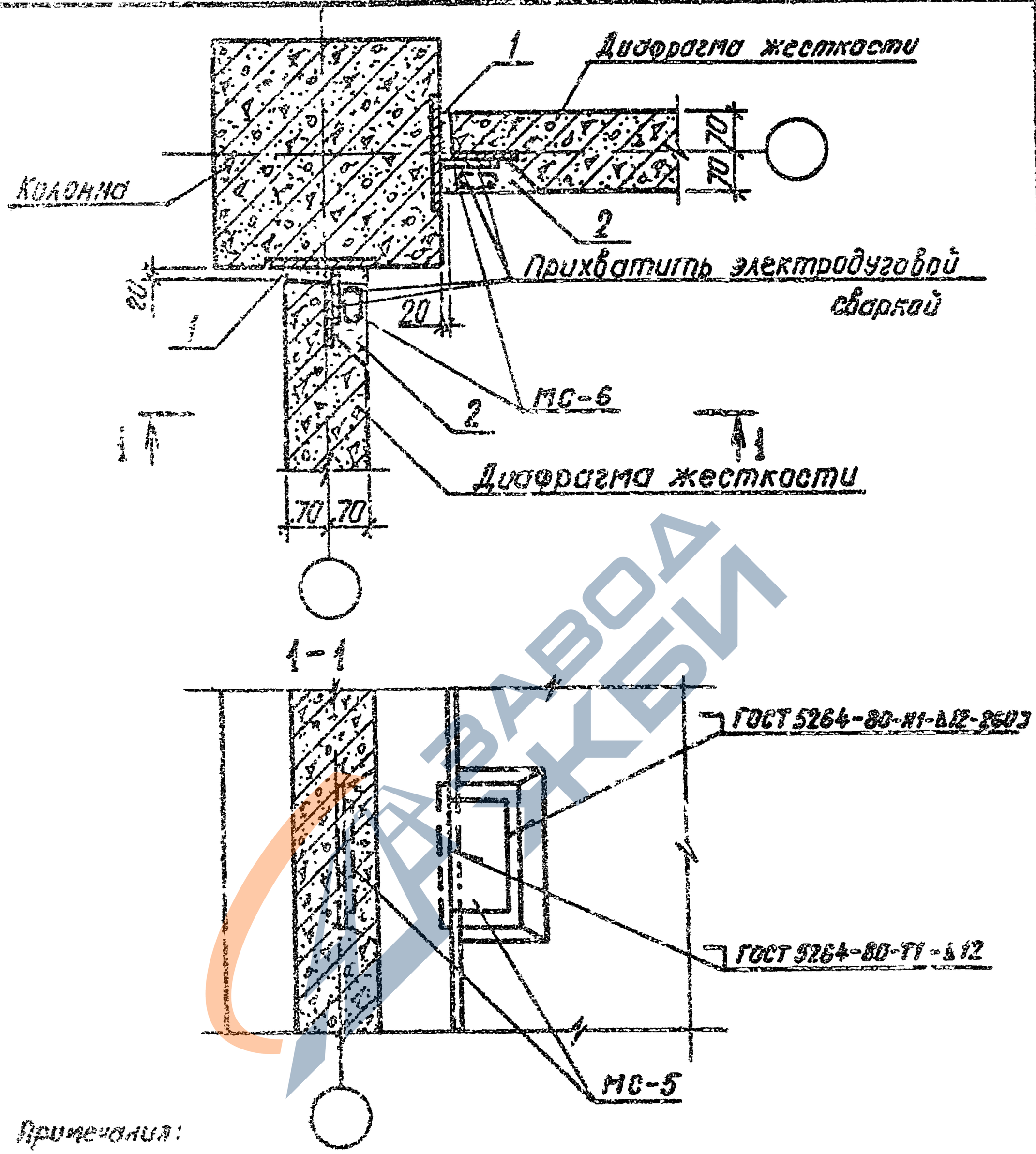

Примечания:

1. Шпонки диафрагмы замонолитить бетоном М300.
2. Зазор между торцом диафрагмы и колонной замонолитить цементным раствором М200.
3. Несущая способность узла по сдвигу 15тс.

9158/1

				1.020.1-3ПВ.6-1 06		
НАЧ.ОТД.	Шевченко			УЗЕЛ 7	СТАДИЯ	ЛИСТ	ЛИСТОВ
Н.КОНТР.	Ребров				Р		1
ГЛ.СПЕЦ.	Чичкоренко				ГОСГРАЖДАНСТРОЙ КиевЗНИИЭП		
ПРОВЕРИЛ	Чичкоренко						
РАЗРАБ.	Рутбоненко						

ЭПВЦ КиевЗНИИЭП

ОПЕРАТОР ТПП КОРТ

Редько

ВЗАМ. ИНВ.№

ПОДПИСЬ И ДАТА

ФОРМАТ А4

https://zavodjbi.com/

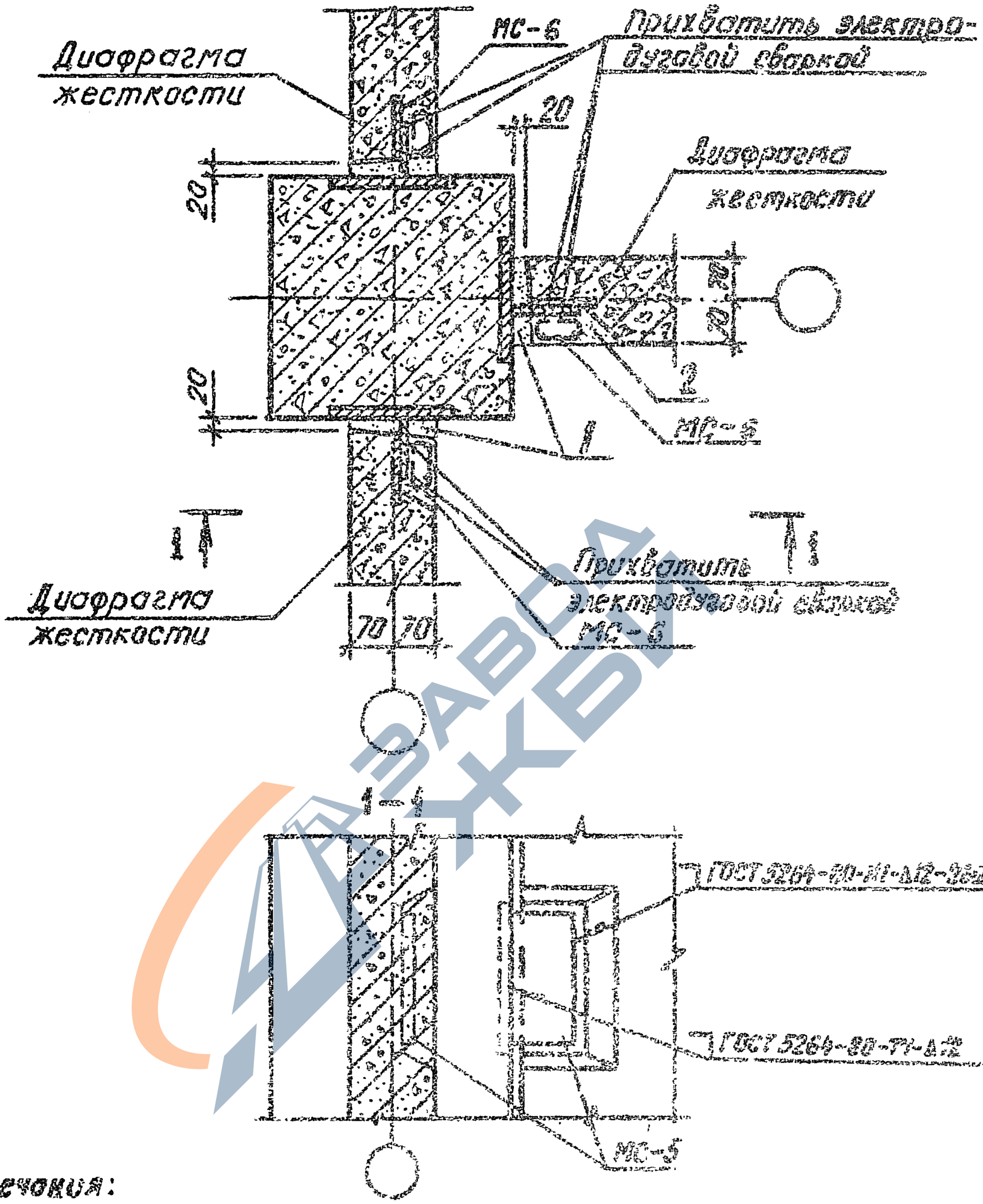

Примечания:

1. Шпонки диафрагмы замоноличить бетоном М300.
2. Зазор между торцом диафрагмы и монтажной замоноличить цементным раствором М200
3. Несущая способность узла по сварке 15тс

9156/4

НАЧ.ОТД	Шевченко		
Н.КОНТР.	Ребров		
ГЛ.СПЕЦ.	Никипоренко		
ПРОВЕРИЛ	Никипоренко		
РАЗРАБ	Литвиненко		

1.020.1-3ПВ.6-1 ВУ

УЗЕЛ 8

СТАДИЯ	ЛИСТ	ЛИСТОВ
Р	1	1

ГОССТРОЙ УКРАИНЫ КиевЗНИИЭП

ЭПВЦ КиевЗНИИЭП ТПП КОРТ Фельков

ИНВ.№ ПОДЛ | ПОДПИСЬ И ДАТА | ВЗАМ. ИНВ.№

ЗАВОД ЖБИ

https://zavodjbi.com/

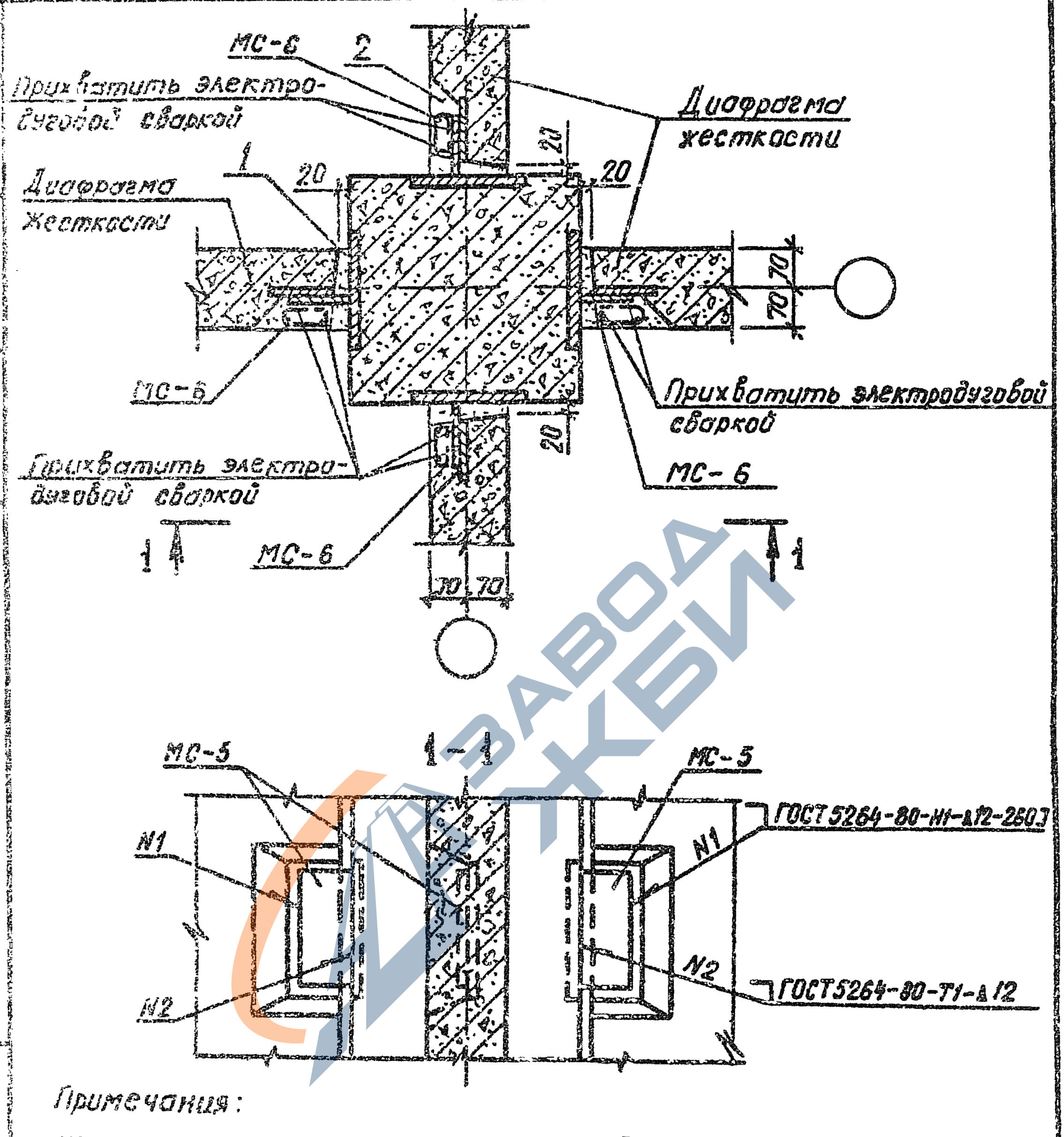

Примечания:

1. Шпонки диафрагмы замонолитить бетоном М300.
2. Зазор между торцом диафрагмы и колонной замонолитить цементным раствором М200.
3. Несущая способность узла по сдвигу 15 тс.

9158/1

				1.020.1-3ПВ.6-1 08
НАЧ.ОТД.	Шевченко			
Н.КОНТР.	Ребров			
Г.П.СПЕЦ.	Ничипоренко			УЗЕЛ 9
ПРОВЕРИЛ	Ничипоренко			
РАЗРАБ.	Литвиненко			

СТАДИЯ	ЛИСТ	ЛИСТОВ
Р		1

ГОСГРАЖДАНСТРОЙ
КиевЗНИИЭП

ЗАВОД ЖБИ

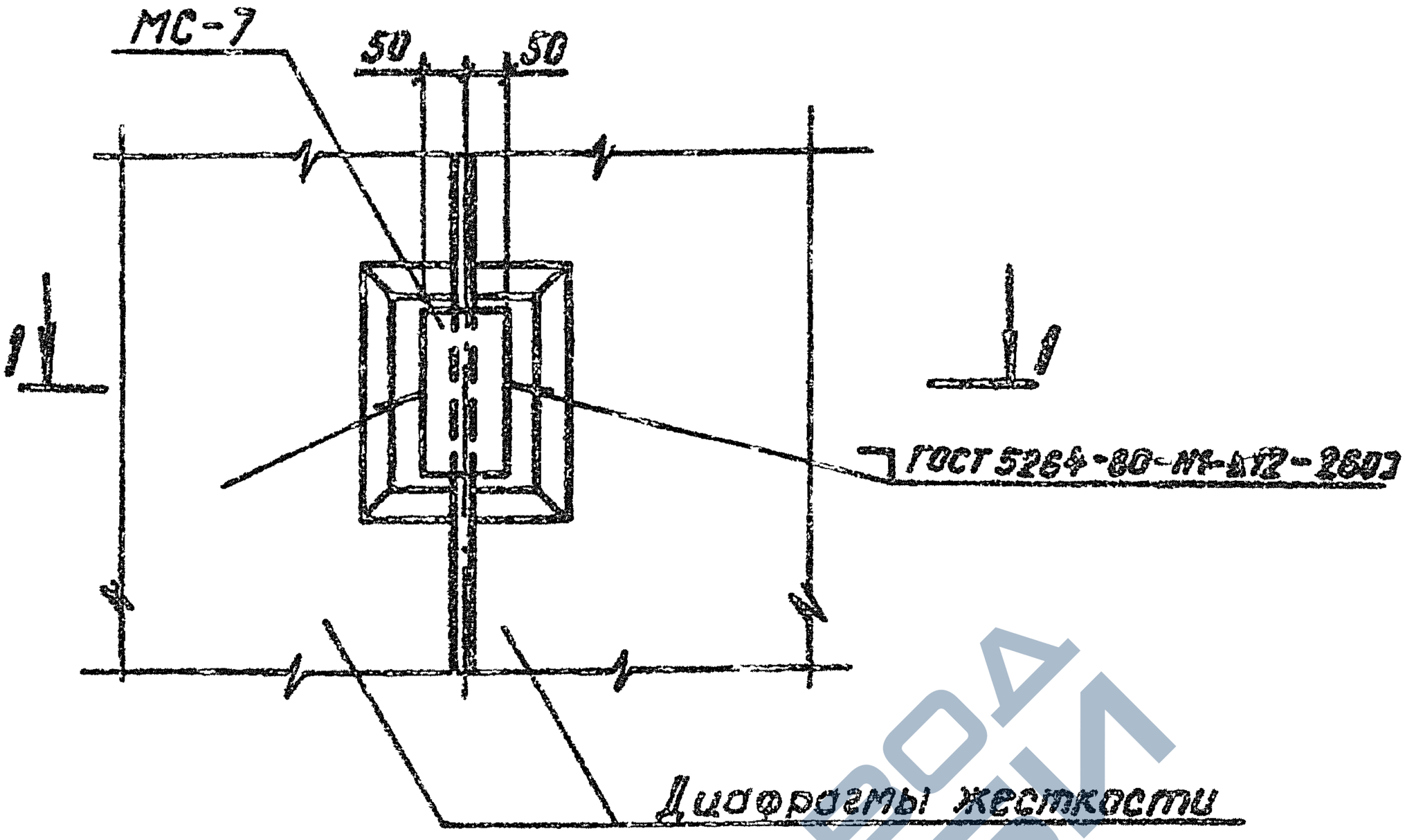

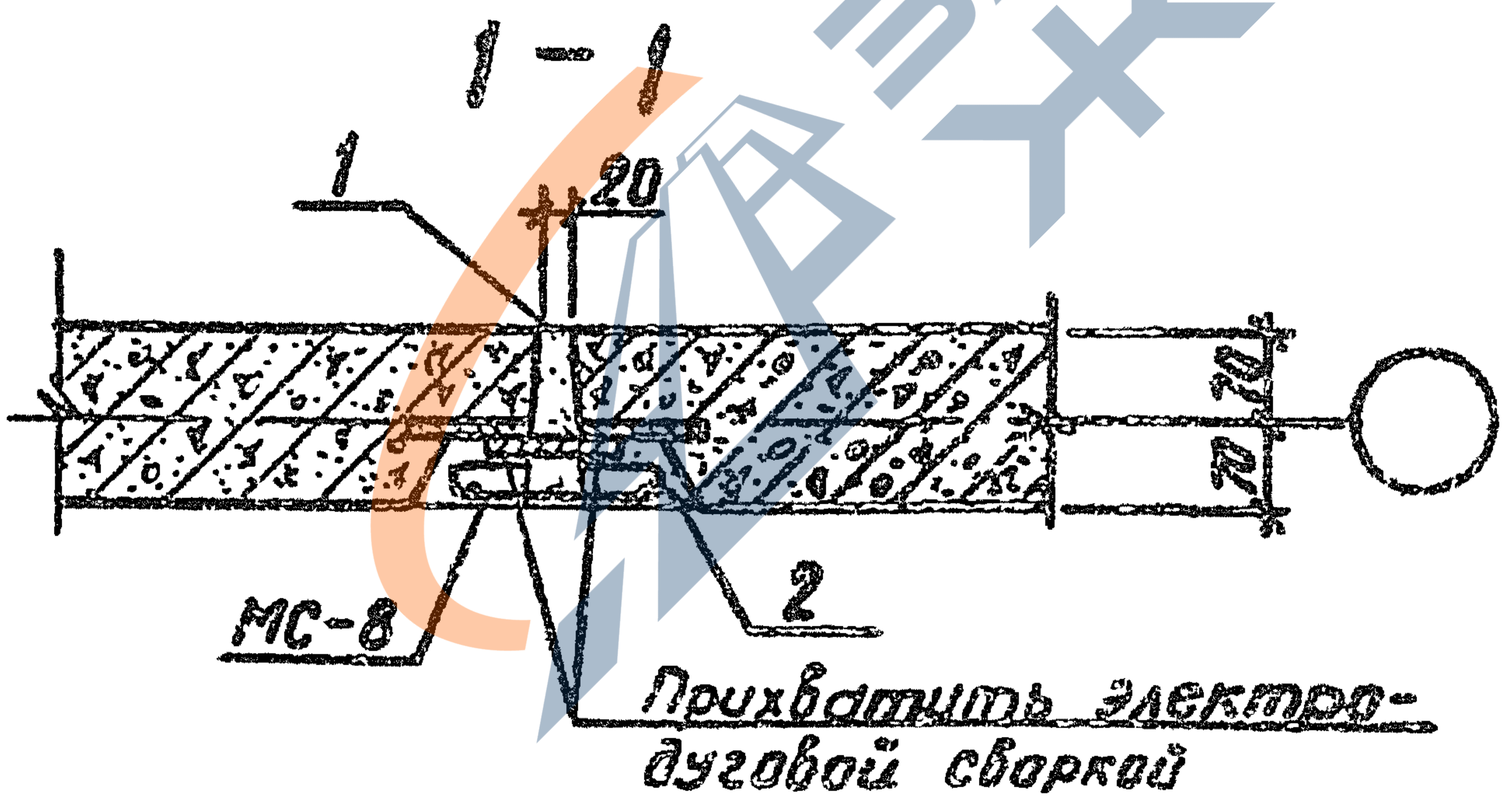

Примечания:

1. Шпонки диафрагмы замонолитить бетоном М300.
2. Зазор между торцами диафрагм замонолитить цементным раствором М200.
3. Несущая способность узла по сдвигу 15тс.

9158/1

				1.020.1-3ПВ.6-1 09
НАЧ.ОТД	Шевченко			УЗЕЛ 10
Н.КОНТР.	Ребров			
ГЛ.СПЕЦ.	Ничипоренко			
ПРОВЕРИЛ	Ничипоренко			
РАЗРАБ	Литвиненко			

СТАДИЯ	ЛИСТ	ЛИСТОВ
Р		1

ГОСГРАЖДАНСТРОЯ КиевЗНИИЭП

ЭПВЦ КиевЗНИИЭП

ОПЕРАТОР ТПП КОРТ

Федьки

ИНВ № ПОДЛ | ПОДПИСЬ И ДАТА | ВЗАМ ИНВ №

ЗАВОД ЖБИ

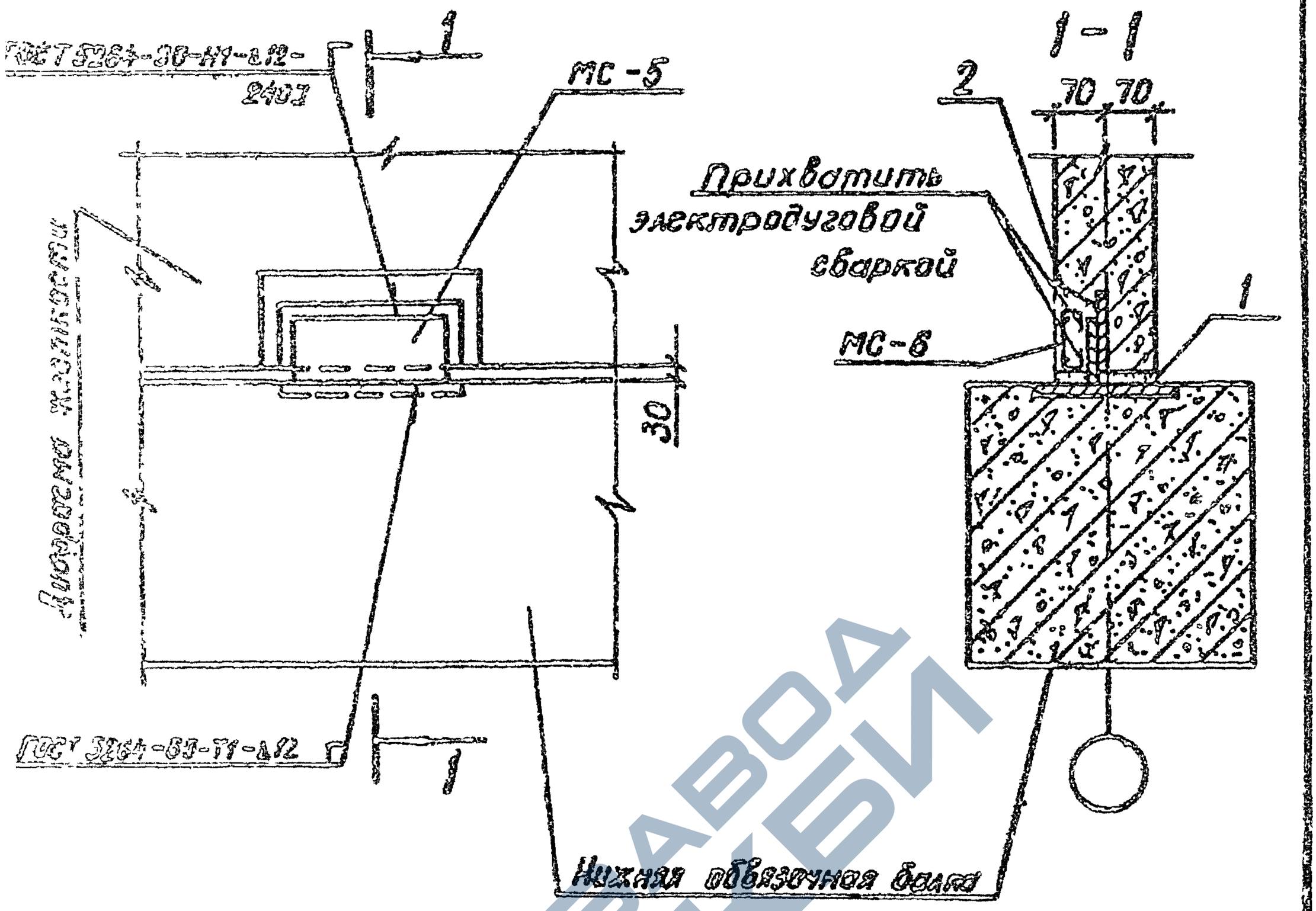

Примечания:

1. Шпонки диафрагмы замонолитить бетоном М300.
2. Зазор между торцом диафрагмы и обвязочной балкой замонолитить цементным раствором М200.
3. Несущая способность узла по сдвигу 15 тс.

9158/1

				1.020.1-3ПВ.6-1 10
НАЧ.ОТД.	Шевченко			УЗЕЛ II
Н.КОНТР.	Ребров			
ГЛ.СПЕЦ.	Ничипоренко			
ПРОВЕРИЛ	Ничипоренко			
РАЗРАБ.	Литвиненко			

СТАДИЯ	ЛИСТ	ЛИСТОВ
Р		1

ГОСГРАЖДАНСТРОЙ КиевЗНИИЭП

ФОРМАТ А4

ЭПВЦ КиевЗНИИЭП

ОПЕРАТОР ТЛП КОРТ

Редько

ИНВ. № ПОДЛ. | ПОДПИСЬ И ДАТА | ВЗАМ. ИНВ. №

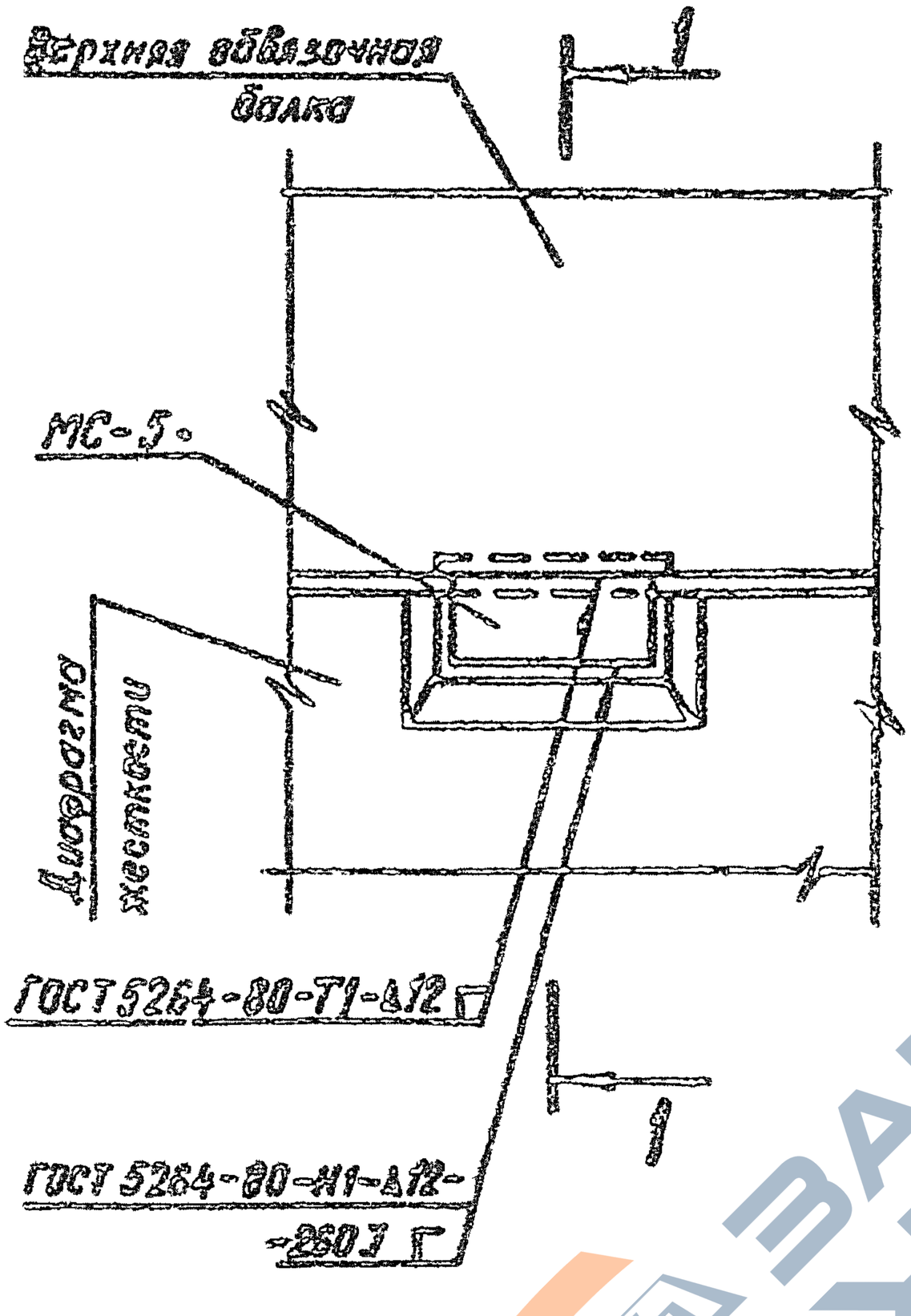

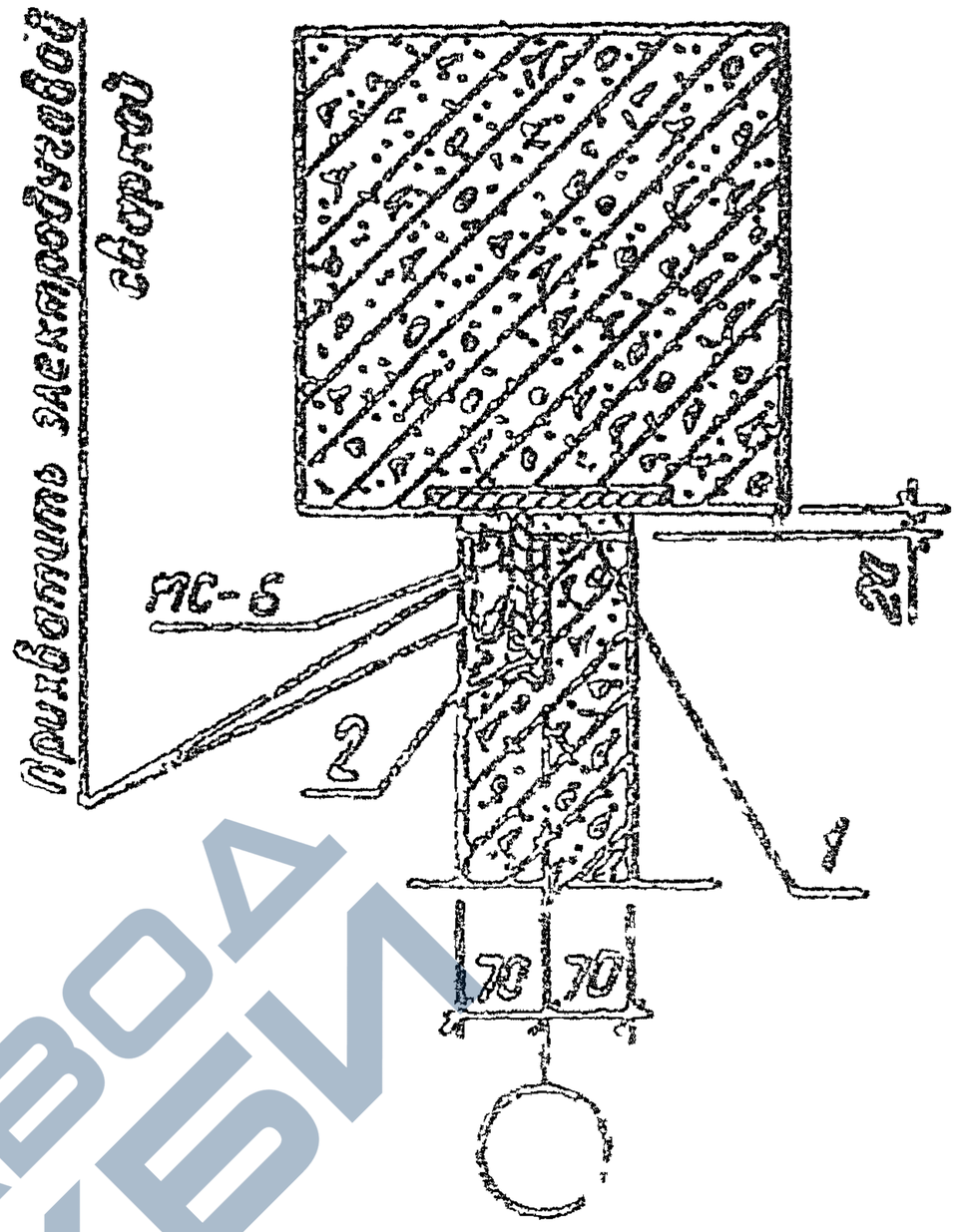

Примечания:

1. Шпонки диафрагмы замоноличить бетоном М300.
2. Зазор между торцом диафрагмы и обвязочной балкой заполнить цементным раствором М200.
3. Несущая способность узла по сдвигу 35тс.

9158/1

				1.020.1-3ПВ.Е-1 11		
НАЧОТД	Шевченко			УЗЕЛ 12	СТАДИЯ	ЛИСТ	ЛИСТОВ
Н.КОНТР	Ребров				Р		1
ГП СПЕЦ	Ничипоренко				ГОСГРАЖДАНСТРОЙ КиевЗНИИЭП		
ПРОВЕРИЛ	Ничипоренко						
РАЗРАБ	Литвиненко						

ФОРМАТ А3

https://zavodjbi.com/

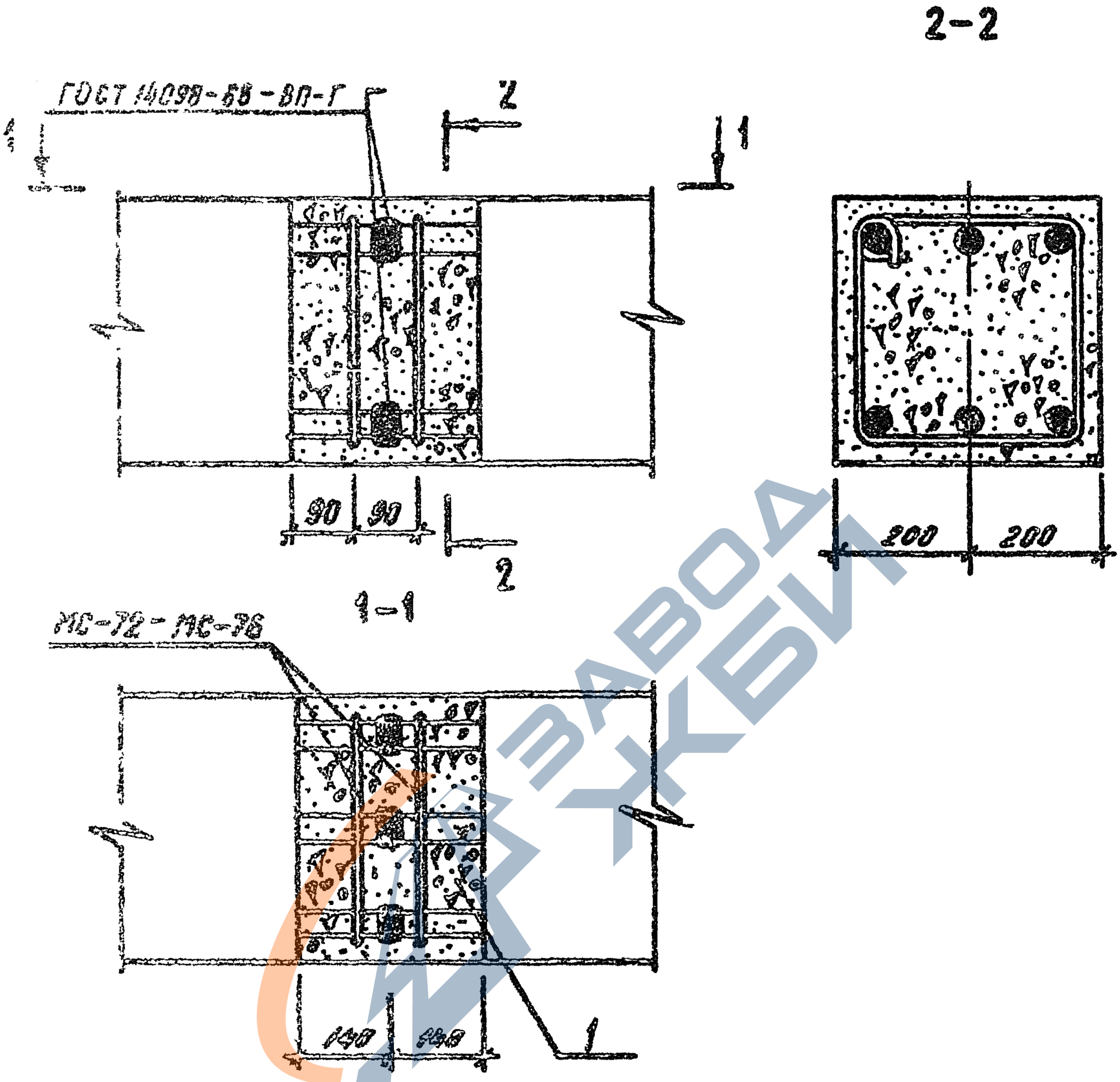

9158/1

				1.020.1-3ПВ.6-1 12
НАЧ.ОТД.	Шевченко			УЗЕЛ 13
Н.КОНТР.	Ребров			
ГЛ.СПЕЦ.	Ничипоренко			
ПРОВЕРИЛ	Ничипоренко			
ГАЗРАБ.	Литвиненко			

СТАДИЯ	ЛИСТ	ЛИСТОВ
Р		1

ГОСГРАЖДАНСТРОЙ
КиевЗНИИЭП

Инв.№ подл. | Подпись и дата | Взам.инв.№ | Инв.№ подл. | Отправ. | Подпись и дата | Фейка

ЗАВОД ЖБИ

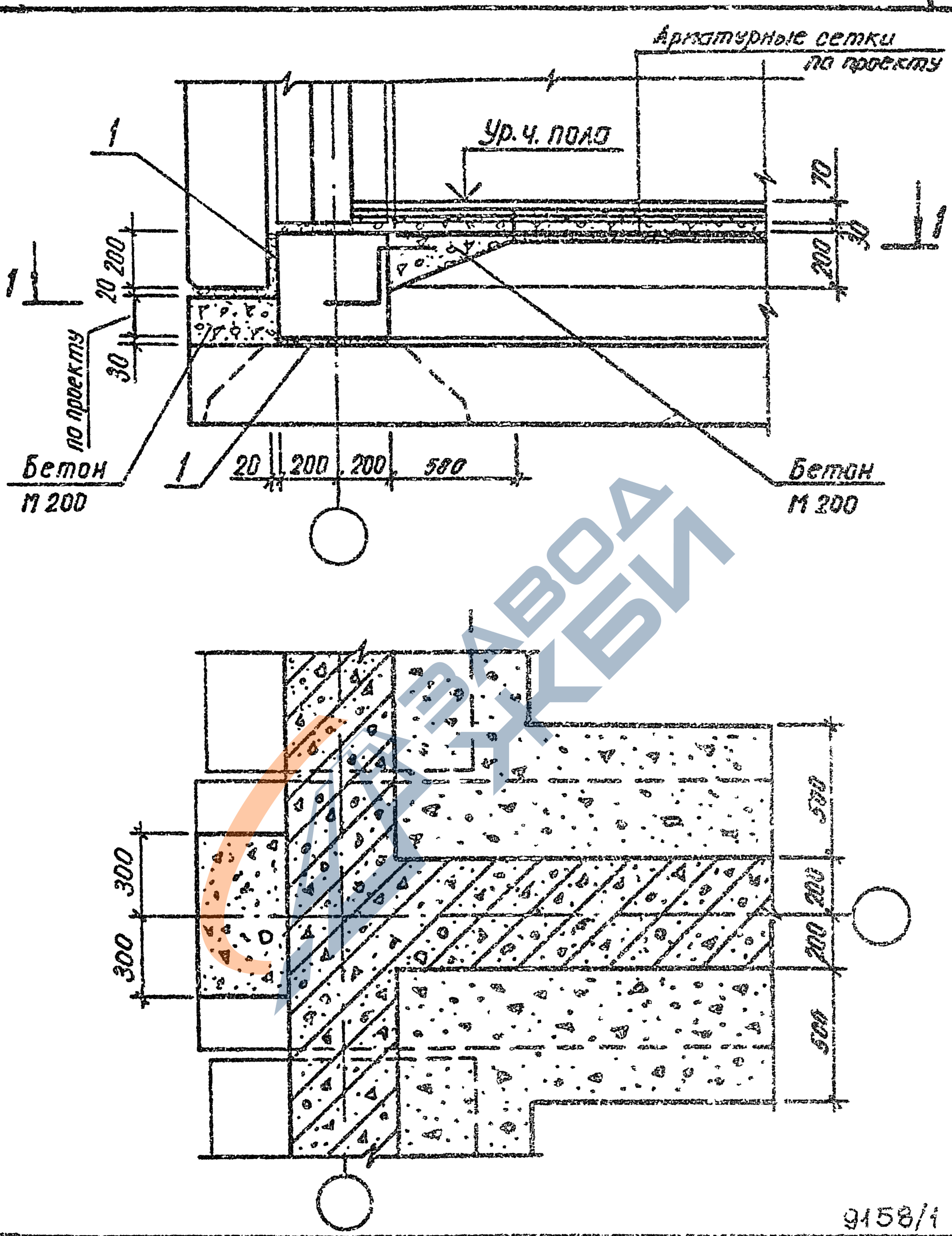

9158/1

				1.020.1-3ПВ.6-1 13
НАЧ.ОТД.	Шевченко			УЗЕЛ 14
Н.КОНТР.	Ребров			
ГЛ.СПЕЦ.	Ничипоренко			
ПРОВЕРИЛ	Ничипоренко			
РАЗРАБ	Литвиненко			

СТАДИЯ	ЛИСТ	ЛИСТОВ
Р		1

ГОСГРАЖДАНСТРОЙ
КиевЗНИИЭП

ЭПВЦ КиевЗНИИЭП
ОПЕРАТОР ТЛП КОРТ
Федько

ПОДПИСЬ И ДАТА
ИНВ № ПОДЛ
ВЗАМ ИНВ №

ЗАВОД ЖБИ

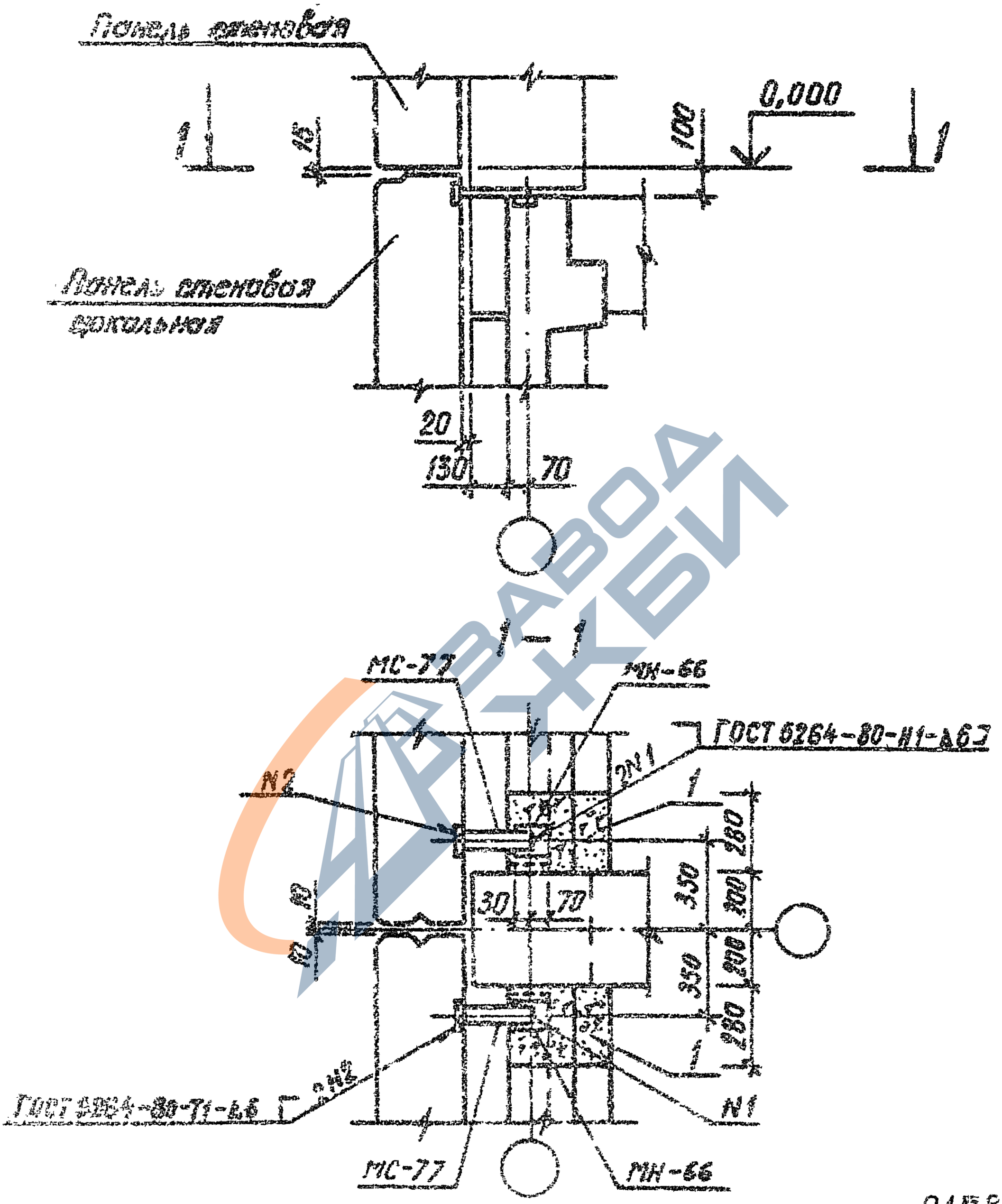

9158/1

			1.020.1-3ПВ.6-1 14
Инженер	Шевченко		
Инженер	Ребров		
Инженер	Дмитриченко		
Инженер	Дмитриченко		
Инженер	Лазаренко		

УЗЕЛ 15

СТАДИЯ	ЛИСТ	ЛИСТОВ
Р		1

ГОСГРАЖДАНСТРОЯ
КиевЗНИИЭП

ЗАВОД ЖБИ

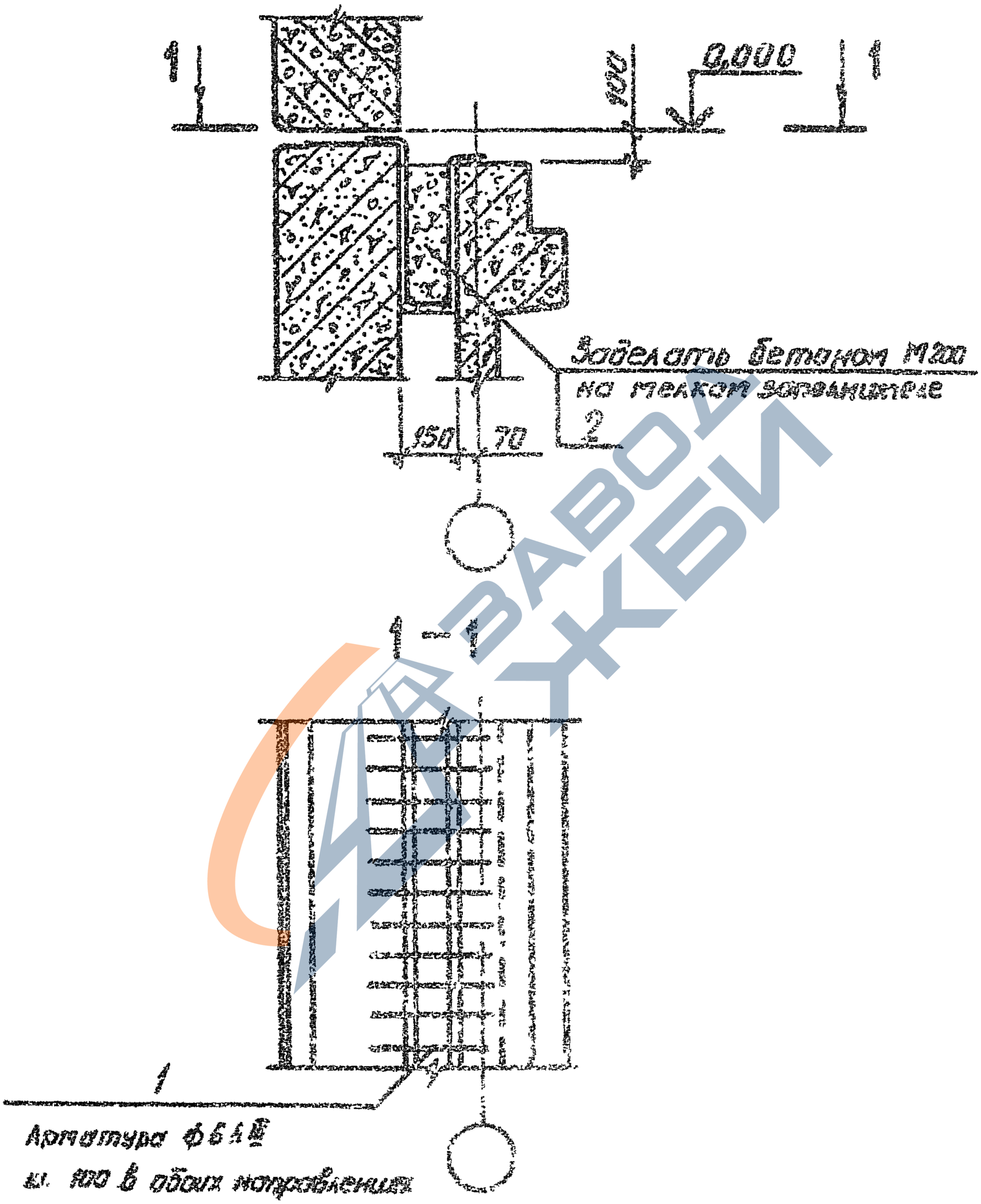

9158/1

				1.020.1-3ПВ.6-1 15		
НАЧ ОТД	Шевченко			УЗЕЛ 16	СТАДИЯ	ЛИСТ	ЛИСТОВ
Н КОНТР	Ребров				Р		1
ГЛ СПЕЦ	Ничипоренко				ГОСГРАЖДАНСТРОЙ		
ПРОВЕРИЛ	Ничипоренко				КиевЗНИИЭП		
РАЗРАБ	Литвиненко						

ЭПВЦ КиевЗНИИЭП | ОПЕРАТОР ТПП КОРТ | Федотр

ВЗАМ ИНВ.№ | ПОДПИСЬ И ДАТА | ИНВ № ПОДЛ

https://zavodjbi.com/

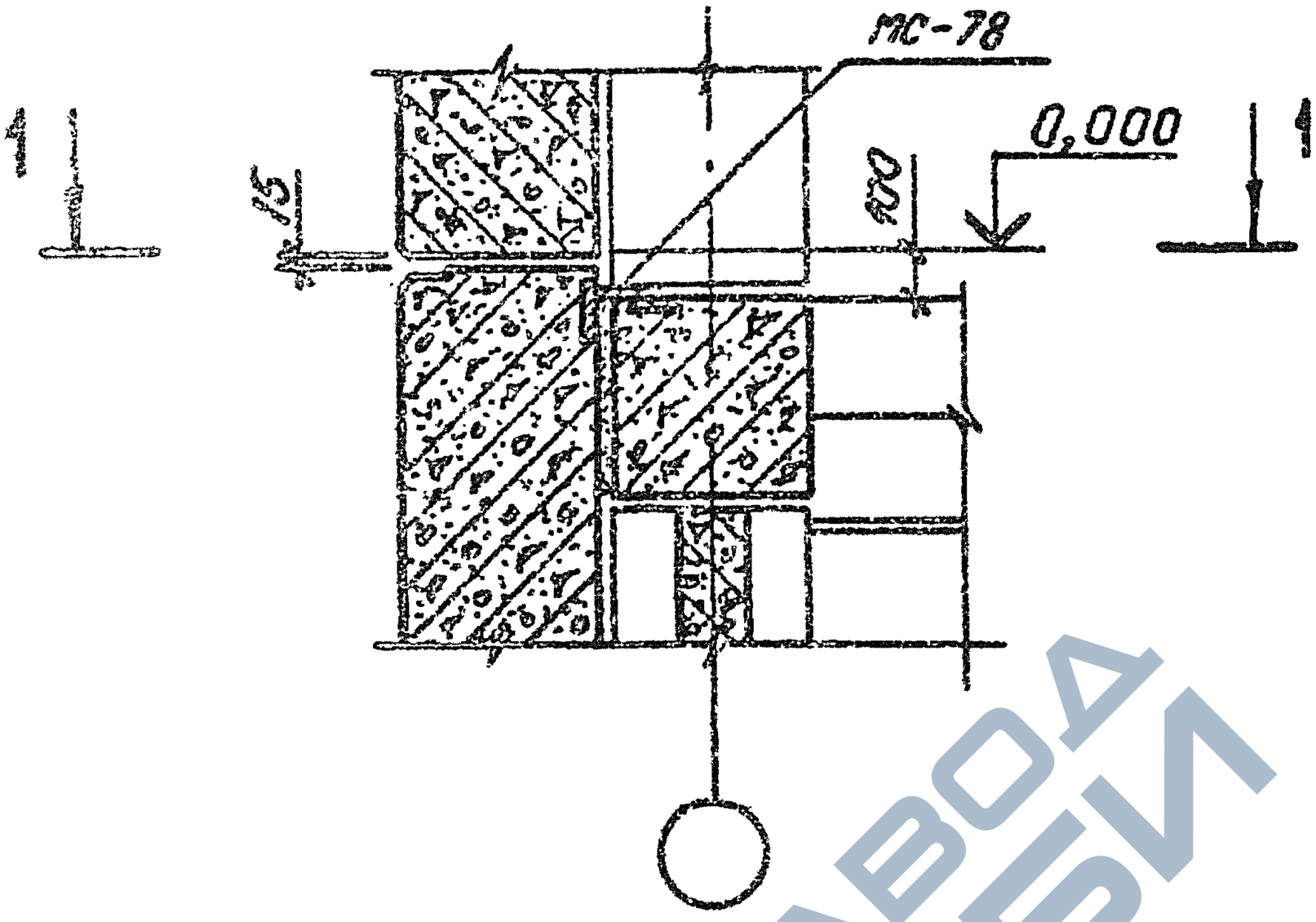

9158/1

1.020.1-3ПВ.6-1 16

Нач.отд.	Шевченко		
Н.контр.	Ребров		
Гл.спец.	Ничипоренко		
Проверил	Ничипоренко		
Разраб.	Литвиненко		

УЗЕЛ 17

СТАДИЯ	ЛИСТ	ЛИСТОВ
Р		1

ГОСГРАЖДАНСТРОЙ
КиевЗНИИЭП

Инв.№ подл. | Подпись и дата | Взам.инв.№

https://zavodjbi.com/

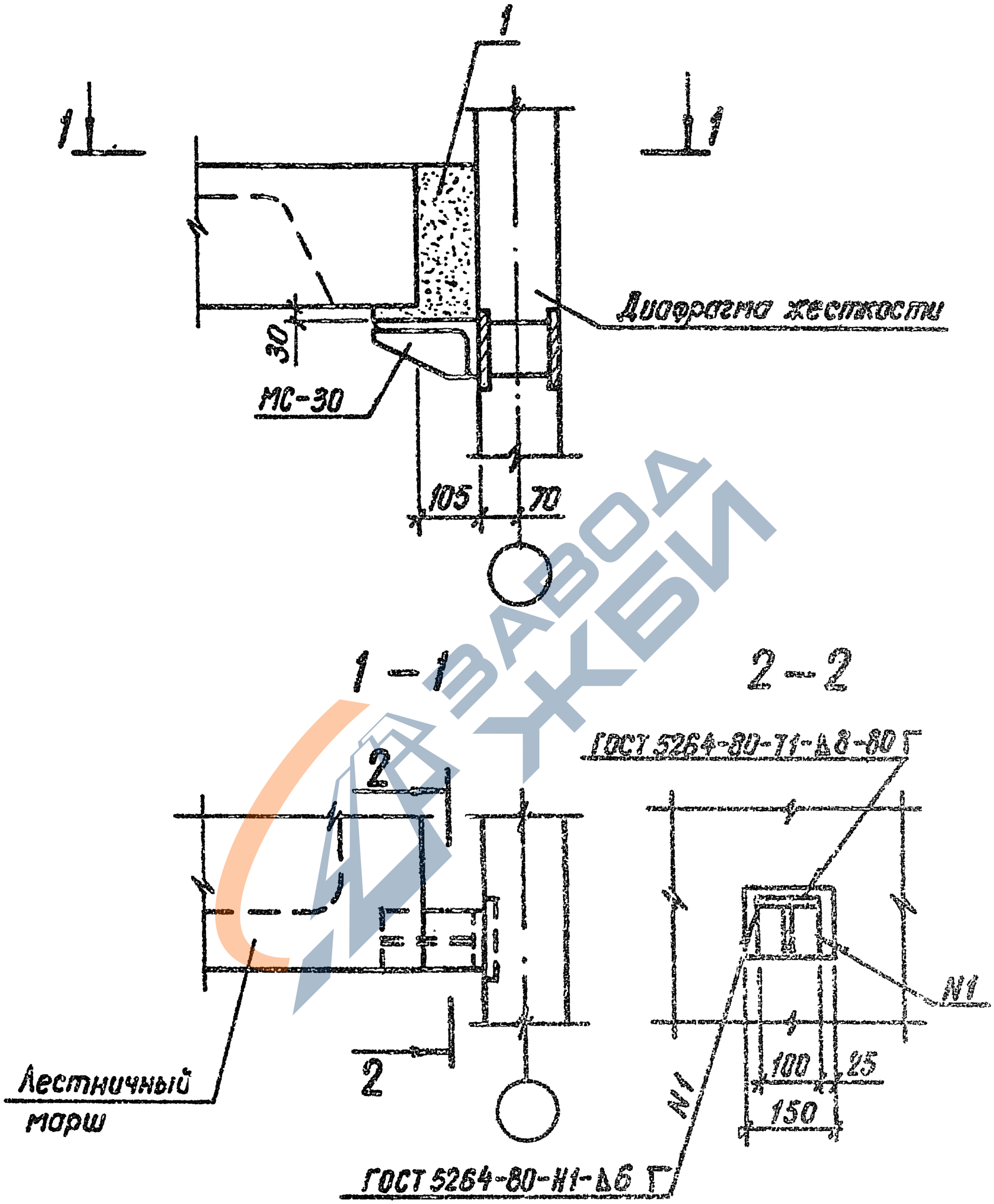

9158/1

НАЧ.ОТД.	Шевченко		
Н.КОНТР.	Ребров		
ГЛ.СПЕЦ.	Ничипоренко		
ПРОВЕРИЛ	Ничипоренко		
РАЗРАБ.	Литвиненко		

1.020.1-3ПВ.6-1 17

УЗЕЛ 18

СТАДИЯ	ЛИСТ	ЛИСТОВ
Р		1

ГОСГРАЖДАНСТРОЙ КиевЗНИИЭП

ЭПВЦ КиевЗНИИЭП | СПЕРАТОР ТЛП КОРТ | Федько

ИНВ.№ ПОДЛ | ПОДПИСЬ И ДАТА | ВЗАМ. ИНВ.№

ЗАВОД ЖБИ

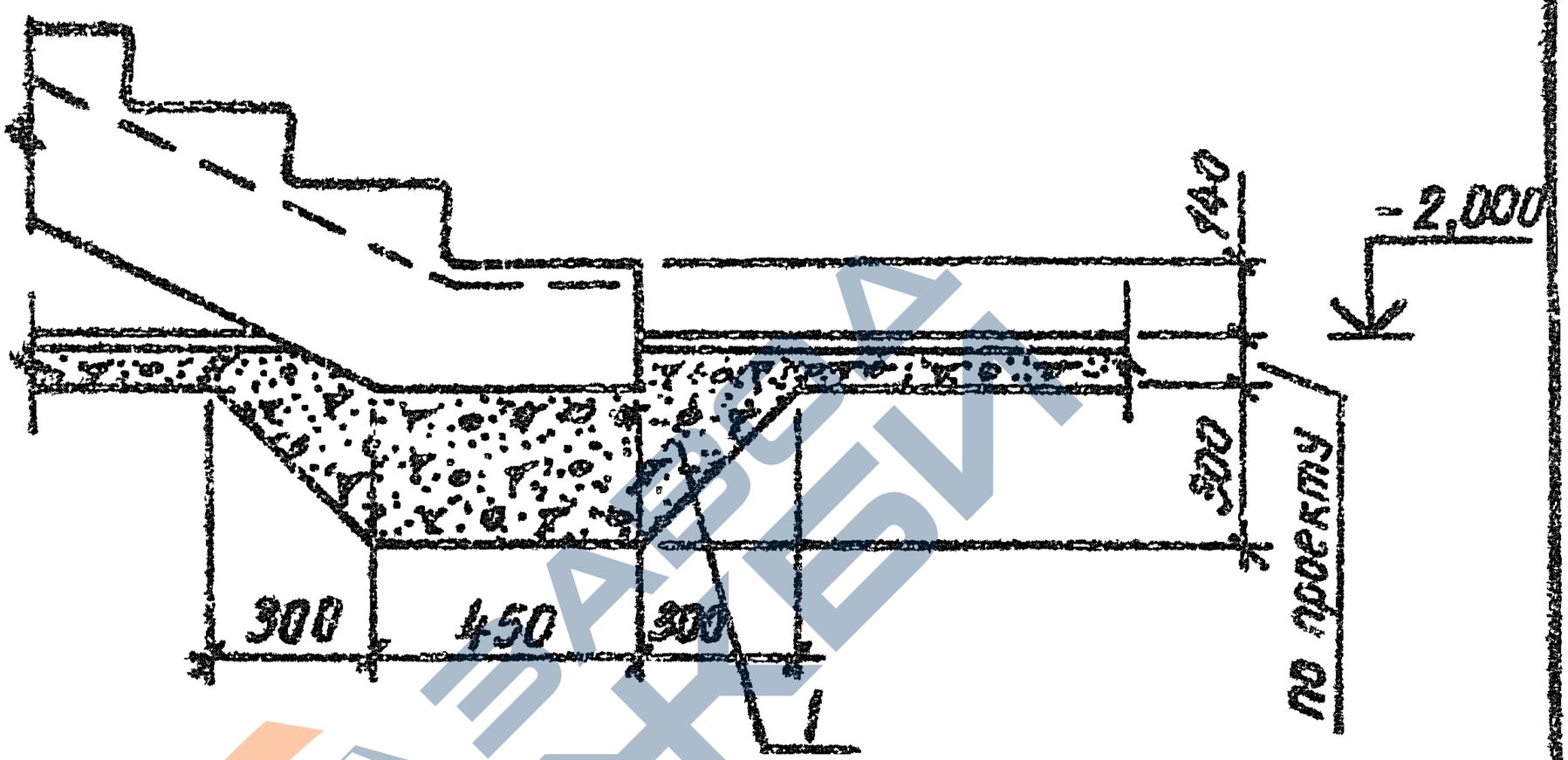

9158/1

				1.020.1-3ПВ. 6-1 18
Шевченко				
Ребров				
Начуларенко				УЗЕЛ 19
Начуларенко				
Антипенко				

СТАДИЯ	ЛИСТ	ЛИСТОВ
Р		

ГОСГРАЖДАНСТРОЙ
КиевЗНИИЭП

ФОРМАТ А.4

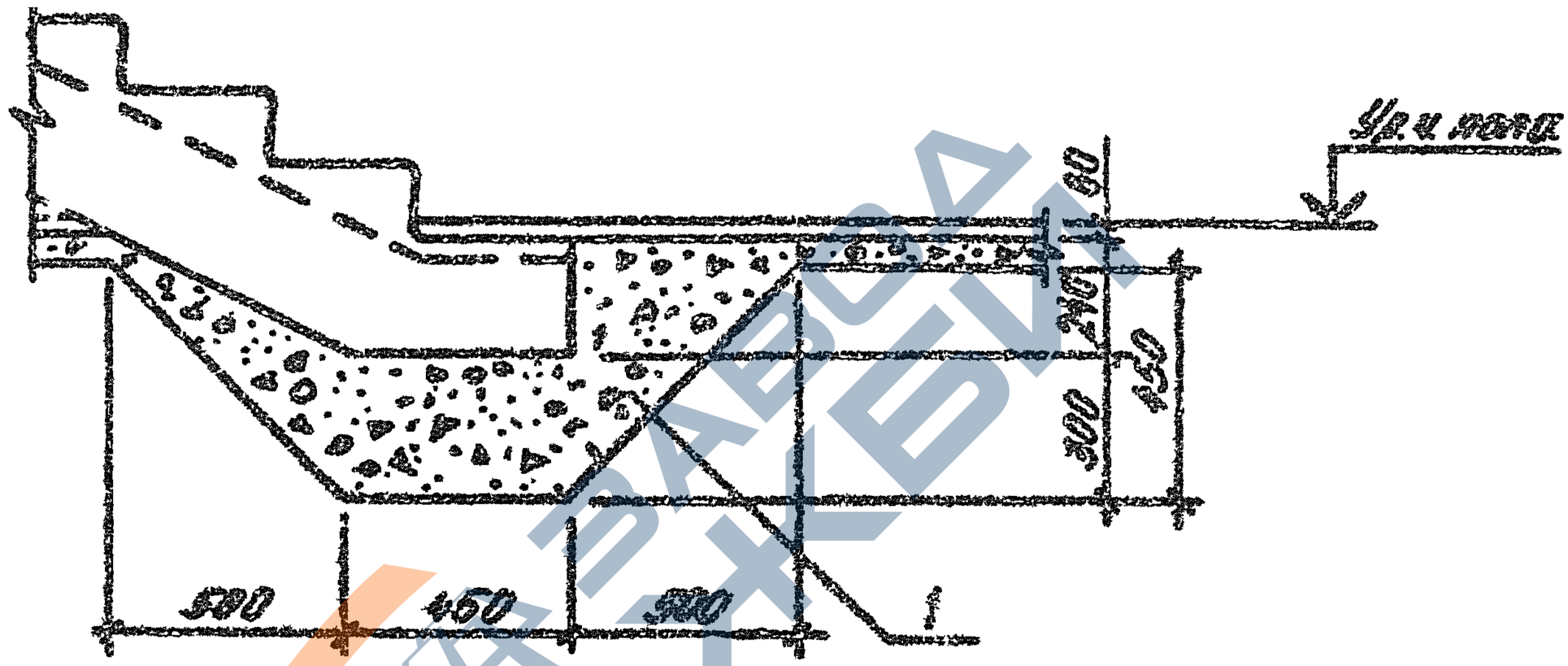

9158/1

				1.020.1-3ПВ.6-1 19
НАЧ.ОТД	Шевченко			
Н.КОНТР	Ребров			УЗЕЛ 20
ГЛ.СПЕЦ	Ничипоренко			
ПРОВЕРИЛ	Ничипоренко			
РАЗРАБ	Ребько			

СТАДИЯ	ЛИСТ	ЛИСТОВ
Р		1

ГОСГРАЖДАНСТРОЙ
КиевЗНИИЭП

ЭПВЦ КиевЗНИИЭП
СПЕЦИАЛЬНОЕ ТПП КОРТ
Ребько

ИНВ № ПОДЛ | ПОДПИСЬ И ДАТА | ВЗАМ. ИНВ № | ПОДПИСЬ И ДАТА

ЗАВОДА ЖБИ

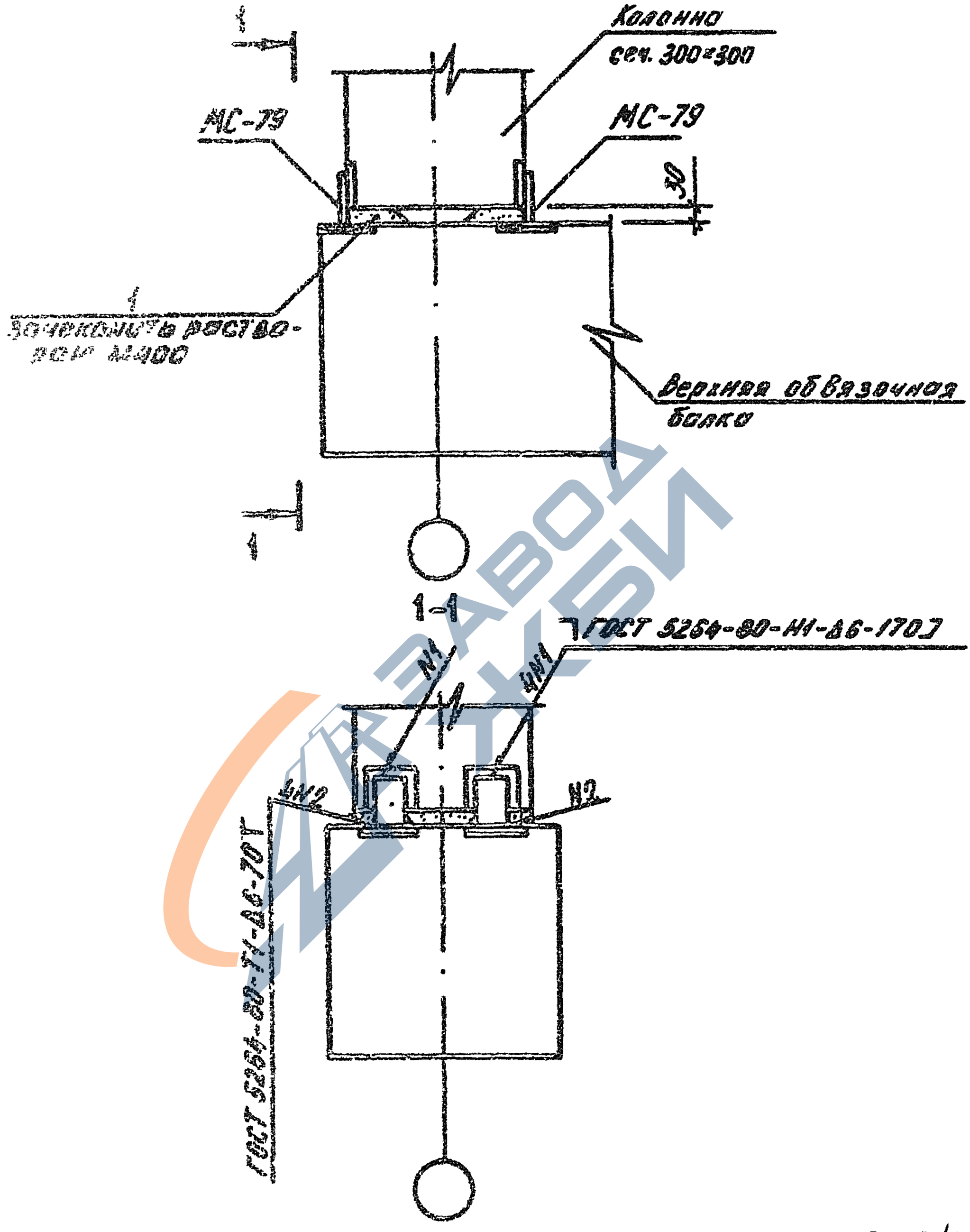

9158/1

				1.020.1-3ПВ.6-1 20		
Н.ИСПЕЦ.	Шевченко			УЗЕЛ 21	СТАДИЯ	ЛИСТ	ЛИСТОВ
Н.ОТДЕЛ.	Ребров				Р		1
ГЛ.СПЕЦ.	Никитаренко				ГОСГРАЖДАНСТРОЙ		
ПРОВЕРИЛ	Никитаренко				КиевЗНИИЭП		
РАЗРАБ.	Ребров						

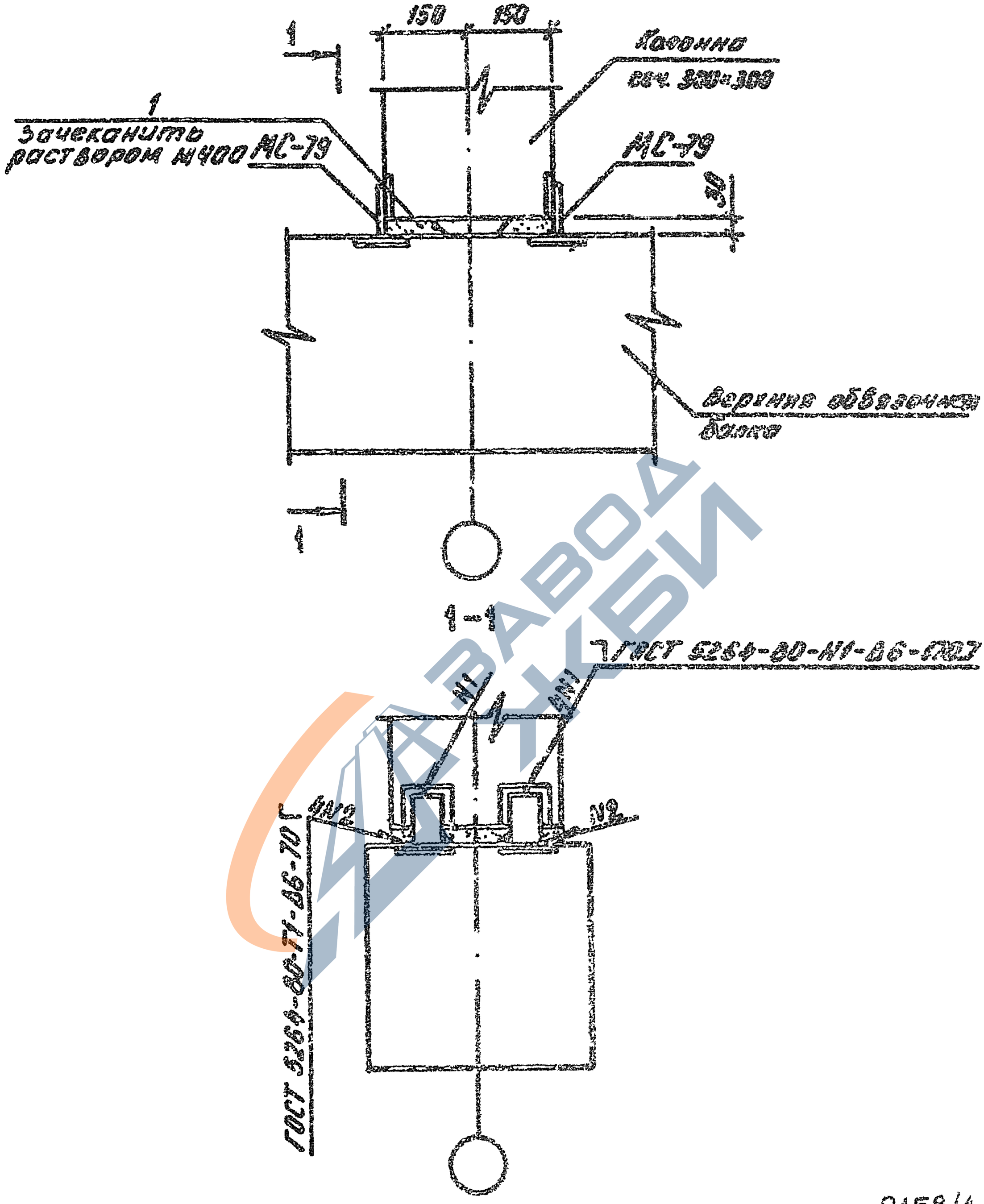

9158/1

НАЧ.ОТД.	Шевченко		
Н.КОНТР.	Ребров		
ГЛ.СПЕЦ.	Ничипоренко		
ПРОВЕРИЛ	Ничипоренко		
РАЗРАБ.	Федько		

1.020.1-3ПВ.6-1 21

УЗЕЛ 22

СТАДИЯ	ЛИСТ	ЛИСТОВ
Р		1

ГОСГРАЖДАНСТРОЙ КиевЗНИИЭП

ЭПВЦ КиевЗНИИЭП

ОПЕРАТОР ТПП КОРТ

Федько

ИНВ № ПОДЛ. | ПОДПИСЬ И ДАТА | ВЗАМ. ИНВ №

ЗАВОД ЖБИ

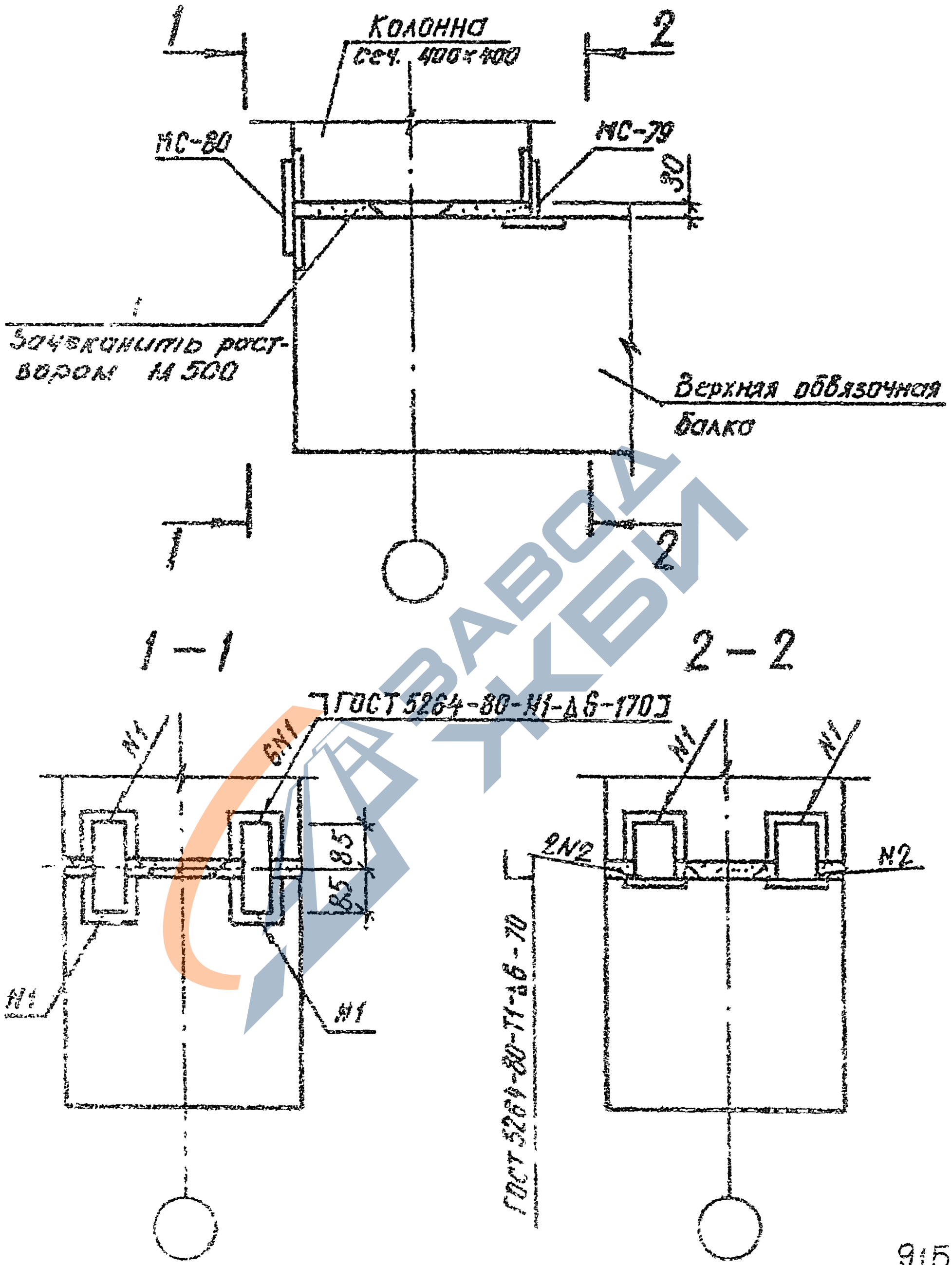

9158/1

				1.020.1 – 3ПВ.6 – 1 22
Начотд.	Шевченко			
Н.контр.	Ребров			
Гл.спец.	Ничипоренко			
Рукоп.	Ничипоренко			
Разраб.	Антипенко			

УЗЕЛ 23

СТАДИЯ	ЛИСТ	ЛИСТОВ
Р		1

ГОСГРАЖДАНСТРОЙ
КиевЗНИИЭП

ФОРМАТ А.С.

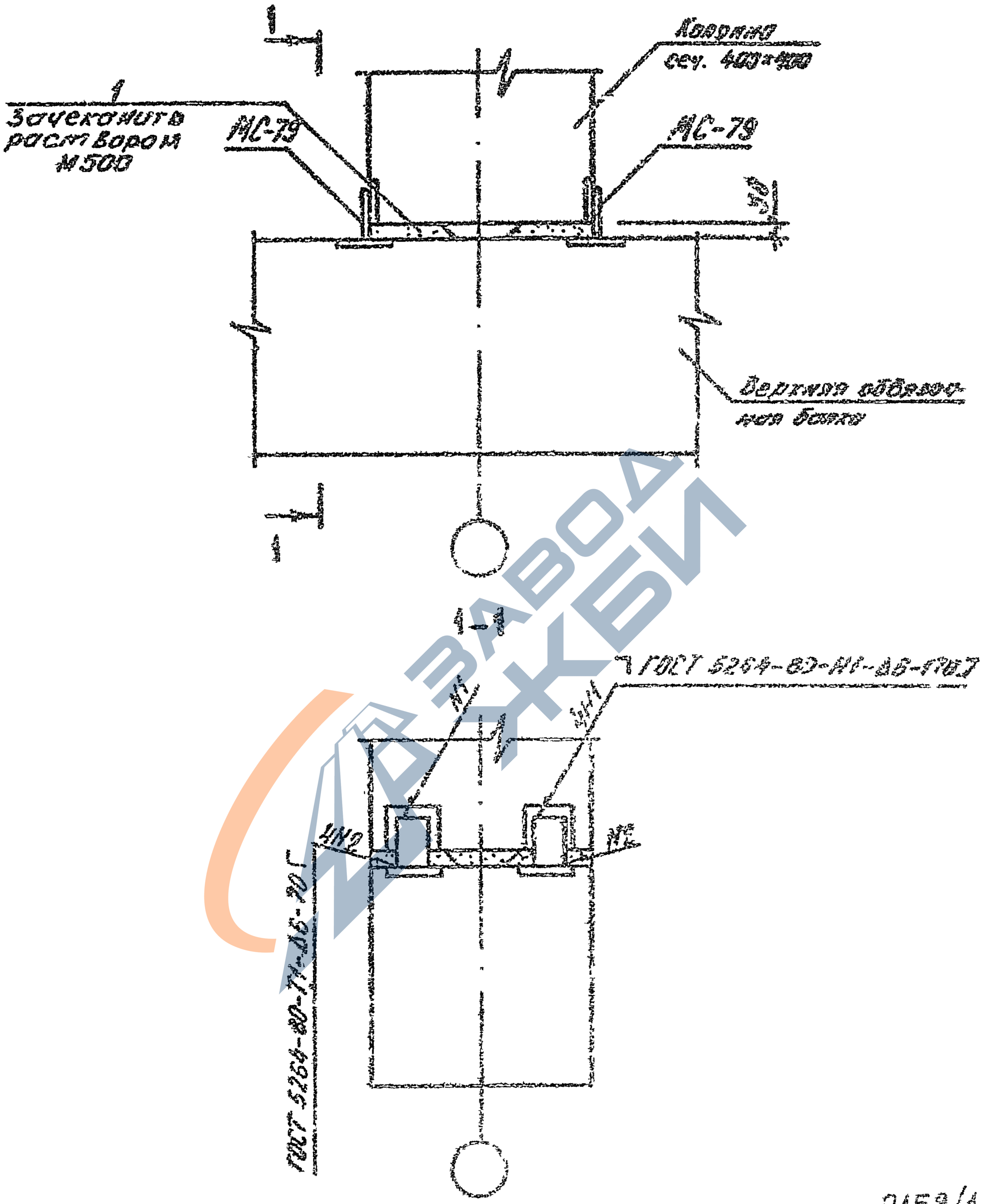

9158/1

				1.020.1-3ПВ.6-1 2
НАЧ.ОТД	Шевченко			УЗЕЛ 24
Н.КОНТР	Ребров			
ГЛ.СПЕЦ	Ничипоренко			
ПРОВЕРИЛ	Ничипоренко			
РАЗРАБ	Федько			

СТАДИЯ	ЛИСТ	ЛИСТ.
Р		1

ГОСГРАЖДАНСТРОЙ
КиевЗНИИЭП

ЭПВЦ КиевЗНИИЭП
ОПЕРАТОР ТПП КОРТ
Федько

ИНВ № ПОДЛ | ПОДПИСЬ И ДАТА | ВЗАМ ИНВ №

ЗАВОД ЖБИ

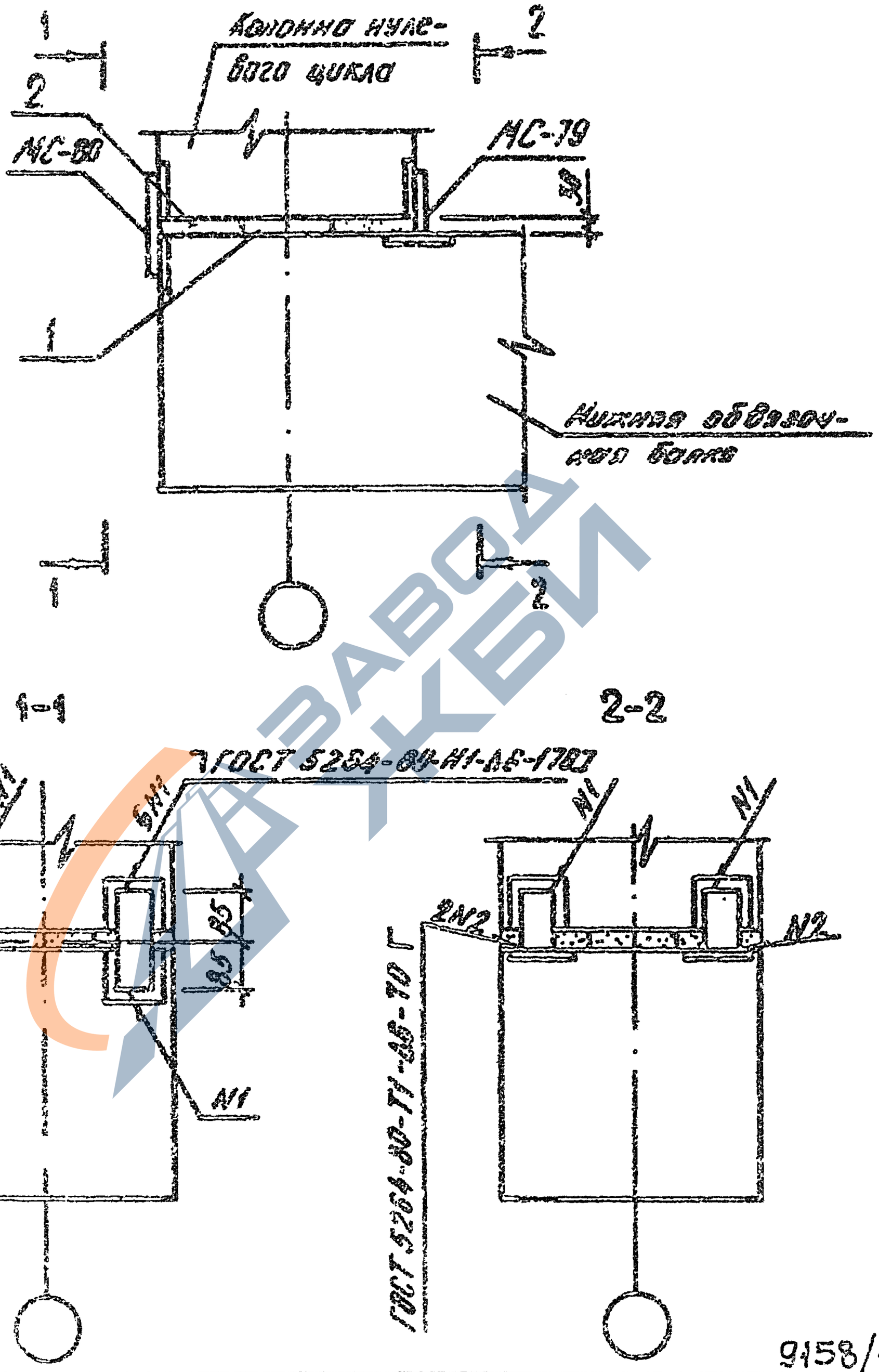

9158/1

				1.020.1-3ПВ. 6-1 24		
Н.КОНТР	Шевченко			УЗЕЛ 25	СТАДИЯ	ЛИСТ	ЛИСТОВ
Н.КОНТР	Рябров				Р		1
ГЛ.СПЕЦ	Кочиповенко				ГОСГРАЖДАНСТРОЙ		
ПРОВЕРИЛ	Кочиповенко				КиевЗНИИЭП		
НАЗРАЕ	Федько						

ЭПВЦ КиевЗНИИЭП
ОПЕРАТОР ТПП КОРТ
Федько
ЗАВОД КБИ

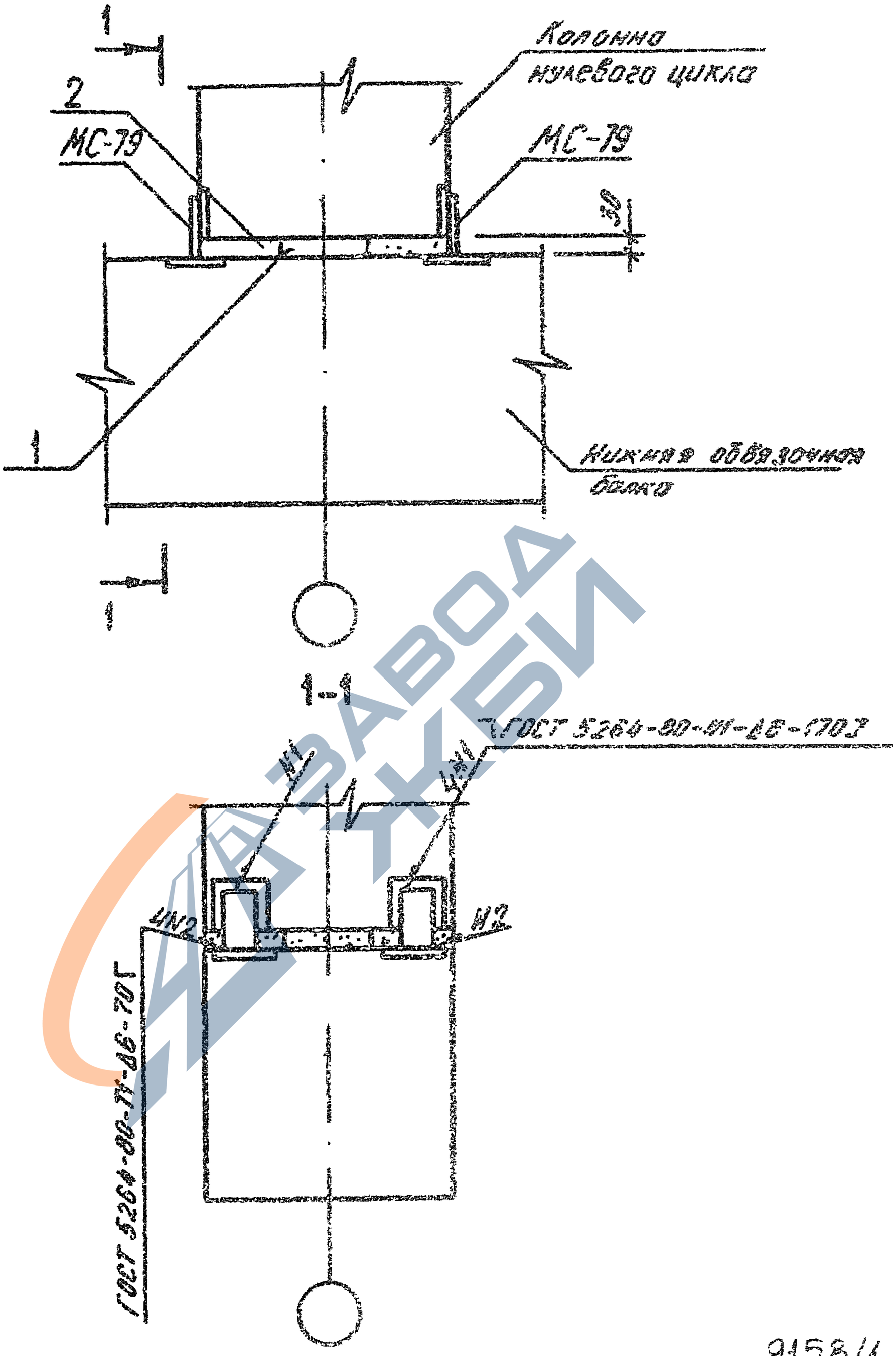

9158/1

				1.020.1-3ПВ.6-1 25
НАЧ ОТД	Шевченко			УЗЕЛ 26
Н.КОНТР	Ребров			
ГЛ СПЕЦ	Ничипоренко			
ПРОВЕРИЛ	Ничипоренко			
РАЗРАБ	Федько			

СТАДИЯ	ЛИСТ	ЛИСТОВ
Р		1

ГОСГРАЖДАНСТРОЙ
КиевЗНИИЭП

ЭПВЦ КиевЗНИИЭП
ОПЕРАТОР ТПП КОРТ
Федько
ВЗАМ. ИНВ №
ПОДПИСЬ И ДАТА
ИНВ № ПОДЛ

ЗАВОД ЖБИ

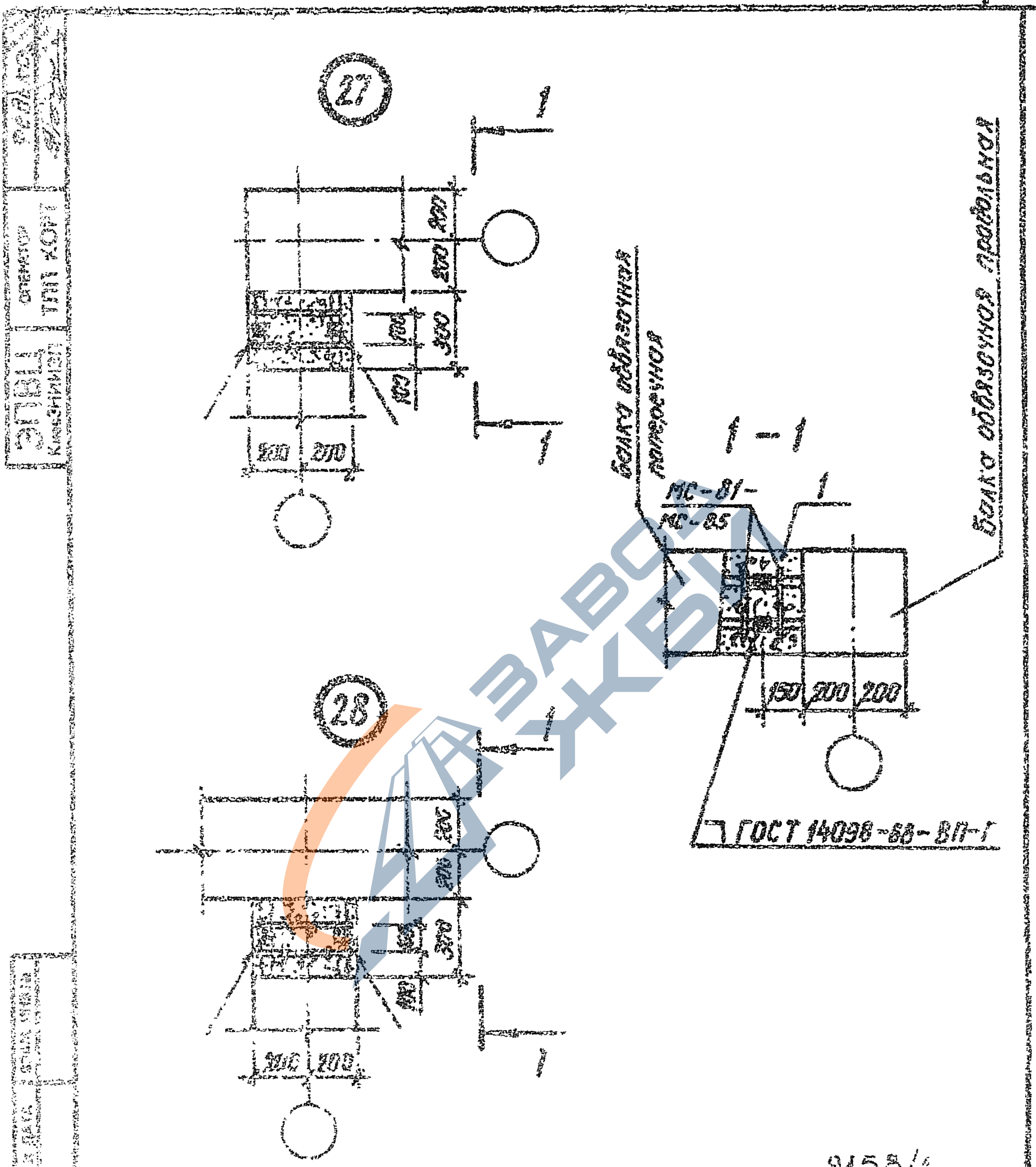

9158/1

		1.020.1-3ПВ.6-1 26	
Инженер	Шевченко		
Техник	Федосеев	УЗШ 27, 28	СТАДИЯ / ЛИСТ / ЛИСТОВ
Гл.спец.			Р / 1
Проверил			ГОСГРАЖДАНСТРОЙ КиевЗНИИЭП
Рисовал			

ЗАВОД ЖБИ

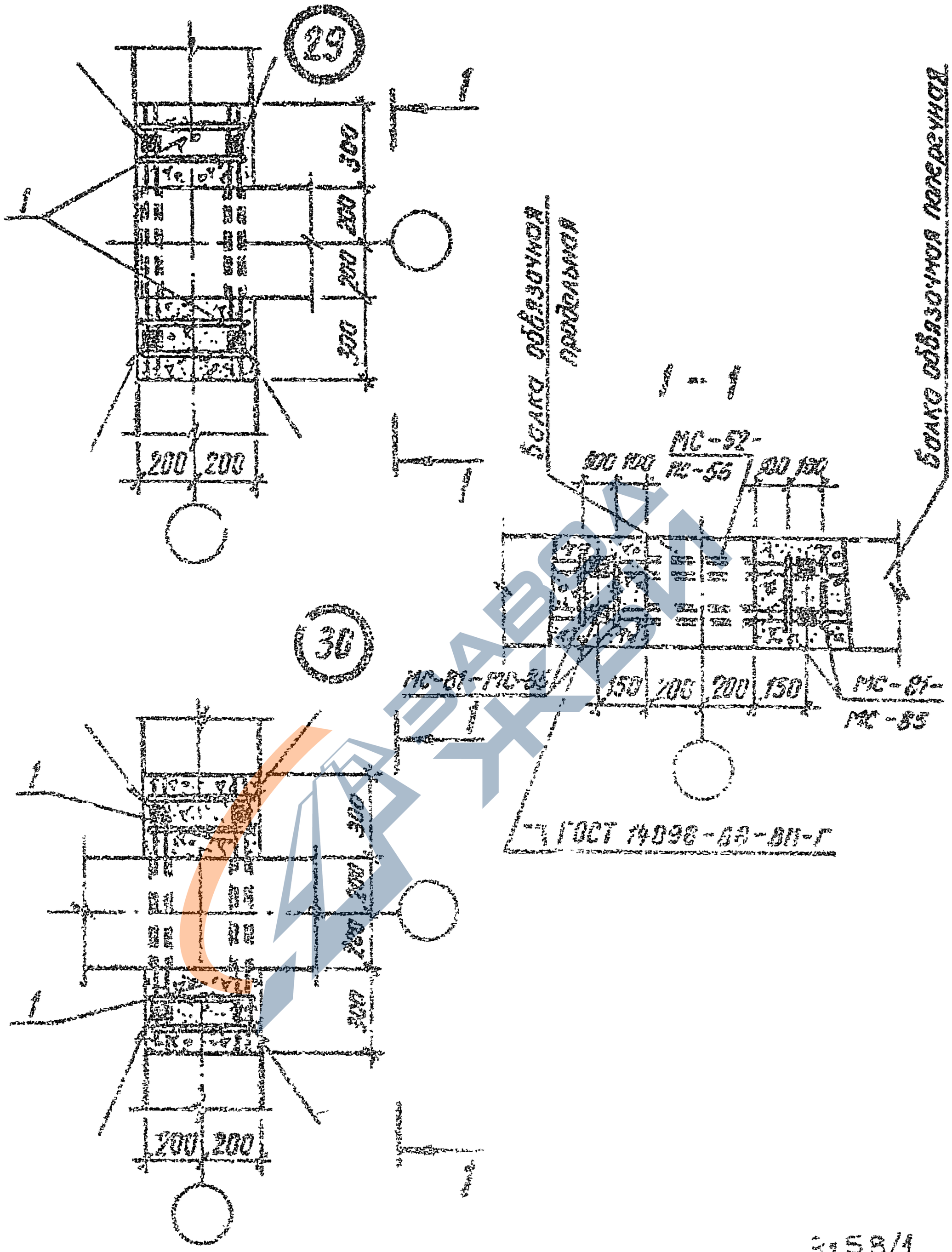

			1.020.1-3ПВ.6-1 27
НАЧ.ОТД.	Шевченко		
Н.КОНТР.	Ребров		
ГЛ.СПЕЦ.	Ничипоренко		
ПРОВЕРИЛ	Ничипоренко		
РАЗРАБ.	Литвиненко		

УЗЛЫ 29, 30

СТАДИЯ	ЛИСТ	ЛИСТОВ
Р		1

ГОСГРАЖДАНСТРОЙ
КиевЗНИИЭП

ЭПВЦ КиевЗНИИЭП
ОПЕРАТОР ТПГ КОРТ
Редакц.
ИНВ.№ ПОДЛ. | ПОДПИСЬ И ДАТА | ВЗАМ. ИНВ.№

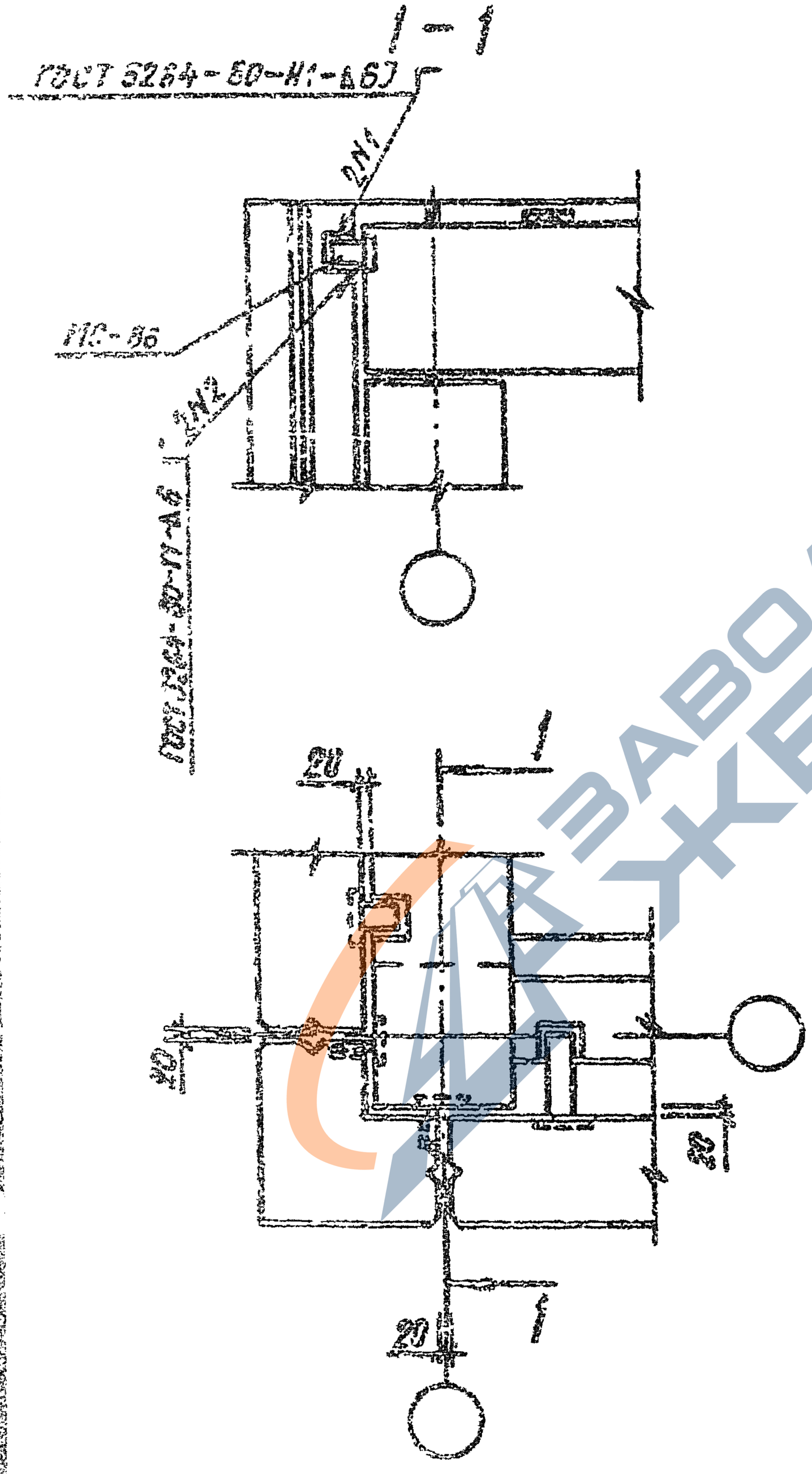

9158/1

				1.020.1-3ПВ.6-1 28		
НАЧ.ОТД.	Шевченко			УЗЕЛ 31	СТАДИЯ	ЛИСТ	ЛИСТОВ
Н.КОНТР.	Рябров				Р		1
ГЛ.СПЕЦ.	Ничипоренко				ГОСГРАЖДАНСТРОЙ		
ПРОВЕРИЛ	Ничипоренко				КиевЗНИИЭП		
РАЗРАБ.	Антвинемто						

ЭПВЦ КиевЗНИИЭП
ОПЕРАТОР ТПП КОРТ
Редакс
ИНВ.№ ПОДЛ. | ПОДПИСЬ И ДАТА | ВЗАМ. ИНВ.№

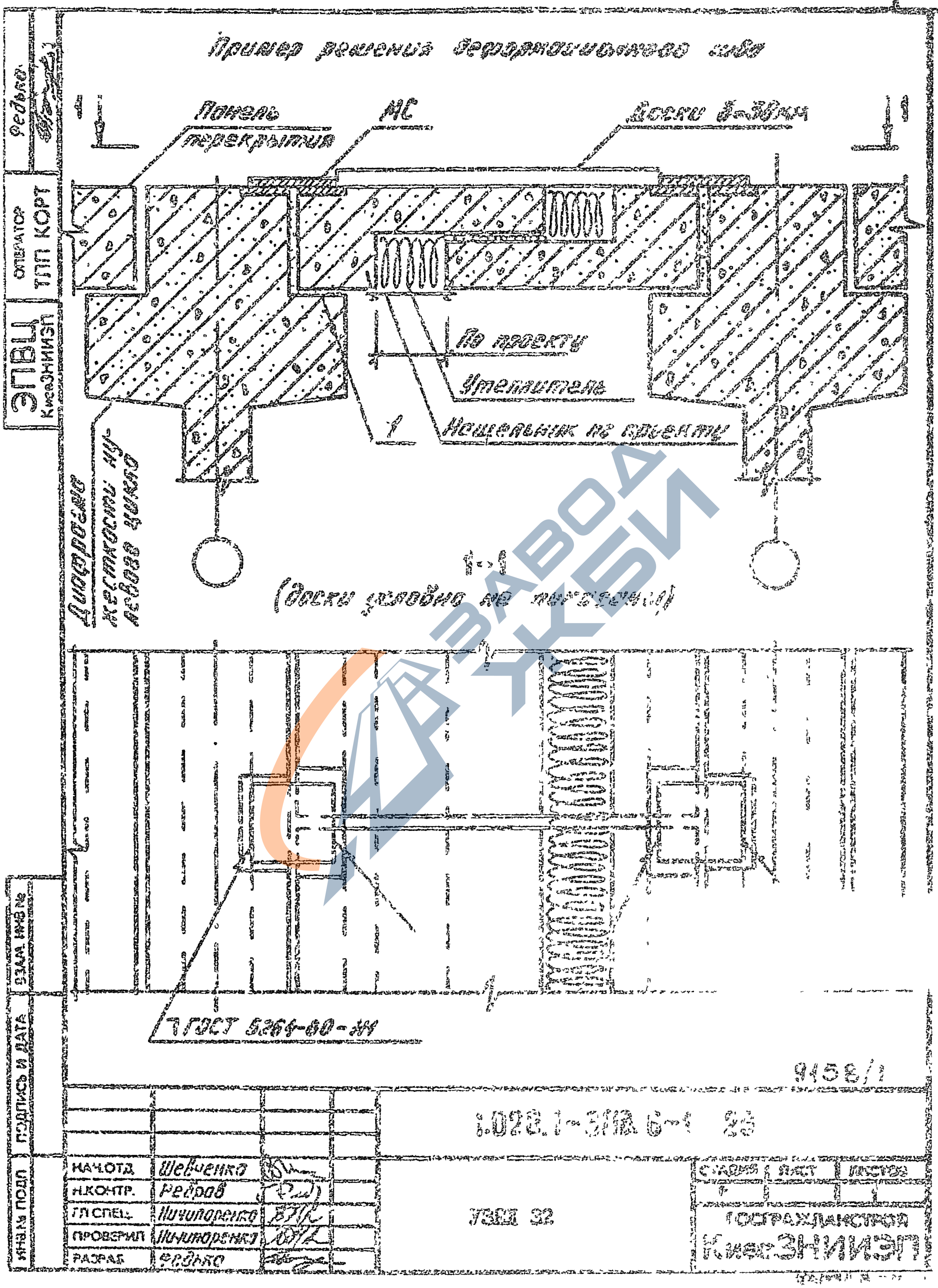
Пример решения деформационного шва
Панель перекрытия
МС
Доски 5-38мм
По проекту
Утеплитель
Нащельник по проекту
Диафрагма жесткости нулевого цикла
1-1
(доски условно не показаны)
ГОСТ 5264-80-Н1
9158/1
1.028.1-3/ИЛ 6-1 25
ЭПВЦ КиевЗНИИЭП
ОПЕРАТОР ТПП КОРТ
Федько
ИНВ.№ ПОДЛ
ПОДПИСЬ И ДАТА
ВЗАМ. ИНВ.№
НАЧ.ОТД. Шевченко
Н.КОНТР. Ребров
ГЛ.СПЕЦ. Ничипоренко
ПРОВЕРИЛ Ничипоренко
РАЗРАБ. Федько
УЗЕЛ 32
СТАДИЯ
ЛИСТ
ЛИСТОВ
ГОСГРАЖДАНСТРОЙ
КиевЗНИИЭП

Пример решения деформационного шва

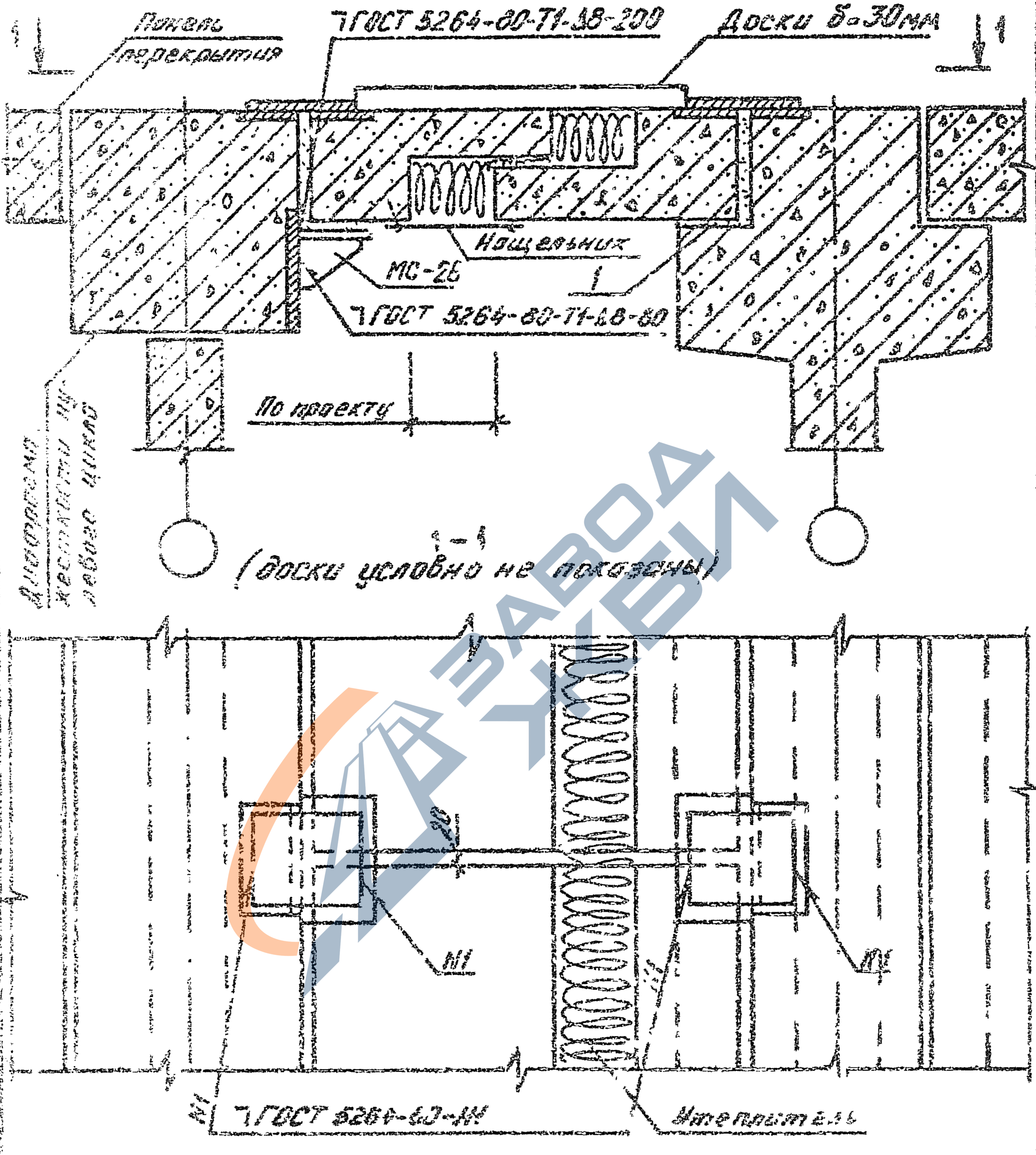

9158/1

Нач.отд.	Шевченко		
Н.контр.	Ребров		
Гл.спец.	Нечипоренко		
Проверил	Нечипоренко		
Разраб.	Федько		

1.020.1-3ПВ.6-1 30

УЗЕЛ 33

СТАДИЯ	ЛИСТ	ЛИСТОВ
Р		1

ГОСГРАЖДАНСТРОЙ
КиевЗНИИЭП

ФОРМАТ А2

Пример решения деформационного шва

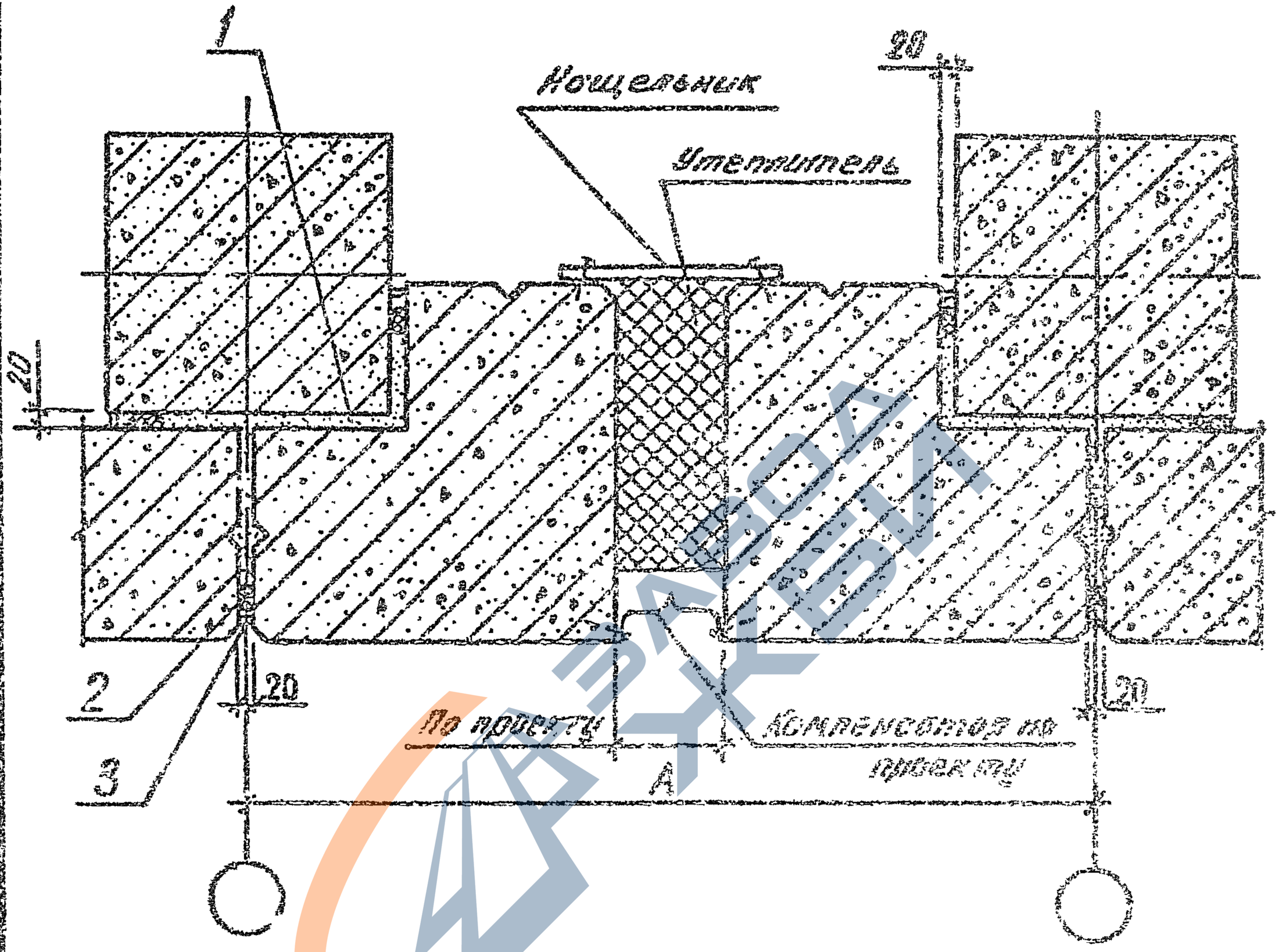

9158/1

				1.020.1-3ПВ.6-1 31
НАЧ.ОТД.	Шевченко			УЗВЛ 3а
Н.КОНТР.	Ребров			
ГЛ.СПЕЦ.	Начиторенко			
ПРОВЕРИЛ	Начиторенко			
РАЗРАБ	Федько			

СТАДИЯ	ЛИСТ	ЛИСТОВ
Р		

ГОСГРАЖДАНСТРОЙ КиевЗНИИЭП

ЭПВЦ КиевЗНИИЭП

ОПЕРАТОР ТЛП КОРТ

Федько

ИНВ.№ ПОДЛ. | ПОДПИСЬ И ДАТА | ВЗАМ. ИНВ.№

ЗАВОД ЖБИ

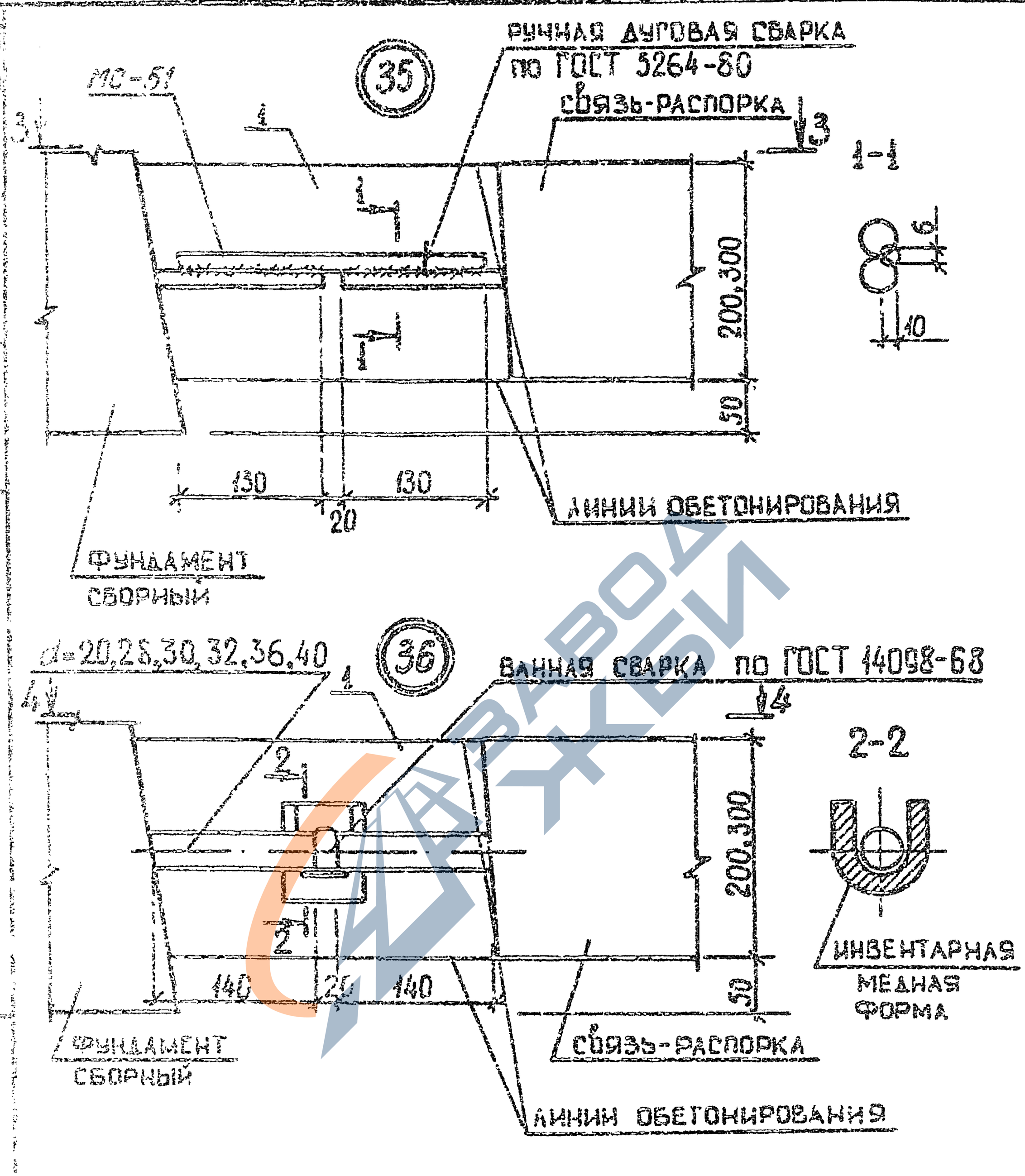

9158/1

1.020.1-3ПВ.6-1 32

НАЧОТД.	ШЕВЧЕНКО				
НКОНТР.	ФЕЕРОВ		УЗПН 35, 36	СТАДИЯ	ЛИСТ	ЛИСТОВ
ГЛ.СПЕЦ.	НИЧИПОРЕНКО			Р	1	2
ПРОВЕРИЛ	СКОРОВОГАТ			ГОСГРАЖДАНСТРОЯ КиевЗНИИЭП		
РАЗРАБ	ПРЕСЬКИЙ					

https://zavodjbi.com/

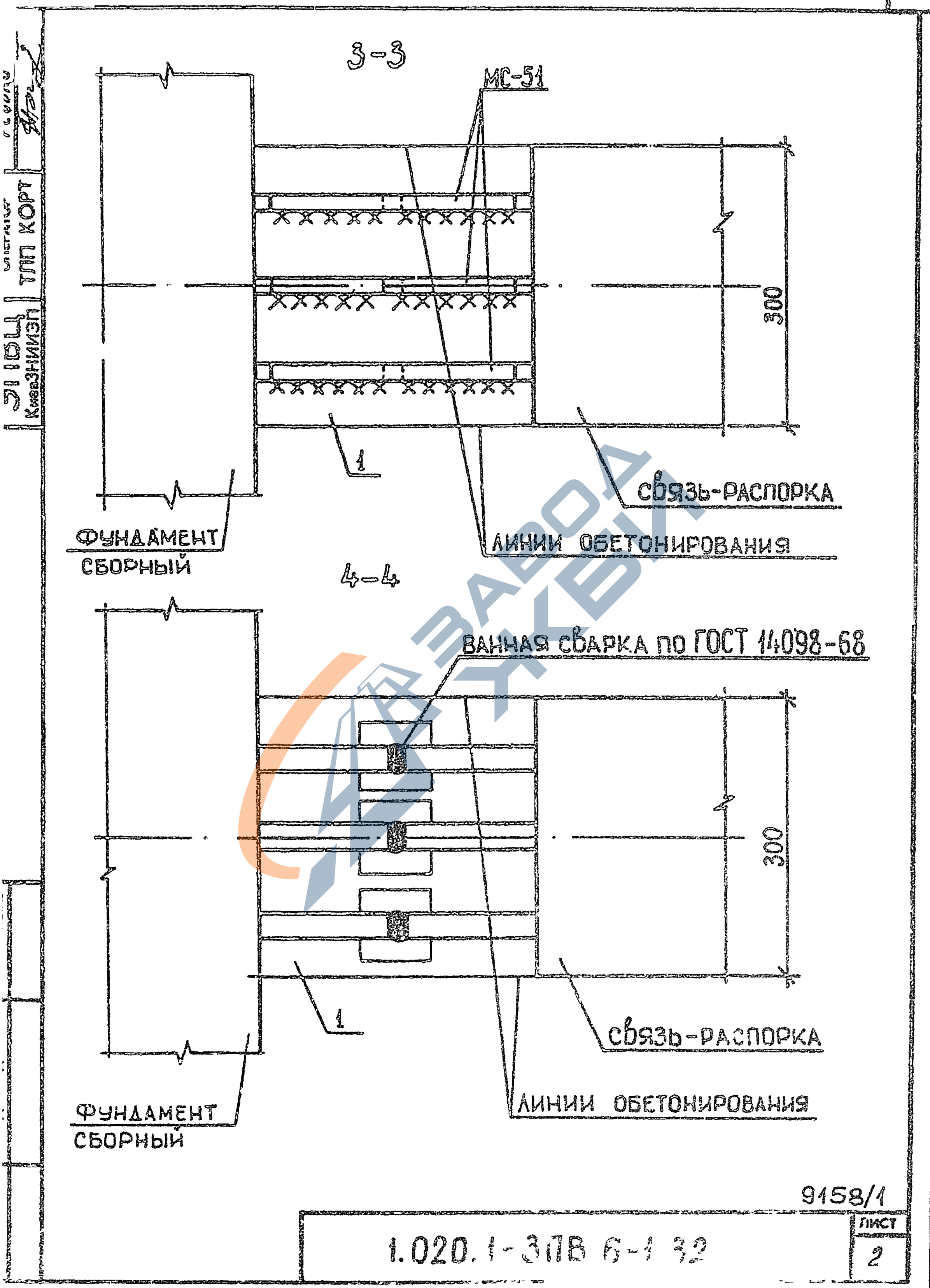

ЗАВОД КВИ

9158/1

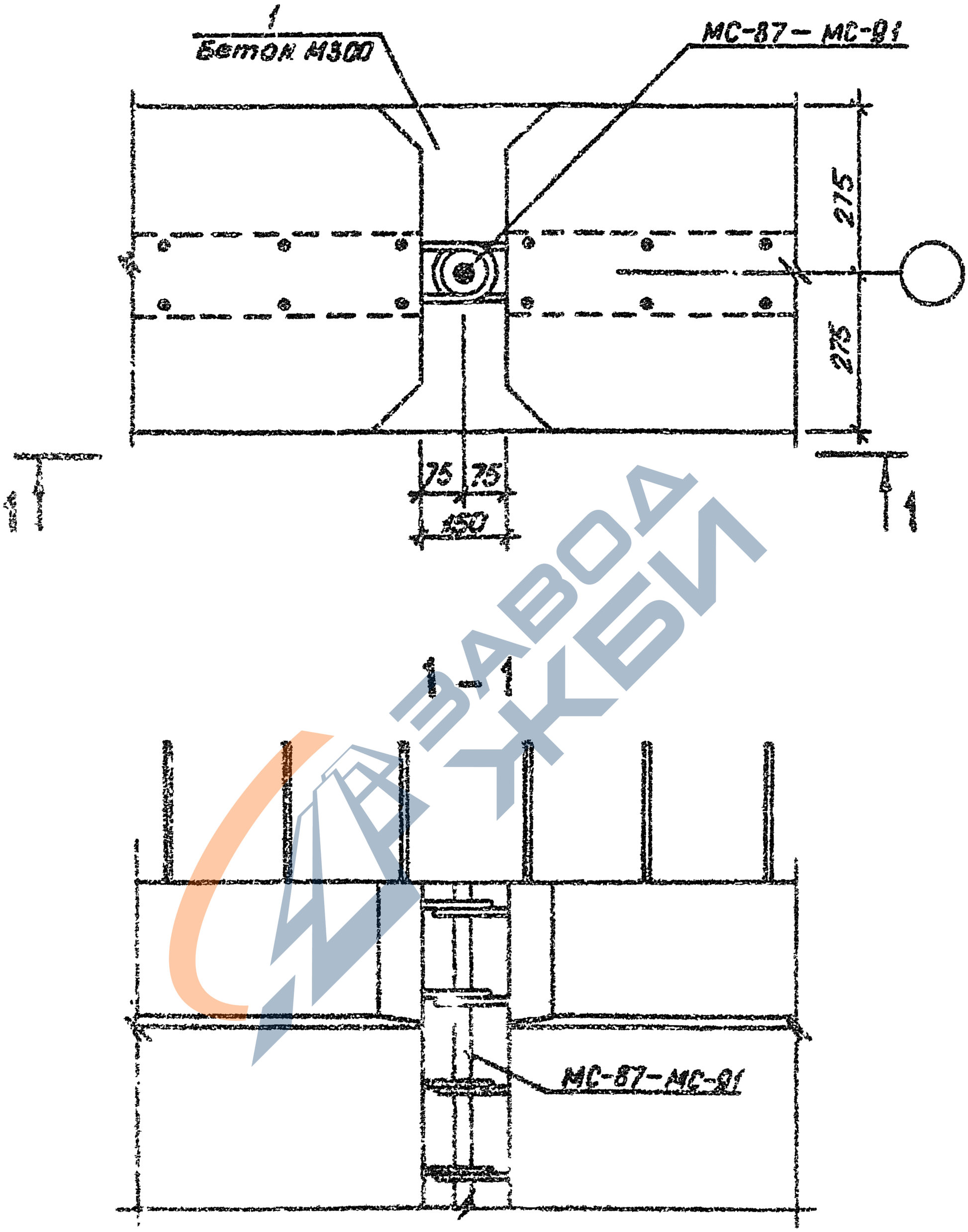

9158/1

				1.020.1-3ПВ.6-1 33		
НАЧ.ОТД.	ШЕВЧЕНКО			УЗЕА 37	СТАДИЯ	ЛИСТ	ЛИСТОВ
Н.КОНТР.	ДЕБРОВ				Р		1
ГЛ.СПЕЦ.	ВИЧИКОРЕНКО				ГОСГРАЖДАНСТРОЙ	
ПРОВЕРИЛ	ВИЧИКОРЕНКО				КиевЗНИИЭП	
РАЗРАБ.	[illegible]					

ЭПВЦ КиевЗНИИЭП

ОПЕРАТОР ТПП КОРТ

ПОДПИСЬ И ДАТА

ИНВ.№ ПОДЛ.

ЗАВОД КБИ

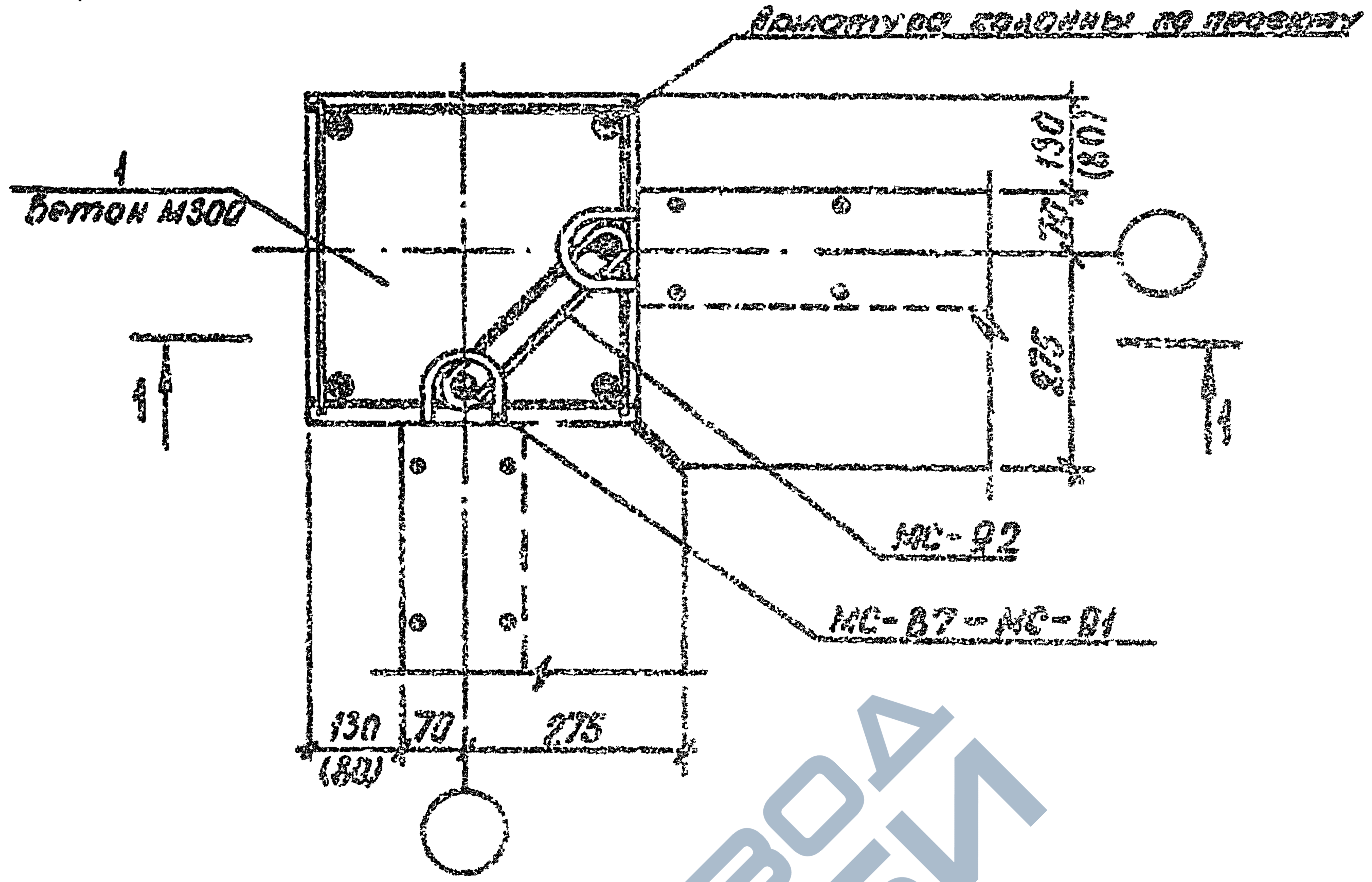

1-1

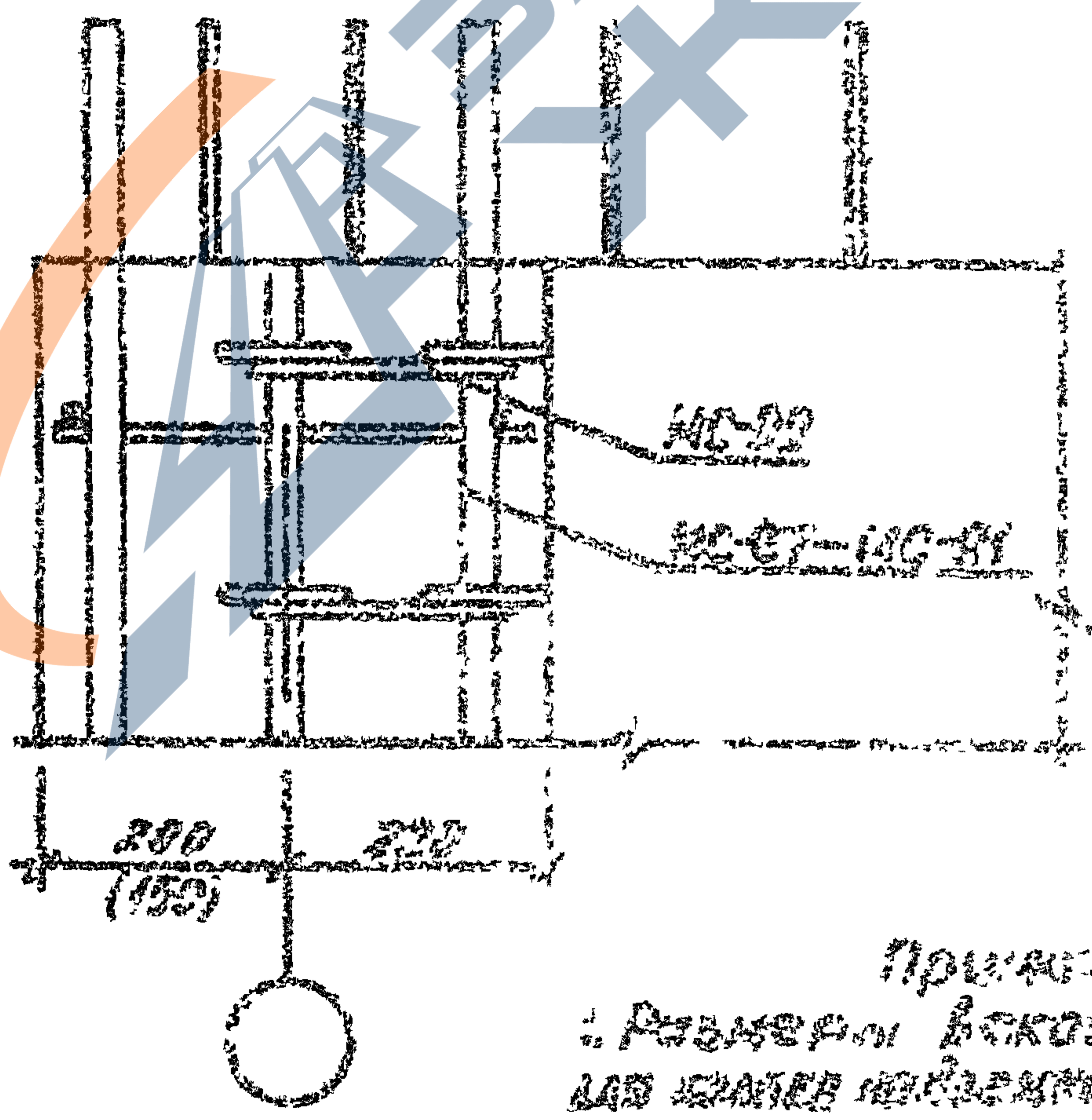

Примечание.
1. Размеры в скобках приведены
для колонн подземной части [illegible]

9158/1

Нач.отд.	Шевченко		
Н.контр.	Федоров		
Гл.спец.	Ничипоренко		
Проверил	Ничипоренко		
Разраб.	Литвиненко		

1.020.1-3ПВ.6-1 34

Узел 38

Стадия	Лист	Листов
Р		1

Госгражданстрой
КиевЗНИИЭП

Взам. инв. №
Подпись и дата
Инв. № подл.

ЭПВЦ КиевЗНИИЭП
Оператор ТПП КОРТ
Федько

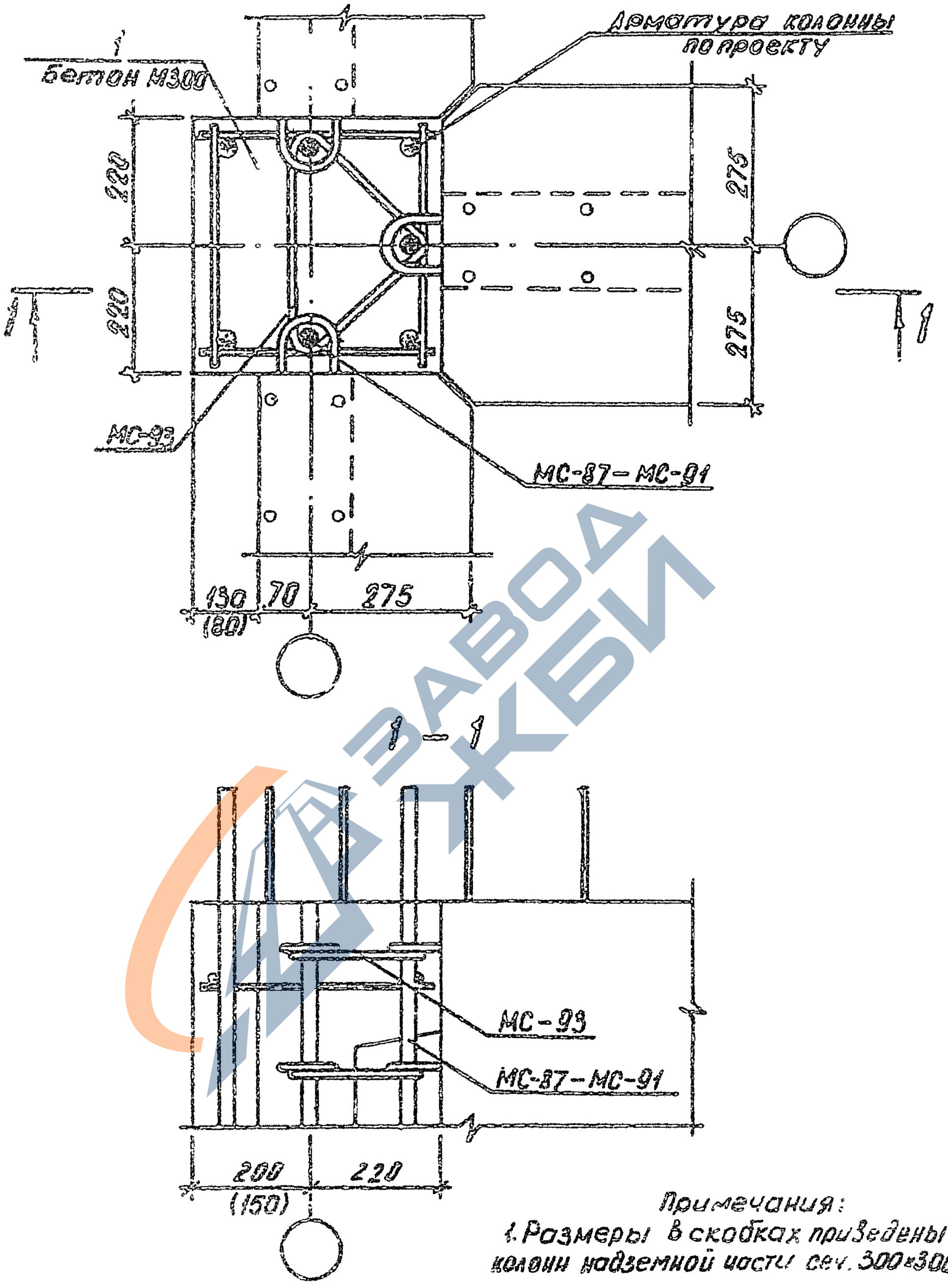

Примечания:

1. Размеры в скобках приведены для колонн надземной части сеч. 300×300 мм.

9158/1

				1.020.1-3ПВ.6-1 35	
НАЧ ОТД	ШЕВЧЕНКО				
Н КОНТР	РЕБРОВ			УЗЕЛ 39	СТАДИЯ: Р; ЛИСТ: ; ЛИСТОВ: 1
ГЛ СПЕЦ	НИЧИПОРЕНКО				ГОСГРАЖДАНСТРОЙ КиевЗНИИЭП
ПРОВЕРИЛ	НИЧИПОРЕНКО				
РАЗРАБ.	АНТЬИНЕНКО				

ИНВ.№ ПОДЛ. | ПОДПИСЬ И ДАТА | ВЗАМ.ИНВ.№ | ИНВ.№ ОРИГИНАЛА | ПОДПИСЬ И ДАТА

https://zavodjbi.com/

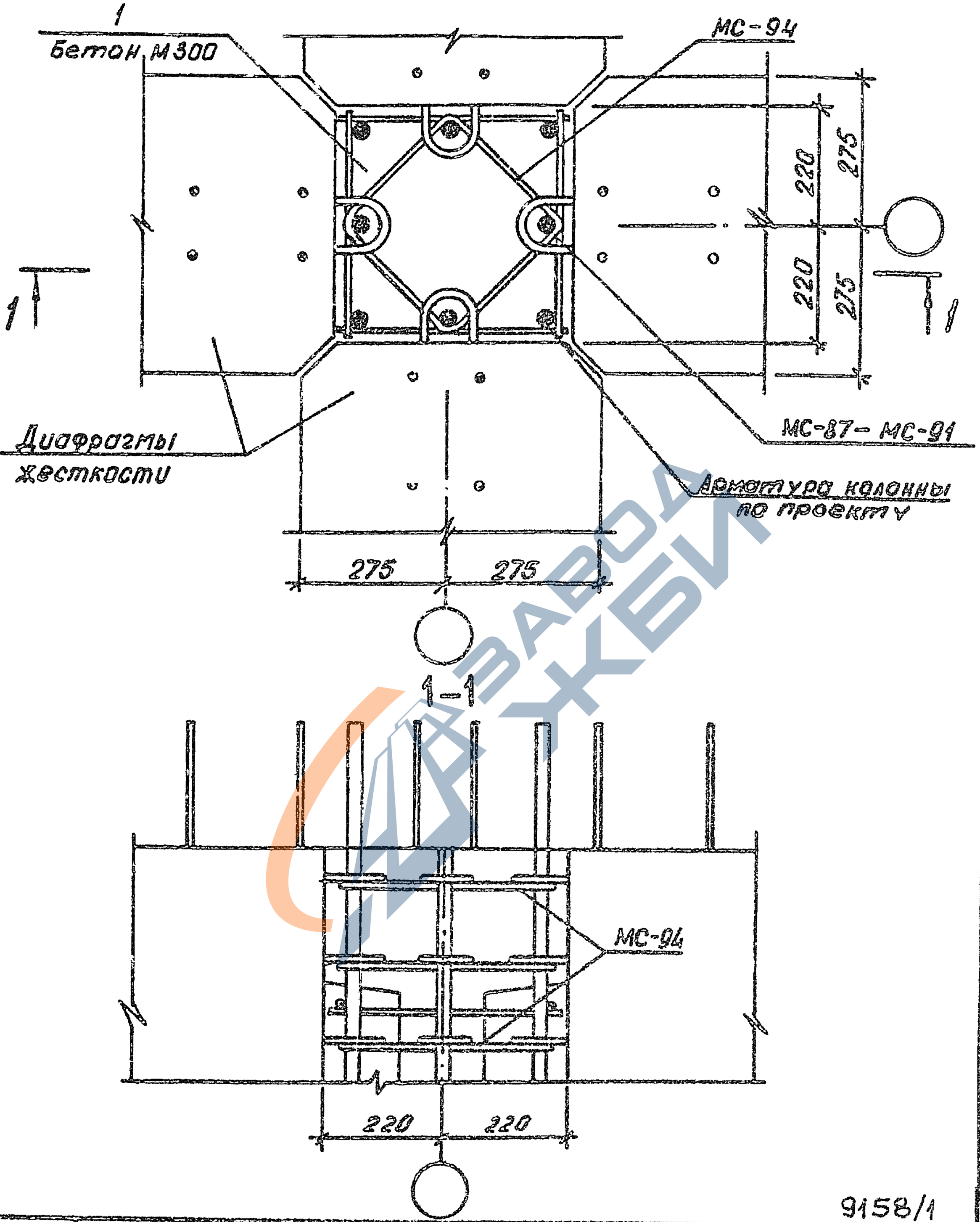

9158/1

НАЧ ОТД	ШЕВЧЕНКО		
Н.КОНТР.	РЕБРОВ		
ГЛ СПЕЦ	НИЧИПОРЕНКО		
ПРОВЕРИЛ	НИЧИПОРЕНКО		
РАЗРАБ.	ЛИТВИНЕНКО		

1.020.1-3ПВ.6-1 36

УЗЕЛ 40

СТАДИЯ	ЛИСТ	ЛИСТОВ
Р		1

ГОСГРАЖДАНСТРОЙ
КиевЗНИИЭП

ЗАВОД ЖБИ

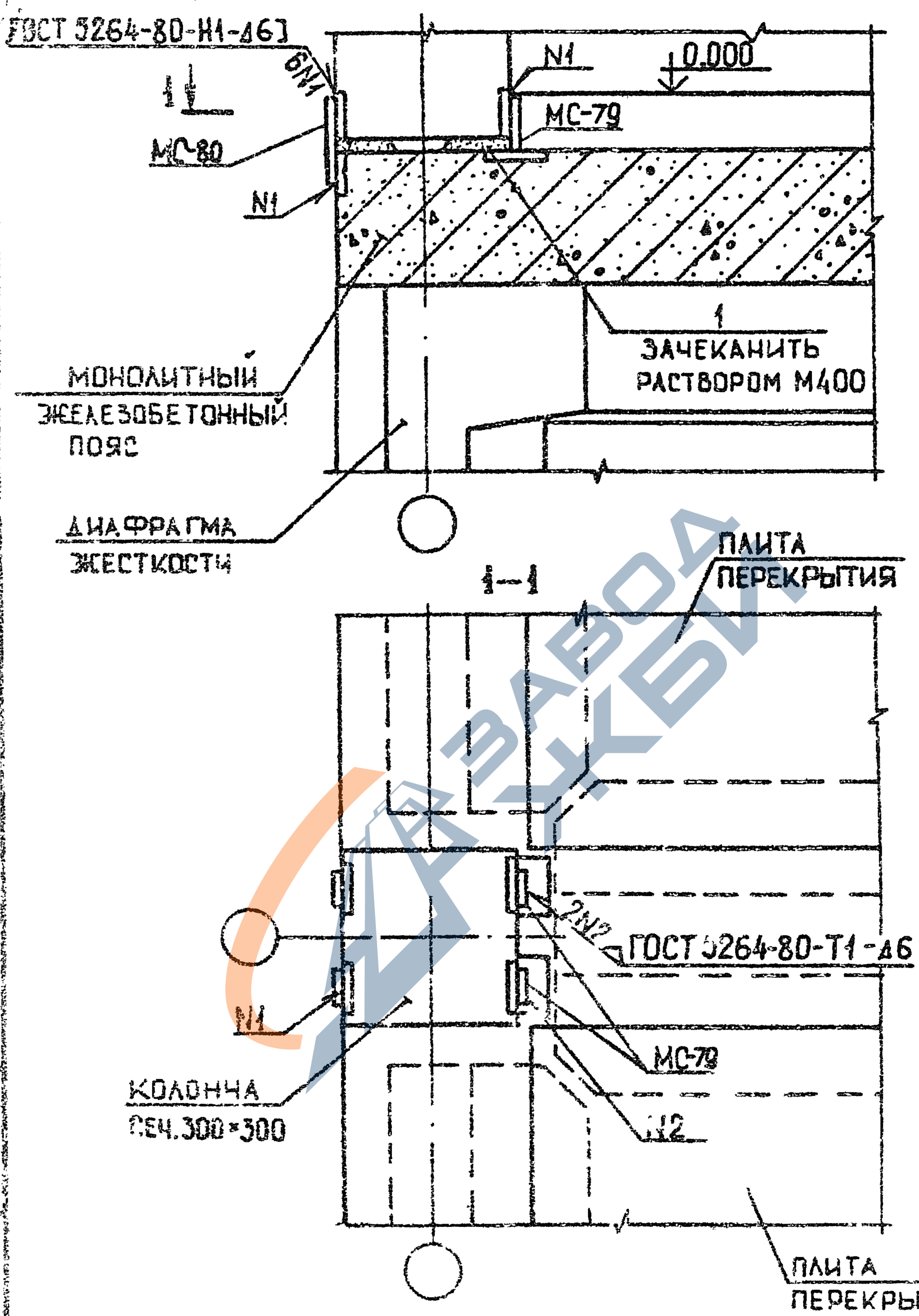

9158/1

				1.020.1-3ПВ.6-1 37
НАЧ.ОТД.	ШЕВЧЕНКО			УЗЕЛ 41
Н.КОНС.Р.	ФЕДОРОВ			
ГЛ.СПЕЦ.	ЛИЧИПОРЕНКО			
ГЛ.ОБЕСПЕЧ.	СКОРОБОГАТ			
РАЗРАБ.	ГРЕСЬКИВ			

СТАДИЯ	ЛИСТ	ЛИСТОВ
Р		1

ГОСГРАЖДАНСТРОЙ КиевЗНИИЭП

ЭПВЦ КиевЗНИИЭП ТПП КОРТ

ПОДПИСЬ И ДАТА

ИНВ.№ ПОДЛ.

ФОРМАТ А4

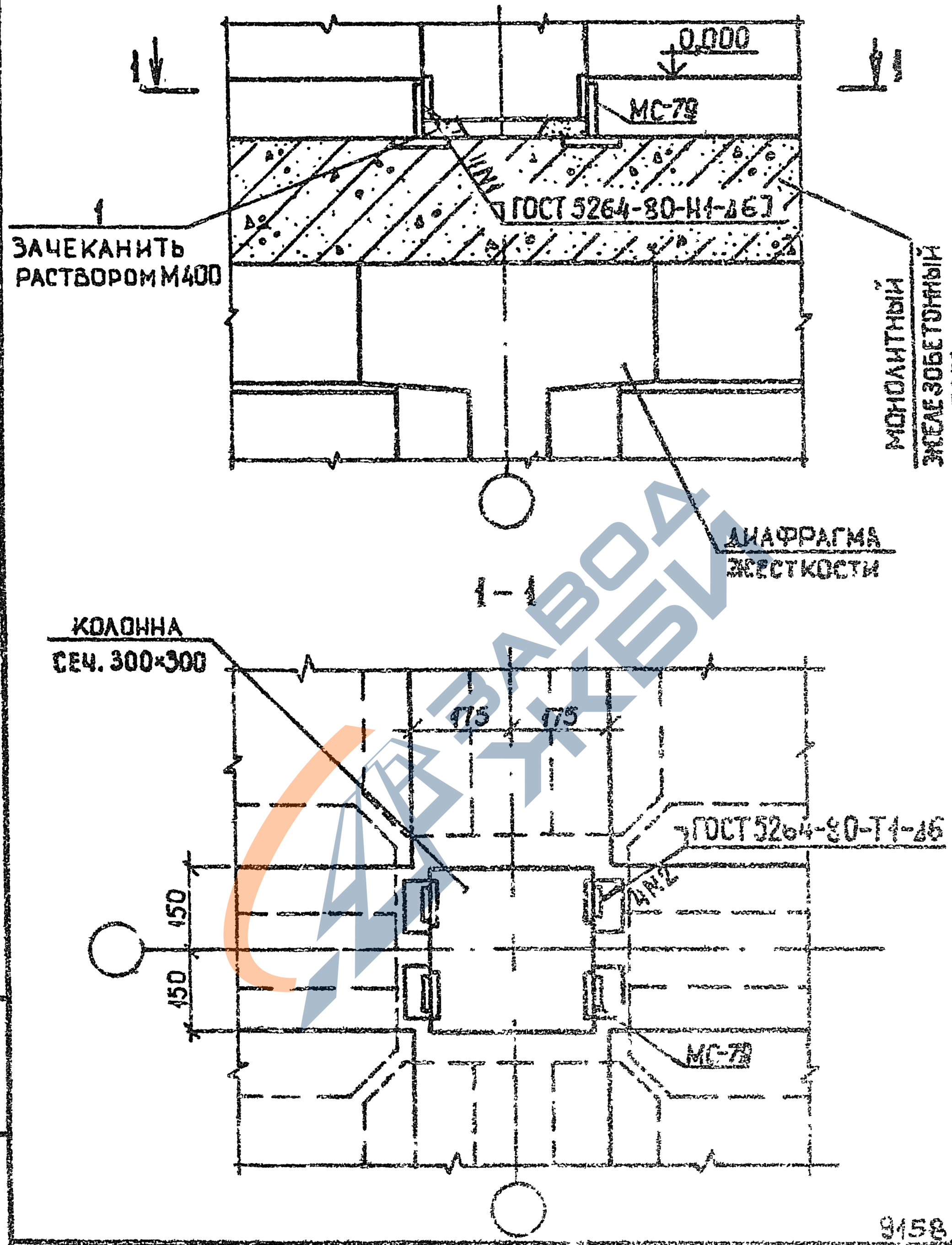

9158/1

НАЧ.ОТД.	ШЕВЧЕНКО		
Н.КОНТР.	РЕ[illegible]ОВ		
ГЛ.СПЕЦ.	ЦИЧИПОРЕНКО		
ПРОВЕРИЛ	СКОРОБОГАТ		
РАЗРАБ	ГРЕСЬКИВ		

1.С20 1-3ПВ.6-1 [illegible]

УЗЕЛ 42

СТАДИЯ	ЛИСТ	ЛИСТОВ
Р		1

ГОСГРАЖДАНСТРОЙ
КиевЗНИИЭП

ЭПВЦ КиевЗНИИЭП
ОПЕРАТОР ТПП КОРТ
Федько

ПОДПИСЬ И ДАТА
ИНВ.№ ПОДЛ.
ВЗАМ. ИНВ.№

ЗАВОД КБИ

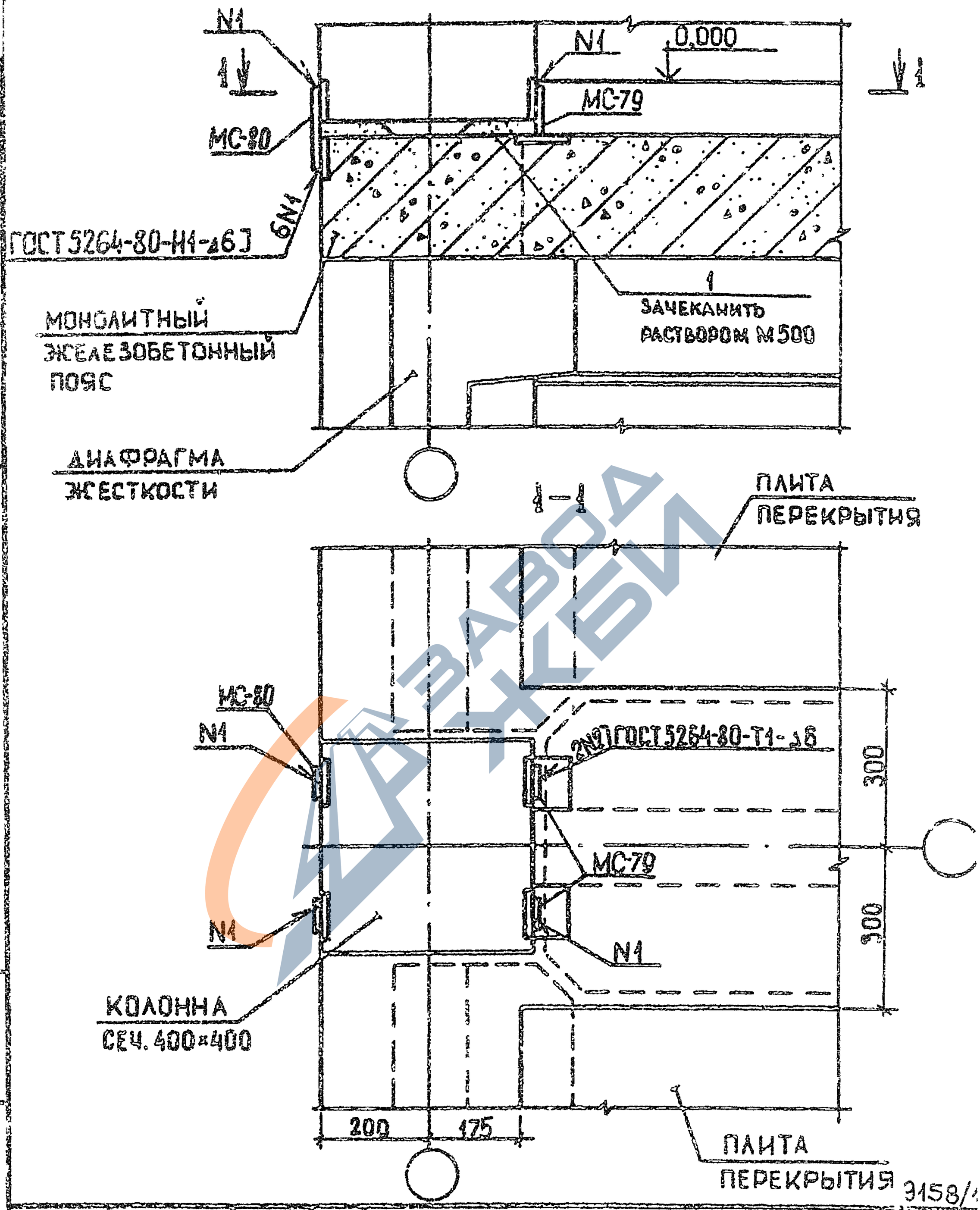

3158/1

				1.020.1-3П8.6-1 39
НАЧ ОТД	ШЕВЧЕНКО			УЗЕЛ 43
Н.КОНТР	РЕБРОВ			
ГЛ СПЕЦ	ЧИЧИПОРЕНКО			
ПРОВЕРИЛ	СКОРОБОГАТ			
РАЗРАБ	ГРЕСЬКИВ			

СТАДИЯ	ЛИСТ	ЛИСТОВ
Р		1

ГОСГРАЖДАНСТРОЙ КиевЗНИИЭП

ЭПВЦ КиевЗНИИЭП

СУПЕРАТОР ТПП КОРТ

Федько

ПОДПИСЬ И ДАТА

ИНВ № ПОДЛ

ВЗАМ. ИНВ №

ЗАВОД ЖБИ

https://zavodjbi.com/

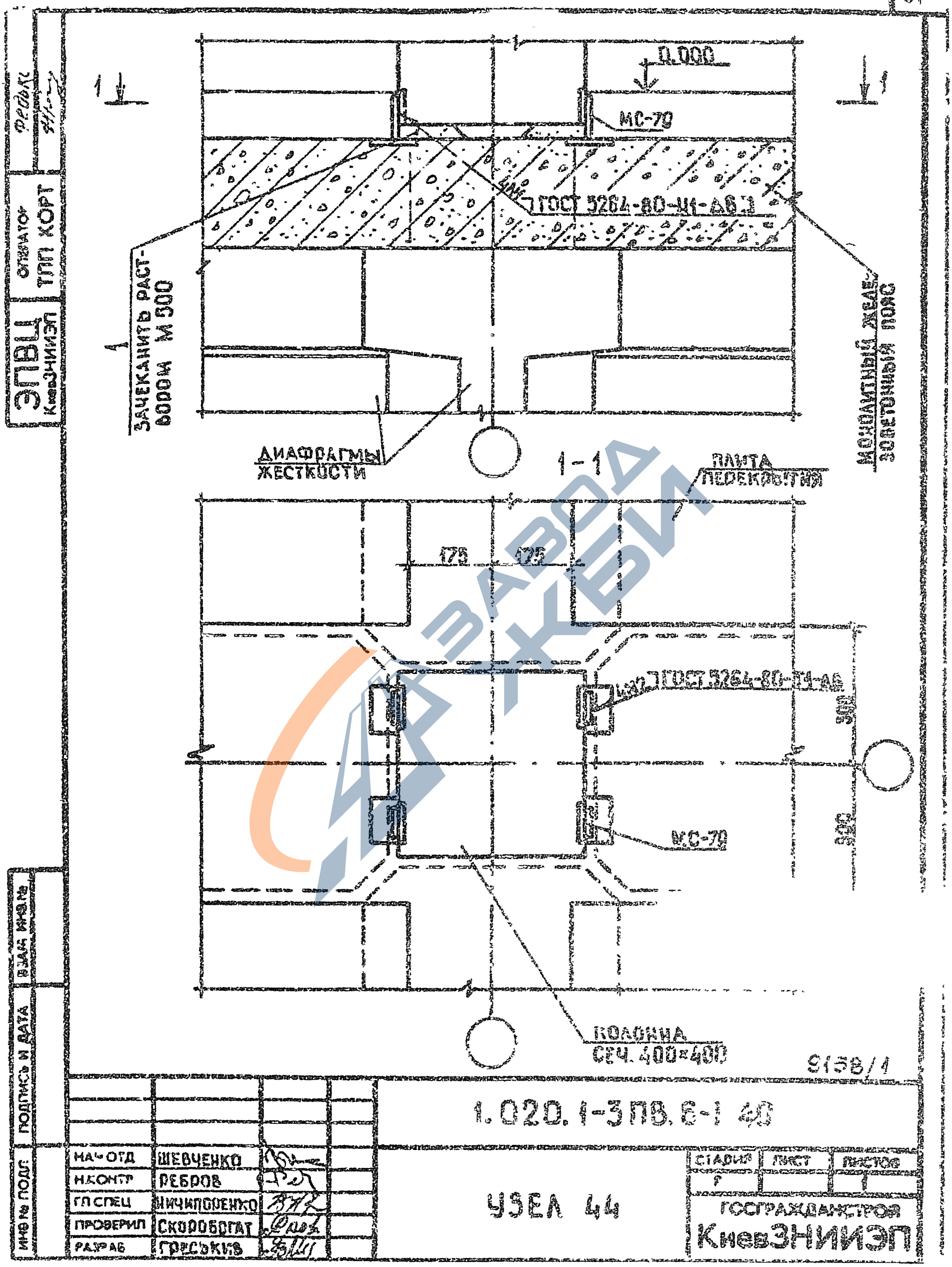

9158/1

1.020.1-3ПВ.6-1 40

НАЧ ОТД	ШЕВЧЕНКО		
Н.КОНТР	РЕБРОВ		
ГЛ СПЕЦ	НИЧИПОРЕНКО		
ПРОВЕРИЛ	СКОРОБОГАТ		
РАЗРАБ	ГРЕСЬКИВ		

УЗЕЛ 44

СТАДИЯ	ЛИСТ	ЛИСТОВ
Р		1

ГОСГРАЖДАНСТРОЙ
КиевЗНИИЭП

ЗАВОД ЖБИ

https://zavodjbi.com/

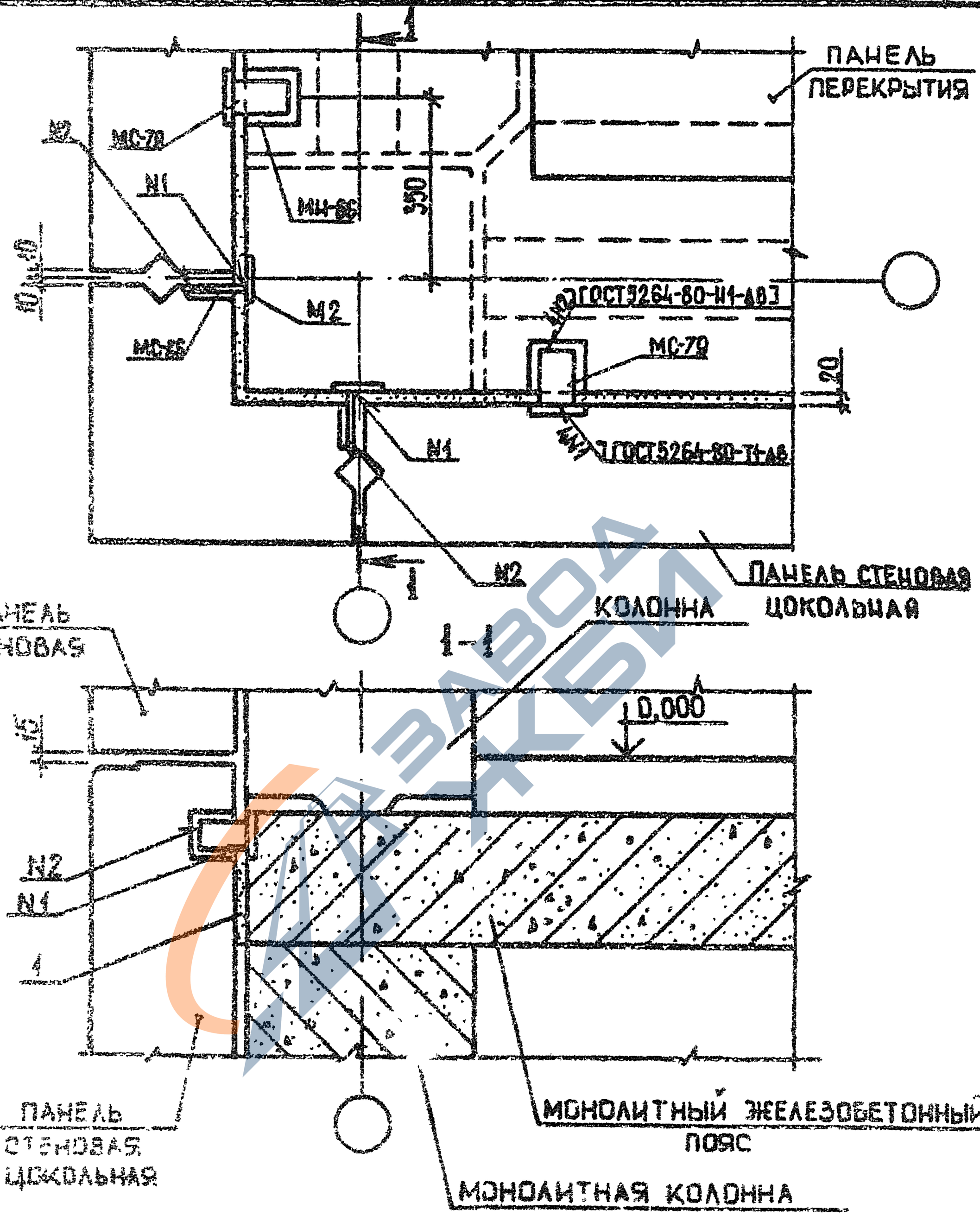

9158/1

				1.020.1-3ПВ.6-1 41
НАЧ.ОТД.	ШЕВЧЕНКО			
Н.КОНТР.	ПЕВСОВ			
ГЛ.СПЕЦ.	ИМИНИЧЕНКО			УЗЕЛ 45
ПРОВЕРИЛ	СКОЗОВОГАТ			
РУКОВ.	ГРЕСДЕНЕ			

СТАДИЯ	ЛИСТ	ЛИСТОВ
Р		1

ГОСГРАЖДАНСТРОЙ КиевЗНИИЭП

ЭПВЦ КиевЗНИИЭП

ОПЕРАТОР ТЛП КОРТ

ПОДПИСЬ И ДАТА

ВЗАМ. ИНВ. №

ИНВ. № ПОДЛ.

ФОРМАТ А4

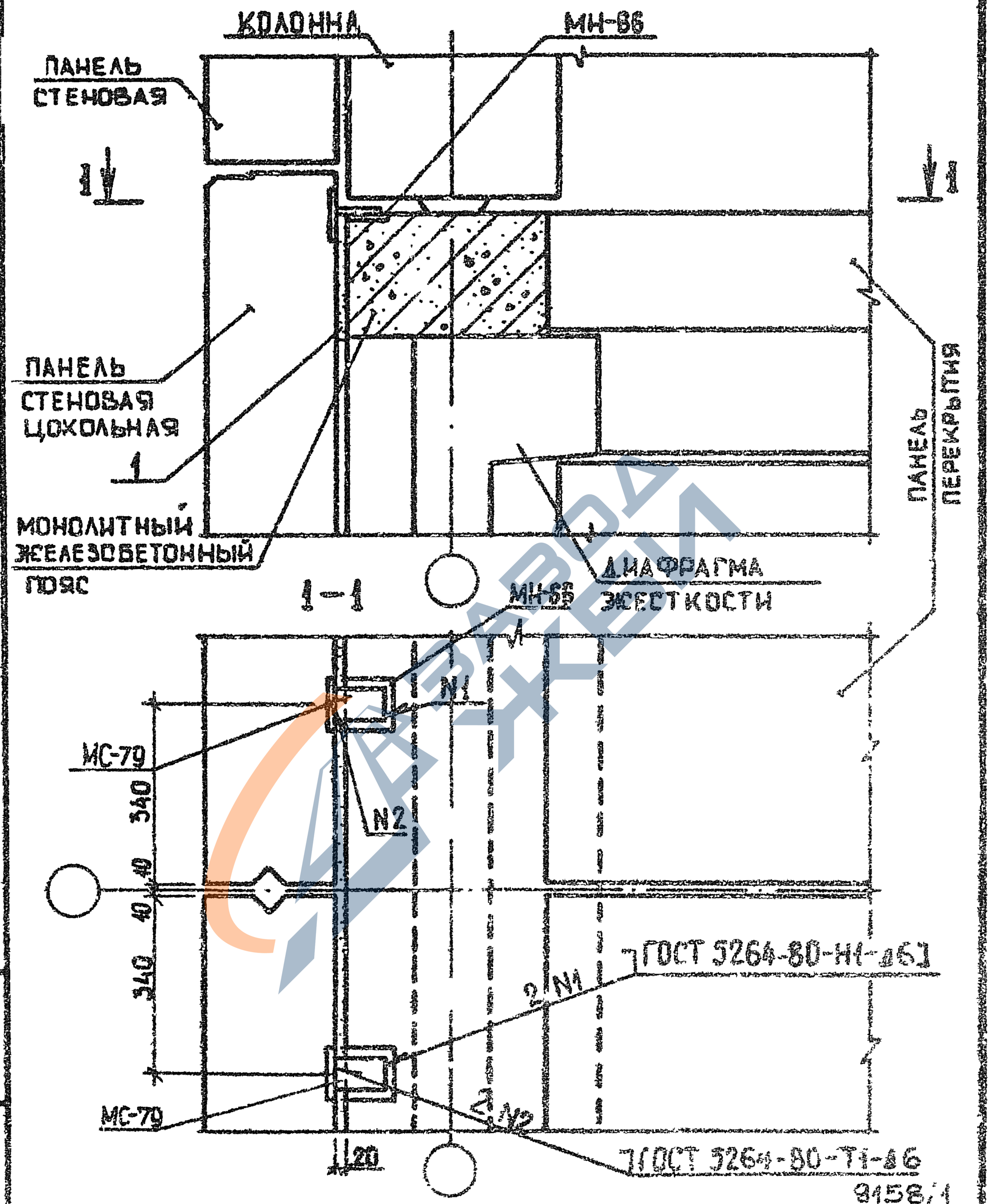

				1.020.1-3ПВ.6-1 42
НАЧ ОТД	ШЕВЧЕНКО			УЗЕЛ 46
Н.КОНТР	РЕБРОВ			
ГЛ СПЕЦ	НИЧИПОРЕНКО			
ПРОВЕРИЛ	СКОРОБОГАТ			
РАЗРАБ	ГРЕСЬКИВ			

СТАДИЯ	ЛИСТ	ЛИСТОВ
Р		1

ГОСГРАЖДАНСТРОЙ КиевЗНИИЭП

ЭПВЦ КиевЗНИИЭП

ОТВЕТСТВ ТПП КОРТ

Федько

ИНВ № ПОДЛ | ПОДПИСЬ И ДАТА | ВЗАМ. ИНВ №

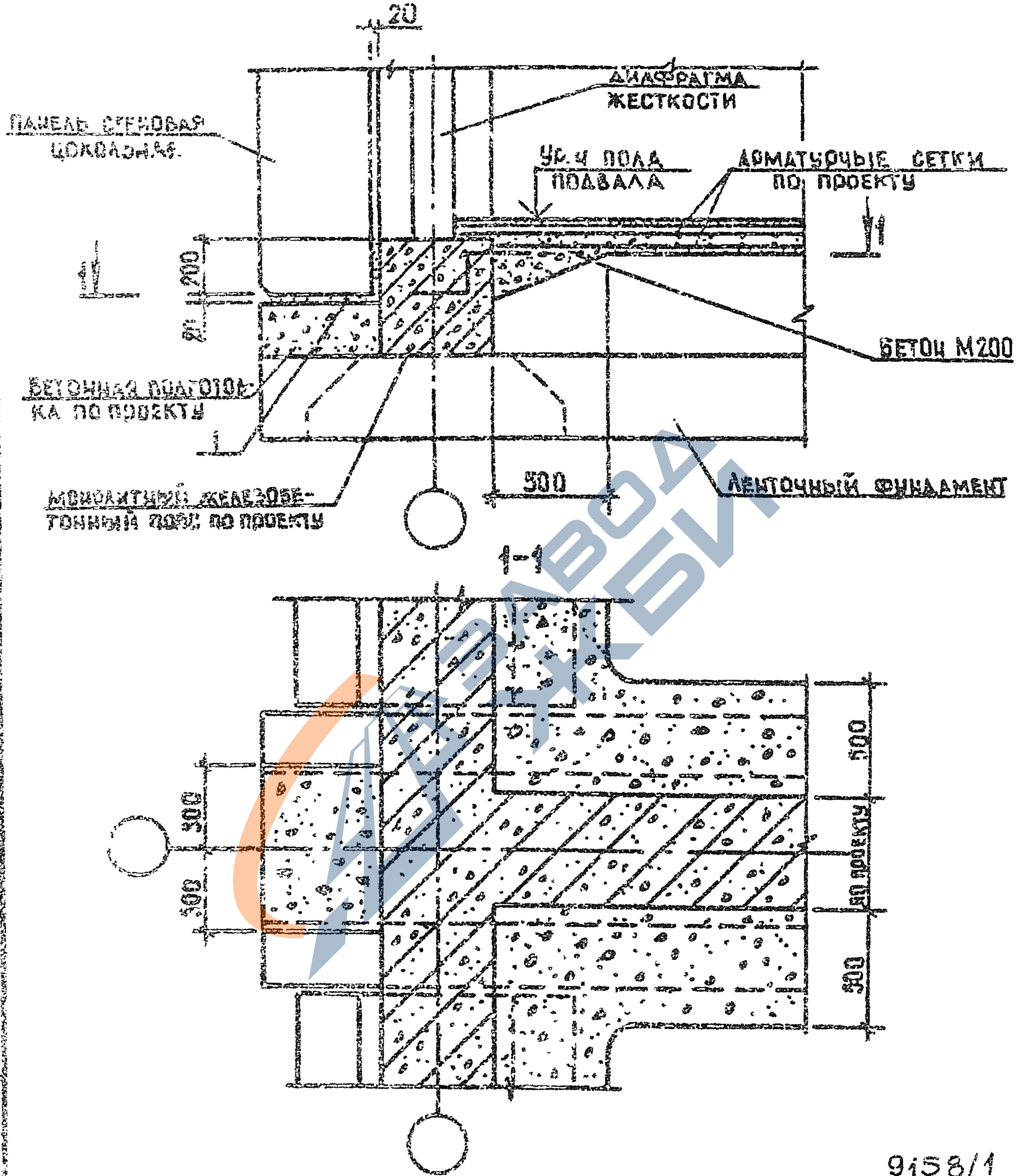

9158/1

НАЧ.ОТД.	ШЕВЧЕНКО		
Н.КОНТР.	РЕБРОВ		
ГЛ.СПЕЦ.	ЛИЧИЛОВЕНКО		
ПРОВЕРИЛ	ШКОРОБОГАТ		
РАЗРАБ.	ГРЕСЕНКО		

1.020.1-3ПВ.6-1 43

УЗЕЛ 47

СТАДИЯ	ЛИСТ	ЛИСТОВ
Р		1

ГОСГРАЖДАНСТРОЙ КиевЗНИИЭП

ЭПВЦ КиевЗНИИЭП
ОПЕРАТОР ГПП КОРТ
ПОДПИСЬ И ДАТА
ИНВ. № ПОДЛ.
ЗАМ. ИНВ. №
ЗАВОД ЖБИ

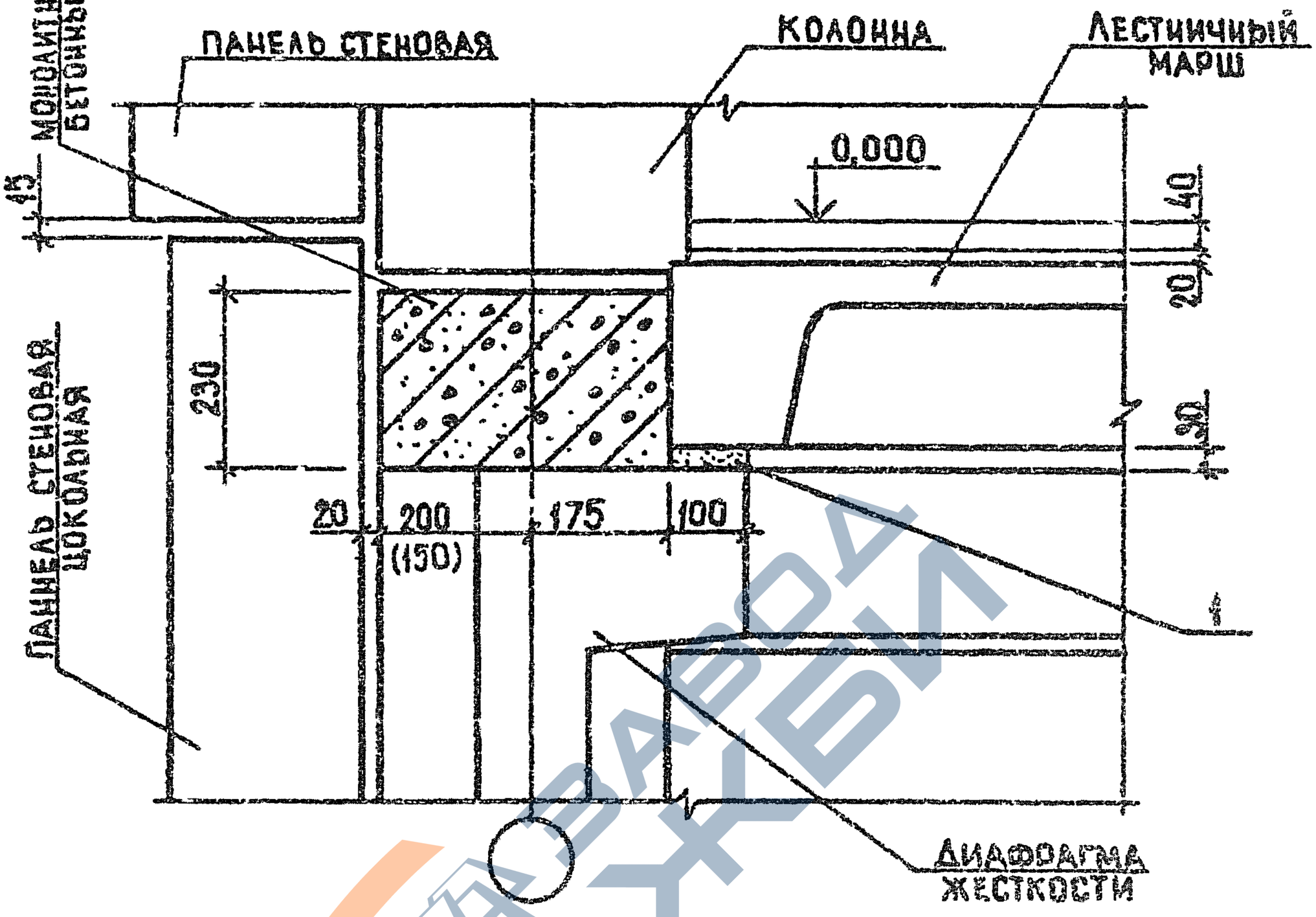

Размеры в скобках приведены для колонн сечением 300×300 мм

9158/1

				1.020.1-3ПВ.6-1 44
НАЧ ОТД	ШЕВЧЕНКО			УЗЕЛ 48
Н.КОНТР	РЕБРОВ			
ГЛ СПЕЦ	НИЧИПОРЕНКО			
ПРОВЕРИЛ	СКОРОБОГАТ			
РАЗРАБ	ГРЕСЬКИВ			

СТАДИЯ	ЛИСТ	ЛИСТОВ
Р		1

ГОСГРАЖДАНСТРОЙ КиевЗНИИЭП

ЭПВЦ КиевЗНИИЭП

ОПЕРАТОР ТЛП КОРТ

Федько

ИНВ № ПОДЛ | ПОДПИСЬ И ДАТА | ВЗАМ. ИНВ №

https://zavodjbi.com/

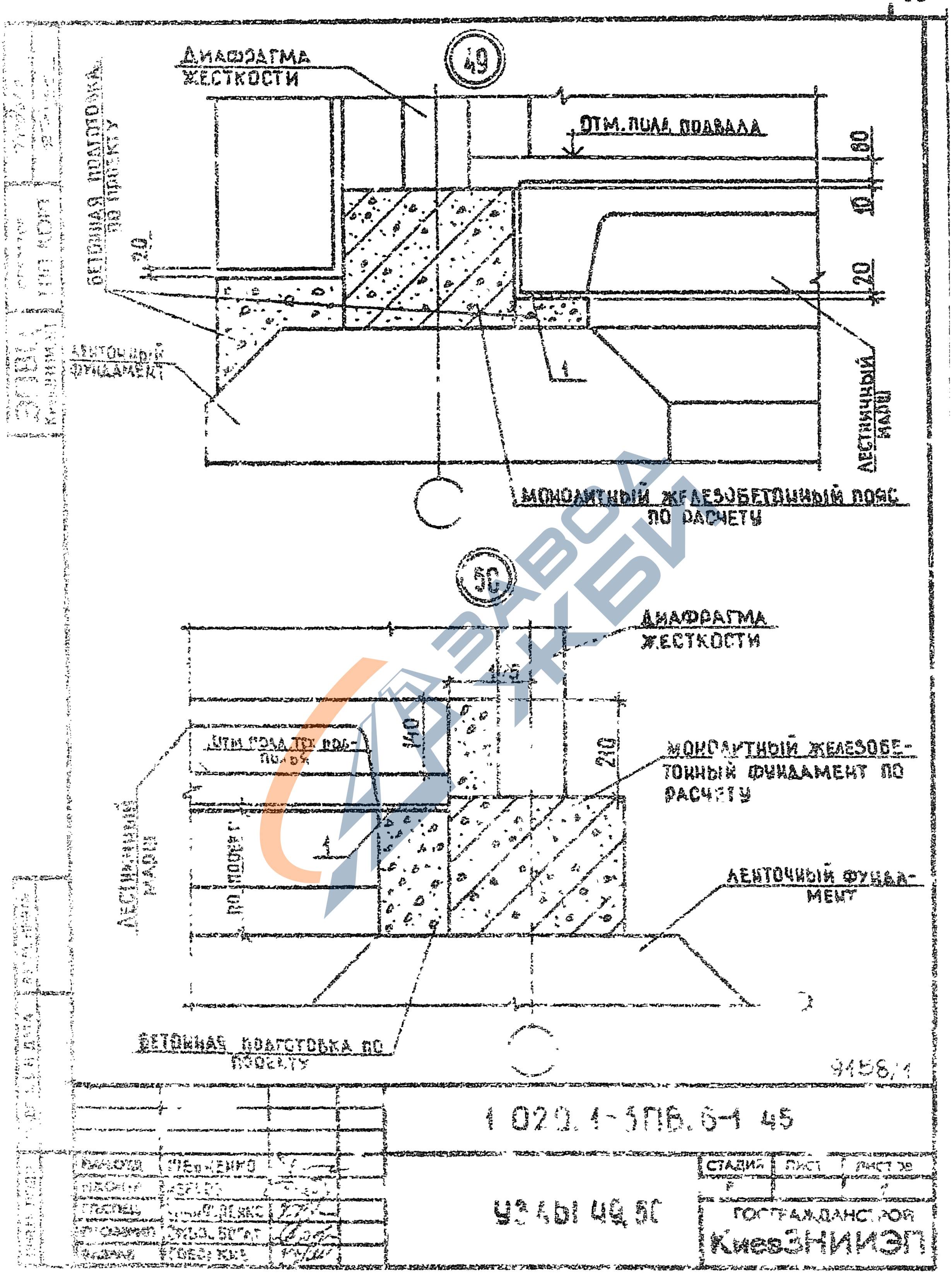

1 020.1-3ПВ.6-1 45

Инженер	Шевченко		
Инженер	[illegible]		
Проспец	[illegible]		
Проверил	[illegible]		
Вадим	[illegible]		

УЗЛЫ 49, 50

СТАДИЯ	ЛИСТ	ЛИСТОВ
Р		1

ГОСГРАЖДАНСТРОЙ КиевЗНИИЭП

https://zavodjbi.com/

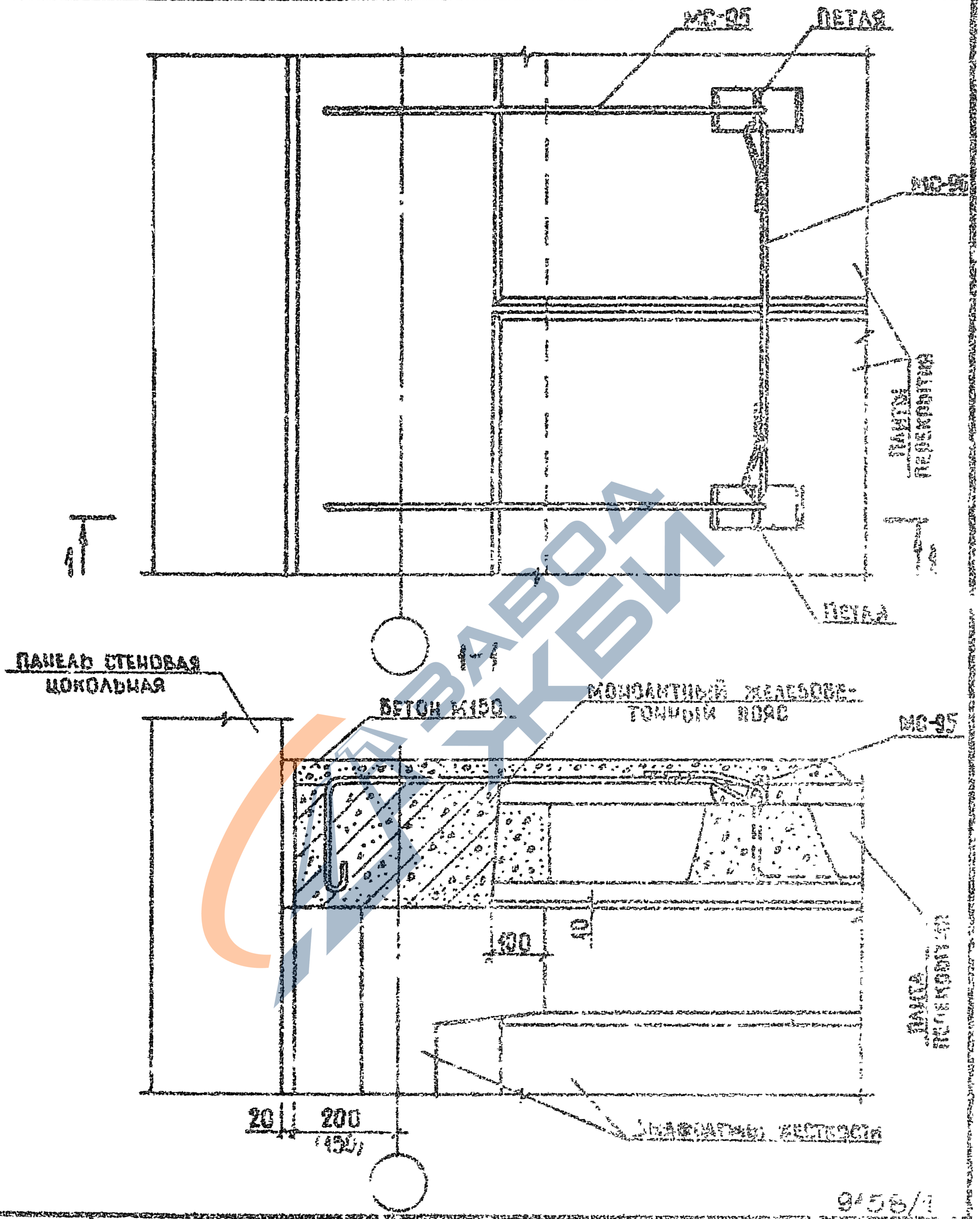

9456/1

1.020.1-3 ТВ.6-1 42

НАЧ.ОТД.	ШЕВЧЕНКО		
Н.КОНТР.	ДЕБРОВ		
ГЛ.СПЕЦ.	ЛИЧИПОРЕНКО		
ПРОВЕРИЛ	ЛИЧИПОРЕНКО		
РАЗРАБ.	СКОРОБОГАТ		

УЗЕЛ 51

СТАДИЯ	ЛИСТ	ЛИСТ
Р		1

ГОСГРАЖДАНСТРОЙ КиевЗНИИЭП

ЭПВЦ КиевЗНИИЭП

ОПЕРАТОР ТЛП КОРТ

Федоко

ИНВ.№ ПОДЛ. | ПОДПИСЬ И ДАТА | ВЗАМ. ИНВ.№

ЗАВОД ЖБИ

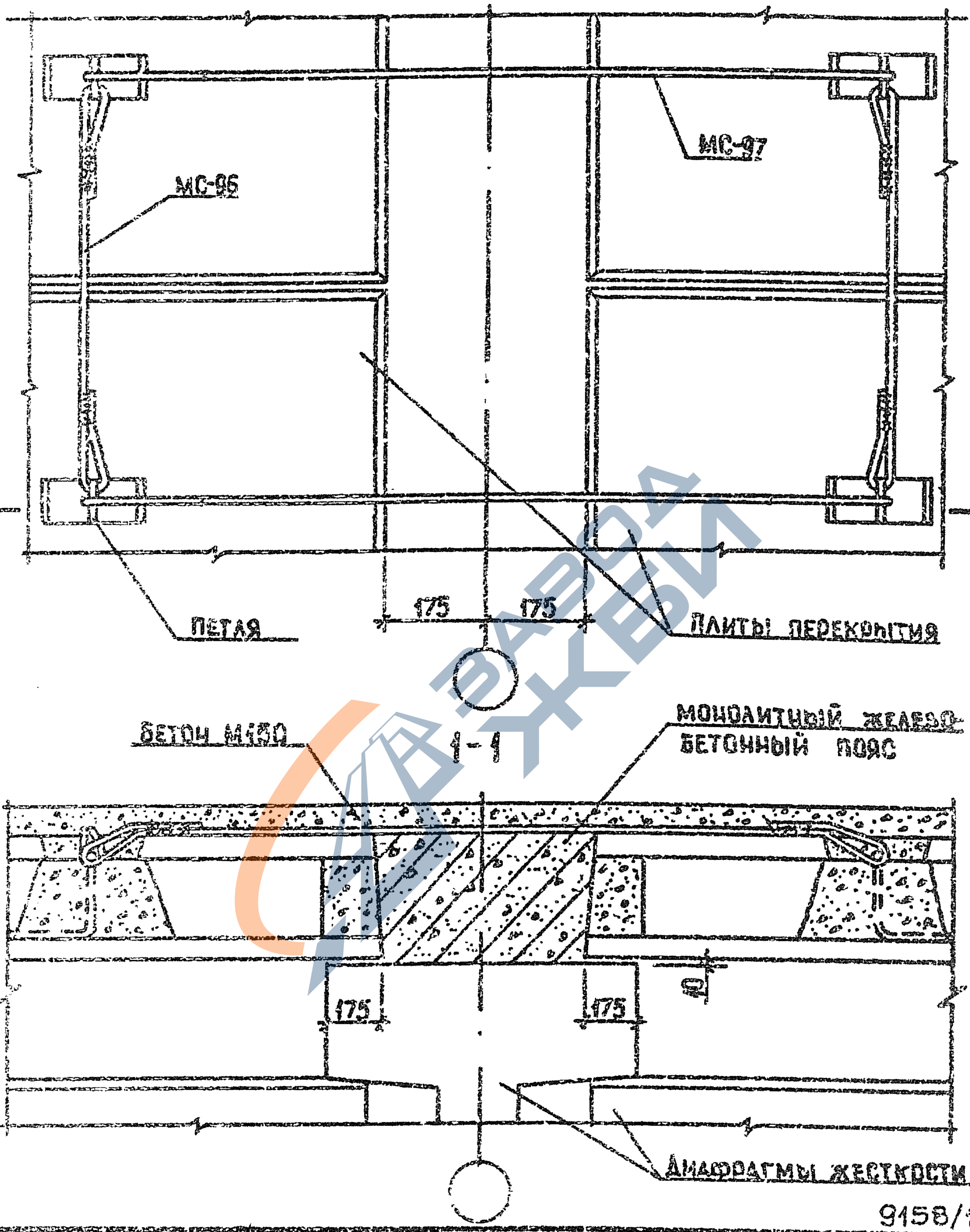

9158/1

Н.ОТД.	ШЕВЧЕНКО		
Н.КОНТР.	РЕБРОВ		
ГЛ.СПЕЦ.	НИЧИПОРЕНКО		
ПРОВЕРИЛ	НИЧИПОРЕНКО		
РАЗРАБ.	ФЕДЕКО		

1.020.1-3ПВ.6-1 47

УЗ 52

СТАДИЯ	ЛИСТ	ЛИСТОВ
Р		1

ГОСГРАЖДАНСТРОЙ
КиевЗНИИЭП

Пример решения деформационного шва

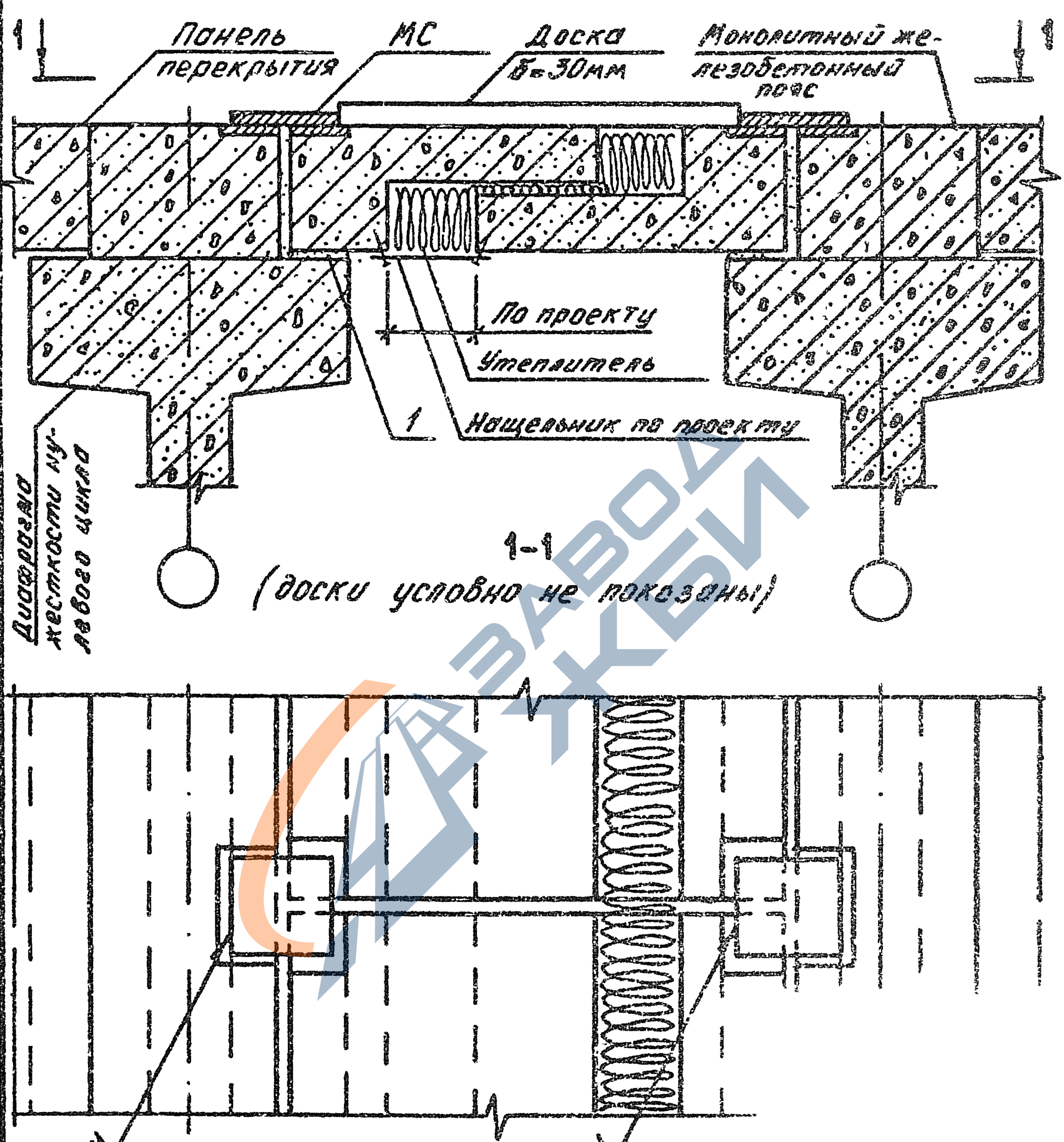

НАЧОТД	ЛЕВЧЕНКО		
НКОНТР	РЕБРОВ		
ГИП СПЕЦ	ЛИЧИПОРЕНКО		
ПРОВЕРИЛ	ЛИЧИПОРЕНКО		
РАЗРАБ	ФЕДЬКО		

ЭПВЦ КиевЗНИИЭП

ОПЕРАТОР ТПП КОРТ

ФЕДЬКО

ИНВ.№ ПОДЛ | ПОДПИСЬ И ДАТА | ВЗАМ ИНВ.№

0158/1

1.020.1-3ПВ.6-1 48

УЗЕЛ 53

СТАДИЯ	ЛИСТ	ЛИСТОВ
Р		1

ГОСГРАЖДАНСТРОЙ
КиевЗНИИЭП

ЗАВОД ЖБИ
https://zavodjbi.com/

https://zavodjbi.com/

МАРКА ПОЗ.	ОБОЗНАЧЕНИЕ	НАИМЕНОВАНИЕ	КОЛ	МАССА ЕД. КГ	ПРИМЕЧАНИЕ
		УЗЕЛ 1			
		ДЕТАЛИ			
		ПРИ 1 ТИПЕ АРМИРОВАНИЯ ДИАФРАГМ ЖЕСТКОСТИ ИЗДЕЛИЕ СОЕДИНЯТ. ГОСТ 5781-82*			
МС-52	40.013.680	Ø40 А-III L=680	4	5,71	БЧ
МС-57	1.020.1-3ПВ 7-1 01	ИЗДЕЛИЕ СОЕДИНИТ.	4		
		ПРИ 2 ТИПЕ АРМИРОВАНИЯ ДИАФРАГМ ЖЕСТКОСТИ ИЗДЕЛИЕ СОЕДИНЯТ. ГОСТ 5781-82*			
МС-53	36.013.680	Ø36 А-III L=680	4	5,43	БЧ
МС-58	1.020.1-3ПВ.7-1 01-01	ИЗДЕЛИЕ СОЕДИНИТ.	4		
		ПРИ 3 ТИПЕ АРМИРОВАНИЯ ДИАФРАГМ ЖЕСТКОСТИ ИЗДЕЛИЕ СОЕДИНЯТ. ГОСТ 5781-82*			
МС-54	32.013.680	Ø32 А-III L=680	4	4,29	БЧ
МС-59	1.020.1-3ПВ.7-1 01-02	ИЗДЕЛИЕ СОЕДИНИТ.	4		
		ПРИ 4 ТИПЕ АРМИРОВАНИЯ ДИАФРАГМ ЖЕСТКОСТИ ИЗДЕЛИЕ СОЕДИНЯТ. ГОСТ 5781-82*			
МС-55	28.013.680	Ø28 А-III L=680	4	3,28	БЧ
МС-60	1.020.1-3ПВ.7-1 01-03	ИЗДЕЛИЕ СОЕДИНИТ.	4		
		ПРИ 5 ТИПЕ АРМИРОВАНИЯ ДИАФРАГМ ЖЕСТКОСТИ ИЗДЕЛИЕ СОЕДИНЯТ. ГОСТ 5781-82*			
МС-56	25.013.680	Ø25 А-III L=680	4	2,51	БЧ
МС-61	1.020.1-3ПВ.7-1 01-04	ИЗДЕЛИЕ СОЕДИНИТ.	4		
		МАТЕРИАЛЫ			
		ВЕСЬ УЗЕЛ	1		кг
		УЗЕЛ 2			
		СТЫК			
		ТИП 1 ТИПЕ АРМИРОВАНИЯ			

9.58/1

1.020.1-3ПВ.7-1 49

Нач. отд.	Бессуднов			
Гл. спец.	Кудрин			
Нач. сект.	Шишкина			
Инженер	Бондаренко			
Инженер	Федосеев			

УЗЕЛЫ

№ 52

СТАДИЯ	ЛИСТ	ЛИСТОВ
Р	1	2

ГОСПРОМЖЕЛЕЗОБЕТОН КОМБИНАТ

https://zavodjbi.com/

МАРКА, ПОЗ.	ОБОЗНАЧЕНИЕ	НАИМЕНОВАНИЕ	КОЛ.	МАССА ЕД. КГ	ПРИМЕЧАНИЕ
		ДИАФРАГМ ЖЕСТКОСТИ ИЗДЕЛИЕ СОЕДИНИТ. ГОСТ 5781-82*			
МС-52	40.013.680	Ф40 А-Ш L=680	4	6,71	БЧ
МС-62	I.020.I-3ПВ.7-I 02	ИЗДЕЛИЕ СОЕДИНИТ.	4		
		ПРИ 2 ТИПЕ АРМИРОВАНИЯ ДИАФРАГМ ЖЕСТКОСТИ ИЗДЕЛИЕ СОЕДИНИТ. ГОСТ 5781-82*			
МС-53	36.013.680	Ф36 А-Ш L=680	4	5,43	БЧ
МС-63	I.020.I-3ПВ.7-I 02-01	ИЗДЕЛИЕ СОЕДИНИТ.	4		
		ПРИ 3 ТИПЕ АРМИРОВАНИЯ ДИАФРАГМ ЖЕСТКОСТИ ИЗДЕЛИЕ СОЕДИНИТ. ГОСТ 5781-82*			
МС-54	32.013.680	Ф32 А-Ш L=680	4	4,29	БЧ
МС-64	I.020.I-3ПВ.7-I 02-02	ИЗДЕЛИЕ СОЕДИНИТ.	4		
		ПРИ 4 ТИПЕ АРМИРОВАНИЯ ДИАФРАГМ ЖЕСТКОСТИ ИЗДЕЛИЕ СОЕДИНИТ. ГОСТ 5781-82*			
МС-55	28.013.680	Ф28 А-Ш L=680	4	3,28	БЧ
МС-65	I.020.I-3ПВ.7-I 02-03	ИЗДЕЛИЕ СОЕДИНИТ.	4		
		ПРИ 5 ТИПЕ АРМИРОВАНИЯ ДИАФРАГМ ЖЕСТКОСТИ ИЗДЕЛИЕ СОЕДИНИТ. ГОСТ 5781-82*			
МС-56	25.013.680	Ф25 А-Ш L=680	4	2,61	БЧ
МС-66	I.020.I-3ПВ.7-I 02-04	ИЗДЕЛИЕ СОЕДИНИТ.	4		
		МАТЕРИАЛЫ			
I		БЕТОН М300	,07		$м^3$
		УЗЕЛ 3			
		ДЕТАЛИ			
МС-57	I.020.I-3ПВ.7-I 01	ПРИ I ТИПЕ АРМИРОВАНИЯ ДИАФРАГМ ЖЕСТКОСТИ ИЗДЕЛИЕ СОЕДИНИТ.	2		
МС-58	I.020.I-3ПВ.7-I 01-01	ПРИ 2 ТИПЕ АРМИРОВАНИЯ ДИАФРАГМ ЖЕСТКОСТИ ИЗДЕЛИЕ СОЕДИНИТ.	2		
МС-59	I.020.I-3ПВ.7-I 01-02	ПРИ 3 ТИПЕ АРМИРОВАНИЯ ДИАФРАГМ ЖЕСТКОСТИ ИЗДЕЛИЕ СОЕДИНИТ.	2		

Федька

Оператор ТПП КОРТ

ЭПВЦ КиевЗНИИЭП

Взам. инв. №

Подп. и дата

Инв. № подл.

https://zavodjbi.com/

МАРКА, ПОЗ.	ОБОЗНАЧЕНИЕ	НАИМЕНОВАНИЕ	КОЛ.	МАССА ЕД. КГ	ПРИМЕЧАНИЕ
		ПРИ 4 ТИПЕ АРМИРОВАНИЯ ДИАФРАГМ ЖЕСТКОСТИ			
МС-60	I.020.I-3ПВ.7-I 0I-03	ИЗДЕЛИЕ СОЕДИНИТ.	2		
		ПРИ 5 ТИПЕ АРМИРОВАНИЯ ДИАФРАГМ ЖЕСТКОСТИ			
МС-6I	I.020.I-3ПВ.7-I 0I-04	ИЗДЕЛИЕ СОЕДИНИТ.	2		
		МАТЕРИАЛЫ			
I		БЕТОН М300	,05		$м^3$
		УЗЕЛ 4			
		ДЕТАЛИ			
		ПРИ I ТИПЕ АРМИРОВАНИЯ ДИАФРАГМ ЖЕСТКОСТИ			
МС-62	I.020.I-3ПВ.7-I 02	ИЗДЕЛИЕ СОЕДИНИТ.	2		
		ПРИ 2 ТИПЕ АРМИРОВАНИЯ ДИАФРАГМ ЖЕСТКОСТИ			
МС-63	I.020.I-3ПВ.7-I 02-0I	ИЗДЕЛИЕ СОЕДИНИТ.	2		
		ПРИ 3 ТИПЕ АРМИРОВАНИЯ ДИАФРАГМ ЖЕСТКОСТИ			
МС-64	I.020.I-3ПВ.7-I 02-02	ИЗДЕЛИЕ СОЕДИНИТ.	2		
		ПРИ 4 ТИПЕ АРМИРОВАНИЯ ДИАФРАГМ ЖЕСТКОСТИ			
МС-65	I.020.I-3ПВ.7-I 02-03	ИЗДЕЛИЕ СОЕДИНИТ.	2		
		ПРИ 5 ТИПЕ АРМИРОВАНИЯ ДИАФРАГМ ЖЕСТКОСТИ			
МС-66	I.020.I-3ПВ.7-I 02-04	ИЗДЕЛИЕ СОЕДИНИТ.	2		
		МАТЕРИАЛЫ			
I		БЕТОН М300	,04		$м^3$
		УЗЕЛ 5			
		ДЕТАЛИ			
		ПРИ I ТИПЕ АРМИРОВАНИЯ ДИАФРАГМ ЖЕСТКОСТИ ИЗДЕЛИЕ СОЕДИНИТ. ГОСТ 5781-82*			
МС-67	40.0I3.250	Ф40 А-II L=250	4	2,56	БЧ
МС-67	I.020.I-3ПВ.7-I 0I	ИЗДЕЛИЕ СОЕДИНИТ.	4		
		ПРИ 2 ТИПЕ АРМИРОВАНИЯ			

Типовой проект разработан Ленгипроинжпроектом

Операторы: ТПП КОРП

Инв. № подл. | Подп. и дата | Взам. инв. №

https://zavodjbi.com/

https://zavodjbi.com/

МАРКА, ПОЗ.	ОБОЗНАЧЕНИЕ	НАИМЕНОВАНИЕ	КОЛ.	МАССА ЕД. КГ	ПРИМЕЧАНИЕ
		ДИАФРАГМ ЖЕСТКОСТИ			
		ИЗДЕЛИЕ СОЕДИНИТ.			
		ГОСТ 5781-82*			
МС-68	36.013.260	Ф36 А-III L=260	4	2,08	БЧ
МС-58	I.020.I-3ПВ.7-I 0I-0I	ИЗДЕЛИЕ СОЕДИНИТ.	4		
		ПРИ 3 ТИПЕ АРМИРОВАНИЯ			
		ДИАФРАГМ ЖЕСТКОСТИ			
		ИЗДЕЛИЕ СОЕДИНИТ.			
		ГОСТ 5781-82*			
МС-69	32.013.260	Ф32 А-III L=260	4	I,64	БЧ
МС-59	I.020.I-3ПВ.7-I 0I-02	ИЗДЕЛИЕ СОЕДИНИТ.	4		
		ПРИ 4 ТИПЕ АРМИРОВАНИЯ			
		ДИАФРАГМ ЖЕСТКОСТИ			
		ИЗДЕЛИЕ СОЕДИНИТ.			
		ГОСТ 5781-82*			
МС-70	28.013.260	Ф28 А-III L=260	4	I,25	БЧ
МС-60	I.020.I-3ПВ.7-I 0I-03	ИЗДЕЛИЕ СОЕДИНИТ.	4		
		ПРИ 5 ТИПЕ АРМИРОВАНИЯ			
		ДИАФРАГМ ЖЕСТКОСТИ			
		ИЗДЕЛИЕ СОЕДИНИТ.			
		ГОСТ 5781-82*			
МС-7I	25.013.260	Ф25 А-III L=260	4	I,00	БЧ
МС-6I	I.020.I-3ПВ.7-I 0I-04	ИЗДЕЛИЕ СОЕДИНИТ.	4		
		МАТЕРИАЛЫ			
I		БЕТОН М300	II		$м^3$
		УЗЕЛ 6			
		ДЕТАЛИ			
		ПРИ I ТИПЕ АРМИРОВАНИЯ			
		ДИАФРАГМ ЖЕСТКОСТИ			
		ИЗДЕЛИЕ СОЕДИНИТ.			
		ГОСТ 5781-82*			
МС-67	40.013.260	Ф40 А-III L=260	4	2,56	БЧ
МС-62	I.020.I-3ПВ.7-I 02	ИЗДЕЛИЕ СОЕДИНИТ.	4		
		ПРИ 2 ТИПЕ АРМИРОВАНИЯ			
		ДИАФРАГМ ЖЕСТКОСТИ			
		ИЗДЕЛИЕ СОЕДИНИТ.			
		ГОСТ 5781-82*			
МС-68	36.013.260	Ф36 А-III L=260	4	2,08	БЧ
МС-63	I.020.I-3ПВ.7-I 02-0I	ИЗДЕЛИЕ СОЕДИНИТ.	4		
		ПРИ 3 ТИПЕ АРМИРОВАНИЯ			
		ДИАФРАГМ ЖЕСТКОСТИ			
		ИЗДЕЛИЕ СОЕДИНИТ.			
		ГОСТ 5781-82*			
МС-69	32.013.260	Ф32 А-III L=260	4	I,64	БЧ

Федько

ОПЕРАТОР ТЛП КОРТ

ЭПВЦ КиевЗНИИЭП

Взам. инв. №

Подп. и дата

Инв. № подл.

9158/1

https://zavodjbi.com/

https://zavodjbi.com/

МАРКА, ПОЗ.	ОБОЗНАЧЕНИЕ	НАИМЕНОВАНИЕ	КОЛ.	МАССА ЕД. КГ	ПРИМЕЧАНИЕ
МС-64	I.020.I-3ПВ.7-I 02-02	ИЗДЕЛИЕ СОЕДИНИТ.	4		
		ПРИ 4 ТИПЕ АРМИРОВАНИЯ ДИАФРАГМ ЖЕСТКОСТИ			
		ИЗДЕЛИЕ СОЕДИНИТ. ГОСТ 5781-82*			
МС-70	28.013.260	Ф28 А-II L=260	4	I,25	БЧ
МС-65	I.020.I-3ПВ.7-I 02-03	ИЗДЕЛИЕ СОЕДИНИТ.	4		
		ПРИ 5 ТИПЕ АРМИРОВАНИЯ ДИАФРАГМ ЖЕСТКОСТИ			
		ИЗДЕЛИЕ СОЕДИНИТ. ГОСТ 5781-82*			
МС-71	25.013.260	Ф25 А-II L=260	4	I,00	БЧ
МС-66	I.020.I-3ПВ.7-I 02-04	ИЗДЕЛИЕ СОЕДИНИТ.	4		
		МАТЕРИАЛЫ			
I		БЕТОН М300	,07		$м^3$
		УЗЕЛ 7			
		ДЕТАЛИ			
МС-5	70.I2.030.200	ИЗДЕЛИЕ СОЕДИНИТ. ПОЛОСА $\frac{12\times70\ ГОСТ\ 103\text{-}76^*}{Вст\ 3пс\ ГОСТ\ 535\text{-}79^*}$ L=200	2	I,32	БЧ
МС-6	I.020-I/83.7-I 40	ИЗДЕЛИЕ СОЕДИНИТ.	2		
		МАТЕРИАЛЫ			
I		ЦЕМЕНТНЫЙ РАСТВОР М200	,003		НА ШТ.М
2		БЕТОН М300	,002		НА I ШПОНКУ
		УЗЕЛ 8			
		ДЕТАЛИ			
МС-5	70.I2.030.200	ИЗДЕЛИЕ СОЕДИНИТ. ПОЛОСА $\frac{12\times70\ ГОСТ\ 103\text{-}76^*}{Вст\ 3пс\ ГОСТ\ 535\text{-}79^*}$ L=200	3	I,32	БЧ
МС-6	I.020-I/83.7-I 40	ИЗДЕЛИЕ СОЕДИНИТ.	3		
		МАТЕРИАЛЫ			
I		ЦЕМЕНТНЫЙ РАСТВОР М200	,003		НА ШТ.М
2		БЕТОН М300	,002		НА I ШПОНКУ

ТИПОВОЙ ПРОЕКТ 3.407.1-157.86

ОТДЕЛЬНЫЕ ЗАКЛАДНЫЕ ИЗДЕЛИЯ

ВЗАМ. ИНВ.№

ПОДП. И ДАТА

ИНВ.№ ПОДЛ.

9158/1

I.020.I-3ПВ.6-I 49

ГИСТ 5

ФОРМАТ А4

https://zavodjbi.com/

МАРКА, ПОЗ.	ОБОЗНАЧЕНИЕ	НАИМЕНОВАНИЕ	КОЛ.	МАССА ЕД. КГ	ПРИМЕЧАНИЕ
		УЗЕЛ 9			
		ДЕТАЛИ			
МС-5	70.12.060.200	ИЗДЕЛИЕ СОЕДИНИТ. ПОЛОСА $\frac{12\times70\ ГОСТ\ 103-76^{*}}{ВСт3пс\ ГОСТ\ 535-79^{*}}$ L=200	4	1,32	БЧ
МС-6	1.020-1/83.7-1 40	ИЗДЕЛИЕ СОЕДИНИТ.	4		
		МАТЕРИАЛЫ			
1		ЦЕМЕНТНЫЙ РАСТВОР М200	,003		НА 1ПМ
2		БЕТОН М300	,002		НА 1 ШПОНКУ
		УЗЕЛ 10			
		ДЕТАЛИ			
		ИЗДЕЛИЕ СОЕДИНИТ			
МС-7	120.12.060.200	ПОЛОСА $\frac{12\times120\ ГОСТ\ 103-76^{*}}{ВСт3пс\ ГОСТ\ 535-79^{*}}$ L=200	1	2,26	БЧ
МС-8	1.020-1/83.7-1 40	ИЗДЕЛИЕ СОЕДИНИТ.	1		
		МАТЕРИАЛЫ			
1		ЦЕМЕНТНЫЙ РАСТВОР М200	,003		НА 1ПМ
2		БЕТОН М300	,003		НА 1 ШПОНКУ
		УЗЕЛ 11			
		ДЕТАЛИ			
		ИЗДЕЛИЕ СОЕДИНИТ.			
МС-5	70.12.060.200	ПОЛОСА $\frac{12\times70\ ГОСТ\ 103-76^{*}}{ВСт3пс\ ГОСТ\ 535-79^{*}}$ L=200	1	1,32	БЧ
МС-6	1.020-1/83.7-1 40	ИЗДЕЛИЕ СОЕДИНИТ.	1		
		МАТЕРИАЛЫ			
1		ЦЕМЕНТНЫЙ РАСТВОР М200	,003		НА 1ПМ
2		БЕТОН М300	,002		НА 1 ШПОНКУ
		УЗЕЛ 12			
		ДЕТАЛИ			

ЭПВЦ КиопЗНИИЭП | СПЕРАТОР ТПП КОРТ | Федько

ВЗАМ. ИНВ № | ПОДП. И ДАТА | ИНВ. № ПОДЛ.

9158/1

1.020.1-3ПВ.6-1 40

ЛИСТ 6

ФОРМАТ А4

МАРКА, ПОЗ.	ОБОЗНАЧЕНИЕ	НАИМЕНОВАНИЕ	КОЛ.	МАССА ЕД. КГ	ПРИМЕЧАНИЕ
МС-5	70.12.060.200	ИЗДЕЛИЯ СОЕДИНИТ. ПОЛОСА $\frac{12\times70\ ГОСТ\ 103-76^*}{В\ Ст\ 3пс\ ГОСТ\ 535-79^*}$ L=200	I	I,32	БЧ
МС-6	I.020-I/83.7-I 40	ИЗДЕЛИЯ СОЕДИНИТ.	I		
		МАТЕРИАЛЫ			
I		ЦЕМЕНТНЫЙ РАСТВОР М200	,003		НА IПМ
2		БЕТОН М300	,002		НА I ШПОНКУ
		УЗЕЛ I3			
		ДЕТАЛИ			
МС-72	I.020.I-3ПВ.7-I 04	ПРИ I ТИПЕ АРМИРОВАНИЯ ДИАФРАГМ ЖЕСТКОСТИ ИЗДЕЛИЕ СОЕДИНИТ.	2		
МС-73	I.020.I-3ПВ.7-I 04-0I	ПРИ 2 ТИПЕ АРМИРОВАНИЯ ДИАФРАГМ ЖЕСТКОСТИ ИЗДЕЛИЕ СОЕДИНИТ.	2		
МС-74	I.020.I-3ПВ.7-I 04-02	ПРИ 3 ТИПЕ АРМИРОВАНИЯ ДИАФРАГМ ЖЕСТКОСТИ ИЗДЕЛИЕ СОЕДИНИТ.	2		
МС-75	I.020.I-3ПВ.7-I 04-03	ПРИ 4 ТИПЕ АРМИРОВАНИЯ ДИАФРАГМ ЖЕСТКОСТИ ИЗДЕЛИЕ СОЕДИНИТ.	2		
МС-76	I.020.I-3ПВ.7-I 04-04	ПРИ 5 ТИПЕ АРМИРОВАНИЯ ДИАФРАГМ ЖЕСТКОСТИ ИЗДЕЛИЕ СОЕДИНИТ.	2		
		МАТЕРИАЛЫ			
I		БЕТОН М300	,04		$М^3$
		УЗЕЛ I4			
		МАТЕРИАЛЫ			
I		ЦЕМЕНТНЫЙ РАСТВОР М200	,0I6		$М^3$ НА IПМ
		УЗЕЛ I5			
		СБОРОЧНЫЕ ЕДИНИЦЫ			

ЭПВЦ КнепЗНИИЭП | ОПЕРАТОР ТПП КОРТ | Федько

ВЗАМ. ИНВ. № | ПОДП. И ДАТА | ИНВ. № ПОДЛ.

МАРКА, ПОЗ.	ОБОЗНАЧЕНИЕ	НАИМЕНОВАНИЕ	КОЛ.	МАССА ЕД. КГ	ПРИМЕЧАНИЕ
МН-66	I.020.I-3ПВ.I-3 39	ИЗДЕЛИЕ ЗАКЛАДНОЕ	2		
		ДЕТАЛИ			
МС-77	60.6.060.240	ИЗДЕЛИЕ СОЕДИНИТ.			
		ПОЛОСА $\frac{6\times60\ ГОСТ\ 103\text{-}76^{*}}{ВСт3пс\ ГОСТ\ 535\text{-}79^{**}}$ L=240	2	0,68	БЧ
		МАТЕРИАЛЫ			
I		БЕТОН М300	,07		$м^3$
		УЗЕЛ I6			
		ДЕТАЛИ			
I	6.0I3.2I700	СТ. ОТД. ГОСТ 578I-82* Ф6 А-III L=2I700		4,82	НА ПМ
		МАТЕРИАЛЫ			
2		БЕТОН М200	,07		$м^3$ НА ПМ
		УЗЕЛ I7			
		ДЕТАЛИ			
МС-78	60.6.060.I30	ИЗДЕЛИЕ СОЕДИНИТ.			
		ПОЛОСА $\frac{6\times60\ ГОСТ\ 103\text{-}76^{*}}{ВСт3пс\ ГОСТ\ 535\text{-}79^{**}}$ L=130	2	0,37	БЧ
		МАТЕРИАЛЫ			
I		ЦЕМЕНТНЫЙ РАСТВОР М200	0,008		$м^3$ НА ПМ
		УЗЕЛ I8			
		СБОРОЧНЫЕ ЕДИНИЦЫ			
МС-30	I.020-I/83.7-I I00	ИЗДЕЛИЕ СОЕДИНИТ.	I		
		МАТЕРИАЛЫ			
I		ЦЕМЕНТНЫЙ РАСТВОР М200	0,002		$м^3$

ФЕДЬКО

ОПЕРАТОР ТЛП КОРГ

ЭПВЦ КиевЗНИИЭП

ВЗАМ. ИНВ. №

ПОДП. И ДАТА

ИНВ. № ПОДЛ.

https://zavodjbi.com/

МАРКА, ПОЗ.	ОБОЗНАЧЕНИЕ	НАИМЕНОВАНИЕ	КОЛ.	МАССА ЕД. КГ	ПРИМЕЧАНИЕ
		УЗЕЛ 19			
		МАТЕРИАЛЫ			
1		БЕТОН М150	,31		$м^3$
		УЗЕЛ 20			
		МАТЕРИАЛЫ			
1		БЕТОН М150	,31		$м^3$
		УЗЕЛ 21			
		ДЕТАЛИ			
МС-79	70.6.080.100	ИЗДЕЛИЕ СОЕДИНИТ. ПОЛОСА $\frac{6\times70\ ГОСТ\ 103\text{-}76^{*}}{ВСт3пс\ ГОСТ\ 535\text{-}79^{**}}$ L=100	4	0,33	БЧ
1		МАТЕРИАЛЫ			
		ЦЕМЕНТНЫЙ РАСТВОР М400	,003		$м^3$
		УЗЕЛ 22			
		ДЕТАЛИ			
МС-79	70.6.080.100	ИЗДЕЛИЕ СОЕДИНИТ. ПОЛОСА $\frac{6\times70\ ГОСТ\ 103\text{-}76^{*}}{ВСт3пс\ ГОСТ\ 535\text{-}79^{**}}$ L=100	4	0,33	БЧ
1		МАТЕРИАЛЫ			
		ЦЕМЕНТНЫЙ РАСТВОР М400	,003		$м^3$
		УЗЕЛ 23			
		ДЕТАЛИ			
МС-79	70.6.080.100	ИЗДЕЛИЕ СОЕДИНИТ. ПОЛОСА $\frac{6\times70\ ГОСТ\ 103\text{-}76^{*}}{ВСт3пс\ ГОСТ\ 535\text{-}79^{**}}$ L=100	2	0,33	БЧ
МС-80	70.6.080.170	ИЗДЕЛИЕ СОЕДИНИТ. ПОЛОСА $\frac{6\times70\ ГОСТ\ 103\text{-}75^{*}}{ВСт3пс\ ГОСТ\ 535\text{-}79^{**}}$ L=170	2	0,56	БЧ
		МАТЕРИАЛЫ			

Инв. № подл. | Подп. и дата | Взам. инв. №

ФОРМАТ А4

https://zavodjbi.com/

	МАРКА, ПОЗ.	ОБОЗНАЧЕНИЕ	НАИМЕНОВАНИЕ	КОЛ	МАССА ЕД. КГ	ПРИМЕЧАНИЕ
	I		ЦЕМЕНТНЫЙ РАСТВОР М500	,004		$м^3$
			УЗЕЛ 24			
			ДЕТАЛИ			
			ИЗДЕЛИЕ СОЕДИНИТ.			
	МС-79	70.6.060.100	ПОЛОСА 6×70 ГОСТ 103-76* / ВСт 3пс ГОСТ 535-79* L=100	4	0,33	Бч
			МАТЕРИАЛЫ			
	I		ЦЕМЕНТНЫЙ РАСТВОР М500	,004		$м^3$
			УЗЕЛ 25			
			ДЕТАЛИ			
			ИЗДЕЛИЕ СОЕДИНИТ.			
	МС-79	70.6.060.100	ПОЛОСА 6×70 ГОСТ 103-76* / ВСт 3пс ГОСТ 535-79* L=100	2	0,33	Бч
	МС-80	70.6.060.170	ПОЛОСА 6×70 ГОСТ 103-76* / ВСт 3пс ГОСТ 535-79* L=170	2	0,56	Бч
			МАТЕРИАЛЫ			
	I		ПОДКЛАДКА ИЗ ЦЕМЕНТНОГО РАСТВОРА М200 РАЗМЕРОМ 100×100 ММ h=30 ММ	I		
	2		ЦЕМЕНТНЫЙ РАСТВОР М200	,005		$м^3$
			УЗЕЛ 26			
			ДЕТАЛИ			
			ИЗДЕЛИЕ СОЕДИНИТ.			
	МС-79	70.6.060.100	ПОЛОСА 6×70 ГОСТ 103-76* / ВСт 3пс ГОСТ 535-79*	4	0,33	Бч
			МАТЕРИАЛЫ			
	I		ПОДКЛАДКА ИЗ ЦЕМЕНТНОГО РАСТВОРА М200 РАЗМЕРОМ 100×100 ММ h=30 ММ	I		
	2		ЦЕМЕНТНЫЙ РАСТВОР М200	,005		$м^3$

Типовой проект КЖ3эмиЗП

Инв. № подл. | Подп. и дата | Взам. инв. №

ПОЗ.	ОБОЗНАЧЕНИЕ	НАИМЕНОВАНИЕ	КОЛ.	МАССА ЕД.КГ	ПРИМЕЧАНИЕ
		УЗЕЛ 27			
		ДЕТАЛИ			
МС-81	I.020.I-3ПВ.7-I 03	ПРИ I ТИПЕ АРМИРОВАНИЯ ОБВЯЗОЧНЫХ БАЛОК ИЗДЕЛИЕ СОЕДИНИТ.	2		
МС-82	I.020.I-3ПВ.7-I 03-01	ПРИ 2 ТИПЕ АРМИРОВАНИЯ ОБВЯЗОЧНЫХ БАЛОК ИЗДЕЛИЕ СОЕДИНИТ.	2		
МС-83	I.020.I-3ПВ.7-I 03-02	ПРИ 3 ТИПЕ АРМИРОВАНИЯ ОБВЯЗОЧНЫХ БАЛОК ИЗДЕЛИЕ СОЕДИНИТ.	2		
МС-84	I.020.I-3ПВ.7-I 03-03	ПРИ 4 ТИПЕ АРМИРОВАНИЯ ОБВЯЗОЧНЫХ БАЛОК ИЗДЕЛИЕ СОЕДИНИТ.	2		
МС-85	I.020.I-3ПВ.7-I 03-04	ПРИ 5 ТИПЕ АРМИРОВАНИЯ ОБВЯЗОЧНЫХ БАЛОК ИЗДЕЛИЕ СОЕДИНИТ.	2		
		МАТЕРИАЛЫ			
I		БЕТОН М300	.05		$м^3$
		УЗЕЛ 28			
		ДЕТАЛИ			
МС-81	I.020.I-3ПВ.7-I 03	ПРИ I ТИПЕ АРМИРОВАНИЯ ОБВЯЗОЧНЫХ БАЛОК ИЗДЕЛИЕ СОЕДИНИТ.	2		
МС-82	I.020.I-3ПВ.7-I 03-01	ПРИ 2 ТИПЕ АРМИРОВАНИЯ ОБВЯЗОЧНЫХ БАЛОК ИЗДЕЛИЕ СОЕДИНИТ.	2		
МС-83	I.020.I-3ПВ.7-I 03-02	ПРИ 3 ТИПЕ АРМИРОВАНИЯ ОБВЯЗОЧНЫХ БАЛОК ИЗДЕЛИЕ СОЕДИНИТ.	2		
МС-84	I.020.I-3ПВ.7-I 03-03	ПРИ 4 ТИПЕ АРМИРОВАНИЯ ОБВЯЗОЧНЫХ БАЛОК ИЗДЕЛИЕ СОЕДИНИТ.	2		
МС-85	I.020.I-3ПВ.7-I 03-04	ПРИ 5 ТИПЕ АРМИРОВАНИЯ ОБВЯЗОЧНЫХ БАЛОК ИЗДЕЛИЕ СОЕДИНИТ.	2		
		МАТЕРИАЛЫ			

https://zavodjbi.com/

https://zavodjbi.com/

МАРКА, ПОЗ.	ОБОЗНАЧЕНИЕ	НАИМЕНОВАНИЕ	КОЛ.	МАССА ЕД.КГ	ПРИМЕЧАНИЕ
I		БЕТОН М300	.05		М³
		УЗЕЛ 29			
		ДЕТАЛИ			
		ПРИ I ТИПЕ АРМИРОВАНИЯ ОБВЯЗОЧНЫХ БАЛОК ИЗДЕЛИЕ СОЕДИНИТ. ГОСТ 5781-82*			
МС-52	40.0I3.680	Ф40 А-III L=680	4	6,7I	БЧ
МС-8I	I.020.I-3ПВ.7-I 03	ИЗДЕЛИЕ СОЕДИНИТ.	4		
		ПРИ 2 ТИПЕ АРМИРОВАНИЯ ОБВЯЗОЧНЫХ БАЛОК ИЗДЕЛИЕ СОЕДИНИТ. ГОСТ 5781-82*			
МС-53	36.0I3.680	Ф36 А-III L=680	4	5,43	БЧ
МС-82	I.020.I-3ПВ.7-I 03-0I	ИЗДЕЛИЕ СОЕДИНИТ.	4		
		ПРИ 3 ТИПЕ АРМИРОВАНИЯ ОБВЯЗОЧНЫХ БАЛОК ИЗДЕЛИЕ СОЕДИНИТ. ГОСТ 5781-82*			
МС-54	32.0I3.680	Ф32 А-III L=680	4	4,29	БЧ
МС-83	I.020.I-3ПВ.7-I 03-02	ИЗДЕЛИЕ СОЕДИНИТ.	4		
		ПРИ 4 ТИПЕ АРМИРОВАНИЯ ОБВЯЗОЧНЫХ БАЛОК ИЗДЕЛИЕ СОЕДИНИТ. ГОСТ 5781-82*			
МС-55	28.0I3.680	Ф28 А-III L=680	4	3,28	БЧ
МС-84	I.020.I-3ПВ.7-I 03-03	ИЗДЕЛИЕ СОЕДИНИТ.	4		
		ПРИ 5 ТИПЕ АРМИРОВАНИЯ ОБВЯЗОЧНЫХ БАЛОК ИЗДЕЛИЕ СОЕДИНИТ. ГОСТ 5781-82*			
МС-56	25.0I3.680	Ф25 А-III L=680	4	2,6I	БЧ
МС-85	I.020.I-3ПВ.7-I 03-04	ИЗДЕЛИЕ СОЕДИНИТ.	4		
		МАТЕРИАЛЫ			
I		БЕТОН М300	0,I		М³
		УЗЕЛ 30			
		ДЕТАЛИ			
		ПРИ I ТИПЕ АРМИРОВАНИЯ ОБВЯЗОЧНЫХ БАЛОК ИЗДЕЛИЕ СОЕДИНИТ. ГОСТ 5781-82*			

Федько

ОПЕРАТОР ТЛП КОРТ

ЭПВЦ КиевЗНИИЭП

ВЗАМ. ИНВ № | ПОДП. И ДАТА | ИНВ. № ПОДЛ

3158/1

1.020.1-3ПВ.6-1 49

ЛИСТ 12

https://zavodjbi.com/

МАРКА ПОЗ.	ОБОЗНАЧЕНИЕ	НАИМЕНОВАНИЕ	КОЛ.	МАССА ЕД.КГ	ПРИМЕЧАНИЕ
МС-52	40.013.680	Ф40 А-III L=680	4	6,71	БЧ
МС-81	I.029.I-3ПВ.7-I 03	ИЗДЕЛИЕ СОЕДИНИТ.	4		
		ПРИ 2 ТИПЕ АРМИРОВАНИЯ ОБВЯЗОЧНЫХ БАЛОК ИЗДЕЛИЕ СОЕДИНИТ. ГОСТ 5781-82*			
МС-53	36.013.680	Ф36 А-III L=680	4	5,43	БЧ
МС-82	I.020.I-3ПВ.7-I 03-01	ИЗДЕЛИЕ СОЕДИНИТ.	4		
		ПРИ 3 ТИПЕ АРМИРОВАНИЯ ОБВЯЗОЧНЫХ БАЛОК ИЗДЕЛИЕ СОЕДИНИТ. ГОСТ 5781-82*			
МС-54	32.013.680	Ф32 А-III L=680	4	4,29	БЧ
МС-83	I.020.I-3ПВ.7-I 03-02	ИЗДЕЛИЕ СОЕДИНИТ.	4		
		ПРИ 4 ТИПЕ АРМИРОВАНИЯ ОБВЯЗОЧНЫХ БАЛОК ИЗДЕЛИЕ СОЕДИНИТ. ГОСТ 5781-82*			
МС-55	28.013.680	Ф28 А-III L=680	4	3,28	БЧ
МС-84	I.020.I-3ПВ.7-I 03-03	ИЗДЕЛИЕ СОЕДИНИТ.	4		
		ПРИ 5 ТИПЕ АРМИРОВАНИЯ ОБВЯЗОЧНЫХ БАЛОК ИЗДЕЛИЕ СОЕДИНИТ. ГОСТ 5781-82*			
МС-56	25.013.680	Ф25 А-III L=680	4	2,61	БЧ
МС-85	I.020.I-3ПВ.7-I 03-04	ИЗДЕЛИЕ СОЕДИНИТ.	4		
		МАТЕРИАЛЫ			
I		БЕТОН М300	0,I		М³
		УЗЕЛ 3I			
		ДЕТАЛИ			
МС-86	80.6.080.80	ИЗДЕЛИЕ СОЕДИНИТ. ПОЛОСА $\frac{6\times60\ ГОСТ\ 103\text{-}76^{*}}{Ст3пс\ 5\ 35\text{-}79^{**}}$ L=80	2	0,23	БЧ
		УЗЕЛ 32			
		МАТЕРИАЛЫ			
I		ЦЕМЕНТНЫЙ РАСТВОР М200	,014		М³ НА 1ПМ

Инв. № подл. | Подп. и дата | Взам. инв. №

Альбом 3ПВ.Ц

Типоразмер

Справочно

https://zavodjbi.com/

МАРКА, ШЗ.	ОБОЗНАЧЕНИЕ	НАИМЕНОВАНИЕ	КОЛ.	МАССА ЕД. КГ	ПРИМЕЧАНИЕ
		УЗЕЛ 33			
		МАТЕРИАЛЫ			
I		ЦЕМЕНТНЫЙ РАСТВОР М200	,014		$м^3$ НА ПМ
		УЗЕЛ 34			
		МАТЕРИАЛЫ			
I		ЦЕМЕНТНЫЙ РАСТВОР М100 ПРИ ТОЛЩИНЕ ПАНЕЛИ 250 ММ	,01		$м^3$ НА 1ПМ
		350 ММ	,012		$м^3$ НА 1ПМ
2		ПРОКЛАДКА РЕЗИНОВАЯ ПОРИСТАЯ УПЛОТНЯЮЩАЯ ГОСТ 19177-81	,002		$м^3$ НА 1ПМ
3		МАСТИКА ГЕРМЕТИЗИРУЮЩАЯ НЕТВЕРДЕЮЩАЯ СТРОИТЕЛЬНАЯ ГОСТ 14791-79	,001		$м^3$ НА 1ПМ
		УЗЕЛ 35			
		ДЕТАЛИ			
МС-51	16.013.280	ИЗДЕЛИЕ СОЕДИНИТ. ГОСТ 5781-82* Ф16 А-II L=250	3	0,44	БЧ
		МАТЕРИАЛЫ			
I		БЕТОН М200 ПРИ ВЫСОТЕ СВЯЗИ-РАСПОРКИ 200 ММ	,016		$м^3$ НА ЕД.
		300 ММ	,027		$м^3$ НА ЕД.
		УЗЕЛ 36			
		МАТЕРИАЛЫ			
I		БЕТОН М200 ПРИ ВЫСОТЕ СВЯЗИ-РАСПОРКИ 200 ММ	,016		$м^3$ НА ЕД.
		300 ММ	,027		$м^3$ НА ЕД.

ЭПВЦ Кизильгипрозем

Инв. № подл. | Подп. и дата | Взам. инв. №

3.138/4

1.020.1-3ПВ.6-1 49

Лист 14

Формат А4

https://zavodjbi.com/

https://zavodjbi.com/

МАРКА, ПОЗ.	ОБОЗНАЧЕНИЕ	НАИМЕНОВАНИЕ	КОЛ.	МАССА ЕД. КГ	ПРИМЕЧАНИЕ
		УЗЕЛ 37			
		ДЕТАЛИ			
МС-87	I6.0I3.I740	ПРИ ВЫСОТЕ ТЕХНИЧЕСКОГО ПОДПОЛЬЯ 2,0 М ИЗДЕЛИЕ СОЕДИНИТ. ГОСТ 5781-82* Ф16 А-III L=1740	I	2,75	БЧ
МС-88	I6.0I3.2540	ПРИ ВЫСОТЕ ПОДВАЛА 2,8 М ИЗДЕЛИЕ СОЕДИНИТ. ГОСТ 5781-82* Ф16 А-III L=2540	I	4,0I	БЧ
МС-89	I6.0I3.3040	ПРИ ВЫСОТЕ ПОДВАЛА 3,3 М ИЗДЕЛИЕ СОЕДИНИТ. ГОСТ 5781-82* Ф16 А-III L=3040	I	4,80	БЧ
МС-90	I6.0I3.3340	ПРИ ВЫСОТЕ ПОДВАЛА 3,6 М ИЗДЕЛИЕ СОЕДИНИТ. ГОСТ 5781-82* Ф16 А-III L=3340	I	5,27	БЧ
МС-9I	I6.0I3.3940	ПРИ ВЫСОТЕ ПОДВАЛА 4,2 М ИЗДЕЛИЕ СОЕДИНИТ. ГОСТ 5781-82* Ф16 А-III L=3940	I	6,22	БЧ
		МАТЕРИАЛЫ			
		БЕТОН М300	,036		$м^3$ НА ШМ
		УЗЕЛ 38			
		ДЕТАЛИ			
МС-87 МГ-82	I6.0I3.I740 I.020.I-3ПВ.7-I 05	ПРИ ВЫСОТЕ ТЕХНИЧЕСКОГО ПОДПОЛЬЯ 2,0 М ИЗДЕЛИЕ СОЕДИНИТ. ГОСТ 5781-82* Ф16 А-III L=1740 ИЗДЕЛИЕ СОЕДИНИТ.	2 5	2,75	БЧ
		ПРИ ВЫСОТЕ ПОДВАЛА 2,8 М ИЗДЕЛИЕ СОЕДИНИТ. ГОСТ 5781-82*			

https://zavodjbi.com/

https://zavodjbi.com/

МАРКА, ПОЗ.	ОБОЗНАЧЕНИЕ	НАИМЕНОВАНИЕ	КОЛ.	МАССА ЕД. КГ	ПРИМЕЧАНИЕ
МС-88 МС-92	I6.0I3.2540 I.020.I-3ПВ.7-I 05	Ф16 А-Ш L=2540 ИЗДЕЛИЕ СОЕДИНИТ.	2 6	4,0I	БЧ
		ПРИ ВЫСОТЕ ПОДВАЛА 3,3 М ИЗДЕЛИЕ СОЕДИНИТ. ГОСТ 578I-82*			
МС-89 МС-92	I6.0I3.3040 I.020.I-3ПВ.7-I 05	Ф16 А-Ш L=3040 ИЗДЕЛИЕ СОЕДИНИТ.	2 92	4,80	БЧ
		ПРИ ВЫСОТЕ ПОДВАЛА 3,6 М ИЗДЕЛИЕ СОЕДИНИТ. ГОСТ 578I-82*			
МС-90 МС-92	I6.0I3.3340 I.020.I-3ПВ.7-I 05	Ф16 А-Ш L=3340 ИЗДЕЛИЕ СОЕДИНИТ.	2 I0	5,27	БЧ
		ПРИ ВЫСОТЕ ПОДВАЛА 4,2 М ИЗДЕЛИЕ СОЕДИНИТ. ГОСТ 578I-82*			
МС-9I МС-92	I6.0I3.3340 I.020.I-3ПВ.7-I 05	Ф16 А-Ш L=3940 ИЗДЕЛИЕ СОЕДИНИТ.	2 I2	6,22	БЧ
		МАТЕРИАЛЫ			
I		БЕТОН М300 ПРИ КОЛОННАХ НАДЗЕМНОЙ ЧАСТИ 300х300 ММ	,I37		М³ НА ПРИ
		400х400 ММ	,I76		М³ НА ПРИ
		УЗЕЛ 39			
		ДЕТАЛИ			
МС-87 МС-93	I6.0I3.I740 I.020.I-3ПВ.7-I 06	ПРИ ВЫСОТЕ ТЕХНИЧЕСКОГО ПОДПОЛЬЯ 2,0 М ИЗДЕЛИЕ СОЕДИНИТ. ГОСТ 578I-82* Ф16 А-Ш L=I740 ИЗДЕЛИЕ СОЕДИНИТ.	5I3	2,75	БЧ
МС-88 МС-93	I6.0I3.2540 I.020.I-3ПВ.7-I 06	ПРИ ВЫСОТЕ ПОДВАЛА 2,8 М ИЗДЕЛИЕ СОЕДИНИТ. ГОСТ 578I-82* Ф16 А-Ш L=2540 ИЗДЕЛИЕ СОЕДИНИТ. ПРИ ВЫСОТЕ ПОДВАЛА 3,3 М	83	4,0I	БЧ

ЭПВЦ КиевЗНИИЭП

ФЕДЬКО

ОПЕРАТОР ТЛП КОРТ

ВЗАМ. ИНВ №

ПОДП. И ДАТА

ИНВ. № ПОДЛ.

https://zavodjbi.com/

https://zavodjbi.com/

МАРКА, поз.	ОБОЗНАЧЕНИЕ	НАИМЕНОВАНИЕ	КОЛ.	МАССА ЕД.КГ	ПРИМЕЧАНИЕ
		ИЗДЕЛИЕ СОЕДИНИТ. ГОСТ 5781-82*			
МС-89	I6.0I3.3040	Ф16 А-III L=3040	3	4,80	БЧ
МС-92	I.020.I-3ПВ.7-I 06	ИЗДЕЛИЕ СОЕДИНИТ.	9		
		ПРИ ВЫСОТЕ ПОДВАЛА 3,6 М			
		ИЗДЕЛИЕ СОЕДИНИТ. ГОСТ 5781-82*			
МС-90	I6.0I3.3340	Ф16 А-III L=3340	3	5,27	БЧ
МС-93	I.020.I-3ПВ.7-I 06	ИЗДЕЛИЕ СОЕДИНИТ.	I0		
		ПРИ ВЫСОТЕ ПОДВАЛА 4,2 М			
		ИЗДЕЛИЕ СОЕДИНИТ. ГОСТ 5781-82*			
МС-9I	I6.0I3.3940	Ф16 А-III L=3940	3	6,22	БЧ
МС-93	I.020.I-3ПВ.7-I 06	ИЗДЕЛИЕ СОЕДИНИТ.	I2		
		МАТЕРИАЛЫ			
		БЕТОН М300 ПРИ КОЛОННАХ НАДЗЕМНОЙ ЧАСТИ 300х300 ММ	,I63		$М^3$ НА ПМ
		400х400 ММ	,I85		$М^3$ НА ПМ
		УЗЕЛ 40			
		ДЕТАЛИ			
		ПРИ ВЫСОТЕ ТЕХНИЧЕСКОГО ПОДПОЛЬЯ 2,0 М			
		ИЗДЕЛИЕ СОЕДИНИТ. ГОСТ 5781-82*			
МС-87	I6.0I3.I740	Ф16 А-III L=I740	4	2,75	БЧ
МС-94	I.020.I-3ПВ.7-I 07	ИЗДЕЛИЕ СОЕДИНИТ.	5		
		ПРИ ВЫСОТЕ ПОДВАЛА 2,3 М			
		ИЗДЕЛИЕ СОЕДИНИТ. ГОСТ 5781-82*			
МС-88	I6.0I3.2540	Ф16 А-III L=2540	4	4,0I	БЧ
МС-94	I.020.I-3ПВ.7-I 07	ИЗДЕЛИЕ СОЕДИНИТ.	8		
		ПРИ ВЫСОТЕ ПОДВАЛА 3,3 М			
		ИЗДЕЛИЕ СОЕДИНИТ. ГОСТ 5781-82*			
МС-89	I6.0I3.3040	Ф16 А-III L=3040	4	4,80	БЧ
МС-94	I.020.I-3ПВ.7-I 07	ИЗДЕЛИЕ СОЕДИНИТ.	9		

Инв. № подл. | Подп. и дата | Взам. инв. №

9158/1

https://zavodjbi.com/

https://zavodjbi.com/

МАРКА, ПОЗ.	ОБОЗНАЧЕНИЕ	НАИМЕНОВАНИЕ	КОЛ.	МАССА ЕД. КГ	ПРИМЕЧАНИЕ
		ПРИ ВЫСОТЕ ПОДВАЛА 3,6 М ИЗДЕЛИЕ СОЕДИНИТ. ГОСТ 5781-82* Ф16 А-III L=3340	4	5,27	БЧ
МС-90 МС-94	I6.0I3.3340 I.020.I-3ПВ.7-I 07	ИЗДЕЛИЕ СОЕДИНИТ.	I0		
		ПРИ ВЫСОТЕ ПОДВАЛА 4,2 М ИЗДЕЛИЕ СОЕДИНИТ. ГОСТ 5781-82* Ф16 А-III L=3940	4	6,22	БЧ
МС-9I МС-94	I6.0I3.3940 I.020.I-3ПВ.7-I 07	ИЗДЕЛИЕ СОЕДИНИТ.	I2		
		МАТЕРИАЛЫ			
I		БЕТОН М300	,I94		$м^3$ НА ПМ
		УЗЕЛ 4I			
		ДЕТАЛИ			
МС-79	70.6.060.I00	ИЗДЕЛИЕ СОЕДИНИТ. ПОЛОСА 6×70 ГОСТ 103-76* ВСт 3пс ГОСТ 535-79* L=100	2	0,33	БЧ
МС-80	70.6.060.I70	ИЗДЕЛИЕ СОЕДИНИТ. ПОЛОСА 6×70 ГОСТ 103-76* ВСт 3пс ГОСТ 535-79* L=170	2	0,56	БЧ
		МАТЕРИАЛЫ			
I		ЦЕМЕНТНЫЙ РАСТВОР М400	0,003		$м^3$ НА ШОВ
		УЗЕЛ 42			
		ДЕТАЛИ			
МС-79	70.6.060.I00	ИЗДЕЛИЕ СОЕДИНИТ. ПОЛОСА 6×70 ГОСТ 103-76* ВСт 3пс ГОСТ 535-79* L=100	4	0,33	БЧ
		МАТЕРИАЛЫ			
I		ЦЕМЕНТНЫЙ РАСТВОР М400	0,003		$м^3$ НА ШОВ

ТП КОРТ 3ПВЦ Киевэнергомонтаж

Оператор Федько

Взам. инв. № | Подп. и дата | Инв. № подл.

https://zavodjbi.com/

ПОЗ.	ОБОЗНАЧЕНИЕ	НАИМЕНОВАНИЕ	КОЛ.	МАССА ЕД.КГ	ПРИМЕЧАНИЕ
		УЗЕЛ 43			
		ДЕТАЛИ			
	МС-79	70.6.060.100	ИЗДЕЛИЕ СОЕДИНИТ. ПОЛОСА 6×70 ГОСТ 103-76* / ВСт 3пс ГОСТ 535-79* L=100	2	0,33	БЧ
	МС-60	70.6.060.170	ИЗДЕЛИЕ СОЕДИНИТ. ПОЛОСА 6×70 ГОСТ 103-76* / ВСт 3пс ГОСТ 535-79* L=170	2	0,56	БЧ
			МАТЕРИАЛЫ			
1			ЦЕМЕНТНЫЙ РАСТВОР М500	,004		$м^3$ НА ШОВ
		УЗЕЛ 44				
		ДЕТАЛИ				
	МС-79	70.6.060.100	ИЗДЕЛИЕ СОЕДИНИТ. ПОЛОСА 6×70 ГОСТ 103-76* / ВСт 3пс ГОСТ 535-79* L=100	4	0,33	БЧ
			МАТЕРИАЛЫ			
1			ЦЕМЕНТНЫЙ РАСТВОР М500	,004		$м^3$ НА ШОВ
		УЗЕЛ 45				
		СБОРОЧНЫЕ ЕДИНИЦЫ				
М2	1.020.1-3ПВ.1-2 51		ИЗДЕЛИЕ ЗАКЛАДНОЕ	2		
МН-65	1.020.1-3ПВ.1-3 39		ИЗДЕЛИЕ ЗАКЛАДНОЕ	2		
		ДЕТАЛИ				
	МС-79	70.6.060.100	ИЗДЕЛИЕ СОЕДИНИТ. ПОЛОСА 6×70 ГОСТ 103-76* / ВСт 3пс ГОСТ 535-79* L=100	2	0,33	БЧ
	МС-80	60.6.060.80	ИЗДЕЛИЕ СОЕДИНИТ. ПОЛОСА 6×70 ГОСТ 103-76* / ВСт 3пс ГОСТ 535-79* L=80	2	0,23	БЧ
			МАТЕРИАЛЫ			
1			ЦЕМЕНТНЫЙ РАСТВОР М200	,008		$м^3$ НА ШОВ

МАРКА, ПОЗ.	ОБОЗНАЧЕНИЕ	НАИМЕНОВАНИЕ	КОЛ.	МАССА ЕД.КГ	ПРИМЕЧАНИЕ
		УЗЕЛ 46			
		СБОРОЧНЫЕ ЕДИНИЦЫ			
МН-66	I.020.I-3ПВ.I-3 39	ИЗДЕЛИЕ ЗАКЛАДНОЕ	2		
		ДЕТАЛИ			
МС-79	70.6.060.I00	ИЗДЕЛИЕ СОЕДИНИТ. ПОЛОСА $\frac{5\times70\ ГОСТ\ 103-76^*}{ВСТ\ 3пс\ ГОСТ\ 535-79^*}$ L=100	2	0,33	БЧ
		МАТЕРИАЛЫ			
I		ЦЕМЕНТНЫЙ РАСТВОР М200	,008		$м^3$ НА IIIМ
		УЗЕЛ 47			
		МАТЕРИАЛЫ			
I		ЦЕМЕНТНЫЙ РАСТВОР М200	,016		$м^3$ НА IIIМ
		УЗЕЛ 48			
		МАТЕРИАЛЫ			
I		ЦЕМЕНТНЫЙ РАСТВОР М200	,003		$м^3$ НА IIIМ
		УЗЕЛ 49			
		МАТЕРИАЛЫ			
I		ЦЕМЕНТНЫЙ РАСТВОР М200	,003		$м^3$ НА IIIМ
		УЗЕЛ 50			
		МАТЕРИАЛЫ			
I		ЦЕМЕНТНЫЙ РАСТВОР М200	,003		$м^3$ НА IIIМ
		УЗЕЛ 5I			
		ДЕТАЛИ			

ФЕДЬКО

ОПЕРАТОР ТПП КОРТ

ЭПВЦ КиевЗНИИЭП

ВЗАМ. ИНВ.№

ПОДЛ. И ДАТА

ИНВ. № ПОДЛ.

9158/1

МАРКА, ПОЗ.	ОБОЗНАЧЕНИЕ	НАИМЕНОВАНИЕ	КОЛ.	МАССА ЕД. КГ	ПРИМЕЧАНИЕ
		ИЗДЕЛИЕ СОЕДИНИТ. ГОСТ 5781-82*			
МС-95	12.013.1350	Ф12.А-1 L=1350	2	1,20	БЧ
МС-96	12.013.1150	Ф12 А-1 L=1150	1	1,02	БЧ
		УЗЕЛ 52			
		ДЕТАЛИ			
		ИЗДЕЛИЕ СОЕДИНИТ. ГОСТ 5781-82*			
МС-96	12.013.1150	Ф12 А-1 L=1150	2	1,02	БЧ
МС-97	12.013.1800	Ф12 А-1 L=1800	2	1,60	БЧ
		УЗЕЛ 53			
		МАТЕРИАЛЫ			
1		ЦЕМЕНТНЫЙ РАСТВОР М200	,014		$М^3$ НА 1ПМ

ФЕДЬКО

ОПЕРАТОР ТПП КОРТ

ЗПВЦ КиоЗНИИЭП

СВАМ КИВ.№

ПОДП. И ДАТА

ИНВ. № ПОДЛ.

9158/1

1.020.1-3ПВ.6-1 49

ЛИСТ 21

ФОРМАТ А4