ИСПОЛНИТЕЛЬНЫЙ КОМИТЕТ ЛЕНИНГРАДСКОГО ГОРОДСКОГО СОВЕТА НАРОДНЫХ ДЕПУТАТОВ

ГЛАВНОЕ АРХИТЕКТУРНО-ПЛАНИРОВОЧНОЕ УПРАВЛЕНИЕ

ТИПОВЫЕ КОНСТРУКЦИИ И ДЕТАЛИ ЗДАНИЙ И СООРУЖЕНИЙ ДЛЯ СТРОИТЕЛЬСТВА В ЛЕНИНГРАДЕ

СЕРИЯ 1.126.1 КЛ-1

БАЛКИ ЖЕЛЕЗОБЕТОННЫЕ ДЛЯ КИРПИЧНЫХ ЖИЛЫХ И ОБЩЕСТВЕННЫХ ЗДАНИЙ

ВЫПУСК 1-1 БАЛКИ ПРЯМОУГОЛЬНОГО СЕЧЕНИЯ ДЛИНОЙ – 6400; 6000; 5880; 5550; 4600; 3200 мм.

ВЫПУСК 2-1 АРМАТУРНЫЕ ИЗДЕЛИЯ

РАЗРАБОТАНЫ ИНСТИТУТОМ ЛЕННИИПРОЕКТ

ВВЕДЕНЫ В ДЕЙСТВИЕ УКАЗАНИЕМ N 126-У от 13.12.85

1985

ЗАВОД ЖБИ

Номер изм.	Основание изменений	Краткое содержание изменений	Номера листов			Подписи	
			корректировка	дополнение	аннулирование	ГИП, ГАП	Гл.спец

Номер выпуска	Наименование выпуска	Документ утверждения	Документ изменения
выпуск 1-1	Балки прямоугольного сечения длиной - 6400; 6000; 5880; 5550; 4600; 3200; 2700.	Указание N 126-У от 13.12.85	
выпуск 2-1	Арматурные изделия	—"—	

Номер выпуска	Наименование выпуска	Документ утверждения	Документ изменения

Инв.№ подл.	Подпись и дата	Взам.инв. №	

Нач.отд.	Печерский		11.85
Гл.конс.отд.	Бунич		
Гл.спец.отд.	Новаева		
Н.контр.	Бунич		
Проверил	Майзлина		
Разработал	—	—	—
Исполнил	Денисюк		

1.126.1 КЛ-1 1-1 СС

Состав серии

Стадия	Лист	Листов
Р	1	1

ЛЕННИИПРОЕКТ ОКУ

Обозначение	Наименование	№ стр.	Примечание
	ВЫПУСК 1-1		
	ОБЛОЖКА	—	
1.126.1 КА-1 1-1	ТИТУЛЬНЫЙ ЛИСТ	1	
ИК	ИНФОРМАЦИОННАЯ КАРТА	2	
СС	СОСТАВ СЕРИИ	3	
С	СОДЕРЖАНИЕ	4	
ПЗ	Пояснительная записка	5÷7	
ДИ	Данные для испытаний	8	
Н	Номенклатура	9	
01	Балки Б64.18.30-1Т; Б60.18.30-1Т;		
	Б60.18.40-2.5Т; Б59.18.22-0.8Т;		
	Б55.18.30-1Т; Б46.38.30-5.5Т;		
	Б32.38.22-6Т	10	
01СБ	Балки Б64.18.30-1Т; Б60.18.30-1Т;		
	Б60.18.40-2.5Т; Б59.18.22-0.8Т;		
	Б55.18.30-1Т; Б46.38.30-5.5Т;		
	Б32.38.22-6Т. Сборочный чертеж	11	
ВРС	Ведомость расхода стали на		
	элемент, кг	12	
	ВЫПУСК 2-1		
01	Пространственные каркасы		
	ПК-1 ÷ ПК-7	13	
01СБ	Пространственные каркасы ПК-1÷ПК-7.		
	Сборочный чертеж	14	
02	Каркасы К-1 ÷ К-7	15	
02СБ	Каркасы К-1 ÷ К-7. Сборочный чертеж	16	

Обозначение	Наименование	№ стр.	Примечание

I. ОБЩИЕ ПОЛОЖЕНИЯ.

I.I. Настоящий выпуск содержит рабочую документацию железобетонных балок длиной от 6400 до 3200 мм.

I.2. Балки предназначены для применения при проектировании и строительстве жилых и общественных кирпичных зданий.

I.3. Рабочие чертежи балок разработаны в соответствии с требованиями ГОСТ I30I5.0-83 с учётом опыта изготовления изделий на предприятиях Главленстройматериалы.

I.4. К серийному производству изделий разрешается приступать только после проведения испытаний в соответствии с ГОСТ 8829-77 и чертежами на испытания изделий, помещенными в настоящем выпуске.

I.5. Арматурные изделия даны в выпуске 2-I данной серии, монтажные петли - по серии I.03IКЛ-I вып. 6-I.2.

I.6. Глубина опирания балок должна быть не менее 200 мм от торцов.

I.7. Приёмочные испытания опытных образцов, правила приёмки готовых изделий, составление документа о качестве и правила маркировки должны соответствовать требованиям ГОСТ I5.00I-73, ГОСТ I30I5.I-8I, ГОСТ I30I5.2-8I, ГОСТ I30I5.3-8I.

2. КОНСТРУКТИВНАЯ ХАРАКТЕРИСТИКА.

2.I. Балки разрабртаны длиной от 6400 до 3200 мм, шириной I80, I90, 380 мм, высотой 220, 300, 400 мм.

2.2. Балки изготавливаются из тяжелого бетона марки 200, 300. Марка бетона по морозостойкости - Мрз-50.

2.3. Балки армируются плоскими сварными каркасами с рабочей арматурой из стали класса AIII.

3. РАСЧЁТ БАЛОК.

3.I. Расчёт балок выполнен в соответствии с требованиями СНиП II-2I-75.

3.2. Балки рассчитаны на расчётные равномерно-распределённые нагрузки с учётом собственного веса.
Расчётные схемы балок даны в таблице на странице 7.

4. СИСТЕМА МАРКИРОВКИ.

4.I. Маркировка балок принята по ГОСТ 23009-79 и состоит из буквенных и цифровых индексов.

Пример маркировки:

Б 64. I8. 30 - I Т

- тяжелый бетон
- расчётная нагрузка в тоннах на п.м. с учётом собственного веса
- высота балки в см
- ширина балки в см
- длина балки в дм
- балка

5. ТЕХНИЧЕСКИЕ ТРЕБОВАНИЯ.

5.I. Изготовление изделий предусматривается в условиях специализированных заводов в горизонтальных формах.

5.2. Контроль качества бетона производить в соответствии с ГОСТ I2730.0-78, прочность бетона - с ГОСТ I0I80-78.

5.3. Точность изготовления изделий должна соответствовать требованиям ГОСТ I30I5.0-83.

5.4. В соответствии с требованиями ГОСТ I30I5.0-83, категория отделки поверхности: нижней и боковых плоскостей балок должна быть А2, остальные поверхности - А7.

5.5. Величина отпускной прочности бетона в изделиях в соответствии с ГОСТ I30I5.I-83 должна быть не менее 70% отпроектной марки бетона.

5.6. Изготовление плоских каркасов и сборку их в пространственный каркас производить контактной точечной сваркой в соответствии с требованиями ГОСТ I4098-68 и СН 393-79.

5.7. Арматурные изделия должны удовлетворять требованиям ГОСТ I0922-75 и ГОСТ I30I5.0-83.

Нач.отд.	Печерский		II.85
Гл.к.отд.	Бунич		-"-
Гл.сп.отд.	Ковлева		-"-
Н.контр.	Бунич		-"-
Провер.	Ковлева		-"-
Разработ.	—		-"-
Исполнит.	Чернов		-"-

1.126.1 КЛ-1 1-1 П3

ПОЯСНИТЕЛЬНАЯ ЗАПИСКА

Стадия	Лист	Листов
Р	1	3

ЛЕНИНПРОЕКТ ОКУ

Инв. № подл. | Подпись и дата | Взамен инв. №

6. ХРАНЕНИЕ, ТРАНСПОРТИРОВКА, МАРКИРОВКА.

6.I. Хранение изделий на складе и транспортировка их должны осуществляться в рабочем положении на подкладках по всей ширине изделия.

6.2. Подъём балок при транспортировке и монтаже должен осуществляться с помощью траверс, обеспечивающих вертикальность строп под нагрузкой или "паучком" с углом наклона строп к горизонту не менее 60^{0}.

6.3. При выемке из форм на балках масляной краской наносят марки балок. Категорически запрещается отпуск изделий на строительство без отчётливо видимых марок.

7. ПЕРЕЧЕНЬ НОРМАТИВНО-ТЕХНИЧЕСКОЙ ЛИТЕРАТУРЫ ДЛЯ РУКОВОДСТВА ПРИ ПРОЕКТИРОВАНИИ, ИЗГОТОВЛЕНИИ И ПРИМЕНЕНИИ ИЗДЕЛИЙ.

СНиП II-2I-75	Бетонные и железобетонные конструкции. Нормы проектирования.
СНиП II-6-74	Нагрузки и воздействия.
ГОСТ I5.00I-73	Разработка и постановка продукции на производство. Основные положения.
ГОСТ 8829-77	Конструкции и изделия железобетонные сборные. Методы испытаний и оценки прочности, жесткости и трещиностойкости.
ГОСТ I30I5-75	Изделия железобетонные сборные.
ГОСТ I30I5.0-83	Конструкции и изделия железобетонные и бетонные сборные. Общие технические требования.
ГОСТ I30I5.I-8I	Конструкции и изделия железобетонные и бетонные сборные. Правила приёмки.
ГОСТ I30I5.2-8I	Конструкции и изделия железобетонные и бетонные сборные. Правила маркировки.
ГОСТ I30I5.3-8I	Конструкции и изделия железобетонные и бетонные сборные. Документ о качестве.
ГОСТ I0I80-78	Бетоны. Методы определения прочности на сжатие и растяжение.
ГОСТ 5781-82	Сталь горячекатанная для армирования железобетонных конструкций.
ГОСТ 6727-80	Проволока из низкоуглеродистой стали холоднотянутая для армирования железобетонных конструкций. Технические условия.
ГОСТ I4098-68	Соединения сварные арматуры железобетонных конструкций. Контактная и ванная сварка.
ГОСТ I0922-75	Арматурные изделия и закладные детали для железобетонных конструкций.
СН 393-78	Инструкция по сварке соединений арматуры и закладных деталей железобетонных конструкций.

8. УКАЗАНИЯ ПО ПРИМЕНЕНИЮ.

8.I. При необходимости применения в конкретных проектах балок с закладными изделиями марка балки должна содержать дополнительный индекс. отличие по закладным деталям.

Например: Б64.I8.30-I Т-I

Закладные детали принимать по серии I.03I КЛ-I выпуски 2 – I; 3 – I; 4 – I.

Балки с закладными изделиями должны быть согласованы с п/о "Баррикада".

8.2. Балки по настоящей серии применять только для строительства I986 – I987 г.г.

Инв.№ подл. | Подпись и дата | Взам.инв.№

Марка изделия	Схема опирания и загружения изделия	Расчетный пролет	Обозначение нагрузок, размерность	Нагрузка		Расчетный прогиб от постоянной и длительной нагрузки	Полная эквивалентная равномерно-распределенная нормативная нагрузка (с учетом собственного веса)
				полная расчетная	нормативная длительно действующая от постоянных и длительных нагрузок		
						см	
1	2	3	4	5	6	7	8
Б 64.18.30 – 1т	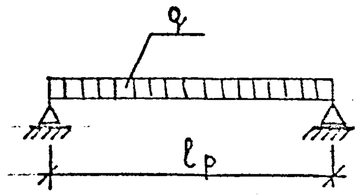	6200	q mc/м	1.0	0.546	3.05	—
Б 60.18.30 – 1т		5800		1,0	0.546	2.76	
Б 60.19.40 – 2,5 т		5800		2.5	1.36	2.6	
Б 59.18.22 – 0,8 т		5700		0.8	0.44	2.85	
Б 55.18.30 – 1т		5350		1.0	0.546	2.30	
Б 46.38.30 – 5,5 т		4400		5.5	3.0	2.13	
Б 32.38.22 – 6т		2950		6.0	3.3	1.40	

Инв.№ подл. | Подпись и дата | Взам.инв.№

Марка изделия	Схема опирания и загружения изделий	Расчетный пролёт $l_р$ мм	Обозначение нагрузок. Размерность.	Проверка прочности по ГОСТ 8829-77. Вид разрушения: Текучесть продольной растянутой арматуры до наступления раздробления бетона сжатой зоны сечения. $C=L_d$ — Контрольная нагрузка с учётом собственного веса конструкции	Текучесть продольной растянутой арматуры до наступления раздробления бетона сжатой зоны сечения. $C=L_d$ — Контрольная нагрузка без учета собственного веса конструкции	Разрыв продольной растянутой арматуры. Раздробление бетона сжатой зоны сечения до наступления текучести продольных растянутой арматуры или разрушение по сечениям, наклонным к продольной оси конструкции. $C=6$ — Контрольная нагрузка с учётом собственного веса конструкции	Разрыв продольной растянутой арматуры. Раздробление бетона сжатой зоны сечения до наступления текучести продольных растянутой арматуры или разрушение по сечениям, наклонным к продольной оси конструкции. $C=6$ — Контрольная нагрузка без учёта собственного веса конструкции.	Проверка жесткости и ширины раскрытия трещин по ГОСТ 8829-66. Контрольная нагрузка без учета собственного веса конструкции.	Контрольный прогиб от контрольной нагрузки $f_к$ мм	Контрольная ширина раскрытия трещин. мм
1	2	3	4	5	6	7	8	9	10	11
БГ4.18.30-1т	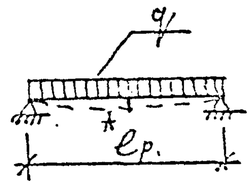	6200	q тс/м	1.40	1.26	1.60	1.46	0.75	1.55	0.30
Б60.18.30-1Т		5800		1.40	1.26	1.60	1.46	0.75	1.40	0.30
Б60.19.40-2,5Т		5800		3.50	3.31	4.00	3.81	2.08	1.30	0.30
Б59.18.22-0,8Т		5700		1.12	1.02	1.28	1.18	0.63	1.45	0.30
Б55.18.30-1Т		5350		1.40	1.26	1.60	1.46	0.75	1.15	0.30
Б46.38.30-5,5Т		4400		7.70	7.41	8.80	8.51	4.71	1.10	0.30
Б32.38.22-6Т		2950		8.40	8.19	9.60	9.39	5.29	0.70	0.30

Согласовано

Инв.№ подл. | Подпись и дата | Взам.инв.№

Примечания:

1. При испытании изделий их следует опирать на двухшарнирные опоры, одна из которых допускает свободное перемещение вдоль оси изделия.
2. Оценку прочности конструкции производить согласно п.3.2 ГОСТ 8829-77
3. Оценку жесткости и трещиностойкости конструкции производить согласно п.п. 3.3 и 3.4 ГОСТ 8829.-66.
4. Место замера контрольного прогиба ($f_к$) по проверке жесткости — точка А (см. схемы опираний и загружений)

Изм.	№ уч.	Лист	№ докум.	Дата	Подп.	Фамилия

Нач. отд.	Печерский		11.85
Гл. к. отд	Бунич		
Гл. сп. отд	Ковалева		
Н. контр	Бунич		
Разраб	Майзлина		
Проверил	Новаева		
Исполнил	Деменюк		
Рассчитал	Майзлина		

1.126.1 КЛ-1 1-1 ДИ

Данные для испытаний

Стадия	Лист	Листов
Р	1	1

ЛЕННИИПРОЕКТ ОКУ

Эскиз	Марка заводская	Марка по ГОСТ 23009-78	Обозначение	Габариты, мм.			Объем бетона, м³	Марка бетона	Расход стали, кг		Расход стали на 1 м³ бет	Масса кг.
				ℓ	δ	h			натуральной	приведенной		
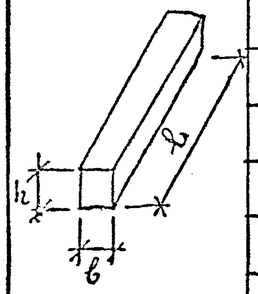	Б64. БС-20	Б64.18.30-1Т	1.126.1 КЛ-1 1-1 01СБ	6400	180	300	0.346	200	88.18	123,63	254	865
	БС 21	Б60.18.30-1Т	-01	6000	180	300	0.324	200	63.86	85,04	196	810
	БИ 396	Б60.19.40-2,5Т	-02	5980	190	400	0.455	200	85.40	118.51	188	1135
	БС 521	Б59.18.22-0,8Т	-03	5880	180	220	0.233	300	97.66	136.99	418	583
	БС 205	Б55.18.30-1Т	-04	5550	180	300	0.30	200	38.30	50.85	126	750
	БС 22	Б46.38.30-5,5Т	-05	4600	380	300	0.525	200	106.99	150.14	203	1313
	БС 23	Б32.38.22-6Т	-06	3200	380	220	0.268	200	58.90	55.81	220	670

Нач.отд	Печерский		II.85	1.126.1 КЛ-1 1-1 Н
Гл.к.отд	Бунич		-"-	
Гл.спец	Новлева		-"-	
Н.контр	Бунич		-"-	Номенклатура.
Проверил	Новлева		-"-	
Разработал	—	—	-"-	
Исполнил	Гренлюк		-"-	

Стадия	Лист	Листов
Р	1	1

ПЕНИНИИПРОЕКТ ОКУ

Согласовано

Инв.№ подл. | Подпись и дата | Взам.инв.№

Формат А4

Формат	Зона	Поз	Обозначение	Наименование	Кол. на исполнение 1.126.1 КА-1 1-1 01 СБ							Примечание
					—	01	02	03	04	05	06	
				ДОКУМЕНТАЦИЯ								
А3			1.126.1 КА-1 1-1 01 СБ	СБОРОЧНЫЙ ЧЕРТЕЖ	Х	Х	Х	Х	Х	Х	Х	
А3			ПЗ	ПОЯСНИТЕЛЬНАЯ ЗАПИСКА	Х	Х	Х	Х	Х	Х	Х	
А3			ВРС	ВЫБОРКА СТАЛИ	Х	Х	Х	Х	Х	Х	Х	
				СБОРОЧНЫЕ ЕДИНИЦЫ								
А3			1.126.1 КА-1 2-1 01 СБ	ПРОСТРАНСТВЕННЫЕ КАРКАСЫ								
		1	—	ПК 1	1							
		1	-01	ПК 2		1						
		1	-02	ПК 3			1					
		1	-03	ПК 4				1				
		1	-04	ПК 5					1			
		1	-05	ПК 6						1		
		1	-06	ПК 7							1	
				ПЕТАЛИ								МАССА КГ 1 ПОЗ
А4		2	Серия 1.031 КА-1 вып 6-1.2	УП1-10	2	2	2		2	2		0,57
А4		2	—"—	УП3-8				2				0,34
А4		2	—"—	УП3-10							2	0.60
				МАТЕРИАЛЫ								
				Бетон М-200	0.346	0.324	0.455		0.30	0.525	0.268	ОБЪЕМ $м^3$
				М-300				0.233				—"—
					Б64.18.30-1т	Б60.18.30-1т	Б60.19.40-2,5т	Б59.18.22-0,8т	Б55.18.30-1т	Б46.33.30-5,5т	Б32.38.22-6т	

НАЧ. ОПД	ПЕЧЕРСКИЙ		II.85
ГЛ. КОН. ОПД	БУНИЦ		—"—
ГА. СПЕЦ. ОГД	ИОЛАЕВА		—"—
Н. КОНТР	БУНИЦ		—"—
ПРОВЕРИЛ	МАЙЗАНИНА		—"—
РАЗРАБОТ	МАЙЗАНИНА		—"—
ИСПОЛНИЛ	А.РСМАЮГ		—"—

1.126.1 КА-1 1-1 01

БАЛКИ

Б64.18.30-1Т; Б60.18.30-1Т Б60.19.40-2,5Т; Б59.18.22-0,8Т; Б55.18.30-1Т; Б46.33.30-5,5Т; Б32.38.22-6Т;

Стадия	Лист	Листов
Р	1	1

ЛЕННИИПРОЕКТ ОКУ

Взам.инв.№

Подпись и дата

Инв.№ подл.

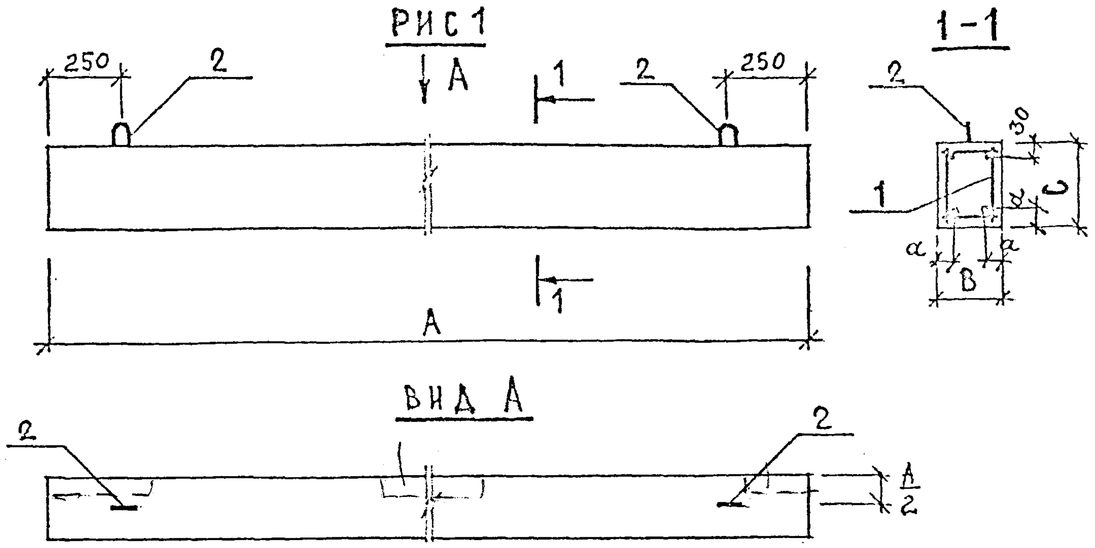

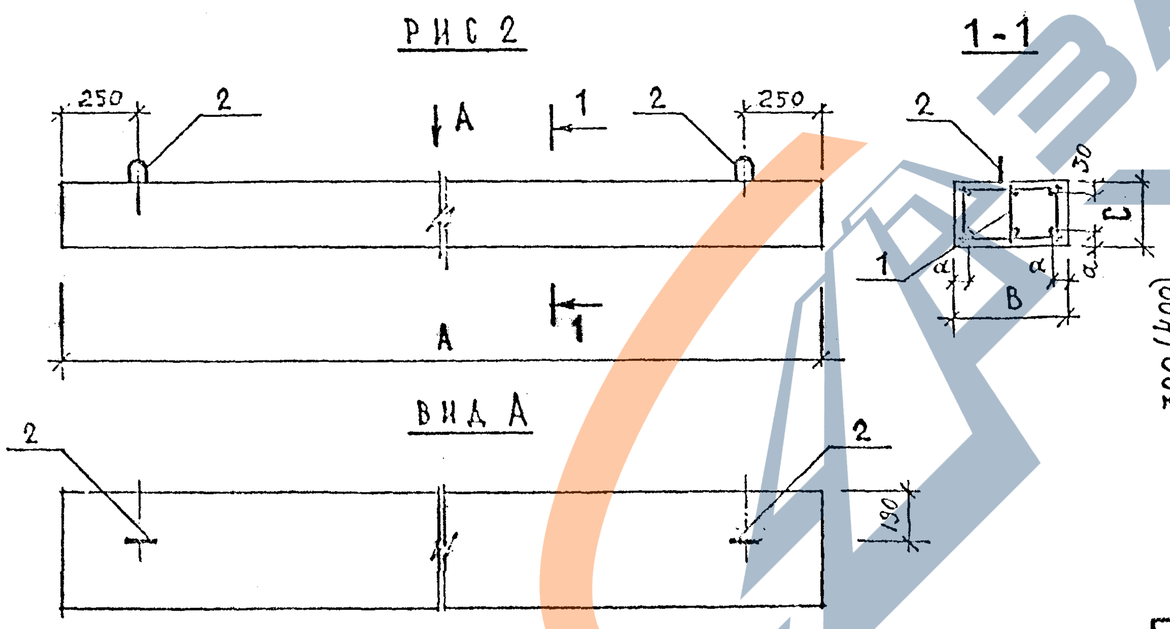

ОБОЗНАЧЕНИЕ	МАРКА	РИС	РАЗМЕРЫ ММ				МАССА КГ
			A	B	C	α	
1.126.1КА-1 1-1 01СБ	Б64.18.30 - 1Т	1	[illegible]	180	300	40	865.0
-01	Б60.18.30 - 1Т	1	[illegible]	180	300	40	810.0
-02	Б60.19.40 - 2,5Т	1	[illegible]	190	400	40	1135.0
-03	Б59.18.22 - 0,8Т	1	[illegible]	180	220	40	583.0
-04	Б55.18.30 - 1Т	1	[illegible]	180	300	30	750.0
-05	Б46.38.30 - 5,5Т	2	[illegible]	380	300	40	1313.0
-06	Б32.38.22 - 6Т	2	[illegible]	380	220	40	670.0

α – РАЗМЕР ДО ОСИ СТЕРЖНЕЙ.

ДЕТАЛИ УСТАНОВКИ ПЕТЕЛЬ

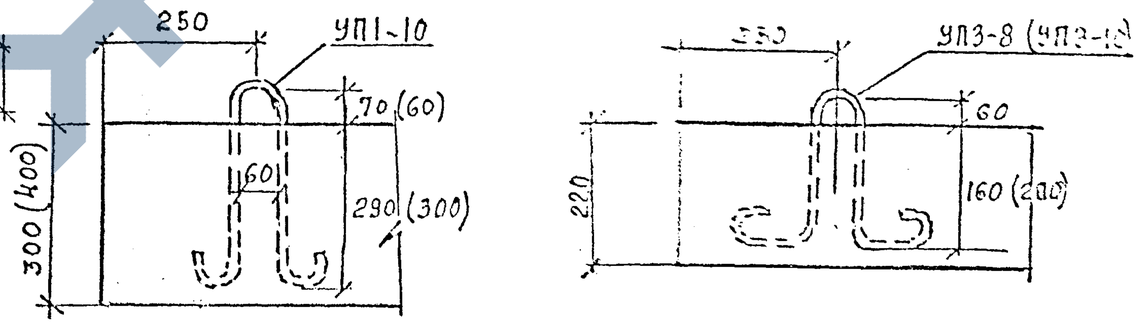

Изм.	Кол. уч.	Лист	№ докум.	Дата	Подп.	Отмечено

НАЧ. ОТД.	ПЕЧЕРСКИЙ		11.85
ГЛ. КОН. ОТД.	БУНИЧ		-"-
ГЛ. СПЕЦ. ОТ.	КОБЛЕВА		-"-
Н. КОНТР.	БУНИЧ		-"-
ПРОВЕРИЛ	МАЙЗАНИЦА		-"-
РАЗРАБОТ.	МАЙЗАНИЦА		-"-
ИСПОЛНИЛ	ДРЕМЛЮГ		-"-

1.126.1 КА-1 1-1 01СБ

БАЛКИ: Б64.18.30-1Т; Б60.18.30-1Т; Б60.19.40-2,5Т; Б59.18.22-0.8Т; Б55.18.30-1Т; Б46.38.30-5,5Т; Б32.38.22-6Т; СБОРОЧНЫЙ ЧЕРТЕЖ

Стадия	Масса	Масштаб
Р	СМ. ТАБЛ	-

Лист 1 | Листов 1

ЛЕННИИПРОЕКТ ОКУ

Формат 12

Инв. № подл. | Подпись и дата | Взам. инв. №

Марка элемента	Напрягаемая арматура класса				Всего	Изделия арматурные										Всего	Изделия закладные										Всего
						Арматура класса											Прокат марки										
	ГОСТ					AIII						AI					ГОСТ						ГОСТ				
						ГОСТ 5781-82																						
						ф14	ф18	ф20	ф25	ф28	Итого	ф6	ф8	ф10	Итого						Итого						Итого	
Б 64.18.30-1Т						15,42	—	—	—	61,64	77,06	—	9,98	1,14	11,12	88,18												
Б 60.18.30-1Т						—	—	—	46,04	—	46,04	—	9,30	8,52	17,82	63,86												
Б 60.19.40-2,5Т						14,40	—	—	—	57,58	71,98	—	12,28	1,14	13,42	85,40												
Б 59.18.22-0,8Т						—	—	28,90	—	56,60	85,50	—	12,16	—	12,16	97,66												
Б 55.18.30-1Т						—	—	27,28	—	—	27,28	3,60	6,28	1,14	11,02	38,30												
Б 46.38.30-5,5Т						—	27,45	—	—	66,36	93,81	—	12,04	1,14	13,18	106,99												
Б 32.38.22-6Т						11,52	—	—	36,54	—	48,06	—	9,64	1,20	10,84	58,90												
						2792	2771	2755	2799	2720		1160	1244	1210														

Нач. отд.	Печерский		Н.65	1.126.1 КЛ-1 1-1 ВРС
Гл. констр	Бунич		-"-	
Гл. спец.	Ковалева		-"-	
Н. контр.	Бунич		-"-	
Проверил	Ковалева		-"-	Ведомость расхода стали на элемент, кг
Исполнил	Куроманова		-"-	

Стадия	Лист	Листов
Р	1	

ЛЕННИИПРОЕКТ ОК"

Формат	Зона	Поз	Обозначение	Наименование	Кол. на исполнение 1.126.1 КЛ-1 2-1 01 СБ							Примечание
					–	01	02	03	04	05	06	
				ДОКУМЕНТАЦИЯ								
А3			1.126.1 КЛ-1 2-1 01СБ	СБОРОЧНЫЙ ЧЕРТЕЖ								
А3			1.126.1 КЛ-1 1-1 ПЗ	ПОЯСНИТЕЛЬНАЯ ЗАПИСКА								
А3			ВРС	ВЫБОРКА СТАЛИ								
				СБОРОЧНЫЕ ЕДИНИЦЫ								
				КАРКАСЫ								
А3		1	1.126.1 КЛ-1 2-1 02	К-1	2							
		1		К-2		2						
		1		К-3			2					
		1		К-4				2				
		1		К-5					2			
		1		К-6						3		
		1		К-7							3	
				ОТДЕЛЬНЫЕ СТЕРЖНИ ГОСТ 5781-82								МАССА КГ 1 ПОЗ
Б.Ч		2		⌀8AI ℓ=160	38	34		34	32			0.06
Б.Ч		2		⌀8AI ℓ=170			34					0.07
Б.Ч		2		⌀8AI ℓ=300						20	14	0.14
					ПК-1	ПК-2	ПК-3	ПК-4	ПК-5	ПК-6	ПК-7	

НАЧ.ОТД.	ПЕЧЕРСКИЙ		11.85
ГА.КОН.ОТД.	БУНИЧ		-"-
ГА.СПЕЦ.ОТ.	НОВАСЕВА		-"-
Н.КОНТР.	БУНИЧ		-"-
ПРОВЕРИЛ	МАЙБАНИА		-"-
РАЗРАБОТ.	МАЙБАНИА		-"-
ИСПОЛНИЛ	ДРЕМЛЮГ		-"-

1.126.1 КЛ-1 2-1 01

ПРОСТРАНСТВЕННЫЕ КАРКАСЫ ПК1 ÷ ПК-7

Стадия	Лист	Листов
Р		

ЛЕННИИПРОЕКТ ОКУ

https://zavodjbi.com/

ОБОЗНАЧЕНИЕ	МАРКА	РИС	РАЗМЕРЫ ММ				МАССА КГ
			A	C	a		
1.126.1 КЛ-1 2-1 01 СБ	ПК-1	1	6380	280	90		87.04
-01	ПК-2		5980	280	190		62.72
-02	ПК-3		5960	380	180		84.26
-03	ПК-4		5860	200	130		96.98
-04	ПК-5		5530	280	140		37.16
-05	ПК-6	2	4580	280	90		105,95
-06	ПК-7		3180	200	90		57.70

РИС. 1

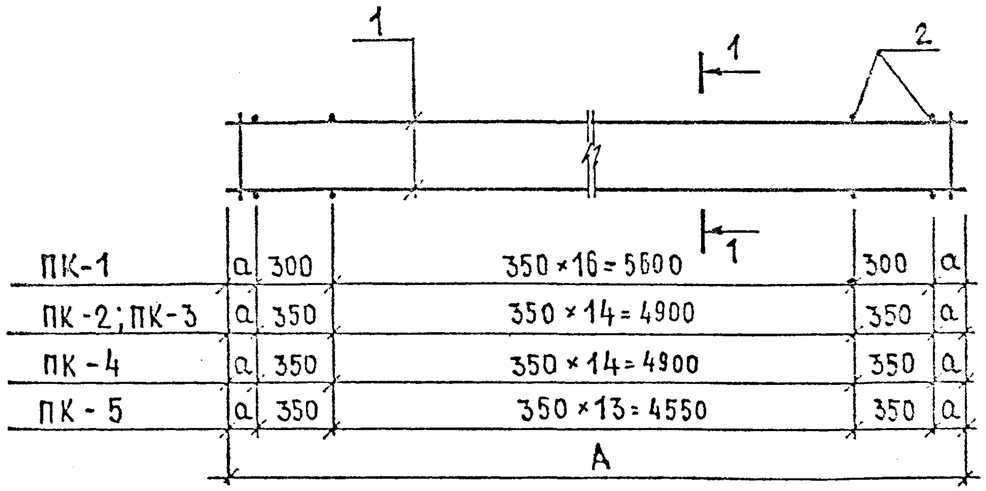

1-1

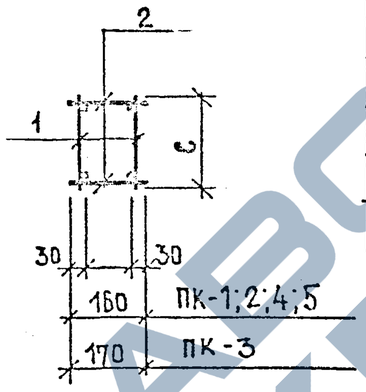

РИС. 2

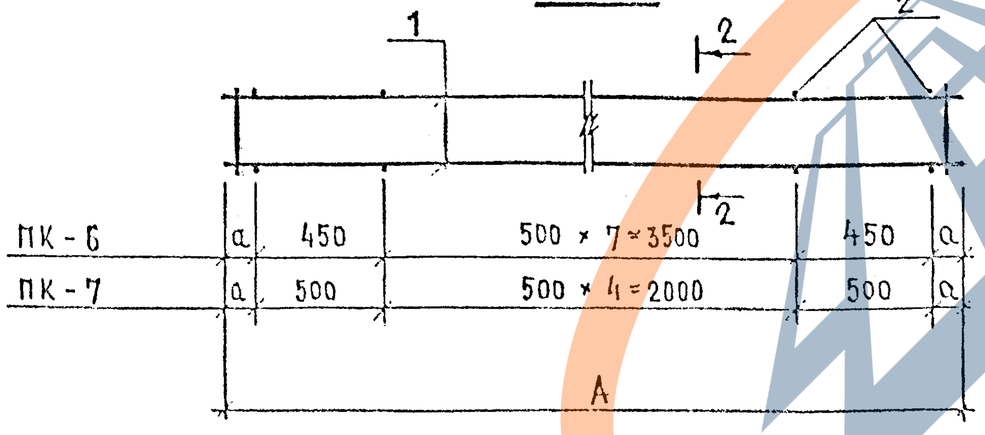

2-2

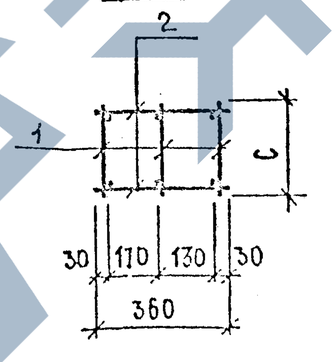

Изм.	№ уч.	Лист	№ докум.	Дата	Подп.	Фамилия

1.126.1 КЛ-1 2-1 01 СБ

НАЧ.ОТД.	ПЕЧЕРСКИЙ		
ГЛ.КОН.ОТД.	БУНИЧ		
ГЛ.СП.ОТД.	НОВАСВА		
Н.КОНТР.	БУНИЧ		
ПРОВЕРИЛ	МАЙЗАНИНА		
РАЗРАБОТ	МАЙЗАНИНА		
ИСПОЛНИЛ	АРСМАЮГ		

ПРОСТРАНСТВЕННЫЕ КАРКАСЫ ПК-1 ÷ ПК-7 СБОРОЧНЫЙ ЧЕРТЕЖ

Стадия	Масса	Масштаб
Р	СМ. ТАБЛ	

Лист 1 Листов 1

ЛЕНИНИПРОЕКТ ОКУ

Формат	Зона	Поз	Обозначение	Наименование	Кол. на исполнение 1.126.1 КЛ-1 2-1 02 СБ —	01	02	03	04	05	06	Примечание
				Документация								
А3			1.126.1 КЛ-1 2-1 02 СБ	Сборочный чертеж	X	X	X	X	X	X	X	
			ПЗ	Пояснительная записка	X	X	X	X	X	X	X	
				Детали ГОСТ 5781-82								Масса поз. кг
Б4		1		ф 28 А III L = 6380	1							30,82
Б4		2		ф 14 А III L = 6380	1							7,71
Б4		1		ф 25 А III L = 5980		1						23,02
		2		ф 10 А I L = 5980		1						3,69
Б4		1		ф 28 А III L = 5960			1					28,79
Б4		2		ф 14 А III L = 5960			1					7,20
Б4		1		ф 28 А III L = 5860				1				28,30
Б4		2		ф 28 А III L = 5860				1				14,45
Б4		1		ф 28 А III L = 5530					1			13,64
Б4		2		ф 8 А I L = 5530					1			2,18
Б4		1		ф 28 А III L = 4580						1		22,12
Б4		2		ф 18 А III L = 4580						1		9,15
Б4		1		ф 25 А III L = 3180							1	12,18
Б4		2		ф 14 А III L = 3180							1	3,64
Б4		3		ф 8 А I L = 280	35	33				28		0,11
Б4		3		ф 8 А I L = 380			33					0,15
Б4		3		ф 8 А I L = 200				59			32	0,08
Б4		3		ф 6 А I L = 280					30			0,06
					К-1	К-2	К-3	К-4	К-5	К-6	К-7	

Нач. отд.	Печерский	[signature]	11.85
Гл. констр.	Бунич	[signature]	-//-
Гл. спец.	Новлева	[signature]	-//-
Н. контр.	Бунич	[signature]	-//-
Проверка	Новлева	[signature]	-//-
Разработ.	Майзлина	[signature]	-//-
Исполнил	Дусманашвили	[signature]	-//-

1.126.1 КЛ-1 2-1 02

Каркасы К-1 ÷ К-7

Стадия	Лист	Листов
Р	1	1

ЛЕННИИПРОЕКТ ОКУ

ЗАВОД КБИ

РИС. 1

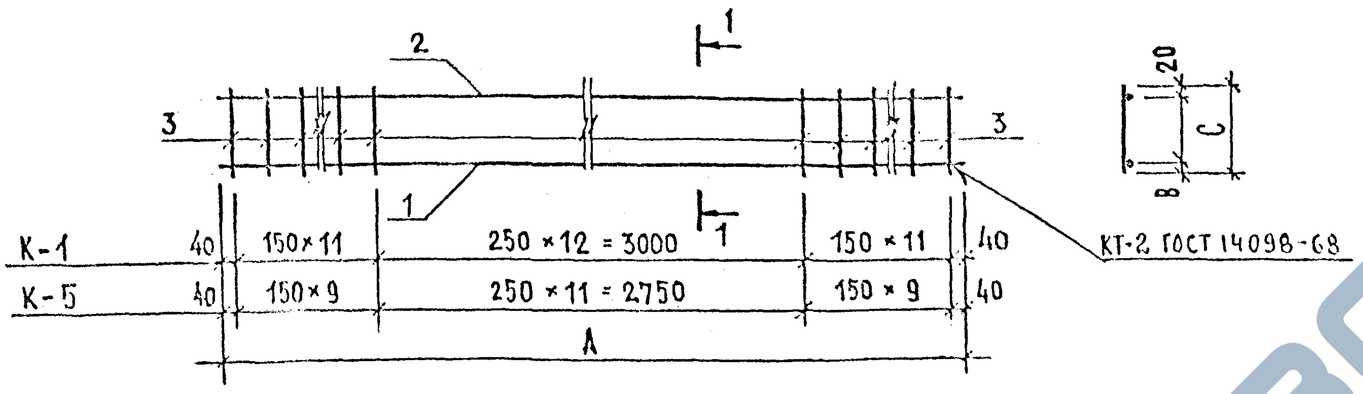

1-1

КТ-2 ГОСТ 14098-68

ОБОЗНАЧЕНИЕ	МАРКА	РИС.	РАЗМЕРЫ В ММ			МАССА КГ
			А	В	С	
1.126.1 КА-1 2-1-ОСБ	К - 1	1	6380	30	280	42,38
01	К - 2	2	5980	30	280	30,34
02	К - 3	2	5960	30	380	40,94
03	К - 4	4	5860	30	200	49,47
04	К - 5	1	5530	20	280	17,62
05	К - 6	3	4580	30	280	34,35
06	К - 7	4	3180	30	200	18,58

РИС. 2

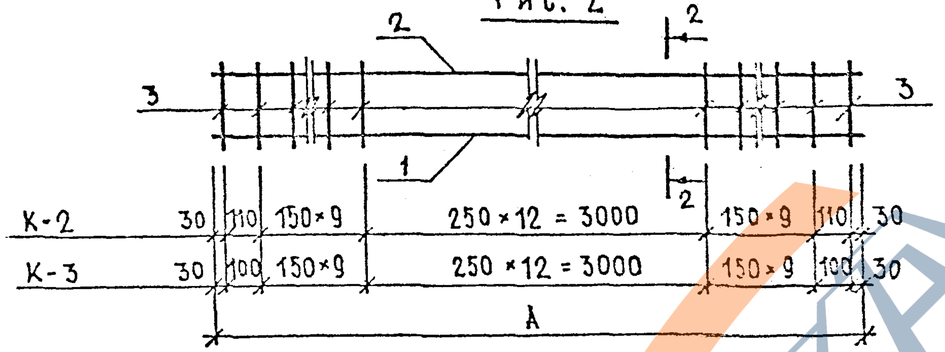

2-2

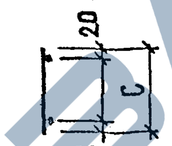

РИС. 3

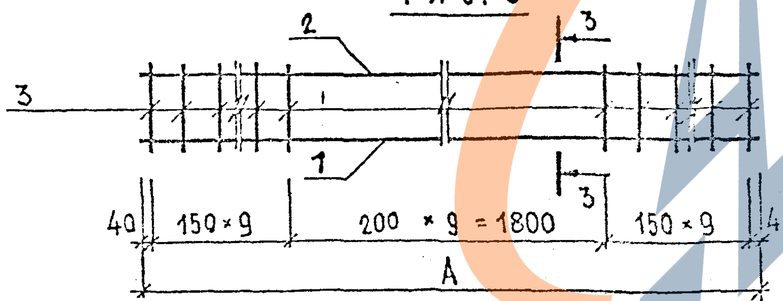

3-3

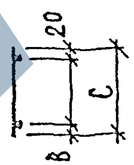

РИС. 4

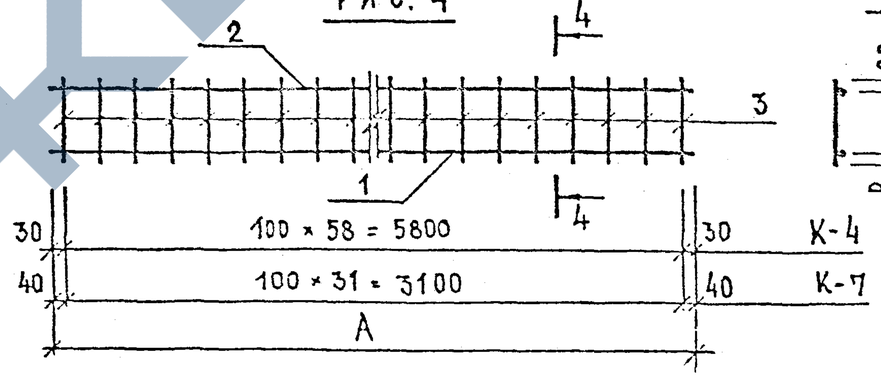

4-4

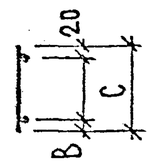

Изм.	Кол. уч.	Лист	№ докум.	Дата	Подп.	Самолева

1.126.1 КА-1 2-1- 02 СБ

НАЧ. ОТД.	ПЕЧЕРСКИЙ		11.85
ГЛ. КОНСТР.	БУНИЧ		-"-
ГЛ. СПЕЦ. ОТД.	ИОВАСЯ		-"-
Н. КОНТР.	БУНИЧ		-"-
ПРОВЕРИЛ	[illegible]		-"-
РАЗРАБОТ.	МАЙБАНКА		-"-
ИСПОЛНИЛ	ДРОЗДОВ		-"-

КАРКАСЫ К-1 ÷, К-7
СБОРОЧНЫЙ ЧЕРТЕЖ

Стадия	Масса	Масштаб
Р.	СМ. ТАБЛ.	
Лист 1	Листов 1	

ЛЕНИНГИПРОЭКТ ОКУ

Инв. № подл. | Подпись и дата | Взам. инв. №

https://zavodjbi.com/