https://zavodjbi.com/

ТИПОВЫЕ СТРОИТЕЛЬНЫЕ КОНСТРУКЦИИ, ИЗДЕЛИЯ И УЗЛЫ

СЕРИЯ 1.424.1-10

КОЛОННЫ ЖЕЛЕЗОБЕТОННЫЕ ДВУХВЕТВЕВОГО СЕЧЕНИЯ С ПРОХОДАМИ В УРОВНЕ КРАНОВЫХ ПУТЕЙ ДЛЯ ОДНОЭТАЖНЫХ ПРОИЗВОДСТВЕННЫХ ЗДАНИЙ ВЫСОТОЙ 15,6; 16,8; 18 м С МОСТОВЫМИ ОПОРНЫМИ КРАНАМИ ГРУЗОПОДЪЕМНОСТЬЮ ДО 50 т

ВЫПУСК 10

ВАРИАНТ АРМИРОВАНИЯ КОЛОНН СТАЛЬЮ КЛАССА Ат - IУС

АРМАТУРНЫЕ ИЗДЕЛИЯ

РАБОЧИЕ ЧЕРТЕЖИ

24448-02

ЗАВОД ЖБИ

https://zavodjbi.com/

https://zavodjbi.com/

ТИПОВЫЕ СТРОИТЕЛЬНЫЕ КОНСТРУКЦИИ, ИЗДЕЛИЯ И УЗЛЫ

СЕРИЯ 1.424.1-10

КОЛОННЫ ЖЕЛЕЗОБЕТОННЫЕ ДВУХВЕТВЕВОГО СЕЧЕНИЯ С ПРОХОДАМИ В УРОВНЕ КРАНОВЫХ ПУТЕЙ ДЛЯ ОДНОЭТАЖНЫХ ПРОИЗВОДСТВЕННЫХ ЗДАНИЙ ВЫСОТОЙ 15,6; 16,8; 18 м С МОСТОВЫМИ ОПОРНЫМИ КРАНАМИ ГРУЗОПОДЪЕМНОСТЬЮ ДО 50 т

ВЫПУСК 10

ВАРИАНТ АРМИРОВАНИЯ КОЛОНН СТАЛЬЮ КЛАССА Ат - IVС

АРМАТУРНЫЕ ИЗДЕЛИЯ

РАБОЧИЕ ЧЕРТЕЖИ

РАЗРАБОТАНЫ

ХАРЬКОВСКИЙ ПРОМСТРОЙНИИПРОЕКТ

ГЛАВНЫЙ ИНЖЕНЕР ИНСТИТУТА Н.Ф.ДОВГИЙ
ГЛАВНЫЙ ИНЖЕНЕР ПРОЕКТА А.М.МОНИН
НАЧАЛЬНИК АСО 3 Н.Г.АГРАНОВИЧ
ГЛ.СПЕЦИАЛИСТ В.Е.САВРАНСКИЙ

Утверждены Главным Управлением проектирования Госстроя СССР, письмо от 04.1990 г. № 5/5-354

Введены в действие с 01.II.90г. институтом Харьковский Промстройниипроект.

Приказ от 08.06.90 г. № 41

Срок действия - 1995 г.

24448-02 2

https://zavodjbi.com/

Обозначение	Наименование	Стр.
1.424.1-10.10-ТТ	Технические требования	5
-1	Каркас КП1-1-АтIVС...КП1-4-АтIVС	8
-2	Каркас КП2-1-АтIVС...КП2-7-АтIVС	9
-3	Каркас КП3-1-АтIVС...КП3-6-АтIVС	11
-4	Каркас КП4-1-АтIVС...КП4-7-АтIVС	13
-5	Каркас КП5-1-АтIVС...КП5-6-АтIVС	15
-6	Каркас КП6-1-АтIVС...КП6-7-АтIVС	17
-7	Каркас КП7-1-АтIVС...КП7-5-АтIVС	19
-8	Каркас КП8-1-АтIVС...КП8-7-АтIVС	21
-9	Каркас КП9-1-АтIVС...КП9-5-АтIVС	23
-10	Каркас КП10-1-АтIVС...КП10-8-АтIVС	24
-11	Каркас КП11-1-АтIVС...КП11-6-АтIVС	26
-12	Каркас КП12-1-АтIVС...КП12-9-АтIVС	29
-13	Каркас КП13-1-АтIVС...КП13-6-АтIVС	31
-14	Каркас КП14-1-АтIVС...КП14-10-АтIVС	33
-15	Каркас КП15-1-АтIVС...КП15-4-АтIVС	36
-16	Каркас КП16-1-АтIVС...КП16-4-АтIVС	37
-17	Каркас КП17-1-АтIVС...КП17-7-АтIVС	39
-18	Каркас КП18-1-АтIVС...КП18-7-АтIVС	41
-19	Каркас КП19-1-АтIVС, КП19-2-АтIVС	43
-20	Каркас КП20-1-АтIVС...КП20-3-АтIVС	44
-21	Каркас КП21-1-АтIVС...КП-21-5-АтIVС	45
-22	Каркас КП22-1-АтIVС...КП22-8-АтIVС	47
-23	Каркас КП23-1-АтIVС...КП23-3-АтIVС	49
-24	Каркас КП24-1-АтIVС...КП24-4-АтIVС	50
-25	Каркас 1Кр168-АтIVС; 1Кр168-1-АтIVС	52
	1Кр168-2-АтIVС; 1Кр168-6-АтIVС	
-26	Каркас 1Кр180-АтIVС; 1Кр180-1-АтIVС;	52
	1Кр180-2-АтIVС; 1Кр180-6-АтIVС	
-27	Каркас 1Кр192-АтIVС; 1Кр192-1-АтIVС;	53
	1Кр192-2-АтIVС; 1Кр192-6-АтIVС	
-28	Каркас 3Кр168-2-АтIVС; 3Кр168-12-АтIVС	53
-29	Каркас 3Кр168-АтIVС; 3Кр168-6-АтIVС;	54
	3Кр168-7-АтIVС	
-30	Каркас 3Кр180-АтIVС; 3Кр180-2-АтIVС	54
-31	Каркас 3Кр180-12-АтIVС; 3Кр180-13-АтIVС	55
-32	Каркас 3Кр180-6-АтIVС...3Кр180-8-АтIVС	55
-33	Каркас 3Кр192-АтIVС; 3Кр192-1-АтIVС,	56
	3Кр192-2-АтIVС	
-34	Каркас 3Кр192-6-АтIVС; 3Кр192-7-АтIVС;	56
	3Кр192-12-АтIVС; 3Кр192-13-АтIVС	
-35	Каркас 4Кр168-АтIVС; 4Кр168-7-АтIVС;	57
	4Кр168-15-АтIVС	
-36	Каркас 4Кр168-21-АтIVС; 4Кр168-22-АтIVС	57
-37	Каркас 4Кр180-7-АтIVС; 4Кр180-17-АтIVС	58
-38	Каркас 4Кр180-21-АтIVС...4Кр180-23-АтIVС	58
-39	Каркас 4Кр192-АтIVС; 4Кр192-7-АтIVС;	59
	4Кр192-21-АтIVС	

Нач.отд.	Агранович		
Н.контр.	Сабрянский		
Гл.конст.	Сабрянский		
Исполн.	Козуб		

1.424.1-10.10

Содержание

Стадия	Лист	Листов
Р	1	6

Харьковский Промстройниипроект

Инв.№ подл. | Подпись и дата | Взам.инв.№

1.424.1-10.10

Лист 2

Обозначение	Наименование	Стр.
1.424.1-10.10-40	Каркас 4Кр192-14-АтIVС; 4Кр192-15-АтIVС;	59
	4Кр192-17-АтIVС	
-41	Каркас 5Кр117-АтIVС; 5Кр117-1-АтIVС;	60
	5Кр117-2-АтIVС; 5Кр117-5-АтIVС	
-42	Каркас 5Кр151-АтIVС; 5Кр151-6-АтIVС.	60
-43	Каркас 5Кр121-АтIVС; 5Кр121-1-АтIVС;	61
	5Кр121-2-АтIVС; 5Кр121-6-АтIVС	
-44	Каркас 5Кр123-АтIVС; 5Кр123-1-АтIVС;	61
	5Кр123-5-АтIVС	
-45	Каркас 5Кр127-АтIVС; 5Кр127-6-АтIVС;	62
-46	Каркас 5Кр129-АтIVС; 5Кр129-2-АтIVС;	62
	5Кр129-5-АтIVС	
-47	Каркас 5Кр133-АтIVС; 5Кр133-1-АтIVС;	63
	5Кр133-2-АтIVС; 5Кр133-6-АтIVС	
-48	Каркас 5Кр135-АтIVС; 5Кр135-5-АтIVС	63
-49	Каркас 5Кр139-АтIVС; 5Кр139-6-АтIVС	64
-50	Каркас 5Кр141-АтIVС; 5Кр141-1-АтIVС;	64
	5Кр141-5-АтIVС	
-51	Каркас 5Кр145-АтIVС; 5Кр145-1-АтIVС;	65
	5Кр145-2-АтIVС; 5Кр145-6-АтIVС	
-52	Каркас 5Кр147-АтIVС; 5Кр147-5-АтIVС	65
-53	Каркас 7Кр117-АтIVС; 7Кр117-1-АтIVС;	66
	7Кр121-2-АтIVС	
-54	Каркас 7Кр123-АтIVС; 7Кр123-5-АтIVС;	66
	7Кр127-АтIVС	
-55	Каркас 7Кр129-АтIVС; 7Кр129-1-АтIVС;	67
	7Кр129-5-АтIVС	

Инв.№ подл. | Подпись и дата | Взам.инв.№

Обозначение	Наименование	Стр.
1.424.1-10.10-56	Каркас 7Кр133-АтIVС; 7Кр133-2-АтIVС	67
-57	Каркас 7Кр135-1-АтIVС; 7Кр135-5-АтIVС	68
-58	Каркас 7Кр145-АтIVС; 7Кр145-2-АтIVС	68
	7Кр145-6-АтIVС	
-59	Каркас 7Кр139-АтIVС; 7Кр139-2-АтIVС;	69
	7Кр139-6-АтIVС	
-60	Каркас 7Кр141-АтIVС; 7Кр141-1-АтIVС;	69
	7Кр141-2-АтIVС; 7Кр141-6-АтIVС	
-61	Каркас 7Кр147-АтIVС; 7Кр147-1-АтIVС;	70
	7Кр147-2-АтIVС; 7Кр147-5-АтIVС	
-62	Каркас 7Кр151-АтIVС; 7Кр151-1-АтIVС;	70
	7Кр151-2-АтIVС	
-63	Каркас 8Кр117-АтIVС; 8Кр117-1-АтIVС;	71
	8Кр117-6-АтIVС	
-64	Каркас 8Кр121-АтIVС; 8Кр121-7-АтIVС;	71
	8Кр123-6-АтIVС	
-65	Каркас 8Кр127-АтIVС; 8Кр129-2-АтIVС;	72
	8Кр129-6-АтIVС	
-66	Каркас 8Кр133-7-АтIVС; 8Кр135-АтIVС;	72
	8Кр139-7-АтIVС	
-67	Каркас 8Кр141-АтIVС; 8Кр141-1-АтIVС;	73
	8Кр141-2-АтIVС	
-68	Каркас 8Кр145-7-АтIVС; 8Кр147-АтIVС;	73
	8Кр147-6-АтIVС; 8Кр151-АтIVС	
-69	Каркас 9Кр49-АтIVС; 9Кр49-1-АтIVС;	74
	9Кр49-6-АтIVС	

Инв.№ подл. | Подпись и дата | Взам.инв.№

24448-02 4

ЗАВОД ЖЕЛЕЗОБЕТОНА

Обозначение	Наименование	Стр.
1.424.1-10.10-70	Каркас 9Кр51-1-АтIVС; 9Кр51-3-АтIVС;	74
	9Кр59-3-АтIVС	
-71	Каркас 9Кр57-АтIVС; 9Кр57-1-АтIVС...	75
	9Кр57-3-АтIVС; 9Кр57-6-АтIVС	
-72	Каркас 9Кр65-АтIVС; 9Кр65-1-АтIVС...	75
	9Кр65-3-АтIVС; 9Кр65-6-АтIVС	
-73	Каркас 10Кр49-АтIVС; 10Кр49-7-АтIVС.	76
-74	Каркас 10Кр51-2-АтIVС; 10Кр51-3-АтIVС;	76
	10Кр59-АтIVС; 10Кр59-1-АтIVС	
-75	Каркас 10Кр57-АтIVС; 10Кр57-1-АтIVС;	77
	10Кр57-3-АтIVС; 10Кр57-7-АтIVС	
-76	Каркас 10Кр59-3-АтIVС; 10Кр59-4-АтIVС;	77
	10Кр65-7-АтIVС	
-77	Каркас 10Кр65-АтIVС;	78
	10Кр65-1-АтIVС... 10Кр65-4-АтIVС	
-78	Каркас 11Кр50-АтIVС; 11Кр58-АтIVС;	78
	11Кр66-АтIVС; 11Кр74-АтIVС	
-79	Каркас 11Кр78-АтIVС; 11Кр84-АтIVС;	79
	11Кр90-1-АтIVС; 11Кр96-1-АтIVС	
-80	Каркас 11Кр102-1-АтIVС; 11Кр111-1-АтIVС	79
-81	Сетка С2-2-АтIVС; С2-3-АтIVС	80
-82	Сетка С3-2-АтIVС; С3-3-АтIVС;	80
	С4-2-АтIVС; С4-3-АтIVС	
-83	Арматурный элемент	81
	СШ2-АтIVС... СШ5-АтIVС	
	СШ7-АтIVС... СШ10-АтIVС	

Инв. N подл. | Подпись и дата | Взам. инв. N

Обозначение	Наименование	Стр.
1.424.1-10.10-83	СШ12-АтIVС... СШ15-АтIVС	
	СШ17-АтIVС... СШ20-АтIVС	
	СШ22-АтIVС; СШ23-АтIVС	
-84	Стержни арматурные	83
	Ст4-АтIVС; Ст5-АтIVС;	
	Ст16-АтIVС; Ст17-АтIVС	
-85	Пример объединения плоских	83
	каркасов в пространственный	

Инв. N подл. | Подпись и дата | Взам. инв. N

https://zavodjbi.com/

I. Общие сведения

Выпуск I0 серии I.424.I-I0 содержит рабочие чертежи арматурных изделий для варианта армирования железобетонных двухветвевых колонн с проходами рабочей арматурой класса Ат-IУС.

Состав серии I.424.I-I0 приведен в выпуске.0.

2. Технические требования

2.I. Изготовление пространственных и плоских каркасов, арматурных и закладных изделий должно производиться в соответствии с требованиями ГОСТ I0922-75 "Арматурные изделия и закладные детали сварные для железобетонных конструкций. Технические требования и методы испытаний", ГОСТ I4098-85 "Соединения сварные арматуры и закладных изделий железобетонных конструкций. Типы, конструкция и размеры" и "Инструкции по сварке соединений арматуры и закладных деталей железобетонных конструкций" СН393-78 (разделы 2, 3, 4 и приложение I), а также технических условий, приведенных в выпуске 3 настоящей серии.

2.2. Объединение плоских каркасов и арматурных изделий в пространственный каркас производится следующим образом:

а) Объединение плоских каркасов в пространственный арматурный каркас производится путем приварки поперечных соединительных стержней к продольным стержням плоских каркасов при помощи сварочных клещей для контактной точечной сварки;

б) При отсутствии сварочных клещей для сварки стержней большого диаметра допускается, в виде исключения, приваривать клещами соединительные стержни к поперечным стержням плоских каркасов.

При этом способе приварки максимальный допускаемый диаметр продольной арматуры ветвей следует принимать по таблице I;

Таблица I

Размер меньшей стороны ветви, мм	Максимальный допускаемый диаметр продольной рабочей арматуры ветви, мм	
	При количестве стержней в плоском каркасе	
	2	4
200	28	20
250	32	22
300	32	25

в) В случае, если на заводе-изготовителе не имеется сварочных клещей или не соблюдаются требования п.2.2.б, объединение плоских каркасов в пространственный допускается производить с помощью шпилек, располагая их с тем же

шагом, что и соединительные стержни и привязывая к продольной арматуре вязальной проволокой.

Примеры образования пространственных каркасов вышеуказанными способами приведены на докум. -85.

Продольная арматура подкрановых и рядовых перемычек, хомуты перемычек, хомуты в узлах пересечения ветвей с перемычками, сетки, шпильки и отдельные стержни подкрановых перемычек, сетки оголовка колонны должны быть привязаны вязальной проволокой к соответствующим продольным стержням.

2.3. Для обеспечения прочности колонны в стадии монтажа в отдельных марках пространственных каркасов предусмотрена установка в ветвях колонн дополнительной продольной арматуры из отдельных стержней (поз. 21) в пространственных каркасах колонн крайних рядов, либо из плоских каркасов (поз. 3) - в колоннах средних рядов. При этом отдельные стержни поз. 21 и плоские каркасы поз.3 привязываются вязальной проволокой к хомутам каркаса ветвей.

При сборке пространственного каркаса указанные отдельные стержни либо плоские каркасы устанавливаются со стороны поддона опалубки (растянутая зона ветвей колонны при ее монтаже в положении "плашмя").

2.4. Обеспечение необходимой жесткости пространственного каркаса при его транспортировании достигается при помощи специальных траверс с вертикальными стропами, располагаемыми в местах пересечения перемычек с ветвями. При объединении плоских каркасов в пространственный при

помощи шпилек (см. п.2.2в) местная жесткость ветвей каркаса обеспечивается путем установки связевых диагональных стержней (см. докум. -85 л.3).

2.5. Пространственные каркасы для укороченных на 100 мм средних колонн (см. п.3.1 указаний по применению колонн в вып.0) следует изготавливать со следующими изменениями:

длину плоских арматурных каркасов (поз.2), следует уменьшить на 100 мм за счет сокращения размера 950, указанного на соответствующих сборочных чертежах. Количество и размеры остальных позиций в спецификации к пространственному каркасу сохраняются без изменений.

2.6. При установке в пространственные каркасы закладных изделий для крепления стропильных конструкций и подкрановых балок следует обеспечивать приварку указанных изделий к продольной арматуре каркаса для обеспечения непрерывной электрической цепи заземляющих устройств в соответствии с узлами 1...10, приведенными в выпуске 1.

2.7. Закладные изделия МН17-1, МНП17-2 (см. узлы 7...7-5, приведенные в выпуске 1) устанавливаются в пространственный каркас с последующей приваркой анкерных стержней к одной из пластин в разженкованные отверстия.

2.8. При установке в пространственный каркас закладных изделий для крепления связей необходимо:

в узлах 12, 12-1 и 13 (см. докум. 1.424.1-10.1--27,28) два крайних вертикальных стержня сеток типа С2, С3 и С4, расположенные в подкрановой консоли, заменить

Инв. № подл. | Подпись и дата | Взам. инв. №

отдельными стержнями того же диаметра. Крайние вертикальные стержни сеток типа С2 и С3 в узлах I2, I2-I, расположенные с наружной стороны колонны, аннулировать.

После установки закладного изделия поз.I отдельные стержни привязать к сеткам, а сами сетки объединить между собой при помощи шпилек поз.2.

2.9. При размещении в пределах ветви колонны закладных изделий для крепления связей и опорных консолей под стеновые панели в указанной ветви пространственного каркаса устанавливается дополнительная арматура в соответствии с узлами I4, I4-I ; I5...I5-3 ; I8...I8-7 (см. докум. I.424.I-I0.I-29 ; -30 ; -33).

Замена дополнительной продольной рабочей арматуры классаА-Ш на арматуру класса Ат-IУС производится путем уменьшения диаметра стержня на одну ступень (например, вместо ⌀20 АШ устанавливается ⌀I8 АтIУС) при этом длина стержня не изменяется.

2.I0. Плоские арматурные сетки следует изготовлять с помощью контактной точечной сварки. Сварку сеток СI производить во всех точках пересечения стержней. При изготовлении сеток типов С2, С3, С4 сварке подлежат все узлы пересечений двух крайних стержней по периметру сетки. Остальные узлы соединятся вязальной проволокой.

2.II. Стыкование стержней при заготовке продольной арматуры каркасов следует производить контактной стыковой сваркой. Не допускается устройство нескольких стыков в одном сечении каркаса.

Инв.№ подл. | Подпись и дата | Взам. инв.№

2.I2. В качестве рабочей арматуры колонн применяется стержневая термически упрочненная арматура периодического профиля класса Ат-IУС по ГОСТ I0884-8I[x] диаметром I0-32мм.

В качестве поперечной арматуры колонн применяется горячекатаная гладкая арматура класса А-I по ГОСТ 578I-82.

При использовании колонн в неотапливаемых зданиях, эксплуатируемых при расчетной температуре ниже минус 30°С до минус 40°С включительно следует применять следующие марки стали для арматуры класса А-I - Вст3пс, Вст3сп2.

Инв.№ подл. | Подпись и дата | Взам. инв.№

Марка каркаса	Поз.	Наименование	Кол.	Обозначение документа	Масса каркаса кг
КП 1-1-Ат IVС		Поз. 4, 10, 11, 13...15, 17			642,5
		по КП 1-1 (1.424.1-10.2-1)			
	1	Каркас 1Кр168-6-Ат IVС	2	1.424.1-10.10-25	
	2	5Кр127-6-Ат IVС	2	-45	
	3	9Кр49-6-Ат IVС	2	-69	
	5	Сетка С2-2-Ат IVС	4	-81	
	6	Арм. элемент СШ7-Ат IVС	8	1.424.1-10.10-83	
	7	СШ23-Ат IVС	16		
	8	СШ23-Ат IVС	16		
	9	СШ22-Ат IVС	8		
	12	Арм. стержень Ст4-Ат IVС	8	1.424.1-10.10-84	
	16	Ст16-Ат IVС	4		
	18	ф6АI; ℓ=180; 0,04кг	180	без черт.	
	19	ф12 Ат IVС, ℓ=1750; 1,6кг	2		
	20	ф12 Ат IVС, ℓ=1350; 1,2кг	2		
КП 1-2-Ат IVС		Поз. 4, 10, 11, 13...15, 17			700,7
		по КП 1-1 (1.424.1-10.2-1)			
		Поз. 5, 6, 9, 12, 16, 19, 20			
		по КП 1-1-Ат IVС			
	1	Каркас 1Кр168-Ат IVС	2	1.424.1-10.10-25	
	2	5Кр127-Ат IVС	2	-45	
	3	9Кр49-Ат IVС	2	-69	
	7	Арм. элемент СШ2-Ат IVС	16	-83	
	8	СШ2-Ат IVС	16	-83	
	18	ф6АI ℓ=180 0,04 кг	140	без черт.	

Нач.отд.	Агранович		1.424.1-10.10-1
Н.контр.	Кудрявцевский		
Гл.спец.	Сабанский		
Зав.гр.	Кудрявцевский		Каркас КП 1-1-Ат IVС...КП 1-4-Ат IVС
Исполн.	Козуб		
Провер.	Тремль		

Стадия	Лист	Листов
Р	1	3

Харьковский Промстройниипроект

Инв.№ подл. | Подпись и дата | Взам.инв.№

Марка каркаса	Поз.	Наименование	Кол.	Обозначение документа	Масса каркаса кг
КП 1-3-Ат IVС		Поз. 4, 10, 11, 13...15, 17			833,5
		по КП 1-1 (1.424.1-10.2-1)			
		Поз. 5, 6, 7, 9, 12, 16, 19, 20			
		по КП 1-1-Ат IVС			
	1	Каркас 3Кр168-Ат IVС	2	1.424.1-10.10-29	
	2	7Кр127-Ат IVС	2	-54	
	3	9Кр49-Ат IVС	2	-69	
	8	Арм. элемент СШ3-Ат IVС	16	-83	
	18	ф6АI, ℓ=180; 0,04кг	140	без черт.	
КП 1-4-Ат IVС		Поз. 4, 10, 11, 13...15, 17			857,5
		по КП 1-1 (1.424.1-10.2-1)			
		Поз. 5, 6...9, 12, 16, 19, 20			
		по КП 1-1-Ат IVС			
	1	Каркас 4Кр168-Ат IVС	2	1.424.1-10.10-35	
	2	8Кр127-Ат IVС	2	-65	
	3	10Кр49-Ат IVС	2	-73	
	18	ф6АI, ℓ=180; 0,04кг	140	без черт.	

Арматура класса А-I по ГОСТ 5781-82, класса Ат-IVС по ГОСТ 10884-81*.

Инв.№ подл. | Подпись и дата | Взам.инв.№

1.424.1-10.10-1

Лист 2

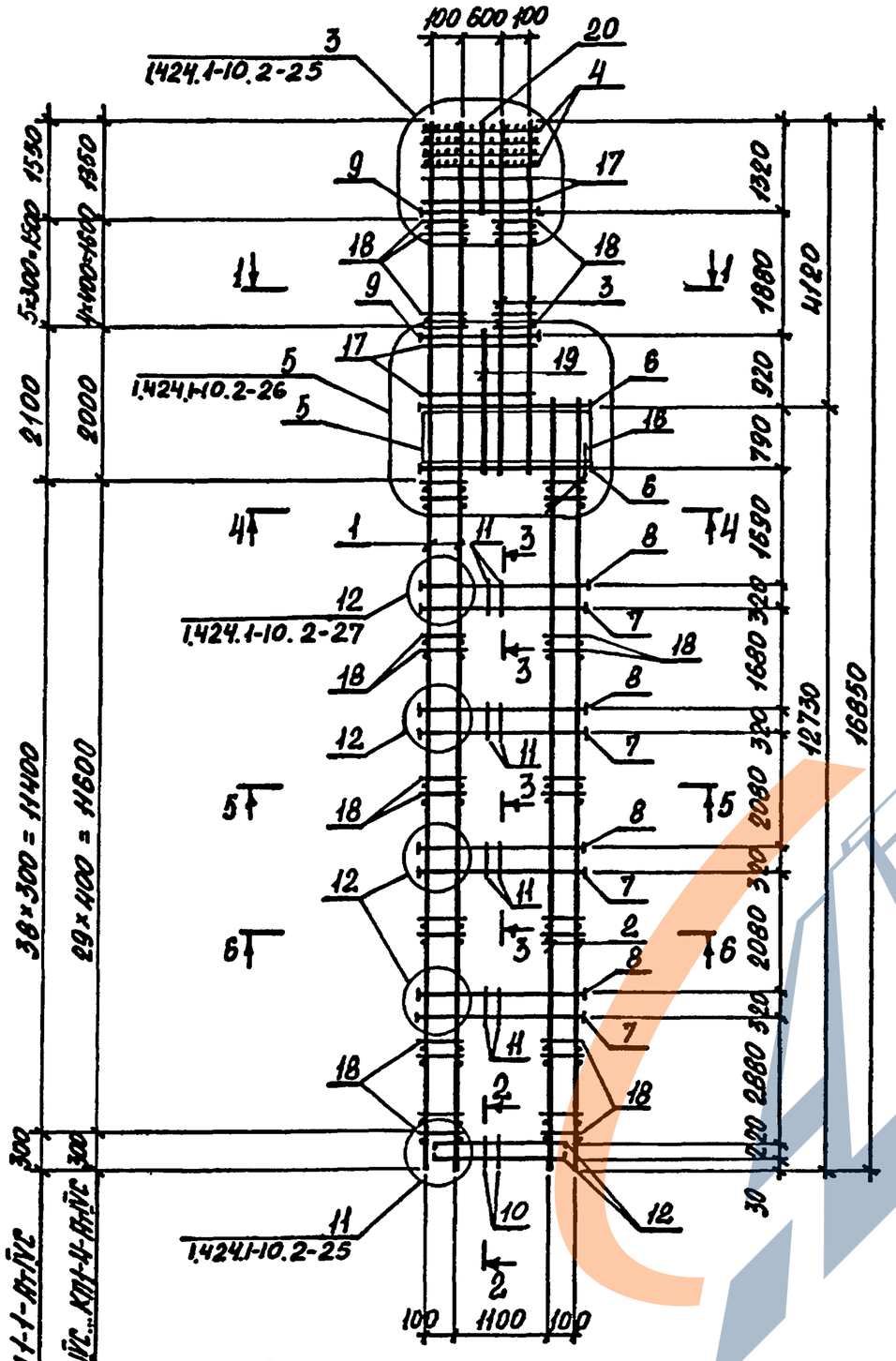

Сечения 1-1... 6-6 смотреть докум. 1.424.1-10. 2-1 лист 1.

1.424.1-10.10-1 | Лист 3

Марка каркаса	Поз.	Наименование	Кол.	Обозначение документа	Масса каркаса, кг
КП2-1-АтIVС		Поз. 4, 10, 11, 13... 15, 17 по КП2-1 (1.424.1-10.2-2)			655,3
	1	Каркас 1Кр168-6-АтIVС	2	1.424.1-10.10-25	
	2	5Кр121-6-АтIVС	2	-43	
	3	9Кр57-6-АтIVС	2	-71	
	5	Сетка С2-3-АтIVС	4	-81	
	6	Арм. элемент СШ7-АтIVС	8	1.424.1-10.10-83	
	7	СШ23-АтIVС	16		
	8	СШ23-АтIVС	16		
	9	СШ22-АтIVС	8		
	12	Стержень арм. Ст4-АтIVС	8	1.424.1-10.10-84	
	16	Ст16-АтIVС	4		
	18	⌀6АI, ℓ=180; 0,04кг	172	без черт.	
	19	⌀12АтIVС, ℓ=2100; 1,9кг	2		
	20	⌀12АтIVС, ℓ=1800; 1,6кг	2		
КП2-2-АтIVС		Поз. 4, 10, 11, 13...15, 17 по КП2-1 (1.424.1-10.2-2)			729,4
		Поз. 5, 6, 9, 12, 16, 19, 20 по КП2-1-АтIVС			
	1	Каркас 1Кр168-АтIVС	2	1.424.1-10.10-25	
	2	5Кр121-АтIVС	2	-43	
	3	9Кр57-АтIVС	2	-71	
	7	Арм. элемент СШ2-АтIVС	16	-83	
	8	СШ2-АтIVС	16	-83	
	18	⌀6АI, ℓ=180; 0,04кг	128	без черт.	

Нач.отд.	Агранович		1.424.1-10.10-2
Н.контр.	Кудрицевская		
Гл.спец.	Сварянский		
Зав.пр.	Кудрицевская		
Исполн.	Козув		Каркас КП2-1-АтIVС...КП2-7-АтIVС
Провер.	Тремль		

Стадия	Лист	Листов
Р	1	4

Харьковский Промстройниипроект

24448-02 10

Инв. № подл. | Подпись и дата | Взам. инв. №

Марка каркаса	Поз.	Наименование	Кол.	Обозначение документа	Масса каркаса, кг
КП2-3-АтIVС		Поз. 4,10,11,13...15,17			799,5
		по КП2-1(1.424.1-10.2-2)			
		Поз.5,7,9,12,16,18..20			
		по КП2-1-АтIVС			
	1	Каркас 4Кр168-21-АтIVС	2	1.424.1-10.10-36	
	2	8Кр121-7-АтIVС	2	-64	
	3	10Кр57-7-АтIVС	2	-75	
	6	Арм. элемент СШ8-АтIVС	8	-83	
КП2-4-АтIVС		Поз. 4,10,11,13...15,17			805,0
		по КП2-1(1.424.1-10.2-2)			
		Поз. 5,9,12,16,19,20			
		по КП2-1-АтIVС			
	1	Каркас 1Кр168-1-АтIVС	2	1.424.1-10.10-25	
	2	5Кр121-1-АтIVС	2	-43	
	3	9Кр57-1-АтIVС	2	-71	
	6	Арм. элемент СШ8-АтIVС	8	-83	
	7	СШ2-АтIVС	16	-83	
	8	СШ2-АтIVС	16	-83	
	18	ф6АI, ℓ=180; 0,04кг	128	БЕЗ ЧЕРТ.	
КП2-5-АтIVС		Поз. 4,10,11,13...15,17			907,0
		по КП2-1(1.424.1-10.2-2)			
		Поз. 5,9,12,16,19,20			
		по КП 2-1-АтIVС			
	1	Каркас 4Кр168-7-АтIVС	2	1.424.1-10.10-35	
	2	8Кр121-АтIVС	2	-64	
	3	10Кр57-АтIVС	2	-75	
	6	Арм. элемент СШ8-АтIVС	8	1.424.1-10.10-83	
	7	СШ2-АтIVС	16		
	8	СШ2-АтIVС	16		
	18	ф6АI, ℓ=180; 0,04кг	128	БЕЗ ЧЕРТ.	

Инв.№ подл. | Подпись и дата | Взам.инв.№

Марка каркаса	Поз.	Наименование	Кол.	Обозначение документа	Масса каркаса кг
КП2-6-АтIVС		Поз. 4,10,11,13...15,17			958,4
		по КП2-1(1.424.1-10.2-2)			
		Поз. 5, 9,12,16,19,20			
		по КП2-1-АтIVС			
	1	Каркас 1Кр168-2-АтIVС	2	1.424.1-10.10-25	
	2	5Кр121-2-АтIVС	2	-43	
	3	9Кр57-2-АтIVС	2	-71	
	6	Арм. элемент СШ8-АтIVС	8	1.424.1-10.10-83	
	7	СШ3-АтIVС	16		
	8	СШ3-АтIVС	16		
	18	ф8АI, ℓ=180; 0,07кг	128	БЕЗ ЧЕРТ.	
КП2-7-АтIVС		Поз. 4,10,11,13...15,17			990,8
		по КП2-1(1.424.1-10.2-2)			
		Поз. 5, 6, 9,12,16,19,20			
		по КП2-1-АтIVС			
	1	Каркас 3Кр168-2-АтIVС	2	1.424.1-10.10-28	
	2	7Кр121-2-АтIVС	2	-53	
	3	9Кр57-1-АтIVС	2	-71	
	7	Арм. элемент СШ3-АтIVС	16	-83	
	8	СШ3-АтIVС	16	-83	
	18	ф6АI, ℓ=180; 0,04кг	188	БЕЗ ЧЕРТ.	

Инв.№ подл. | Подпись и дата | Взам.инв.№

24448-02 11

https://zavodjbi.com/

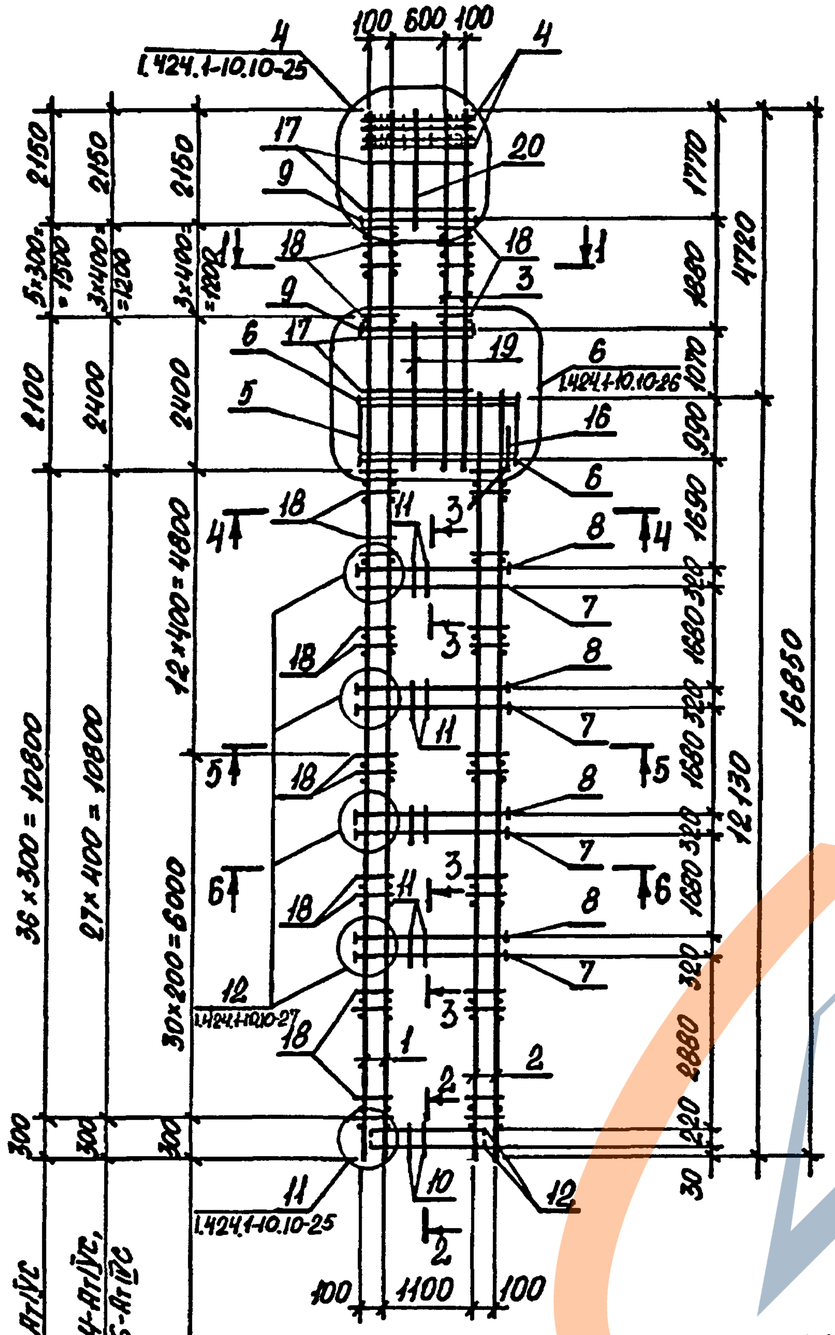

1. Сечение 1...1...6-6 смотреть докум. 1.424.1-10.2-2 лист 1, 2.
2. Арматура класса А-I по ГОСТ 5781-82, Ат IVС по ГОСТ 10884-81.*

Для КП2-1-Ат IVС, КП2-3-Ат IVС

Для КП2-2-Ат IVС, КП2-4-Ат IVС, КП2-5-Ат IVС, КП2-6-Ат IVС

Для КП2-7-Ат IVС

1.424.1-10.10-2 | Лист 4

Марка каркаса	Поз.	Наименование	Кол.	Обозначение документа	Масса каркаса, кг
КП3-1-Ат IVС		Поз. 4, 10, 11, 13...15, 17 по КП3-1 (1.424.1-10.2-3)			722,9
	1	Каркас 1Кр168-6-Ат IVС	2	1.424.1-10.10-25	
	2	5Кр123-5-Ат IVС	2	-44	
	3	9Кр57-6-Ат IVС	2	-71	
	5	Сетка С3-2-Ат IVС	4	-82	
	6	Арм. элемент СШ8-Ат IVС	8	1.424.1-10.10-83	
	7	СШ3-Ат IVС	16		
	8	СШ3-Ат IVС	16		
	9	СШ22-Ат IVС	8		
	12	Стержень арм. Ст4-Ат IVС	8	1.424.1-10.10-84	
	16	Ст16-Ат IVС	4		
	18	ф6 АI, ℓ=230; 0,05 кг	172	без черт.	
	19	ф12 Ат IVС, ℓ=2550; 2,3 кг	2		
	20	ф12 Ат IVС, ℓ=1350; 1,2 кг	2		
КП3-2-Ат IVС		Поз. 4, 10, 11, 13...15, 17 по КП3-1 (1.424.1-10.2-3)			812,7
		Поз. 5, 9, 12, 16, 19, 20 по КП3-1-Ат IVС			
	1	Каркас 1Кр168-Ат IVС	2	1.424.1-10.10-25	
	2	5Кр123-Ат IVС	2	-44	
	3	9Кр57-Ат IVС	2	-71	
	6	Арм. элемент СШ9-Ат IVС	8	1.424.1-10.10-83	
	7	СШ4-Ат IVС	16		
	8	СШ4-Ат IVС	16		
	18	ф6 АI, ℓ=230; 0,05 кг	138	без черт.	

Нач. отд.	Агранович		1.424.1-10.10-3
Н. контр.	Кудрявцева		
Гл. спец.	Сабранский		
Зав. гр.	Кудрявцева		Каркас КП3-1-Ат IVС...КП3-6-Ат IVС
Исполн.	Козуб		Стадия Р · Лист 1 · Листов 4
Провер.	Тремль		Харьковский Промстройниипроект

24448-02 12

Инв. № подл. | Подпись и дата | Взам. инв. №

Марка каркаса	Поз.	Наименование	Кол.	Обозначение документа	Масса каркаса, кг
КП3-3-АтIVС		Поз. 4, 10, 11, 13...15, 17			861,3
		по КП3-1 (1.424.1-10.2-3)			
		Поз. 5...9, 12, 16, 18...20			
		по КП3-1-АтIVС			
	1	Каркас 4Кр168-21-АтIVС	2	1.424.1-10.10-36	
	2	8Кр123-6-АтIVС	2	-64	
	3	10Кр57-7-АтIVС	2	-75	
КП3-4-АтIVС		Поз. 4, 10, 11, 13...15, 17			878,1
		по КП3-1 (1.424.1-10.2-3)			
		Поз. 5, 6, 9, 12, 16, 18...20			
		по КП3-1-АтIVС			
	1	Каркас 3Кр168-12-АтIVС	2	1.424.1-10.10-28	
	2	7Кр123-5-АтIVС	2	-54	
	3	9Кр57-6-АтIVС	2	-71	
	7	Арм. элемент СШ5-АтIVС	16	-83	
	8	СШ5-АтIVС	16	-83	
КП3-5-АтIVС		Поз. 4, 10, 11, 13...15, 17			970,3
		по КП3-1 (1.424.1-10.2-3)			
		Поз. 9, 12, 16, 19, 20, 5			
		по КП3-1-АтIVС			
	1	Каркас 3Кр168-АтIVС	2	1.424.1-10.10-29	
	2	7Кр123-АтIVС	2	-54	
	3	9Кр57-АтIVС	2	-71	
	6	Арм. элемент СШ9-АтIVС	8	1.424.1-10.10-83	
	7	СШ4-АтIVС	16		
	8	СШ4-АтIVС	24		
	18	ф6АI, ℓ=230; 0,05 кг	132	БЕЗ ЧЕРТ.	

Инв. № подл. | Подпись и дата | Взам. инв. №

Марка каркаса	Поз.	Наименование	Кол.	Обозначение документа	Масса каркаса, кг
КП3-6-АтIVС		Поз. 4, 10, 11, 13...15, 17			905,9
		по КП3-1 (1.424.1-10.2-3)			
		Поз. 5, 6, 9, 12, 16, 19, 20			
		по КП3-1-АтIVС			
	1	Каркас 1Кр168-1-АтIVС	2	1.424.1-10.10-25	
	2	5Кр123-1-АтIVС	2	-44	
	3	9Кр57-1-АтIVС	2	-71	
	7	Арм. элемент СШ5-АтIVС	16	-83	
	8	СШ5-АтIVС	18	-83	
	18	ф6АI, ℓ=230; 0,05 кг	132	БЕЗ ЧЕРТ.	

Инв. № подл. | Подпись и дата | Взам. инв. №

https://zavodjbi.com/

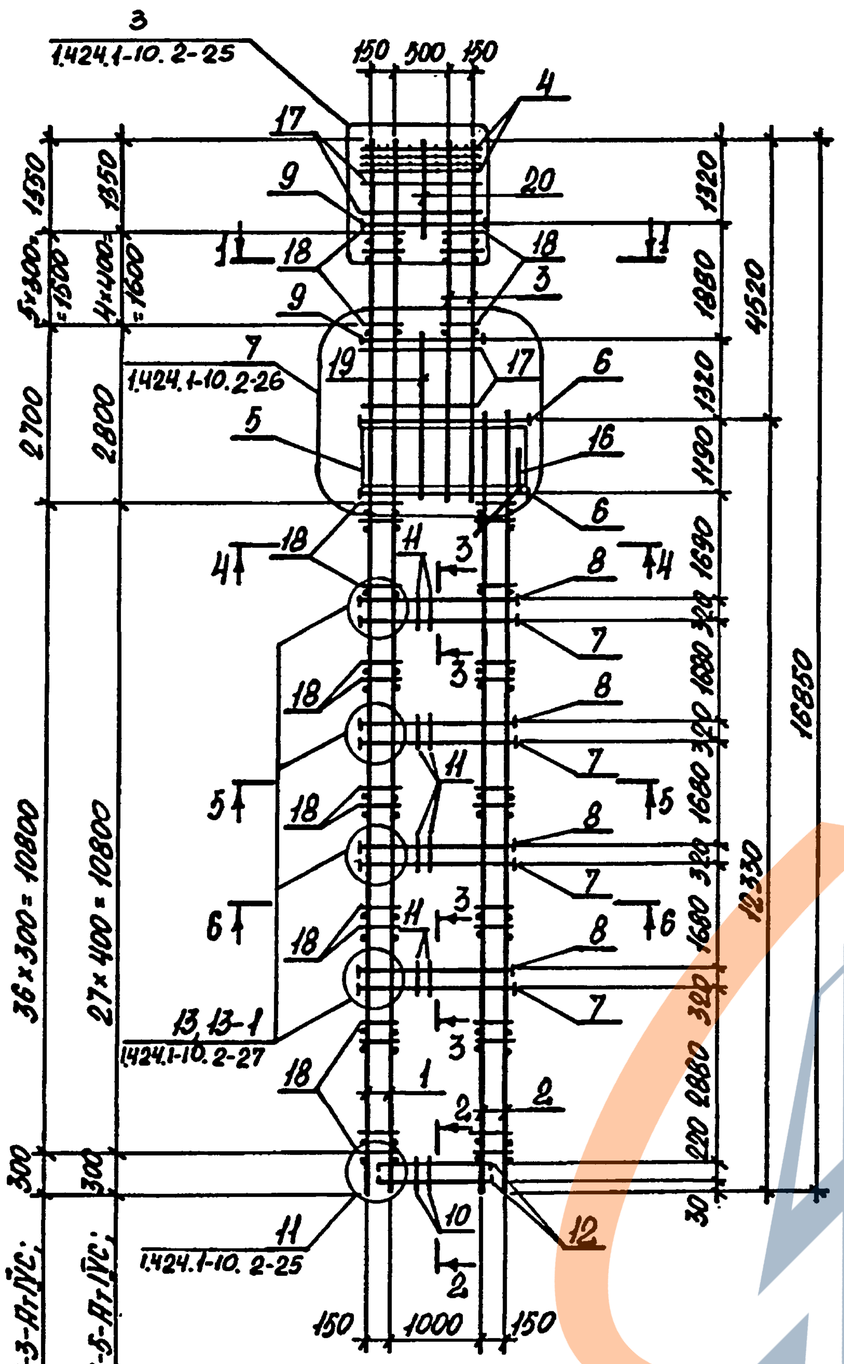

Для КП3-1-АтIVС; КП3-3-АтIVС; КП3-4-АтIVС

Для КП3-2-АтIVС; КП3-5-АтIVС; КП3-6-АтIVС.

1. Сечение 1-1...6-6 смотреть докум. 1.424.1-10.2-3 лист 1,2.
2. Арматура класса А-I по ГОСТ 5781-82, класса АтIV С по ГОСТ 10884-81*.

1.424.1-10.10-3 | Лист 4

Марка каркаса	Поз.	Наименование	Кол.	Обозначение документа	Масса каркаса кг
КП4-1-АтIVС		Поз. 4, 10, 11, 13...15, 17 по КП4-1 (1.424.1-10.2-4)			705,7
	1	Каркас 1Кр168-6-АтIVС	2	1.424.1-10.10-25	
	2	5Кр117-5-АтIVС	2	-41	
	3	9Кр65-6-АтIVС	2	-72	
	5	Сетка С3-3-АтIVС	4	-82	
	6	Арм. элемент СШ9-АтIVС	8	1.424.1-10.10-83	
	7	СШ3-АтIVС	12		
	8	СШ3-АтIVС	12		
	9	СШ22-АтIVС	8		
	12	Стержень арм. Ст4-АтIVС	8	1.424.1-10.10-84	
	16	Ст16-АтIVС	4		
	18	ф6АI, ℓ=230; 0,05 кг	160	Без черт.	
	19	ф12АтIIС; ℓ=2900; 2,6 кг	2		
	20	ф12АтIIС; ℓ=1800; 1,6 кг	2		
КП4-2-АтIVС		Поз. 4, 10, 11, 13...15, 17 по КП4-1 (1.424.1-10.2-4)			783,3
		Поз. 5, 6, 9, 12, 16, 19, 20 по КП4-1-АтIVС			
	1	Каркас 1Кр168-АтIVС	2	1.424.1-10.10-25	
	2	5Кр117-АтIVС	2	-41	
	3	9Кр65-АтIVС	2	-72	
	7	Арм. элемент СШ4-АтIVС	12	-83	
	8	СШ4-АтIVС	12	-83	
	18	ф6АI, ℓ=230; 0,05 кг	120	Без черт.	

Нач. отд.	Атранович		1.424.1-10.10-4
Н. контр.	Купричевская		
Гл. спец.	Сяврянский		
Зав. гр.	Купричевская		Каркас КП4-1-АтIVС...КП4-7-АтIVС
Исполн.	Козуб		Стадия Р, Лист 1, Листов 4
Провер.	Тремль		Харьковский Промстройниипроект

24448-02 14

Инв. № подл. | Подпись и дата | Взам. инв. №

Марка каркаса	Поз.	Наименование	Кол.	Обозначение документа	Масса каркаса, кг
КП4-3-АтIVС		Поз. 4,10,11,13...15,17			860,1
		по КП4-1(1.424.1-10.2-4)			
		Поз.5,8,9,12,16,19,20			
		по КП4-1-АтIVС			
	1	Каркас 3Кр168-6-АтIVС	2	1.424.1-10.10-29	
	2	7Кр117-АтIVС	2	-53	
	3	9Кр65-АтIVС	2	-72	
	7	Арм. стержень СШ4-АтIVС	12	-83	
	8	СШ4-АтIVС	12	-83	
	18	ф6АI, ℓ=230; 0,05кг	120	БЕЗ ЧЕРТ.	
КП4-4-АтIVС		Поз.4,10,11,13...15,17			885,5
		по КП4-1(1.424.1-10.2-4)			
		Поз.5,6,9,12,16,18...20			
		по КП4-1-АтIVС			
	1	Каркас 4Кр168-22-АтIVС	2	1.424.1-10.10-2-36	
	2	8Кр117-6-АтIVС	2	-63	
	3	10Кр65-7-АтIVС	2	-76	
	7	Арм. элемент СШ4-АтIVС	12	-83	
	8	СШ4-АтIVС	12	-83	
КП4-5-АтIVС		Поз.4,10,11,13...15,17			1038,5
		по КП4-1 (1.424.1-10.2-4)			
		Поз.5,9,12,16,19,20			
		по КП4-1-АтIVС			
	1	Каркас 1Кр168-2-АтIVС	2	1.424.1-10.10-25	
	2	5Кр117-2-АтIVС	2	-41	
	3	9Кр65-2-АтIVС	2	-72	
	6	Арм. элемент СШ10-АтIVС	8		
	7	СШ5-АтIVС	12	1.424.1-10.10-83	
	8	СШ4-АтIVС	18		
	18	ф8АI, ℓ=230; 0,09кг	120	БЕЗ ЧЕРТ.	

Марка каркаса	Поз.	Наименование	Кол.	Обозначение документа	Масса кг
КП4-6-АтIVС		Поз. 4,10,11,13...15,17			980,5
		по КП4-1(1.424.1-10.2-4)			
		Поз.5,9,12,16,19,20			
		по КП4-1-АтIVС			
	1	Каркас 3Кр168-7-АтIVС	2	1.424.1-10.10-29	
	2	7Кр117-1-АтIVС	2	-53	
	3	9Кр65-1-АтIVС	2	-72	
	6	Арм. элемент СШ10-АтIVС	8		
	7	СШ5-АтIVС	12	1.424.1-10.10-83	
	8	СШ5-АтIVС	12		
	18	ф6АI, ℓ=230; 0,05кг	120	БЕЗ ЧЕРТ.	
КП4-7-АтIVС		Поз. 4,10,11,13...15,17			1067,7
		по КП4-1(1.424.1-10.2-4)			
		Поз.5,6,9,12,16,19,20			
		по КП4-1-АтIVС			
	1	Каркас 4Кр168-15-АтIVС	2	1.424.1-10.10-35	
	2	8Кр117-1-АтIVС	2	-63	
	3	10Кр65-1-АтIVС	2	-77	
	7	Арм. элемент СШ5-АтIVС	12	-83	
	8	СШ5-АтIVС	12	-83	
	18	ф6АI, ℓ=230; 0,05кг	120	БЕЗ ЧЕРТ.	

Арматура класса А-I по ГОСТ 5781-82, Ат-IVС по ГОСТ 10884-81*.

Инв. N подл. | Подпись и дата | Взам. инв. N

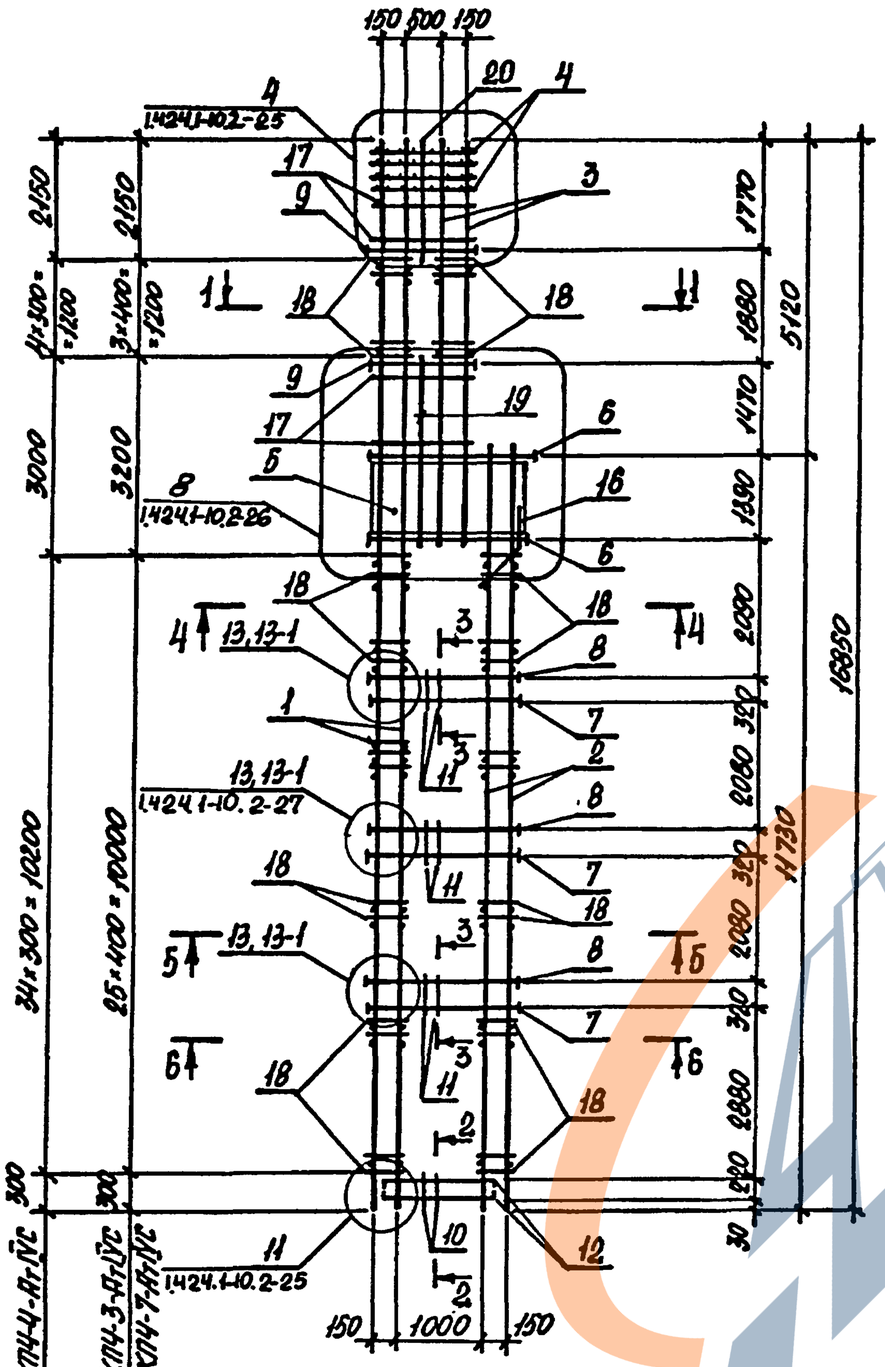

Сечение 1-1...6-6 смотреть докум. 1.424.1-10.2-4 лист 1,2.

1.424.1-10.10-4		Лист	4

Марка каркаса	Поз.	Наименование	Кол.	Обозначение документа	Марка каркаса, кг
КП5-1-АтIV С		Поз. 4, 10, 11, 13...15, 17 по КП5-1 (1.424.1-10.2-5)			692,4
	1	Каркас 1Кр180-6-АтIV С	2	1.424.1-10.10-26	
	2	5Кр139-6-АтIV С	2	-49	
	3	9Кр49-6-АтIV С	2	-69	
	5	Сетка С2-2-АтIV С	4	-81	
	6	Арм. элемент СШ7-АтIV С	8	1.424.1-10.10-83	
	7	СШ23-АтIV С	20		
	8	СШ23-АтIV С	20		
	9	СШ22-АтIV С	8		
	12	Стержень арм. Ст4-АтIV С	8	1.424.1-10.10-84	
	16	Ст16-АтIV С	4		
	18	ф6АI, ℓ=180; 0,04 кг	196	БЕЗ ЧЕРТ.	
	19	ф12АтIV С, ℓ=1750; 1,6 кг	2		
	20	ф12АтIV С, ℓ=1350; 1,2 кг	2		
	21	ф12АтIV С, ℓ=4900; 4,4 кг	2		
КП5-2-АтIV С		Поз. 4, 10, 11, 13...15, 17 по КП5-1 (1.424.1-10.2-5)			765,2
		Поз. 5, 6, 9, 12, 16, 19, 20 по КП5-1-АтIV С			
	1	Каркас 1Кр180-АтIV С	2	1.424.1-10.10-26	
	2	5Кр139-АтIV С	2	-49	
	3	9Кр49-АтIV С	2	-69	
	7	Арм. элемент СШ2-АтIV С	20	-83	
	8	СШ2-АтIV С	20	83	
	18	ф6АI, ℓ=180; 0,04 кг	152	БЕЗ ЧЕРТ.	

Нач. отд.	Игранович		1.424.1-10.10-5
Н. контр.	Купричевская		
Гл. спец.	Сабранский		
Зав. гр.	Купричевская		Каркас КП5-1-АтIV С ... КП5-6-АтIV С
Исполн.	Козуб		Стадия Р / Лист 1 / Листов 4
Провер.	Тремль		Харьковский Промстройниипроект

24448-02 16

Инв. № подл. | Подпись и дата | Взам. инв. №

Марка каркаса	Поз.	Наименование	Кол.	Обозначение документа	Масса каркаса, кг
КП5-3-АтIVС		Поз. 4, 10, 11, 13...15, 17			840,0
		по КП5-1 (1.424.1-10.2-5)			
		Поз. 5,6,9,12,16,18 ... 21			
		по КП5-1-АтIVС			
	1	Каркас 4Кр180-2-АтIVС	2	1.424.1-10.10 -38	
	2	8Кр139-7-АтIVС	2	-66	
	3	10Кр49-7-АтIVС	2	-73	
	7	Арм. элемент СШ2-АтIVС	20	-83	
	8	СШ2-АтIVС	20	-83	
КП5-4-АтIVС		Поз. 4, 10,11, 13...15, 17			838,8
		по КП5-1 (1.424.1-10.2-5)			
		Поз.5,6,7,9,12,16,18 ... 21			
		по КП5-1-АтIVС			
	1	Каркас 3Кр180-12-АтIVС	2	1.424.1-10.10 -31	
	2	7Кр139-6-АтIVС	2	-59	
	3	9Кр49-6-АтIVС	2	-69	
	8	Арм. элемент СШ3-АтIVС	20	-83	
КП5-5-АтIVС		Поз. 4,10,11, 13... 15, 17			946,0
		по КП5-1 (1.424.1-10.2-5)			
		Поз.5,9, 12, 16, 19,20			
		по КП5-1-АтIVС			
	1	Каркас 3Кр180-АтIVС	2	1.424.1-10.10 -30	
	2	7Кр139-АтIVС	2	-59	
	3	9Кр49-АтIVС	2	-69	
	6	Арм. элемент СШ8-АтIVС	8		
	7	СШ3-АтIVС	20	1.424.1-10.10-83	
	8	СШ3-АтIVС	20		
	18	ф6АI, ℓ=180; 0,04 кг	152	БЕЗ ЧЕРТ.	

Инв. № подл. | Подпись и дата | Взам. инв. №

Марка каркаса	Поз.	Наименование	Кол.	Обозначение документа	Масса каркаса, кг
КП5-6-АтIVС		Поз. 4, 10, 11, 13... 15, 17			1048,0
		по КП5-1(1.424.1-10.2-5)			
		Поз. 5,7,9,12,16,19,20			
		по КП5-1-АтIVС			
	1	Каркас 3Кр180-2-АтIVС	2	1.424.1-10.10 -30	
	2	7Кр139-2-АтIVС	2	-59	
	3	9Кр49-1-АтIVС	2	-69	
	6	Арм. элемент СШ8-АтIVС	8	-83	
	8	СШ3-АтIVС	20	-83	
	18	ф6АI, ℓ=180; 0,04 кг	232	БЕЗ ЧЕРТ.	

Инв. № подл. | Подпись и дата | Взам. инв. №

https://zavodjbi.com/

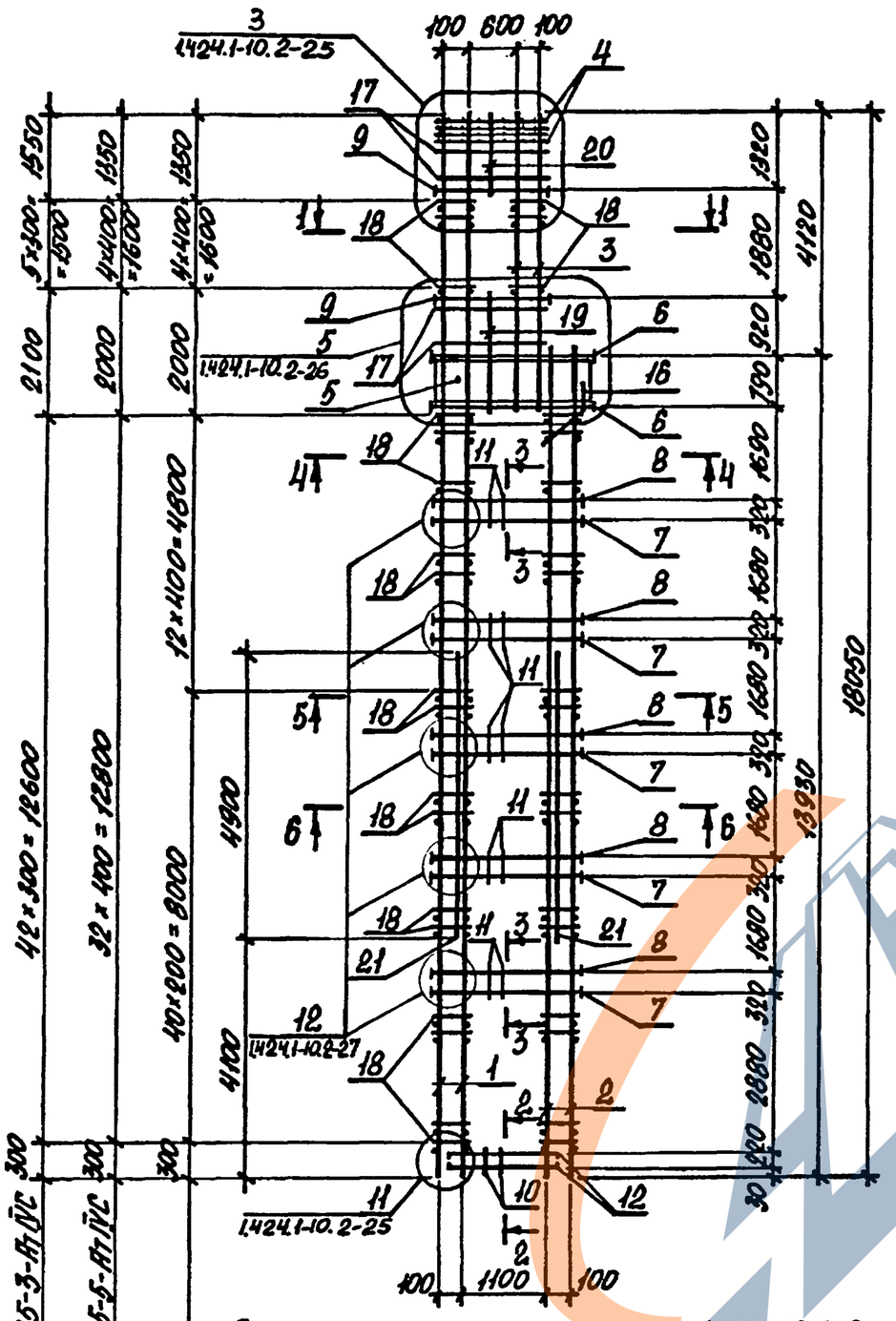

1. Сечение 1-1...6-6 смотреть докум. 1.424.1-10.2-5 лист 1,2.
2. Арматура класса А-I по ГОСТ 5781-82, Ат-IVС по ГОСТ 10884-81*.

Марка каркаса	Поз.	Наименование	Кол.	Обозначение документа	Масса каркаса кг
КП6-1-АтIVС		Поз.4,10,11,13...15,17 по КП6-1 (1.424.1-10.2-6)			677,0
	1	Каркас 1Кр180-6-АтIVС	2	1.424.1-10.10-26	
	2	5Кр133-6-АтIVС	2	-47	
	3	9Кр57-6-АтIVС	2	-71	
	5	Сетка С2-3-АтIVС	4	-81	
	6	Арм. элемент СШ7-АтIVС	8	1.424.1-10.10-83	
	7	СШ23-АтIVС	16		
	8	СШ23-АтIVС	16		
	9	СШ22-АтIVС	8		
	12	Стержень арм. Ст 4-АтIVС	8	1.424.1-10.10-84	
	16	Ст16-АтIVС	4		
	18	⌀6АI, ℓ=180; 0,04 кг	184	БЕЗ ЧЕРТ.	
	19	⌀12АтIVС, ℓ=2100; 1,9 кг	2		
	20	⌀12АтIVС; ℓ=1800; 1,6 кг	2		
КП6-2-АтIVС		Поз.4,10,11,13...15,17 по КП6-1 (1.424.1-10.2-6)			765,2
		Поз.5,6,9,12,16,19,20 по КП6-1-АтIVС			
	1	Каркас 1Кр180-АтIVС	2	1.424.1-10.10-26	
	2	5Кр133-АтIVС	2	-47	
	3	9Кр57-АтIVС	2	-71	
	7	Арм. элемент СШ2-АтIVС	16	-83	
	8	СШ2-АтIVС	16	-83	
	18	⌀6АI, ℓ=180; 0,04 кг	140	БЕЗ ЧЕРТ.	

Инв.№ подл.	Подпись и дата	Взам.инв.№	

Инв.№ подл.	Подпись и дата	Взам.инв.№	

Н.контр.	Атрановский		1.424.1-10.10-6
Гл.спец.	Сабранский		
Зав.гр.	Кудрявцев		
Исполн.	Козуб		Каркас КП6-1-АтIVС...КП6-7-АтIVС
Провер.	Тремль		

Стадия	Лист	Листов
Р	1	4

Харьковский Промстройниипроект

1.424.1-10.10-5 Лист 4

24448-02 18

Марка каркаса	Поз.	Наименование	Кол.	Обозначение документа	Марка каркаса, кг
КП6-3-Ат IVС		Поз. 4,10,11,13...15,17			837,2
		по КП6-1 (1.424.1-10.2-6)			
		Поз. 5,9,12,16,18...20			
		по КП6-1-Ат IVС			
	1	Каркас 4Кр180-22-Ат IVС	2	1.424.1-10.10-38	
	2	8Кр133-7-Ат IVС	2	-66	
	3	10Кр57-7-Ат IVС	2	-75	
	6	Арм. элемент СШ8-Ат IVС	8	1.424.1-10.10-83	
	7	СШ2-Ат IVС	16		
	8	СШ2-Ат IVС	16		
КП6-4-Ат IVС		Поз. 4,10,11,13...15,17			851,1
		по КП6-1 (1.424.1-10.2-6)			
		Поз. 5,9,12,16,19,20			
		по КП6-1-Ат IVС			
	1	Каркас 1Кр180-1-Ат IVС	2	1.424.1-10.10-26	
	2	5Кр133-1-Ат IVС	2	-47	
	3	9Кр57-1-Ат IVС	2	-71	
	6	Арм. элемент СШ8-Ат IVС	8	1.424.1-10.10-83	
	7	СШ3-Ат IVС	16		
	8	СШ3-Ат IVС	16		
	18	ф6АI, ℓ=180; 0,04кг	140	БЕЗ ЧЕРТ.	
КП6-5-Ат IVС		Поз. 4,10,11,13...15,17			900,3
		по КП6-1 (1.424.1-10.2-6)			
		Поз. 5,9,12,16,19,20			
		по КП6-1-Ат IVС			
	1	Каркас 3Кр180-6-Ат IVС	2	1.424.1-10.10-32	
	2	7Кр133-Ат IVС	2	-56	
	3	9Кр57-Ат IVС	2	-71	
	6	Арм. элемент СШ8-Ат IVС	8	1.424.1-10.10-83	
	7	СШ3-Ат IVС	16		
	8	СШ3-Ат IVС	16		
	18	ф6АI, ℓ=180; 0,04кг	140	БЕЗ ЧЕРТ.	

Инв. № подл. | Подпись и дата | Взам. инв. №

Марка каркаса	Поз.	Наименование	Кол.	Обозначение документа	Марка каркаса, кг
КП6-6-Ат IVС		Поз. 4,10,11,13...15,17			1012,8
		по КП6-1 (1.424.1-10.2-6)			
		Поз. 5,9,12,16,19,20			
		по КП6-1-Ат IVС			
	1	Каркас 1Кр180-2-Ат IVС	2	1.424.1-10.10-26	
	2	5Кр133-2-Ат IVС	2	-47	
	3	9Кр57-2-Ат IVС	2	-71	
	6	Арм. элемент СШ8-Ат IVС	8	1.424.1-10.10-83	
	7	СШ3-Ат IVС	16		
	8	СШ2-Ат IVС	24		
	18	ф8АI, ℓ=180; 0,07кг	140	БЕЗ ЧЕРТ.	
КП6-7-Ат IVС		Поз. 4,10,11,13...15,17			1031,5
		по КП6-1 (1.424.1-10.2-6)			
		Поз. 5,9,12,16,19,20			
		по КП6-1-Ат IVС			
	1	Каркас 3Кр180-8-Ат IVС	2	1.424.1-10.10-32	
	2	7Кр133-2-Ат IVС	2	-56	
	3	9Кр57-1-Ат IVС	2	-71	
	6	Арм. элемент СШ8-Ат IVС	8	1.424.1-10.10-83	
	7	СШ2-Ат IVС	16		
	8	СШ2-Ат IVС	24		
	18	ф6АI, ℓ=180; 0,04кг	200	БЕЗ ЧЕРТ.	

Инв. № подл. | Подпись и дата | Взам. инв. №

https://zavodjbi.com/

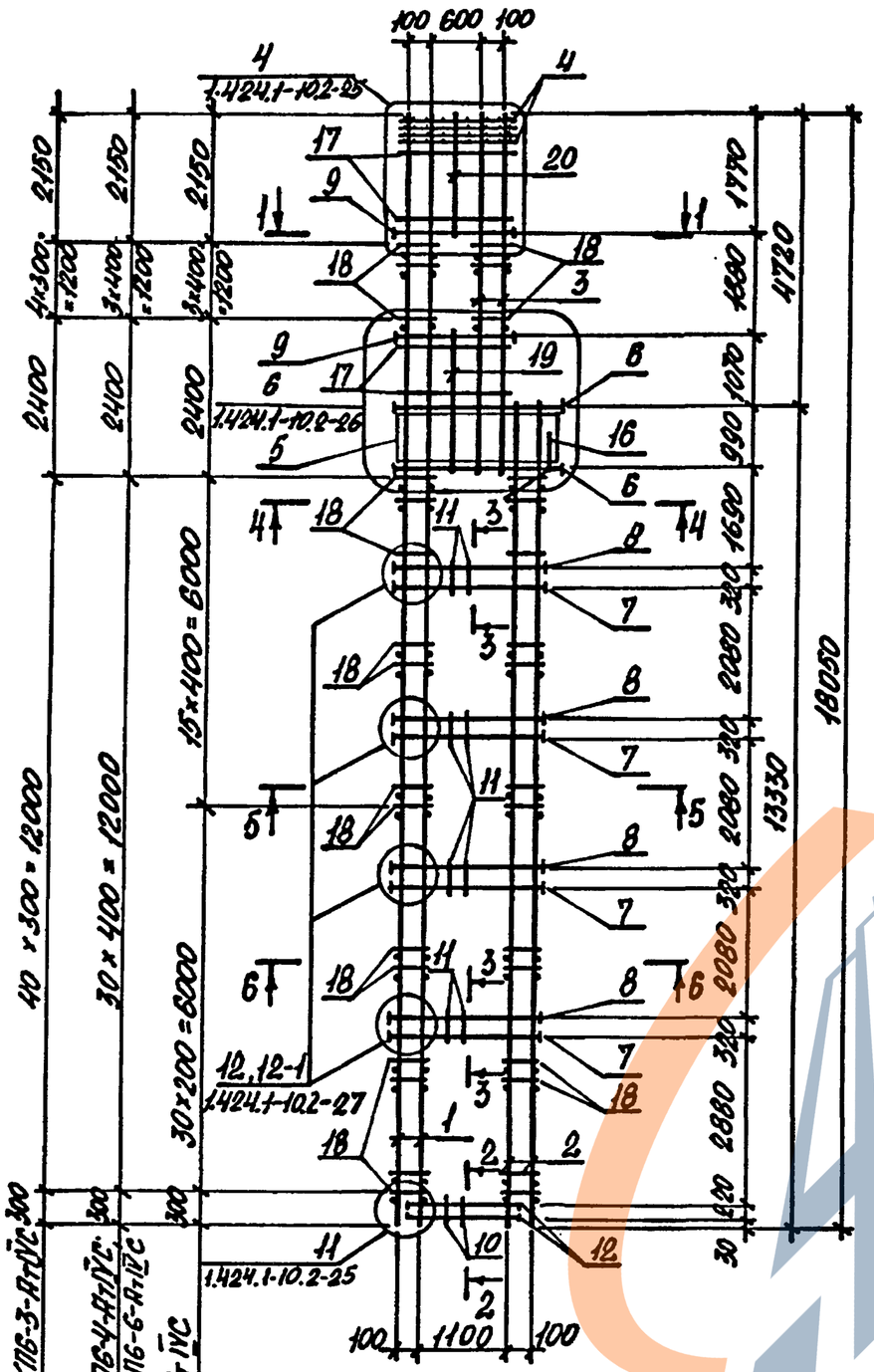

1. Сечение 1-1...6-6 смотреть докум. 1.424.1-10.2-6 лист 1, 2.
2. Арматура класса АI по ГОСТ 5781-82, АтIVС по ГОСТ 10884-81*.

1.424.1-10.10-6	Лист	4

Марка каркаса	Поз.	Наименование	Кол.	Обозначение	Масса каркаса, кг
КП7-1-АтIVС		Поз. 4, 10, 11, 13...15, 17 по КП7-1 (1.424.1-10.2-7)			750,7
	1	Каркас 1Кр180-6-АтIVС	2	1.424.1-10.10-26	
	2	5Кр135-5-АтIVС	2	-48	
	3	9Кр57-6-АтIVС	2	-71	
	5	Сетка С3-2-АтIVС	4	-82	
	6	Арм. элемент СШ8-АтIVС	8	1.424.1-10.10-83	
	7	СШ3-АтIVС	16		
	8	СШ3-АтIVС	16		
	9	СШ22-АтIVС	8		
	12	Стержень арм. Ст4-АтIVС	8	1.424.1-10.10-84	
	16	Ст6-АтIVС	4		
	18	ф6АI, ℓ=230; 0,05 кг	188	Без черт.	
	19	ф12АтIVС, ℓ=2550; 2,3 кг	2		
	20	ф12АтIVС, ℓ=1350; 1,2 кг	2		
	21	ф12АтIVС, ℓ=3600; 3,2 кг	2		
КП7-2-АтIVС		Поз. 4, 10, 11, 13...15, 17. по КП7-1 (1.424.1-10.2-7)			860,5
		Поз. 5, 6, 9, 12, 16, 19, 20 по КП7-1-АтIVС			
	1	Каркас 1Кр180-АтIVС	2	1.424.1-10.10-26	
	2	5Кр135-АтIVС	2	-48	
	3	9Кр57-АтIVС	2	-71	
	7	Арм. элемент СШ5-АтIVС	16	1.424.1-10.10-83	
	8	СШ5-АтIVС	16		
	18	ф6АI, ℓ=230; 0,05 кг	144	Без черт.	

Нач.отд.	Агранович		1.424.1-10.10-7
Н.контр.	Кудричевский		
Гл.спец.	Саврянский		
Зав.гр.	Кудричевский		Каркас КП7-1-АтIVС...КП7-5-АтIVС
Исполн.	Козуб		Стадия Р, Лист 1, Листов 3
Провер.	Тремль		Харьковский Промстройниипроект

Инв.№ подл. | Подпись и дата | Взам.инв.№

24448-02 20

Марка каркаса	Поз.	Наименование	Кол.	Обозначение документа	Масса каркаса, кг
КП7-3-Ат IVС		Поз. 4, 10, 11, 13...15, 17 по КП7-1 (1.424.1-10.2-7)			905,9
		Поз. 3, 5, 6, 9, 12, 16, 18...21 по КП7-1-Ат IVС			
	1	Каркас 3Кр180-13-Ат IVС	2	1.424.1-10.10-31	
	2	7Кр135-5-Ат IVС	2	-57	
	7	Арм. элемент СШ5-Ат IVС	16	1.424.1-10.10-83	
	8	СШ5-Ат IVС	16		
КП7-4-Ат IVС		Поз. 4, 10, 11, 13...15, 17 по КП7-1 (1.424.1-10.2-7)			1034,9
		Поз. 5, 6, 9, 12, 16, 19, 20 по КП7-1-Ат IVС			
	1	Каркас 4Кр180-7-Ат IVС	2	1.424.1-10.10-37	
	2	8Кр135-Ат IVС	2	-66	
	3	10Кр57-Ат IVС	2	-75	
	7	Арм. элемент СШ5-Ат IVС	16	1.424.1-10.10-83	
	8	СШ5-Ат IVС	16		
	18	⌀6 AI, ℓ=230; 0,05 кг	144	БЕЗ ЧЕРТ.	
КП7-5-Ат IVС		Поз. 4, 10, 11, 13...15, 17 по КП7-1 (1.424.1-10.2-7)			1114,9
		Поз. 5, 6, 9, 10, 16, 19, 20 по КП7-1-Ат IVС			
	1	Каркас 3Кр180-7-Ат IVС	2	1.424.1-10.10-32	
	2	7Кр135-1-Ат IVС	2	-57	
	3	9Кр57-1-Ат IVС	2	-71	
	7	Арм. элемент СШ5-Ат IVС	16	1.424.1-10.10-83	
	8	СШ3-Ат IVС	32		
	18	⌀6 AI, ℓ=230; 0,05 кг	144	БЕЗ ЧЕРТ.	

Инв. № подл. | Подпись и дата | Взам. инв. №

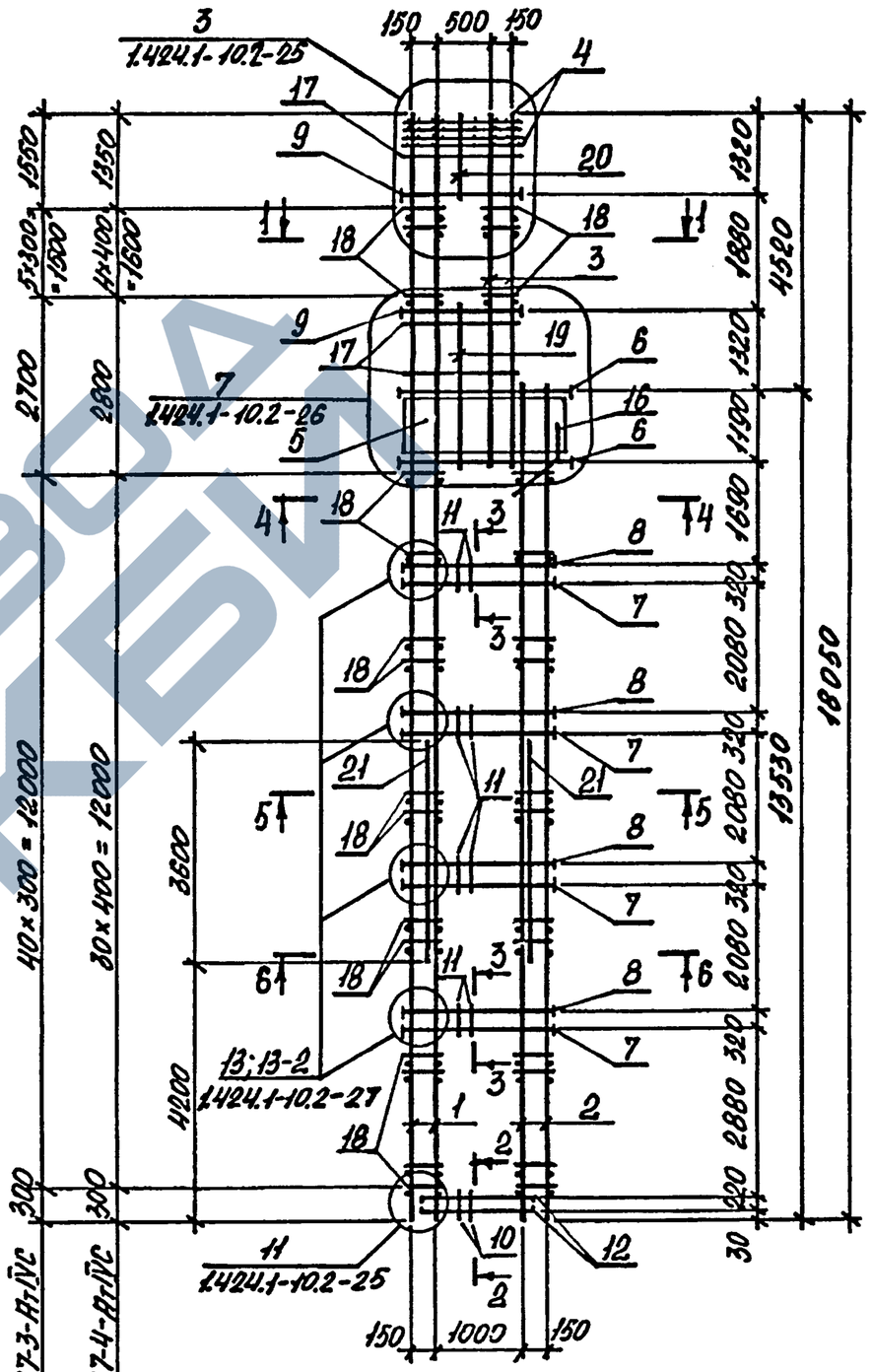

Для КП7-1-Ат IVС; КП7-3-Ат IVС

Для КП7-2-Ат IVС, КП7-4-Ат IVС, КП7-5-Ат IVС

1. Сечение 1-1...6-6 смотреть докум. 1.424.1-10.2-7 лист 1,2.
2. Арматура класса А-I по ГОСТ 5781-82, Ат-IVС по ГОСТ 10884-81*.

Инв. № подл. | Подпись и дата | Взам. инв. №

https://zavodjbi.com/

Марка каркаса	Поз	Наименование	Кол.	Обозначение документа	Масса каркаса, кг
КПВ-1-Ат-IVС		Поз 4, 10, 11, 13...15, 17 по КПВ-1 (1.424.1-10.2-8)			799,2
	1	Каркас 1КР180-6-Ат-IVС	2	1.424.1-10.10-26	
	2	5КР129-6-Ат-IVС	2	-46	
	3	9КР65-6-Ат-IVС	2	-72	
	5	Сетка С3-3-Ат-IVС	4	-82	
	6	Арм. элемент СШ9-Ат-IVС	8	1.424.1-10.10-83	
	7	СШ4-Ат-IVС	16		
	8	СШ4-Ат-IVС	16		
	9	СШ22-Ат-IVС	8		
	12	Стержень арм. Ст 4-Ат-IVС	8	1.424.1-10.10-84	
	16	Ст16-Ат-IVС	4		
	18	ф6 АI ℓ=230; 0,05кг	172	без черт.	
	19	ф12 Ат-IVС, ℓ=2900; 2,6кг	2		
	20	ф12 Ат-IVС, ℓ=1800; 1,6кг	2		
КПВ-2-Ат-IVС		Поз. 4, 10, 11, 13...15, 17 по КП В-1 (1.424.1-10.2-8)			861,6
		Поз 5, 6...9, 19; 20, 12, 16 по КПВ-1-Ат-IVС			
	1	Каркас 1КР180-Ат-IVС	2	1.424.1-10.10-26	
	2	5КР129-Ат-IVС	2	-46	
	3	9КР65-Ат-IVС	2	-72	
	18	ф6 АI ℓ=230; 0,05кг	132	без черт.	

Марка каркаса	Поз	Наименование	Кол.	Обозначение документа	Масса каркаса, кг
КПВ-3-Ат-IVС		Поз. 4, 10, 11, 13...15, 17 по КПВ-1 (1.424.1-10.2-8)			955,0
		Поз 5, 6, 9, 18, 20, 12, 16 по КПВ-1-Ат-IVС			
	1	Каркас 4КР180-23-Ат-IVС	2	1.424.1-10.10-38	
	2	8КР129-6-Ат-IVС	2	-65	
	3	10КР65-7-Ат-IVС	2	-76	
КПВ-4-Ат-IVС		Поз. 4, 10, 11, 13...16, 17 по КПВ-1 (1.424.1-10.2-8)			1015,2
		Поз 5, 6, 9, 19, 20, 12, 16 по КПВ-1-Ат-IVС			
	1	Каркас 3КР180-6-Ат-IVС	2	1.424.1-10.10-32	
	2	7КР129-Ат-IVС	2	-55	
	3	9КР65-Ат-IVС	2	-72	
	7	Арм. элемент СШ5-Ат-IVС	16	1.424.1-10.10-83	
	8	СШ5-Ат-IVС	16		
	18	ф6 АI, ℓ=230; 0,05кг	132	без черт.	
КПВ-5-Ат-IVС		Поз 4, 10, 11, 13...15, 17 по КПВ-1 (1.424.1-10.2-8)			1091,6
		Поз 6, 9, 19, 20, 12, 16, 5. по КПВ-1-Ат-IVС			
	1	Каркас 1КР180-2-Ат-IVС	2	1.424.1-10.10-26	
	2	5КР129-2-Ат-IVС	2	-46	
	3	9КР65-2-Ат-IVС	2	-72	
	7	Арм. элемент СШ5-Ат-IVС	16	1.424.1-10.10-83	
	8	СШ5-Ат-IVС	16		
	18	ф8 АI, ℓ=230; 0,09кг	132	без черт.	

Взам. инв. №

Подпись и дата

Инв. № подл.

Нач. отд.	Агранович		1.424.1-10.10-8
Н. контр.	Кудрявцевская		
Гл. спец.	Сидрянский		
Зав. гр.	Кудрявцевская		Каркас КПВ-1-Ат-IVС...КПВ-7Ат-IVС
Исполн.	Соколова		Стадия: Р; Лист: 1; Листов: 4
Провер.	Тремль		Харьковский Промстройниипроект

1.424.1-10.10-8

Лист 2

24448-02 22

Марка каркаса	Поз	Наименование	Кол	Обозначение документа	Масса каркаса, кг
КПВ-6-АтIVС		Поз. 4, 10, 11, 13...15, 17 по КПВ-1 (1.424.1-10.2-8)			1138,0
		Поз. 5, 6, 9, 19, 20, 12, 16 по КПВ-1-АтIVС			
	1	Каркас 3 КР180-7-АтIVС	2	1.424.1-10.10-32	
	2	7КР129-1-АтIVС	2	-55	
	3	9КР65-1-АтIVС	2	-72	
	7	Арм. элемент СШ5-АтIVС	16	1.424.1-10.10-83	
	8	СШ4-АтIVС	24		
	18	ф6 АI, l=230; 0,05кг	182	Без черт.	
КПВ-7-АтIVС		Поз 4, 10, 11, 13...15, 17 по КПВ-1 (1.424.1-10.2-8)			1405,3
		Поз 5, 7...9, 19, 20, 12, 16 по КПВ-1-АтIVС			
	1	Каркас 4КР180-17-АтIVС	2	1.424.1-10.10-37	
	2	8КР129-2-АтIVС	2	-65	
	3	10КР65-3-АтIVС	2	-77	
	6	Арм. элемент СШ8-АтIVС	8	-83	
	18	ф8 АI, l=230; 0,09кг	180	Без черт.	

Инв. № подл. | Подпись и дата | Взамен инв. №

Инв. № подл. | Подпись и дата | Взамен инв. №

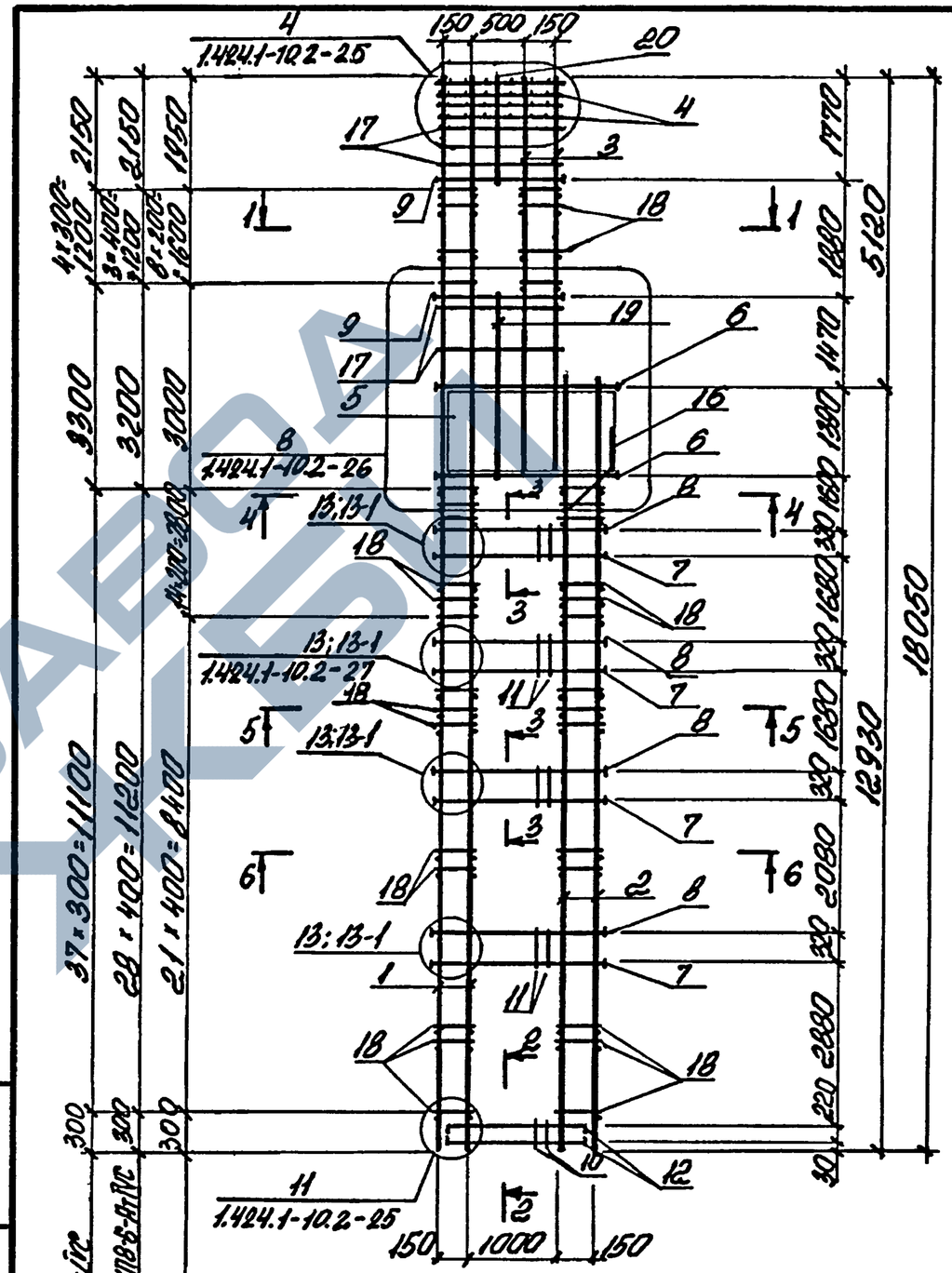

Для КПВ-1-АтIVС; КПВ-3-АтIVС
Для КПВ-2-АтIVС; КПВ-4-АтIVС; КПВ-6-АтIVС
Для КПВ-7-АтIVС

1. Сечение 1-1...6-6 смотреть докум. 1.424.1-10.2-8 лист 1, 2.
2. Арматура класса АI по ГОСТ 5781-82, АтIVС по ГОСТ 10884-81*

Марка каркаса	Поз	Наименование	Кол	Обозначение документа	Масса каркаса кг
КП9-1-АтIVС		Поз.4,10,11,13...15,17 по КП9-1(1.424.1-10.2-9)			743,6
	1	Каркас 1КР192-6-АтIVС	2	1.424.1-10.10-27	
	2	5КР151-6-АтIVС	2	-42	
	3	9КР49-6-АтIVС	2	-69	
	5	Сетка С2-2-АтIVС	4	-81	
	6	Арм.элемент СШ7-АтIVС	8	1.424.1-10.10-83	
	7	СШ2-АтIVС	20		
	8	СШ2-АтIVС	20		
	9	СШ22-АтIVС	8		
	12	Стержень арм. Ст4-АтIVС	8	1.424.1-10.10-84	
	16	Ст16-АтIVС	4		
	18	ф6АI, ℓ=180; 0,04кг	212	Без черт.	
	19	ф12АтIVС, ℓ=1750; 1,6кг	2		
	20	ф12АтIVС; ℓ=1350; 1,2кг	2		
	21	ф14АтIVС, ℓ=7700; 9,3кг	2		
КП9-2-АтIVС		Поз 4,10,11,13...15,17 по КП9-1(1.424.1-10.2-9)			830,3
		Поз 5,6,9,12,16,19...21 по КП9-1-АтIVС			
	1	Каркас 1КР192-АтIVС	2	1.424.1-10.10-27	
	2	5КР151-АтIVС	2	-42	
	3	9КР49-АтIVС	2	-69	
	7	Арм.элемент СШ3-АтIVС	20	1.424.1-10.10-83	
	8	СШ3-АтIVС	20		
	18	ф6АI, ℓ=180; 0,04кг	164	Без черт.	

Нач.отд	Агарнович		1.424.1-10.10-9
Н.контр.	Кудричевская		
Гл.спец	Савранский		
Зав.гр.	Кудричевская		Каркас КП9-1-АтIVС...КП9-5-АтIVС
Исполн	Соколова		Стадия Р · Лист 1 · Листов 3
Провер	Треполь		Харьковский Промстройниипроект

Инв.№ подл. | Подпись и дата | Взам.инв.№

Марка каркаса	Поз	Наименование	Кол	Обозначение документа	Масса каркаса кг
КП9-3-АтIVС		Поз 4,10,11,13...15,17 по КП9-1(1.424.1-10.2-9)			967,1
		Поз 5,6...9,12,16,19...21 по КП9-1-АтIVС			
	1	Каркас 4КР192-АтIVС	2	1.424.1-10.10-39	
	2	8КР151-АтIVС	2	-68	
	3	10КР49-АтIVС	2	-73	
	18	ф6АI, ℓ=180; 0,04кг	164	Без черт.	
КП9-4-АтIVС		Поз. 4, 10,11,13...15, 17 по КП9-1(1.424.1-10.2-9)			1015,1
		Поз.5,7,9,12,16,19...21 по КП9-1-АтIVС			
	1	Каркас 3КР192-АтIVС	2	1.424.1-10.10-33	
	2	7КР151-АтIVС	2	-62	
	3	9КР49-АтIVС	2	-69	
	6	Арм.элемент СШ8-АтIVС	8	1.424.1-10.10-83	
	8	СШ2-АтIVС	30		
	18	ф6АI, ℓ=180; 0,04кг	164	Без черт.	
КП9-5-АтIVС		Поз. 4,10,11,13...15,17 по КП9-1(1.424.1-10.2-9)			1174,2
		Поз 5,7,9,12,16,19,20 по КП9-1-АтIVС			
	1	Каркас 3КР192-2-АтIVС	2	1.424.1-10.10-33	
	2	7КР151-2-АтIVС	2	-62	
	3	9КР49-1-АтIVС	2	-69	
	6	Арм.элемент СШ8-АтIVС	8	1.424.1-10.10-83	
	8	СШ2-АтIVС	40		
	18	ф6АI, ℓ=180; 0,05кг	252	Без черт.	

Инв.№ подл. | Подпись и дата | Взам.инв.№

1.424.1-10.10-9 Листа 2

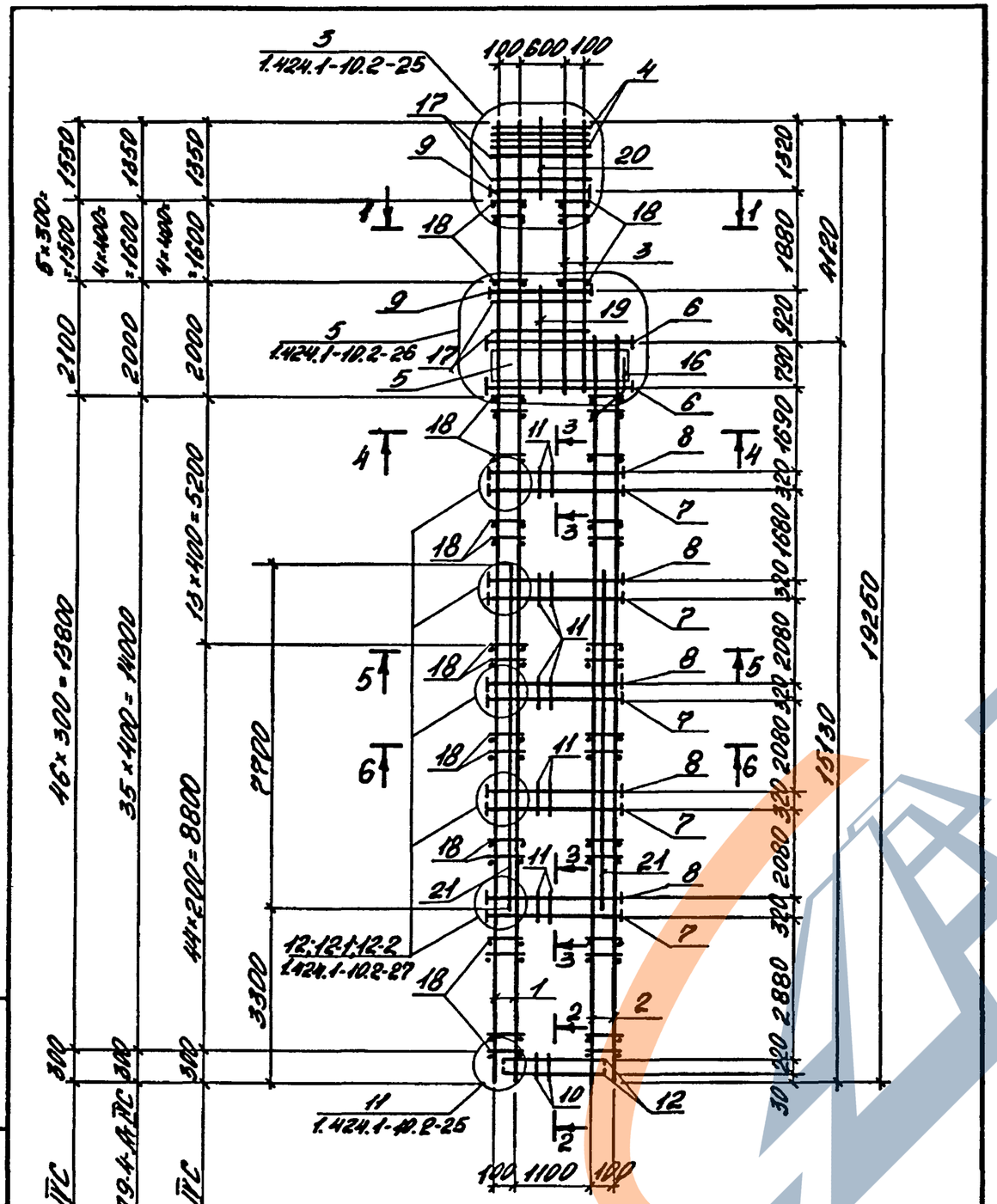

1. Сечение 1-1...6-6 смотреть докум. 1.424.1-10.2-9 лист 1,2.
2. Арматура класса А-I по ГОСТ 5781-82, класса Ат-IVС по ГОСТ 10884-81*

Марка каркаса	Поз.	Наименование	Кол.	Обозначение документа	Масса каркаса, кг
КП10-1-АтIVС		Поз. 4,10,11,13...15,17 по КП10-1(1.424.1-10.2-10)			761,8
	1	Каркас 1КР192-6-АтIVС	2	1.424.1-10.10-27	
	2	5КР145-6-АтIVС	2	-51	
	3	9КР57-6-АтIVС	2	-71	
	5	Сетка С2-3-АтIVС	4	-81	
	6	Арм. элемент СШ7-АтIVС	8	1.424.1-10.10-83	
	7	СШ2-АтIVС	20		
	8	СШ2-АтIVС	20		
	9	СШ22-АтIVС	8		
	12	Стержень арм. Ст4-АтIVС	8	1.424.1-10.10-84	
	16	Ст16-АтIVС	4		
	18	⌀6АI; l=180; 0,04кг	204	без черт.	
	19	⌀12АтIVС, l=2100; 1,9кг	2		
	20	⌀12АтIVС, l=1800; 1,6кг	2		
	21	⌀12АтIVС; l=4800; 4,3кг	2		
КП10-2-АтIVС		Поз. 4,10,11,13...15,17 по КП10-1(1.424.1-10.2-10)			823,9
		Поз. 5,7...9,12,16,19,20 по КП10-1-АтIVС			
	1	Каркас 1КР192-АтIVС	2	1.424.1-10.10-27	
	2	5КР145-АтIVС	2	-51	
	3	9КР57-АтIVС	2	-71	
	6	Арм. элемент СШ8-АтIVС	8	-83	
	18	⌀6АI, l=180; 0,04кг	152	без черт.	

Нач. отд.	Атранович		1.424.1-10.10-10
Н. контр.	Кудрявцевская		
Гл. спец.	Саврянский		
Зав. гр.	Кудрявцевская		Каркас КП10-1-АтIVС...КП10-8-АтIVС
Исполн.	Баряева		
Провер.	Тремль		

Стадия	Лист	Листов
Р	1	4

ХАРЬКОВСКИЙ ПРОМСТРОЙНИИПРОЕКТ

Инв. № подл. | Подпись и дата | Взам. инв. №

1.424.1-10.10-9 Лист 3

24448-02 25

https://zavodjbi.com/

Марка каркаса	Поз	Наименование	Кол	Обозначение документа	Масса каркаса, кг
КП10-3-Ат IVс		Поз. 4,10,11,13...15,17 по КП10-1 (1.424.1-10.2-10)			906,2
		Поз. 5,7...9,12,16,18...21 по КП10-1-Ат IVс			
	1	Каркас 4КР192-21-Ат IVс	2	1.424.1-10.10-39	
	2	8КР145-7-Ат IVс	2	-68	
	3	10КР57-7-Ат IVс	2	-75	
	6	Арм.элемент СШ8-Ат IVс	8	-83	
КП10-4-Ат IVс		Поз. 4,10,11,13...15,17 по КП10-1 (1.424.1-10.2-10)			921,2
		Поз. 3,5,6,9,12,16,18...21 по КП10-1-Ат IVс			
	1	Каркас 3КР192-12-Ат IVс	2	1.424.1-10.10-34	
	2	7КР145-6-Ат IVс	2	-58	
	7	Арм.элемент СШ3-Ат IVс	20	1.424.1-10.10-83	
	8	СШ3-Ат IVс	20		
КП10-5-Ат IVс		Поз. 4,10,11,13...15,17 по КП10-1 (1.424.1-10.2-10)			924,3
		Поз. 5,9,12,16,19,20 по КП10-1-Ат IVс			
	1	Каркас 1КР192-1-Ат IVс	2	1.424.1-10.10-27	
	2	5КР145-1-Ат IVс	2	-51	
	3	9КР57-1-Ат IVс	2	-71	
	6	Арм.элемент СШ8-Ат IVс	8	1.424.1-10.10-83	
	7	СШ3-Ат IVс	20		
	8	СШ3-Ат IVс	20		
	18	ф6 АI, ℓ=180; 0,04кг	152	БЕЗ ЧЕРТ.	

Марка каркаса	Поз	Наименование	Кол	Обозначение документа	Масса каркаса, кг
КП10-6-Ат IVс		Поз. 4,10,11,13...15,17 по КП10-1 (1.424.1-10.2-10)			1023,9
		Поз 5,7,9,12,16,19,20 по КП10-1-Ат IVс			
	1	Каркас 3КР192-Ат IVс	2	1.424.1-10.10-33	
	2	7КР145-Ат IVс	2	-58	
	3	9КР57-Ат IVс	2	-71	
	6	Арм.элемент СШ8-Ат IVс	8	1.424.1-10.10-83	
	8	СШ2-Ат IVс	30		
	18	ф6 АI. ℓ=180; 0,04кг	152	БЕЗ. ЧЕРТ.	
КП10-7-Ат IVс		Поз 4,10,11,13...15,17 по КП10-1 (1.424.1-10.2-10)			1088,9
		Поз. 5,7,9,12,16,19,20 по КП10-1-Ат IVс			
	1	Каркас 1КР192-2-Ат IVс	2	1.424.1-10.10-27	
	2	5КР145-2-Ат IVс	2	-51	
	3	9КР57-2-Ат IVс	2	-71	
	6	Арм.элемент СШ8-Ат IVс	8	1.424.1-10.10-83	
	8	СШ2-Ат IVс	30		
	18	ф8 АI, ℓ=180; 0,07кг	152	Без. черт.	
КП10-8-Ат IVс		Поз 4,10,11,13...15,17 по КП10-1 (1.424.1-10.2-10)			1155,3
		Поз 5,7,9,12,16,19,20 по КП10-1-Ат IVс			
	1	Каркас 3КР192-2-Ат IVс	2	1.424.1-10.10-33	
	2	7КР145-2-Ат IVс	2	-58	
	3	9КР57-1-Ат IVс	2	-71	
	6	Арм.элемент СШ8-Ат IVс	8	1.424.1-10.10-83	
	8	СШ2-Ат IVс	30		
	18	ф6 АI, ℓ=180; 0,04кг	240	Без. черт	

Инв. № подл. | Подпись и дата | Взам. инв. №

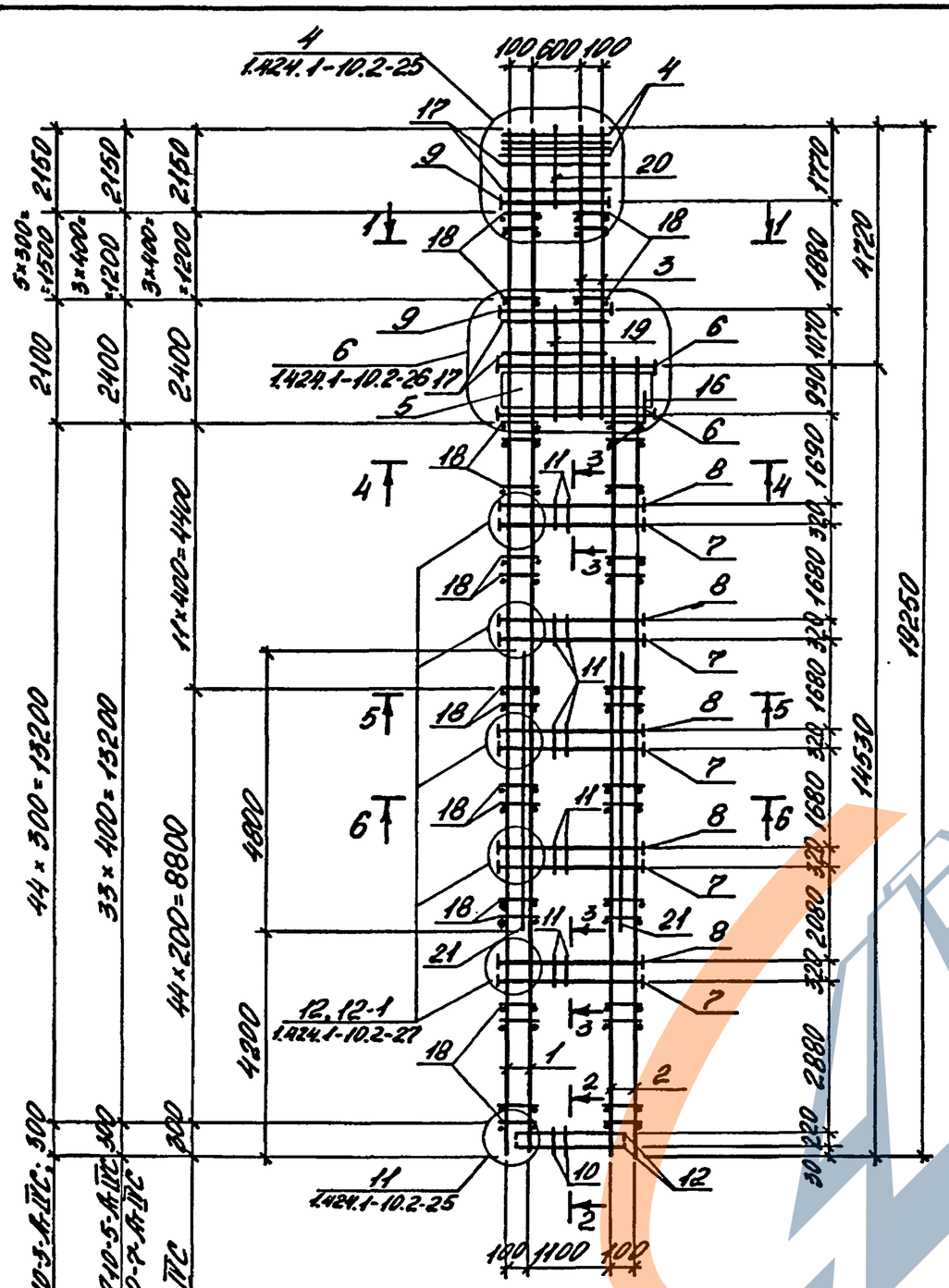

1. Сечение 1-1...6-6 смотреть докум. 1.424.1-10.2-10 лист 1,2.
2. Арматура класса А-I по ГОСТ 5781-82, класса Ат-IVС по ГОСТ 10884-81.*

1.424.1-10.10-10

Лист 4

Марка каркаса	Поз.	Наименование	Кол	Обозначение документа	Масса каркаса, кг
КП11-1-АIIIС		Поз. 4,10,11,13...15,17 по КП11-1(1.424.1-10.2-11)			840,7
	1	Каркас 1КР192-6-АтIVС	2	1.424.1-10.10-27	
	2	5КР147-5-АтIVС	2	-52	
	3	9КР57-6-АтIVС	2	-71	
	5	Сетка С3-2-АтIVС	4	-82	
	6	Арм. элемент СШ8-АтIVС	8	1.424.1-10.10-83	
	7	СШ4-АтIVС	20		
	8	СШ4-АтIVС	20		
	9	СШ22-АтIVС	8		
	12	Ст4-АтIVС	8	1.424.1-10.10-84	
	16	Ст16-АтIVС	4		
	18	⌀6АI, l=230; 0,05кг	204	Без черт.	
	19	⌀12АтIVС, l=2550; 2,3кг	2		
	20	⌀12АтIVС, l=1350; 1,2кг	2		
	21	⌀14АтIVС, l=8200; 9,9кг	2		

Нач. отд.	Арянович		
Н.контр.	Кудричевская		
Гл. спец.	Славянский		
Зав. гр.	Кудричевская		
Исполн.	Багаева		
Провер.			

1.424.1-10.10-11

Каркас КП11-1-АIIIС...КП11-6-АIIIС

Стадия	Лист	Листов
Р	1	3

ХАРЬКОВСКИЙ ПРОМСТРОЙНИИПРОЕКТ

Инв. № подл. | Подпись и дата | Взам. инв. №

Марка каркаса	Поз	Наименование	Кол	Обозначение документа	Масса каркаса кг
КП11-2-Ат-IVС		Поз. 4, 10, 13...15, 17 по КП11-1(1.424.1-10.2-11)			956,8
		Поз. 5,6,9,12,16,19,20 по КП11-1-Ат-IVС			
	1	Каркас 1КР192-Ат-IVС	2	1.424.1-10.10-27	
	2	5КР147-Ат-IVС	2	-52	
	3	9КР57-Ат-IVС	2	-71	
	7	Арм.элемент СШ5-Ат-IVС	20	1.424.1-10.10-83	
	8	СШ5-Ат-IVС	20		
	11	Стержень арм. Ст3	110	1.424.1-10.2-153	
	18	ф6АI, l=230; 0,05кг	156	без черт.	
	21	ф12Ат-IVС, l=5600; 5,0кг	2		
КП11-3-Ат-IVС		Поз 4, 10, 11, 13...15, 17 по КП11-1(1.424.1-10.2-11)			981,7
		Поз. 5, 6...9, 12, 16, 18...21. по КП 11-1-Ат-IVС			
	1	Каркас 4КР192-2-Ат-IVС	2	1.424.1-10.10-39	
	2	8КР147-6-Ат-IVС	2	-68	
	3	10КР57-7-Ат-IVС	2	-75	

Марка каркаса	Поз	Наименование	Кол	Обозначение документа	Масса каркаса кг
КП11-4-Ат-IVС		Поз. 4, 10, 13...15, 17 по КП11-1(1.424.1-10.2-11)			1131,2
		Поз 5,6,9,12,16,19,20 по КП11-1-Ат-IVС			
	1	Каркас 4КР192-7-Ат-IVС	2	1.424.1-10.10-39	
	2	8КР147-Ат-IVС	2	-68	
	3	10КР57-Ат-IVС	2	-75	
	7	Арм.элемент СШ5-Ат-IVС	20	1.424.1-10.10-83	
	8	СШ5-Ат-IVС	20		
	11	Стержень арм. Ст3	110	1.424.1-10.2-153	
	18	ф6АI, l=230; 0,05кг	156	без черт.	
	21	ф12Ат-IVС, l=5600; 5,0кг	2		
КП11-5-Ат-IVС		Поз. 4, 10, 13...15, 17 по КП11-1(1.424.1-10.2-11)			1151,8
		Поз. 5,6,9,12,16, 19,20 по КП 11-1-Ат-IVС			
	1	Каркас 3КР192-Ат-IVС	2	1.424.1-10.10-33	
	2	7КР147-Ат-IVС	2	-61	
	3	9КР57-Ат-IVС	2	-71	
	7	Арм.элемент СШ5-Ат-IVС	20	1.424.1-10.10-83	
	8	СШ4-Ат-IVС	30		
	11	Стержень арм. Ст3	110	1.424.1-10.2-153	
	18	ф6АI, l=230; 0,05кг	156	без черт.	
	21	ф12Ат-IVС; l=5600; 5,0кг	2		

Инв.№ подл. | Подпись и дата | Взам. инв.№

https://zavodjbi.com/

Марка каркаса	Поз.	Наименование	Кол.	Обозначение документа	Марка каркаса, кг
КП11-6-Ат IVС		Поз. 4,10,13...15,17			1260,2
		по КП11-1 (1.424.1-10.2-11)			
		Поз. 5,6,9,12,16,19,20			
		по КП11-1-Ат IVС			
	1	Каркас 3Кр192-1-Ат IVС	2	1.424.1-10.10-38	
	2	7Кр147-1-Ат IVС	2	-61	
	3	9Кр57-1-Ат IVС	2	-71	
	7	Арм. элемент СШ5-Ат IVС	20	1.424.1-10.10-83	
	8	СШ4-Ат IVС	30		
	11	Стержень арм. Ст3	110	1.424.1-10.2-153	
	18	⌀6 АI, ℓ=230; 0,05кг	156	без черт.	

Арматура класса А-I по ГОСТ 5781-82, Ат-IVС по ГОСТ 10884-81.*

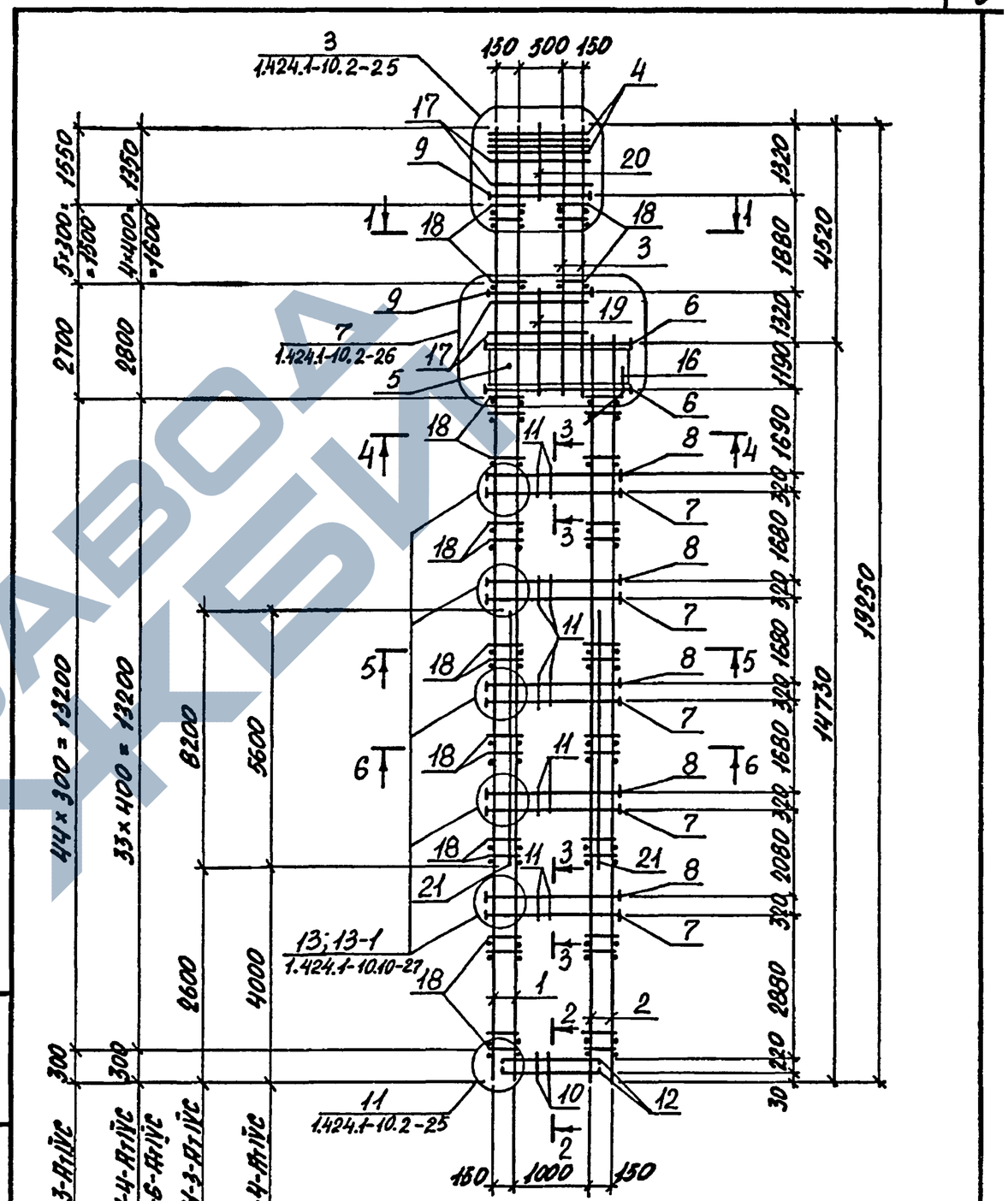

Для КП11-1-Ат IVС; КП11-3-Ат IVС

Для КП11-2-Ат IVС; КП11-4-Ат IVС; КП11-5-Ат IVС; КП11-6-Ат IVС

Для КП11-1-Ат IVС; КП11-3-Ат IVС

Для КП11-2-Ат IVС; КП11-4-Ат IVС; КП11-5-Ат IVС

Инв. № подл. | Подпись и дата | Взам. инв. №

Инв. № подл. | Подпись и дата | Взам. инв. №

24448-02 29

ЗАВОД ЖБИ

Марка каркаса	Поз	Наименование	Кол	Обозначение документа	Масса каркаса, кг
КП12-1-АтIVС		Поз 4,10,11,13...15,17 по КП12-1(1.424.1-10.2-12)			1079,7
	1	Каркас 1КР192-6-АтIVС	2	1.424.1-10.10-27	
	2	5КР141-5-АтIVС	2	-50	
	3	9КР65-6-АтIVС	2	-72	
	5	Сетка С3-3-АтIVС	4	-82	
	6	Арм.элемент СШ9-АтIVС	8	1.424.1-10.10-83	
	7	СШ4-АтIVС	16		
	8	СШ4-АтIVС	16		
	9	СШ22-АтIVС	8		
	12	Ст4-АтIVС	8	1.424.1-10.10-84	
	16	Ст16-АтIVС	4		
	18	ф6АI, l=230; 0,05кг	188	Без черт.	
	19	ф12АтIVС, l=2900; 2,6кг	2		
	20	ф12АтIVС, l=1800; 1,6кг	2		
	21	ф12АтIVС, l=8300; 7,4кг	2		
КП12-2-АтIVС		Поз. 4,10,11,13...15,17 по КП12-1(1.424.1-10.2-12)			916,4
		Поз 5,6,9,12,16,19,20 по КП12-1-АтIVС			
	1	Каркас 1КР192-АтIVС	2	1.424.1-10.10-27	
	2	5КР141-АтIVС	2	-50	
	3	9КР65-АтIVС	2	-72	
	7	Арм.элемент СШ5-АтIVС	16	1.424.1-10.10-83	
	8	СШ5-АтIVС	16		
	18	ф6АI, l=230; 0,05кг	144	Без черт.	

Начотд	Егрянович		1.424.1-10.10-12
Н.контр.	Куарчевская		
Гл.спец	Ковранский		
Зав.гр	Куарчевская		Каркас КП12-1-АтIVС...КП12-9-АтIVС
Исполн.	Соколова		Стадия: Р; Лист: 1; Листов: 5
Провер.	Тремль		ХАРЬКОВСКИЙ ПРОМСТРОЙНИИПРОЕКТ

Инв.№ подл. | Подпись и дата | Взам.инв.№

Марка каркаса	Поз	Наименование	Кол	Обозначение документа	Масса каркаса, кг
КП12-3-АтIVС		Поз 4,10,11,13...15,17 по КП12-1(1.424.1-10.2-12)			983,6
		Поз.3,5,6,9,12,16,18...21 по КП12-1-АтIVС			
	1	Каркас 3КР192-13-АтIVС	2	1.424.1-10.10-34	
	2	7КР141-5-АтIVС	2	-60	
	7	Арм.элемент СШ5-АтIVС	16	1.424.1-10.10-83	
	8	СШ4-АтIVС	24		
КП12-4-АтIVС		Поз 4,10,11,13...15,17 по КП12-1(1.424.1-10.2-12)			997,6
		Поз 5,6,9,12,16,19,20, по КП12-1-АтIVС			
	1	Каркас 1КР192-1-АтIVС	2	1.424.1-10.10-27	
	2	5КР141-1-АтIVС	2	-50	
	3	9КР65-1-АтIVС	2	-72	
	7	Арм.элемент СШ5-АтIVС	16	1.424.1-10.10-83	
	8	СШ5-АтIVС	16		
	18	ф6АI l=230; 0,05кг	144	Без черт.	
КП12-5-АтIVС		Поз.4,10,11,13...15,17 по КП12-1(1.424.1-10.2-12)			1081,2
		Поз.5,6,9,12,16,19,20 по КП 12-1-АтIVС			
	1	Каркас 3КР192-6-АтIVС	2	1.424.1-10.10-34	
	2	7КР141-АтIVС	2	-60	
	3	9КР65-АтIVС	2	-72	
	7	Арм.элемент СШ5-АтIVС	16	1.424.1-10.10-83	
	8	СШ5-АтIVС	24		
	18	ф6АI, l=230; 0,05кг	144	Без черт.	

1.424.1-10.10-12 | Лист 2

ЗАВОД ЖБИ

Марка каркаса	Поз	Наименование	Кол	Обозначение документа	Масса каркаса, кг
КП12-6-Ат-IVС		Поз 4.10.11.13...15.17 по КП12-1(1.424.1-10.2-12)			1116,4
		Поз 5.6.9.12, 16.19,20 по КП12-1-Ат-IVС			
	1	Каркас 4КР192-14-Ат-IVС	2	1.424.1-10.10-40	
	2	8КР141-Ат-IVС	2	-67	
	3	10КР65-Ат-IVС	2	-77	
	7	Арм.элемент СШ5-Ат-IVС	16	1.424.1-10.10-83	
	8	СШ5-Ат-IVС	16		
	18	ф6АI, ℓ=230, 0,05кг	144	Без черт.	
КП12-7-Ат-IVС		Поз 4,10,11,13...15,17 по КП12-1(1.424.1-10.2-12)			1180,4
		Поз. 5, 9, 12, 16, 19,20 по КП12-1-Ат-IVС			
	1	Каркас 4КР192-15-Ат-IVС	2	1.424.1-10.10-40	
	2	8КР141-1-Ат-IVС	2	-67	
	3	10КР65-1-Ат-IVС	2	-77	
	6	Арм.элемент СШ8-Ат-IVС	8	1.424.1-10.10-83	
	7	СШ3-Ат-IVС	16		
	8	СШ3-Ат-IVС	16		
	18	ф6АI, ℓ=230; 0.05кг	144	Без черт.	

Марка каркаса	Поз	Наименование	Кол	Обозначение документа	Масса каркаса, кг
КП12-8-Ат-IVС		Поз 4, 10, 11, 13...15, 17 по КП12-1(1.424.1-10.2-12)			1201,7
		Поз 5,6,9,12,16, 19,20 по КП12-1-Ат-IVС			
	1	Каркас 3КР192-7-Ат-IVС	2	1.424.1-10.10-34	
	2	7КР141-1-Ат-IVС	2	-60	
	3	9КР65-1-Ат-IVС	2	-72	
	7	Арм.элемент СШ5-Ат-IVС	16	1.424.1-10.10-83	
	8	СШ4-Ат-IVС	32		
	18	ф6АI, ℓ=230; 0,05кг	144	Без черт.	
КП12-9-Ат-IVС		Поз. 4,10,11,13...15,17 по КП12-1(1.424.1-10.2-12)			1462,8
		Поз 5,6, 9, 12, 16, 19,20 по КП12-1-Ат-IVС			
	1	Каркас 4КР192-17-Ат-IVС	2	1.424.1-10.10-40	
	2	8КР141-2-Ат-IVС	2	-67	
	3	10КР65-3-Ат-IVС	2	-77	
	7	Арм.элемент СШ5-Ат-IVС	16	1.424.1-10.10-83	
	8	СШ4-Ат-IVС	24		
	18	ф8АI, ℓ=230; 0.09кг	196	Без черт.	

Арматура класса А-I по ГОСТ 5781-82, Ат-IVС по ГОСТ 10884-81*.

Инв.№ подл. | Подпись и дата | Взам. инв.№

https://zavodjbi.com/

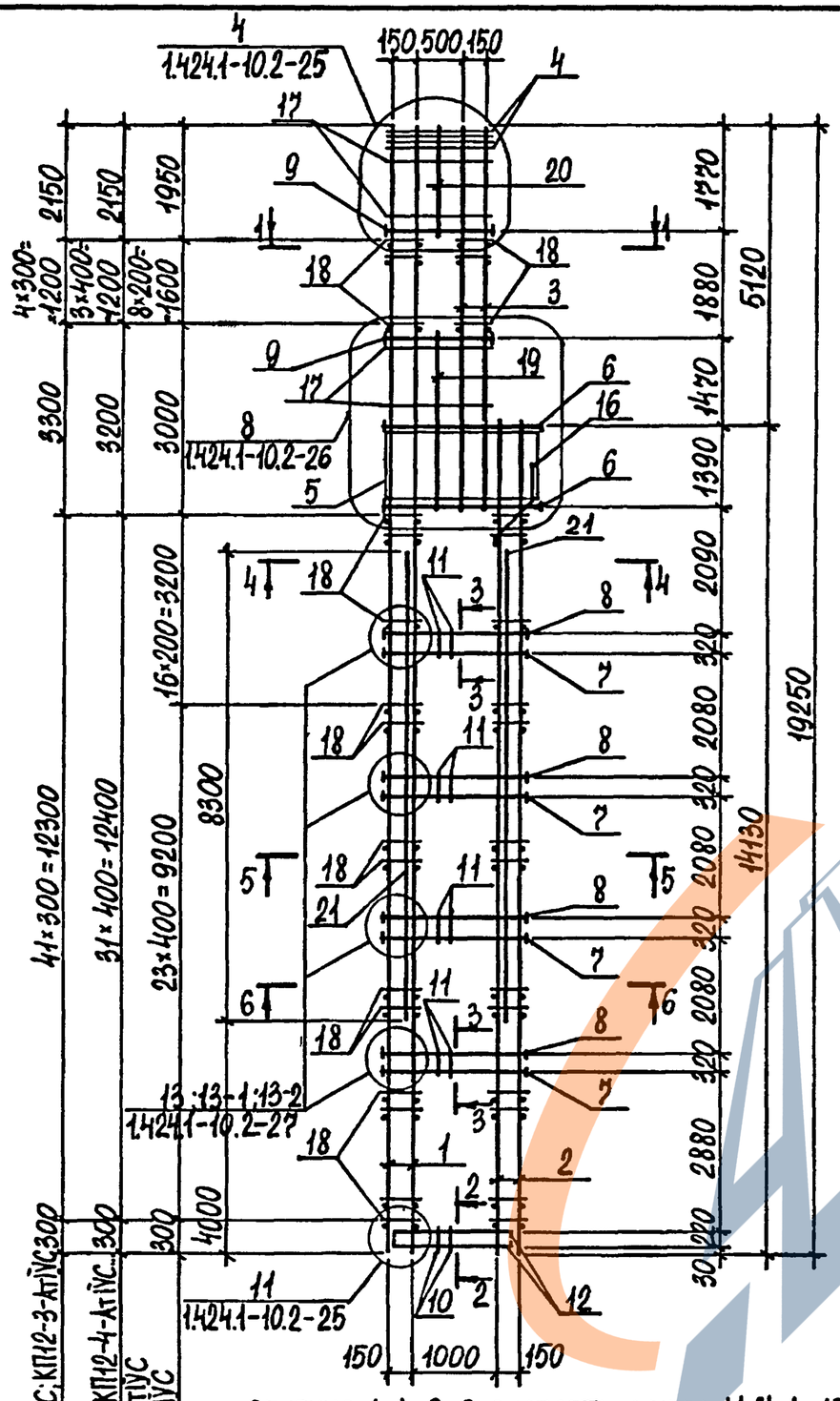

СЕЧЕНИЯ 1-1...6-6 СМОТРЕТЬ ДОКУМ. 1.424.1-10.2-12 ЛИСТ 1,2.

1.424.1-10.10-12 | ЛИСТ 5

Марка каркаса	Поз.	Наименование	Кол.	Обозначение документа	Масса каркаса, кг
КП13-1-АтIVС		Поз. 4,11...13,15...17,19 по КП13-1 (1.424.1-10,2-13)			978,3
	1	Каркас 5КР123-5-АтIVС	4	1.424.1-10.10-44	
	2	10КР57-7-АтIVС	4	-75	
	3	11КР58-АтIVС	2	-78	
	5	Сетка С4-2-АтIVС	4	-82	
	6	Арм. элемент СШ20-АтIVС	4	1.424.1-10.10-83	
	7	СШ18-АтIVС	4		
	8	СШ13-АтIVС	16		
	9	СШ13-АтIVС	16		
	10	СШ22-АтIVС	8		
	14	Стержень арм. СТ5-АтIVС	8	1.424.1-10.10-84	
	18	СТ17-АтIVС	8		
	20	Ф6АтI; ℓ=230; 0,05 кг	24	БЕЗ ЧЕРТ.	
	21	Ф6АтI; ℓ=280; 0,06 кг	144		
	22	Ф12АтIVС ℓ=2550; 2,3 кг	2		
	23	Ф12АтIVС ℓ=1350; 1,2 кг	2		
КП13-2-АтIVС		Поз. 4,11...13,15...17,19 по КП13-1 (1.424.1-10,2-13)			1045,5
		Поз. 1,3,5...7,10,14,18,20...23 по КП13-1-АтIVС			
	8	Арм. элемент СШ15-АтIVС	16	1.424.1-10.10-83	
	9	СШ15-АтIVС	16		

Нач. отд.	Агранович		1.424.1-10.10-13
Н. контр.	Кудричевская		
Гл. спец.	Савранский		
Зав. гр.	Кудричевская		Каркас КП13-1-АтIVС...КП13-6-АтIVС
Исполнил	Квасова		Стадия Р · Лист 1 · Листов 4
Провер.	Тремль		Харьковский Промстройниипроект

Взам. инв. № | Подпись и дата | Инв. № подл.

Марка каркаса	Поз.	Наименование	Кол.	Обозначение документа	Масса каркаса, кг
КП13-3-АтIVС		Поз. 4, 11...13, 15...17			1092,1
		по КП13-1 (1.424.1-10, 2-13)			
		Поз. 1, 3, 5, 7, 10, 14, 18, 21...23, 19			
		по КП13-1-АтIVС			
	2	Каркас 10КР57-1-АтIVС	4	1.424.1-10.10-75	
	6	Арм. элемент СШ19-АтIVС	4	1.424.1-10.10-83	
	8	СШ14-АтIVС	16		
	9	СШ14-АтIVС	16		
	20	Ф6 АI; ℓ=230; 0,05 кг	20	БЕЗ ЧЕРТ.	
КП13-4-АтIVС		Поз. 4, 11...13, 15...17, 19			1120,6
		по КП13-1 (1.424.1-10, 2-13)			
		Поз. 5, 7, 10, 14, 18, 22, 23			
		по КП13-1-АтIVС			
	1	Каркас 5КР123-АтIVС	4	1.424.1-10.10-44	
	2	9КР57-3-АтIVС	4	-71	
	6	Арм. элемент СШ19-АтIVС	4	1.424.1-10.10-83	
	8	СШ15-АтIVС	16		
	9	СШ15-АтIVС	16		
	20	Ф8 АI; ℓ=230; 0,09 кг	20	БЕЗ ЧЕРТ.	
	21	Ф6 АI; ℓ=280; 0,06 кг	108		
КП13-5-АтIVС		Поз. 4, 11...13, 15...17, 19			1185,5
		по КП13-1 (1.424.1-10. 2-13)			
		Поз. 1, 3, 5, 7, 10, 14, 18, 21...23			
		по КП13-1-АтIVС			
	2	Каркас 10КР57-3-АтIVС	4	1.424.1-10.10-75	
	6	Арм. элемент СШ19-АтIVС	4	1.424.1-10.10-83	
	8	СШ14-АтIVС	16		
	9	СШ14-АтIVС	16		
	20	Ф8 АI; ℓ=230; 0,09 кг	36	БЕЗ ЧЕРТ.	

Инв. № подл. | Подпись и дата | Взам. инв. №

Марка каркаса	Поз.	Наименование	Кол.	Обозначение документа	Масса каркаса, кг
КП13-6-АтIVС		Поз. 4, 11...13, 15...17, 19			1228,1
		по КП13-1 (1.424.1-10. 2-13)			
		Поз. 3, 5, 7, 10, 14, 18, 21...23			
		по КП13-1-АтIVС			
	1	Каркас 7КР123-5-АтIVС	4	1.424.1-10.10-54	
	2	10КР57-1-АтIVС	4	-75	
	6	Арм. элемент СШ19-АтIVС	4	1.424.1-10.10-83	
	8	СШ15-АтIVС	16		
	9	СШ15-АтIVС	16		
	20	Ф6 АI; ℓ=230; 0,05 кг	20	БЕЗ ЧЕРТ.	

Инв. № подл. | Подпись и дата | Взам. инв. №

https://zavodjbi.com/

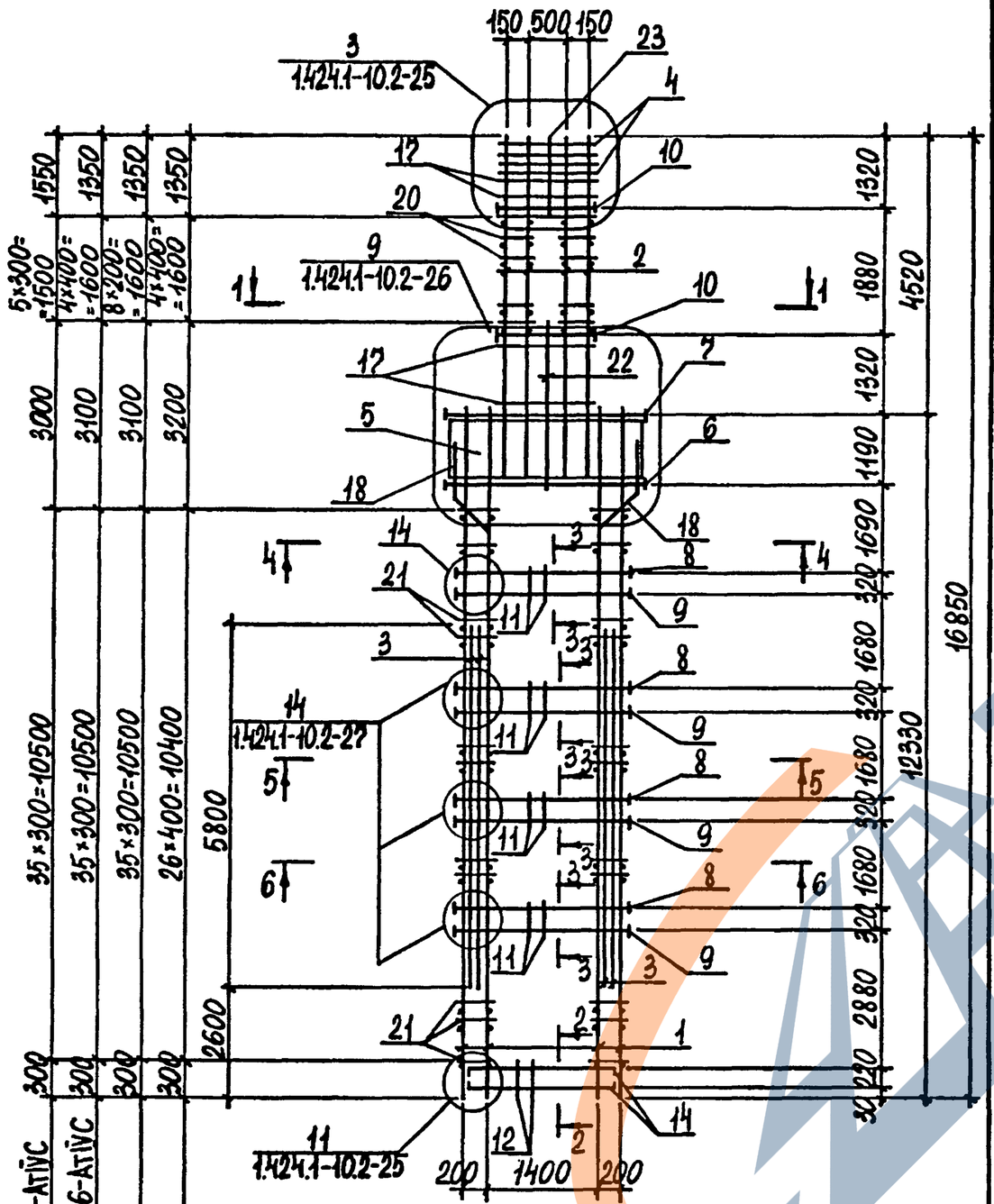

1. Сечения 1-1...6-6 смотреть докум. 1.424.1-10.2-13 лист 1, 2.
2. Арматура класса А-I по ГОСТ 5781-82, АтIV по ГОСТ 10884-81*.

1.424.1-10.10-13 | Лист 4

Марка каркаса	Поз.	Наименование	Кол.	Обозначение документа	Масса каркаса, кг
КП14-1-АтIV		Поз. 3,10,11,13...15,17,18 по КП14-1(1.424.1-10.2-14)			1016,5
	1	Каркас 5КР117-5-АтIV	4	1.424.1-10.10-41	
	2	10КР65-АтIV	4	-77	
	4	Сетка С4-3-АтIV	4	-82	
	5	Арм. элемент СШ18-АтIV	4	1.424.1-10.10-83	
	6	СШ19-АтIV	4		
	7	СШ14-АтIV	12		
	8	СШ14-АтIV	12		
	9	СШ22-АтIV	8		
	12	Стержень арм. СТ5-АтIV	8	1.424.1-10.10-84	
	16	СТ17-АтIV	8		
	19	Ф6 AI; ℓ=280; 0,06 кг	132	Без черт.	
	20	Ф6 AI; ℓ=230; 0,05 кг	16		
	21	Ф12 АтIV; ℓ=1800; 1,6 кг	2		
	22	Ф12 АтIV; ℓ=2900; 2,6 кг	2		
КП14-2-АтIV		Поз. 3,10,13...15,17,18 по КП14-1(1.424.1-10.2-14) Поз. 1,4,5,9,12,16,19,21,22 по КП14-1-АтIV			1017,1
	2	Каркас 9КР65-2-АтIV	4	1.424.1-10.10-72	
	6	Арм. элемент СШ20-АтIV	4	1.424.1-10.10-83	
	7	СШ15-АтIV	12		
	8	СШ15-АтIV	12		
	11	Стержень арм. СТ3	96	1.424.1-10.2-153	
	20	Ф8 AI; ℓ=230; 0,09 кг	16	Без черт.	

Нач.отд.	Агранович	
Н.контр.	Кудричевская	
Гл.спец.	Савранский	
Зав.гр.	Кудричевская	
Исполн.	Квасова	
Провер.	Тремль	

1.424.1-10.10-14

Каркас КП14-1-АтIV...КП14-10-АтIV

Стадия	Лист	Листов
Р	1	5

Харьковский Промстройниипроект

24448-02 34

Инв.№ подл. | Подпись и дата | Взам. инв.№

Марка каркаса	Поз.	Наименование	Кол.	Обозначение документа	Масса каркаса, кг
КП14-3-АтIVС		Поз. 3,10,13...15,17,18			1107,6
		по КП14-1(1.424.1-10.2-14)			
		Поз. 1,2,4,5,9, 12,16,19...22			
		по КП14-1-АтIVС			
	6	Арм. элемент СШ20-АтIVС	4	1.424.1-10.10-83	
	7	СШ14-АтIVС	18		
	8	СШ14-АтIVС	18		
	11	Стержень арм. СТ3	96	1.424.1-10.2-153	
КП14-4-АтIVС		Поз. 3,10,13...15,17,18			1096,8
		по КП14-1(1.424.1-10.2-14)			
		Поз. 1,4,5,7...9,12,16,19...22			
		по КП14-1-АтIVС			
	2	Каркас 10КР65-1-АтIVС	4	1.424.1-10.10-77	
	6	Арм. элемент СШ20-АтIVС	4	-83	
	11	Стержень арм. СТ3	96	1.424.1-10.2-153	
КП14-5-АтIVС		Поз. 3,10,13...15,17,18			1137,1
		по КП14-1(1.424.1-10.2-14)			
		Поз. 4...6,9, 12,16,21,22			
		по КП14-1-АтIVС			
	1	Каркас 5КР117-АтIVС	4	1.424.1-10.10-41	
	2	9КР65-3-АтIVС	4	-72	
	7	Арм. элемент СШ14-АтIVС	18	1.424.1-10.10-83	
	8	СШ14-АтIVС	18		
	11	Стержень арм. СТ3	96	1.424.1-10.2-153	
	19	Ф6 АI; ℓ=280; 0,06 кг	100	БЕЗ ЧЕРТ.	
	20	Ф8 АI; ℓ=230; 0,09 кг	16		

Инв. № подл. | Подпись и дата | Взам. инв. №

Марка каркаса	Поз.	Наименование	Кол.	Обозначение документа	Масса каркаса, кг
КП14-6-АтIVС		Поз. 3,11, 13...15,17,18			1192,2
		по КП14-1(1.424.1-10.2-14)			
		Поз. 2,4,5,9,10,12,16,20...22			
		по КП14-1-АтIVС			
	1	Каркас 7КР117-АтIVС	4	1.424.1-10.10-53	
	6	Арм. элемент СШ18-АтIVС	4	1.424.1-10.10-83	
	7	СШ15-АтIVС	12		
	8	СШ14-АтIVС	18		
	11	Стержень арм. СТ3	96	1.424.1-10.2-153	
	19	Ф6 АI; ℓ=280; 0,06 кг	100	БЕЗ ЧЕРТ.	
КП14-7-АтIVС		Поз. 3,11,13...15,17,18			1241,6
		по КП14-1(1.424.1-10.2-14)			
		Поз. 4...6,9,10,12,16,19...22			
		по КП14-1-АтIVС			
	1	Каркас 8КР117-АтIVС	4	1.424.1-10.10-63	
	2	10КР65-1-АтIVС	4	-77	
	7	Арм. элемент СШ15-АтIVС	12	1.424.1-10.10-83	
	8	СШ15-АтIVС	12		
	11	Стержень арм. СТ3	96	1.424.1-10.2-153	
КП14-8-АтIVС		Поз. 3,11,13...15,17,18			1265,3
		по КП14-1(1.424.1-10.2-14)			
		Поз. 1,4,5,9,10,12,16,19,21,22			
		по КП14-1-АтIVС			
	2	Каркас 10КР65-3-АтIVС	4	1.424.1-10.10-77	
	6	Арм. элемент СШ20-АтIVС	4	1.424.1-10.10-83	
	7	СШ14-АтIVС	18		
	8	СШ14-АтIVС	18		
	11	Стержень арм. СТ3	96	1.424.1-10.2-153	
	20	Ф8 АI; ℓ=230; 0,09 кг	36	БЕЗ ЧЕРТ.	

Инв. № подл. | Подпись и дата | Взам. инв. №

https://zavodjbi.com/

Марка каркаса	Поз.	Наименование	Кол.	Обозначение документа	Масса каркаса, кг
КП14-9-АтIVС		Поз. 3,10,13...15,17,18			1274,4
		по КП 14-1(1.424.1-10.2-14)			
		Поз.4,5,9,12,16,20...22			
		по КП 14-1-АтIVС			
	1	Каркас 5КР117-1-АтIVС	4	1.424.1-10.10-41	
	2	10КР65-1-АтIVС	4	-77	
	6	Арм.элемент СШ18-АтIVС	4	1.424.1-10.10-83	
	7	СШ15-АтIVС	18		
	8	СШ15-АтIVС	18		
	11	Стержень арм. Ст3	96	1.424.1-10.2-153	
	19	Ф6 AI; ℓ=280; 0,06 кг	100	без черт.	
КП14-10-АтIVС		Поз. 3,10,13...15,17,18			1364,1
		по КП 14-1(1.424.1-10.2-14)			
		Поз.4...6,9, 12,16,19,21,22			
		по КП 14-1-АтIVС			
	1	Каркас 5КР117-АтIVС	4	1.424.1-10.10-41	
	2	10КР65-4-АтIVС	4	-77	
	7	Арм.элемент СШ15-АтIVС	12	1.424.1-10.10-83	
	8	СШ15-АтIVС	12		
	11	Стержень арм. Ст3	96	1.424.1-10.2-153	
	20	Ф8 AI; ℓ=230; 0,09 кг	36	без черт.	

Инв.№ подл. | Подпись и дата | Взам. инв.№

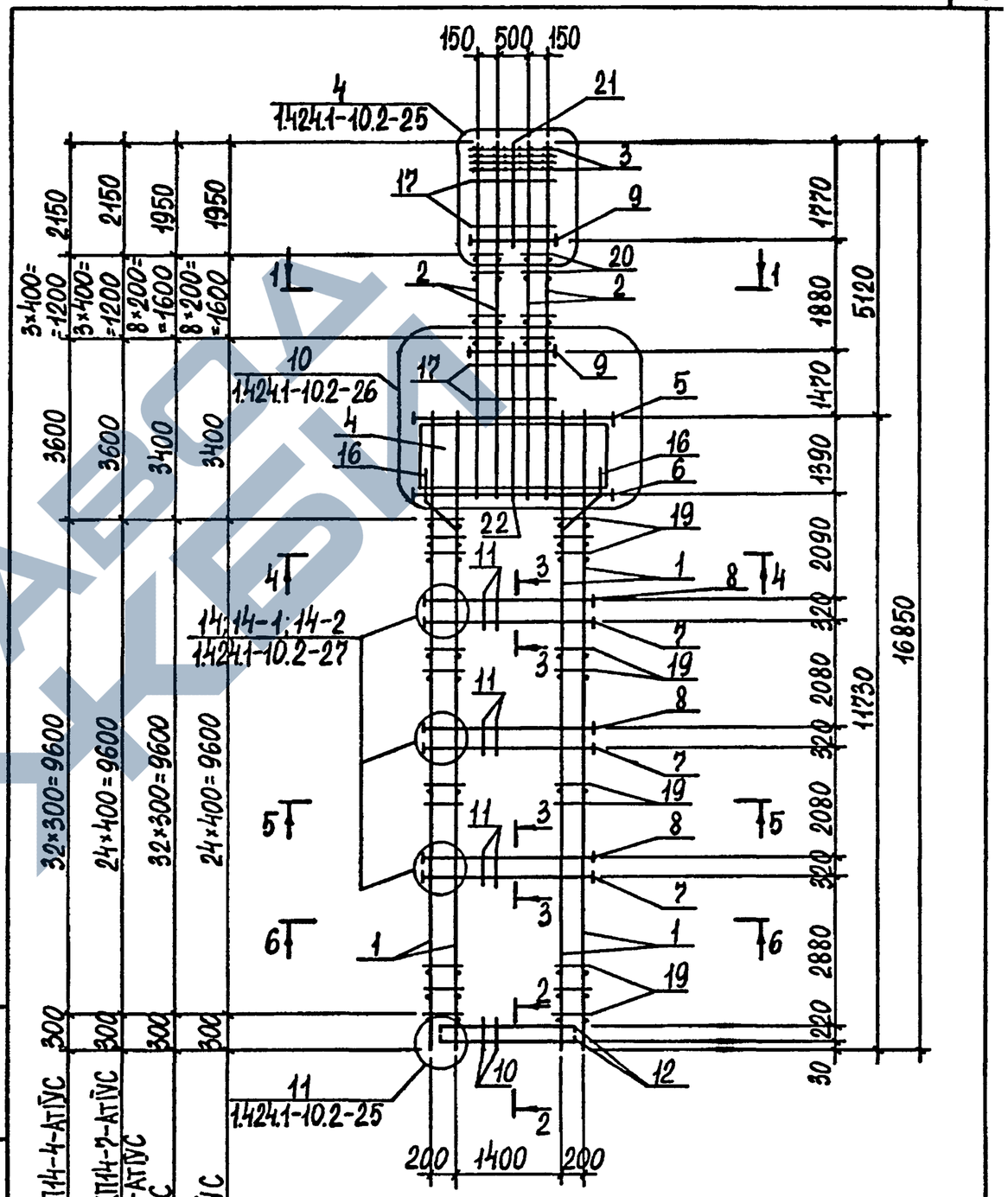

1. Сечения 1-1...6-6 смотреть докум. 1.424.1-10.2-14 лист 1,2.
2. Арматура класса А-I по ГОСТ 5781-82, АтIVС по ГОСТ 10884-81*.

Инв.№ подл. | Подпись и дата | Взам. инв.№

Марка каркаса	Поз.	Наименование	Кол.	Обозначение документа	Масса каркаса, кг
КП15-1-АтIVС		Поз. 4, 11...13, 15...17, 19			890,5
		по КП15-1 (1.424.1-10.2-15)			
	1	Каркас 5КР123-5-АтIVС	4	1.424.1-10.10-44	
	2	9КР51-1-АтIVС	4	-70	
	3	11КР74-АтIVС	2	-78	
	5	Сетка С4-2-АтIVС	4	-82	
	6	Арм. элемент СШ20-АтIVС	4	1.424.1-10.10-83	
	7	СШ18-АтIVС	4		
	8	СШ12-АтIVС	16		
	9	СШ12-АтIVС	16		
	10	СШ22-АтIVС	8		
	14	Стержень арм. СТ5-АтIVС	8	1.424.1-10.10-84	
	18	СТ17-АтIVС	8		
	20	Ф6 АI; ℓ=230; 0,05 кг	20	БЕЗ ЧЕРТ.	
	21	Ф6 АI; ℓ=280; 0,06 кг	144		
	22	Ф12 АтIVС; ℓ=2550; 2,3 кг	2		
	23	Ф12 АтIVС; ℓ=750; 0,7 кг	2		
КП15-2-АтIVС		Поз. 4, 11...13, 15...17, 19			970,1
		по КП15-1 (1.424.1-10.2-15)			
		Поз. 1, 3, 5...10, 14, 18, 21...23			
		по КП15-1-АтIVС			
	2	Каркас 9КР51-3-АтIVС	4	1.424.1-10.10-70	
	20	Ф8 АI; ℓ=230; 0,09 кг	20	БЕЗ ЧЕРТ.	

Марка каркаса	Поз.	Наименование	Кол.	Обозначение документа	Масса каркаса, кг
КП15-3-АтIVС		Поз. 4, 11...13, 15...17, 19			1040,5
		по КП15-1 (1.424.1-10.2-15)			
		Поз. 1, 3, 5...10, 14, 18, 21...23			
		по КП15-1-АтIVС			
	2	Каркас 10КР51-2-АтIVС	4	1.424.1-10.10-74	
	8	Арм. элемент СШ13-АтIVС	16	1.424.1-10.10-83	
	9	СШ13-АтIVС	16		
	20	Ф6 АI; ℓ=230; 0,05 кг	20	БЕЗ ЧЕРТ.	
КП15-4-АтIVС		Поз. 4, 11...13, 15, 17, 19			1143,1
		по КП15-1 (1.424.1-10.2-15)			
		Поз. 1, 3, 5, 7, 10, 14, 18, 21...23			
		по КП15-1-АтIVС			
	2	Каркас 10КР51-3-АтIVС	4	1.424.1-10.10-74	
	6	Арм. элемент СШ19-АтIVС	4	1.424.1-10.10-83	
	8	СШ14-АтIVС	16		
	9	СШ14-АтIVС	16		
	20	Ф8 АI; ℓ=230; 0,09 кг	36	БЕЗ ЧЕРТ.	

Взам. инв. № | Подпись и дата | Инв. № подл.

Нач. отд.	Агранович		1.424.1-10.10-15
Н. контр.	Кудричевская		
Гл. спец.	Савранский		
Зав. гр.	Кудричевская		Каркас КП15-1-АтIVС...КП15-4-АтIVС
Исполнил	Квасова		Стадия: Р; Лист: 1; Листов: 3
Провер.	Тремль		Харьковский Промстройниипроект

1.424.1-10.10-15

Лист 2

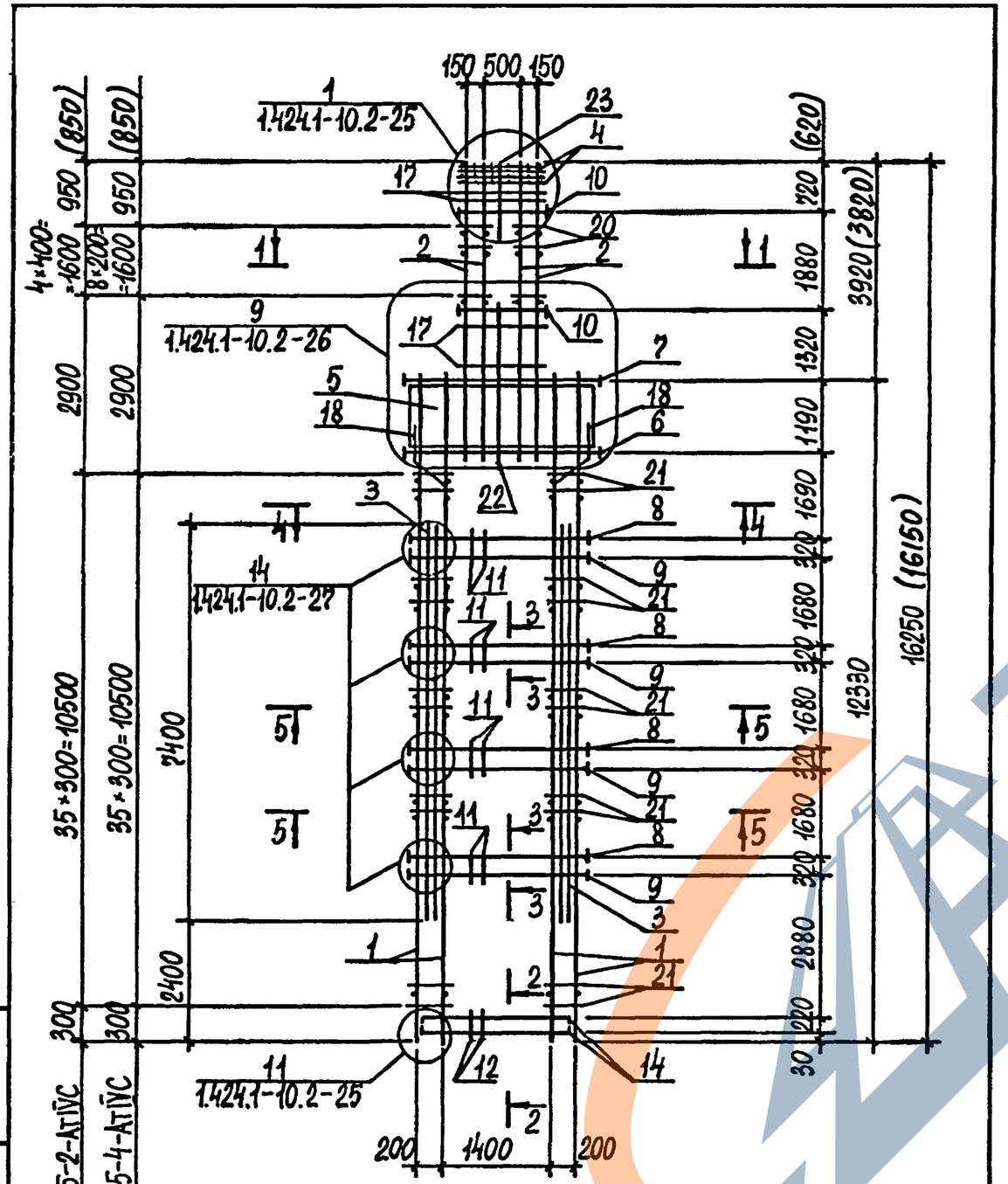

1. Сечения 1-1...5-5 смотреть докум. 1.424.1-10.2-15 лист 1.
2. Арматура класса А-I по ГОСТ 5781-82, АтIVС по ГОСТ 10884-81*.

Для КП15-1-АтIVС, КП15-2-АтIVС
Для КП15-3-АтIVС; КП15-4-АтIVС

1.424.1-10.10-15 | Лист 3

Марка каркаса	Поз.	Наименование	Кол.	Обозначение документа	Масса каркаса, кг
КП16-1-АтIVС		Поз. 3,10,11,13...15,17,18,20 по КП16-1 (1.424.1-10.2-16)			959,9
	1	Каркас 5КР117-5-АтIVС	4	1.424.1-10.10-41	
	2	10КР59-АтIVС	4	-74	
	4	Сетка С4-3-АтIVС	4	-82	
	5	Арм.элемент СШ18-АтIVС	4	1.424.1-10.10-83	
	6	СШ19-АтIVС	4		
	7	СШ13-АтIVС	12		
	8	СШ13-АтIVС	12		
	9	СШ22-АтIVС	8		
	12	Стержень арм. СТ5-АтIVС	8	1.424.1-10.10-84	
	16	СТ17-АтIVС	8		
	19	⌀6AI; ℓ=280; 0,06 кг	132	Без черт.	
	21	⌀12АтIVС; ℓ=1200; 1,0 кг	2		
	22	⌀12АтIVС; ℓ=2900; 2,6 кг	2		
КП16-2-АтIVС		Поз. 3,10,11,13...15,17,18,20 по КП16-1 (1.424.1-10.2-16)			1038,3
		Поз. 1,4,5,9,12,16,19,21,22 по КП16-1-АтIVС			
	2	Каркас 10КР59-1-АтIVС	4	1.424.1-10.10-74	
	6	Арм. элемент. СШ20-АтIVС	4	1.424.1-10.10-83	
	7	СШ14-АтIVС	12		
	8	СШ14-АтIVС	12		

Нач.отд.	Агранович		1.424.1-10.10-16
Н.контр.	Кудричевская		
Гл.спец.	Савранский		
Зав.гр.	Кудричевская		Каркас КП16-1-АтIVС...КП16-4-АтIVС
Исполн.	Квасова		Стадия Р · Лист 1 · Листов 3
Провер.	Тремль		Харьковский Промстройниипроект

Инв. № подл. | Подпись и дата | Взам. инв. №

Марка каркаса	Поз.	Наименование	Кол.	Обозначение документа	Масса каркаса, кг
КП16-3-АтIVС		Поз. 3,10,13...15,17,18			1181,3
		по КП16-1(1.424.1-10.2-16)			
		Поз. 1,4,5,9,12,16,19,21,22			
		по КП16-1-АтIVС			
	2	Каркас 10КР59-3-АтIVС	4	1.424.1-10.10-76	
	6	Арм.элемент СШ20-АтIVС	4	-83	
	7	СШ15-АтIVС	12	-83	
	8	СШ15-АтIVС	12	-83	
	11	Стержень арм. Ст3	96	1.424.1-10.2-153	
	20	Ø8 AI; ℓ=230; 0,09 кг	36	БЕЗ ЧЕРТ.	
КП16-4-АтIVС		Поз. 3,10,13...15,17,18			1305,7
		по КП16-1(1.424.1-10.2-16)			
		Поз.4...6,9,12,16,21,22			
		по КП16-1-АтIVС			
	1	Каркас 5КР117-АтIVС	4	1.424.1-10.10-41	
	2	10КР59-4-АтIVС	4	-76	
	7	Арм. элемент СШ15-АтIVС	12	-83	
	8	СШ15-АтIVС	12	-83	
	11	Стержень арм. Ст3	96	1.424.1-10.2-153	
	19	Ø6AI; ℓ=280; 0,06 кг	100	БЕЗ ЧЕРТ.	
	20	Ø8AI; ℓ=230; 0,09 кг	36		

Инв.№ подл. | Подпись и дата | Взам.инв.№

1.424.1-10.10-16 | Лист 2

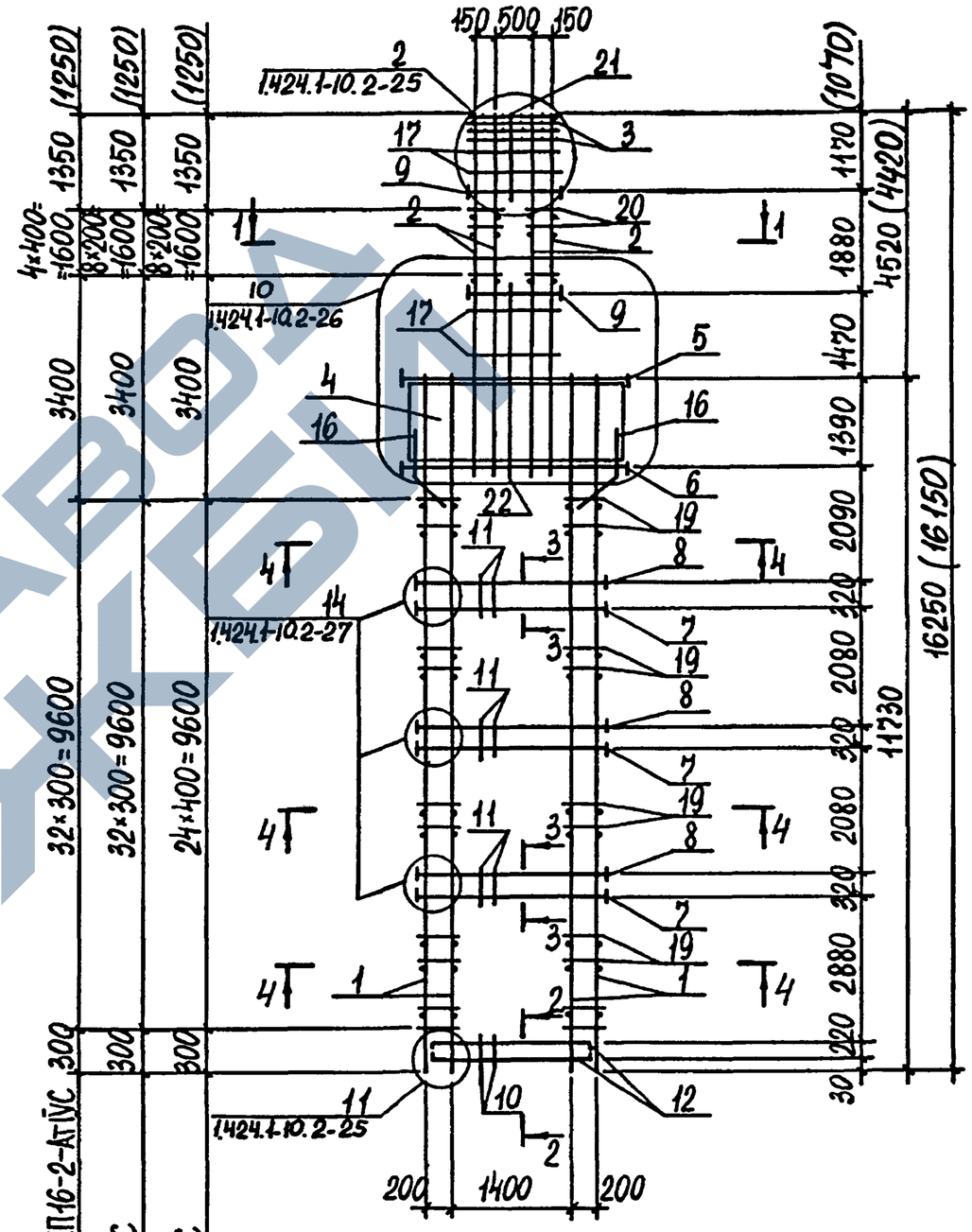

1. Сечение 1-1...4-4 смотреть докум. 1.424.1-10.2-16 лист 1.
2. Арматура класса AI по ГОСТ 5781-82, АтIVС по ГОСТ 10884-81*.

Для КП16-1-АтIVС; КП16-2-АтIVС
Для КП16-3-АтIVС
Для КП16-4-АтIVС

Инв.№ подл. | Подпись и дата | Взам.инв.№

1.424.1-10.10-16 | Лист 3

Марка каркаса	Поз.	Наименование	Кол.	Обозначение документа	Масса каркаса, кг
КП17-1-АтIVС		Поз.4,11...13,15...17,19,20			938,1
		по КП17-1(1.424.1-10.2-17)			
	1	Каркас 5КР135-5-АтIVС	4	1.424.1-10.10-48	
	2	9КР57-АтIVС	4	-71	
	3	11КР84-АтIVС	2	-79	
	5	Сетка С4-2-АтIVС	4	-82	
	6	Арм. элемент СШ20-АтIVС	4	1.424.1-10.10-83	
	7	СШ18-АтIVС	4		
	8	СШ13-АтIVС	16		
	9	СШ13-АтIVС	16		
	10	СШ22-АтIVС	8		
	14	Стержень арм. Ст5-АтIVС	8	1.424.1-10.10-84	
	18	Ст17-АтIVС	8		
	21	Ф6АI; ℓ=280; 0,06 кг	160	БЕЗ ЧЕРТ.	
	22	Ф12АтIVС; ℓ=2550; 2,3 кг	2		
	23	Ф12АтIVС; ℓ=1350; 1,2 кг	2		
КП17-2-АтIVС		Поз.4,11...13,15...17,19,20			993,3
		по КП17-1(1.424.1-10.2-17)			
		Поз.1,3,5...7,10,14,18,21...23			
		по КП17-1-АтIVС			
	2	Каркас 9КР57-1-АтIVС	4	1.424.1-10.10-71	
	8	Арм. элемент СШ14-АтIVС	16	1.424.1-10.10-83	
	9	СШ14-АтIVС	16		

Марка каркаса	Поз.	Наименование	Кол.	Обозначение документа	Масса каркаса, кг
КП17-3-АтIVС		Поз.4,11...13,15...17,19			1076,9
		по КП17-1(1.424.1-10.2-17)			
		Поз.1,3,5,7,10,14,18,21...23			
		по КП17-1-АтIVС			
	2	Каркас 9КР57-3-АтIVС	4	1.424.1-10.10-71	
	6	Арм. элемент СШ19-АтIVС	4	1.424.1-10.10-83	
	8	СШ14-АтIVС	16		
	9	СШ14-АтIVС	16		
	20	Ф8АI; ℓ=230; 0,09 кг	20	БЕЗ ЧЕРТ.	
КП17-4-АтIVС		Поз.4,11...13,15...17,19			1072,9
		по КП17-1(1.424.1-10.2-17)			
		Поз.1,3,5...7,10,14,18,21...23			
		по КП17-1-АтIVС			
	2	Каркас 9КР57-2-АтIVС	4	1.424.1-10.10-71	
	8	Арм. элемент СШ15-АтIVС	16	1.424.1-10.10-83	
	9	СШ15-АтIVС	16		
	20	Ф8АI; ℓ=230; 0,09 кг	20	БЕЗ ЧЕРТ.	
КП17-5-АтIVС		Поз.4,12,13,15...17,19,20			1248,5
		по КП17-1(1.424.1-10.2-17)			
		Поз.5,7,10,14,18,22,23			
		по КП17-1-АтIVС			
	1	Каркас 5КР135-АтIVС	4	1.424.1-10.10-48	
	2	10КР57-1-АтIVС	4	-75	
	3	11КР66-АтIVС	2	-78	
	6	Арм. элемент СШ19-АтIVС	4	1.424.1-10.10-83	
	8	СШ14-АтIVС	24		
	9	СШ15-АтIVС	16		
	11	Стержень арм. Ст3	128	1.424.1-10.2-153	
	21	Ф6АI; ℓ=280; 0,06 кг	120	БЕЗ ЧЕРТ.	

Нач.отд.	Агранович		1.424.1-10.10-17
Н.контр.	Кудричевская		
Гл.спец.	Савранский		
Зав.гр.	Кудричевская		Каркас КП17-1-АтIVС...КП17-2-АтIVС
Исполн.	Квасова		Стадия: Р; Лист: 1; Листов: 4
Провер.	Тремль		Харьковский Промстройниипроект

Взам. инв. № | Подпись и дата | Инв. № подл.

1.424.1-10.10-17 Лист 2

24448-02 40

Марка каркаса	Поз.	Наименование	Кол.	Обозначение документа	Масса каркаса, кг
КП17-6-АтIVС		Поз.4,12,13,15...17,19,20			1266,2
		по КП17-1(1.424.1-10.2-17)			
		Поз. 3,5,7,10,14,18,21...23			
		по КП17-1-АтIVС			
	1	Каркас 7КР135-5-АтIVС	4	1.424.1-10.10-57	
	2	10КР57-АтIVС	4	-75	
	6	Арм. элемент СШ19-АтIVС	4	1.424.1-10.10-83	
	8	СШ14-АтIVС	24		
	9	СШ15-АтIVС	16		
	11	Стержень арм. Ст3	128	1.424.1-10.2-153	
КП17-7-АтIVС		Поз.4,12,13,15...17,19			1558,1
		по КП17-1(1.424.1-10.2-17)			
		Поз. 5...7,10,14,18,22,23			
		по КП17-1-АтIVС			
	1	Каркас 7КР135-1-АтIVС	4	1.424.1-10.10-57	
	2	10КР57-3-АтIVС	4	-75	
	8	Арм. элемент СШ15-АтIVС	24	1.424.1-10.10-83	
	9	СШ15-АтIV	16		
	11	Стержень арм. Ст3	128	1.424.1-10.2-153	
	20	Ф8АI; ℓ=230; 0,09 кг	36	БЕЗ ЧЕРТ.	
	21	Ф6АI; ℓ=280; 0,06 кг	120		

Инв. № подл. | Подпись и дата | Взам. инв. №

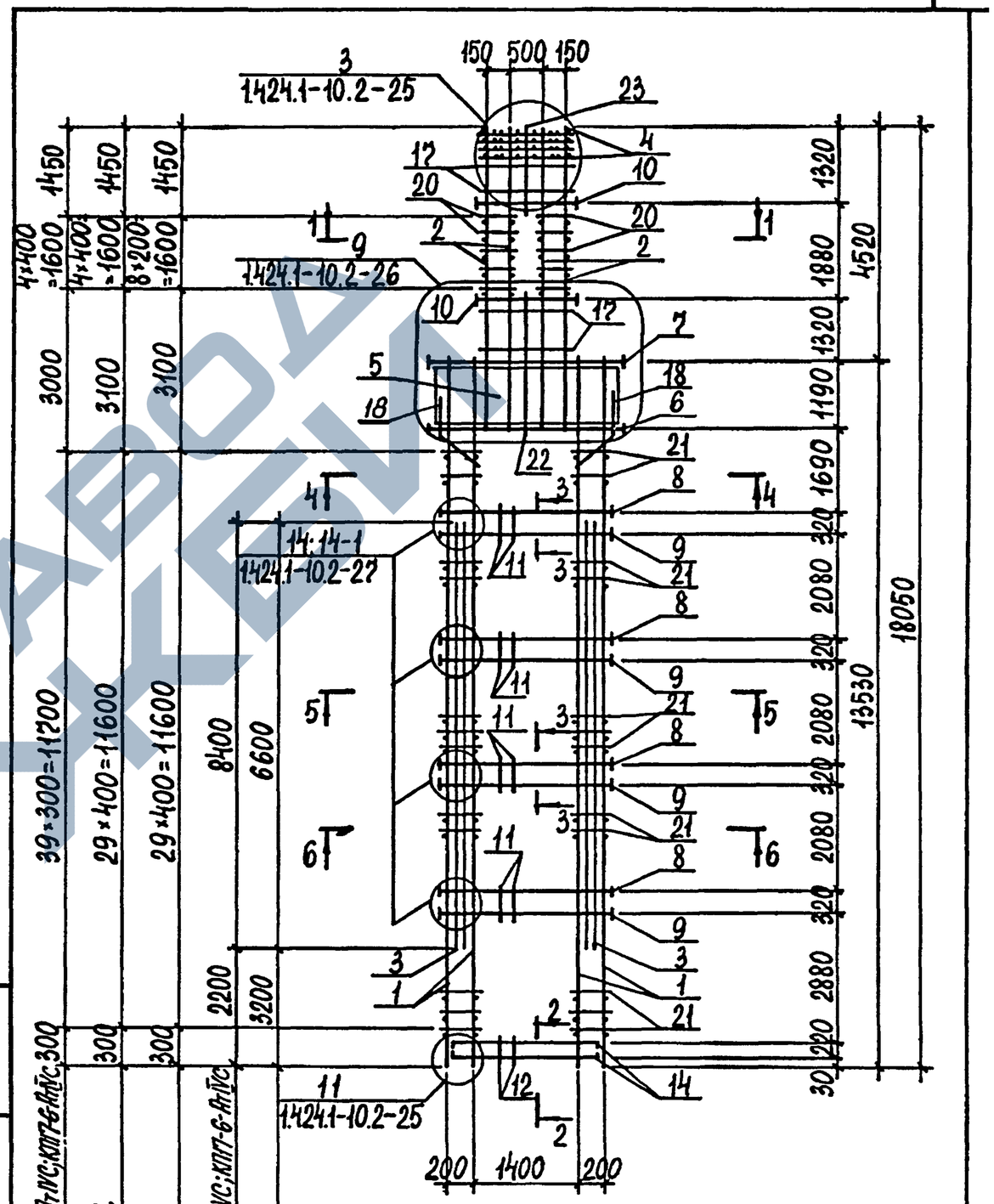

1. Сечения 1-1...6-6 смотреть докум. 1.424.1-10.2-17 лист 1,2.
2. Арматура класса А-I по ГОСТ 5781-82, АтIVС по ГОСТ 10884-81*.

Для КП17-1-АтIVС...КП17-4-АтIVС; КП17-6-АтIVС; 300
Для КП17-5-АтIVС
Для КП17-7-АтIVС
Для КП17-1-АтIVС; КП17-4-АтIVС; КП17-6-АтIVС
Для КП17-5-АтIVС

Инв. № подл. | Подпись и дата | Взам. инв. №

Марка каркаса	Поз	Наименование	Кол	Обозначение документа	Масса каркаса, кг
КП18-1-Ат$\overline{IV}$С		Поз. 4. 11...13, 15...17, 19			1021,2
		по КП 18-1 (1.424.1-10.2-18)			
	1	Каркас 5КР129-5-Ат$\overline{IV}$С	4	1.424.1-10.10-46	
	2	9КР65-1-Ат$\overline{IV}$С	4	-72	
	3	11КР66-Ат$\overline{IV}$С	2	-78	
	5	Сетка С4-3-Ат$\overline{IV}$С	4	-82	
	6	Арм.элемент СШ19-Ат$\overline{IV}$С	4	1.424.1-10.10-83	
	7	СШ18-Ат$\overline{IV}$С	4		
	8	СШ14-Ат$\overline{IV}$С	16		
	9	СШ14-Ат$\overline{IV}$С	16		
	10	СШ22-Ат$\overline{IV}$С	8		
	14	Стержень арм. Ст5-Ат$\overline{IV}$С	8	1.424.1-10.10-84	
	18	Ст17-Ат$\overline{IV}$С	8		
	20	ф6 АI; ℓ=230; 0,05 кг	16	Без черт.	
	21	ф6 АI; ℓ=280; 0,06 кг	148		
	22	ф12 Ат$\overline{IV}$С ℓ=2900; 2,6 кг	2		
	23	ф12 Ат$\overline{IV}$С ℓ=1800; 1,6	2		

Марка каркаса	Поз	Наименование	Кол	Обозначение документа	Масса каркаса, кг
КП18-2-Ат$\overline{IV}$С		Поз. 4, 12, 13, 15...17, 19			1146,9
		по КП18-1 (1.424.1-10.2-18)			
		Поз. 1, 3, 5, 7, 10, 14, 18			
		21...23 по КП18-1-Ат$\overline{IV}$С			
	2	Каркас 10КР65-7-Ат$\overline{IV}$С	4	1.424.1-10.10-76	
	6	Арм.элемент СШ20-Ат$\overline{IV}$С	4	1.424.1-10.10-83	
	8	СШ15-Ат$\overline{IV}$С	16		
	9	СШ15-Ат$\overline{IV}$С	16		
	11	Стержень арм. Ст3	128	1.424.1-10.2-153	
	20	ф6 АI, ℓ=230; 0,05 кг	24	Без черт.	
КП18-3-Ат$\overline{IV}$С		Поз. 4, 11...13, 15...17, 19			1208,1
		по КП18-1 (1.424.1-10.2-18)			
		Поз. 3, 5, 7, 10, 14, 18, 21...23			
		по КП18-1-Ат$\overline{IV}$С			
	1	Каркас 7КР129-5-Ат$\overline{IV}$С	4	1.424.1-10.10-55	
	2	10КР65-7-Ат$\overline{IV}$С	4	-76	
	6	Арм.элемент СШ18-Ат$\overline{IV}$С	4	1.424.1-10.10-83	
	8	СШ15-Ат$\overline{IV}$С	16		
	9	СШ15-Ат$\overline{IV}$С	16		
	20	ф6 АI, ℓ=230; 0,05 кг	24	Без черт.	
КП18-4-Ат$\overline{IV}$С		Поз. 4, 12, 13, 15...17, 19			1296,6
		по КП18-1 (1.424.1-10.2-18)			
		Поз. 1, 3, 5, 7, 10, 14, 18,			
		20...23 по КП18-1-Ат$\overline{IV}$С			
	2	Каркас 10КР65-1-Ат$\overline{IV}$С	4	1.424.1-10.10-77	
	6	Арм.элемент СШ20-Ат$\overline{IV}$С	4	1.424.1-10.10-83	
	8	СШ14-Ат$\overline{IV}$С	24		
	9	СШ14-Ат$\overline{IV}$С	24		
	11	Стержень арм. Ст3	128	1.423.1-10.2-153	

Инв. № подл. | Подпись и дата | Взам. инв. №

1.424.1-10.10-18 Лист 2

Нач.отд	Агранович		
Н.контр.	Кудрявцевская		
Гл.спец.	Савранский		
Зав.гр	Кудрявцевская		
Исполн	Соколова		
Провер	Тремль		

1.424.1-10.10-18

Каркас КП18-1-Ат$\overline{IV}$С...КП18-4-Ат$\overline{IV}$С

Стадия	Лист	Листов
Р	1	4

ХАРЬКОВСКИЙ ПРОМСТРОЙНИИПРОЕКТ

Марка каркаса	Поз.	Наименование	Кол.	Обозначение документа	Масса каркаса, кг
КП18-5-Ат-IVС		Поз. 4, 11...13, 15...17, 19 по КП18-1(1.424.1-10.2-18)			1553,4
		Поз. 3, 5...7, 9, 10, 14, 18, 20, 22, 23 по КП18-1-Ат-IVС			
	1	Каркас 7КР129-Ат-IVС	4	1.424.1-10.10-55	
	2	10КР65-Ат-IVС	4	-77	
	8	Арм. элемент СШ14-Ат-IVС	24	-83	
	21	⌀6АI, l=280; 0,06кг	112	без черт.	
КП18-6-Ат-IVС		Поз. 4, 12, 13, 15...17, 19 по КП18-1(1.424.1-10.2-18)			1481,2
		Поз. 5, 7, 10, 14, 18, 20, 22, 23 по КП18-1-Ат-IVС			
	1	Каркас 7КР129-1-Ат-IVС	4	1.424.1-10.10-55	
	2	10КР65-Ат-IVС	4	-77	
	6	Арм. элемент СШ18-Ат-IVС	4	1.424.1-10.10-83	
	8	СШ15-Ат-IVС	24		
	9	СШ14-Ат-IVС	24		
	11	Стержень арм. Ст3	128	1.424.1-10.2-153	
	21	⌀6АI, l=280; 0,06кг	112	без черт.	
КП18-7-Ат-IVС		Поз. 4, 12, 13, 15...17, 19 по КП18-1(1.424.1-10.2-18)			1504,6
		Поз. 1, 3, 5, 7, 10, 14, 18, 21...23 по КП18-1-Ат-IVС			
	2	Каркас 10КР65-4-Ат-IVС	4	1.424.1-10.10-77	
	6	Арм. элемент СШ20-Ат-IVС	4	1.424.1-10.10-83	
	8	СШ14-Ат-IVС	24		
	9	СШ14-Ат-IVС	24		
	11	Стержень арм. Ст3	128	1.424.1-10.2-153	
	20	⌀8АI, l=280; 0,09кг	36	без черт.	

Инв. № подл. | Подпись и дата | Взам. инв. №

1.424.1-10.10-18 Лист 3

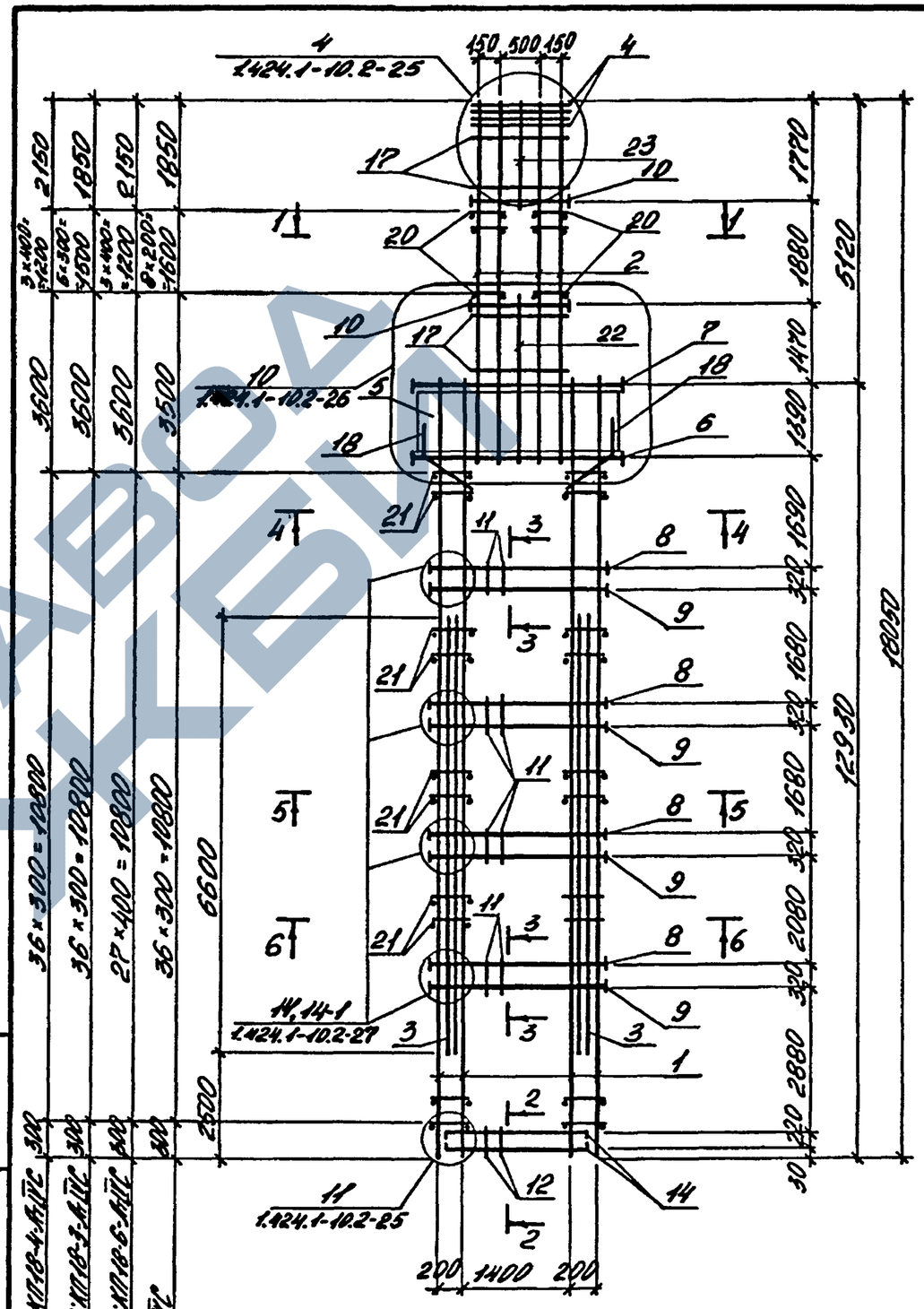

1. Сечение 1-1...6-6 смотреть докум. 1.424.1-10.2-18 лист 1,2.
2. Арматура класса Ат-I по ГОСТ 5781-82, Ат-IVС по ГОСТ 10884-81*.

Инв. № подл. | Подпись и дата | Взам. инв. №

Мар. КП18-1-Ат-IVС; КП18-4-Ат-IVС
Мар. КП18-2-Ат-IVС; КП18-3-Ат-IVС
Мар. КП18-5-Ат-IVС; КП18-6-Ат-IVС
Мар. КП18-7-Ат-IVС

1.424.1-10.10-18 Лист 4

Марка каркаса	Поз	Наименование	Кол	Обозначение документа	Масса каркаса, кг
КП19-1-Ат-IVС		Поз 4, 11...13, 15...17, 19 по КП19-1 (1.424.1-10.2-19)			929,9
	1	Каркас 5КР135-5-Ат-IVС	4	1.424.1-10.10-48	
	2	9КР51-1-Ат-IVС	4	-70	
	3	11КР90-1-Ат-IVС	2	-79	
	5	Сетка С4-2-Ат-IVС	4	1.424.1-10.10-82	
	6	Арм.элемент СШ20-Ат-IVС	4	1.424.1-10.10-83	
	7	СШ18-Ат-IVС	4		
	8	СШ12-Ат-IVС	16		
	9	СШ12-Ат-IVС	16		
	10	СШ22-Ат-IVС	8		
	14	Стержень арм. Ст5-Ат-IVС	8	1.424.1-10.10-84	
	18	Ст17-Ат-IVС	8		
	20	ф6АI ℓ=230. 0,05 кг	20	Без черт.	
	21	ф6АI ℓ=280. 0,06 кг	160		
	22	ф12Ат-IVС. ℓ=2550; 2,3 кг	2		
	23	ф12Ат-IVС. ℓ=750; 0,7 кг	2		
КП19-2-Ат-IVС		Поз 4, 11...13, 15...17, 19 по КП19-1 (1.424.1-10.2-19)			1156,9
		Поз 1, 3, 5...7, 10, 14, 18 21...23 по КП19-1-Ат-IVС			
	2	Каркас 10КР51-3-Ат-IVС	4	1.424.1-10.10-74	
	8	Арм.элемент СШ13-Ат-IVС	16	1.424.1-10-10-83	
	9	СШ13-Ат-IVС	16		
	20	ф8АI ℓ=230; 0,09 кг	36	Без черт.	

Нач. отд.	Атранович		
Н. контр.	Кудричевская		
Гл. спец.	Сарранский		
Зав. гр.	Кудричевская		
Исполн.	Соколова		
Провер.	Тремль		

1.424.1-10.10-19

Каркас КП19-1-Ат-IVС; КП19-2-Ат-IVС

Стадия	Лист	Листов
Р	1	2

Харьковский Промстройниипроект

Инв. № подл. | Подпись и дата | Взам. инв. №

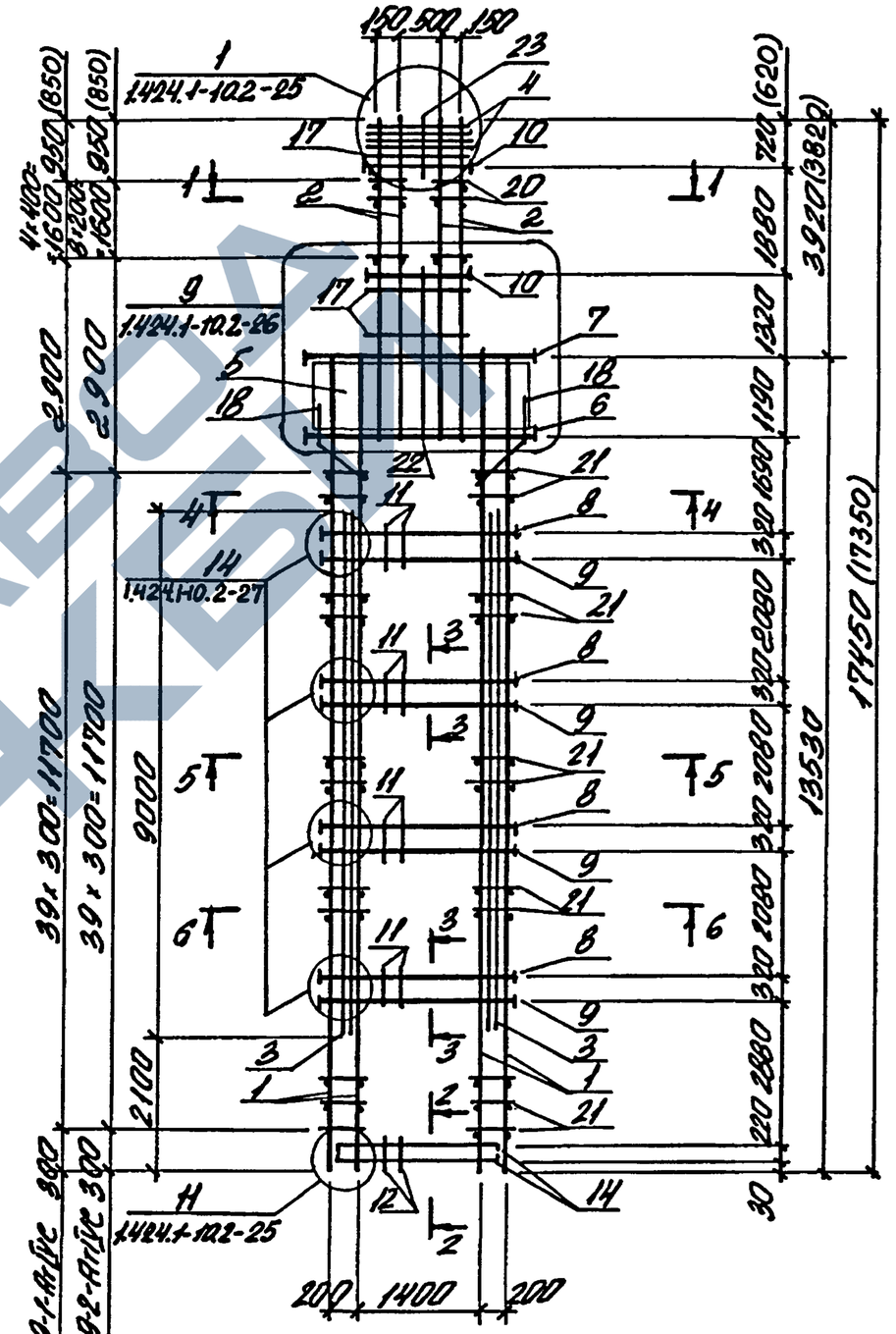

Для КП19-1-Ат-IVС

Для КП19-2-Ат-IVС

1. Сечение 1-1...6-6 смотреть докум. 1.424.1-10.2-19 лист 1,2.
2. Арматура класса А-I по ГОСТ 5781-82, Ат-IVС по ГОСТ 10884-81*.

1.424.1-10.10-19 | Лист 2

Марка каркаса	Поз	Наименование	Кол.	Обозначение документа	Масса каркаса, кг
КП20-1-АтIVС		Поз. 4, 11...13, 15...17, 19			1117,2
		по КП20-1 (1.424.1-10.2-20)			
	1	Каркас 5Кр129-5-АтIVС	4	1.424.1-10.10-46	
	2	10Кр59-1-АтIVС	4	-74	
	3	11Кр74-АтIVС	2	-78	
	5	Сетка С4-3-АтIVС	4	-82	
	6	Арм. элемент СШ20-АтIVС	4	1.424.1-10.10-83	
	7	СШ18-АтIVС	4		
	8	СШ13-АтIVС	16		
	9	СШ13-АтIVС	16		
	10	СШ22-АтIVС	8		
	14	Стержень арм. Ст5-АтIVС	8	1.424.1-10.10-84	
	18	Ст17-АтIVС	8	-84	
	20	ф6АI, ℓ=230; 0,05кг	20	БЕЗ ЧЕРТ.	
	21	ф6АI, ℓ=280; 0,06кг	148		
	22	ф12АтIVС, ℓ=2900; 2,6кг	2		
	23	ф12АтIVС, ℓ=1200; 1,1кг	2		
КП20-2-АтIVС		Поз. 4, 12, 13, 15...17, 19			1273,6
		по КП20-1 (1.424.1-10.2-20)			
		Поз. 1, 3, 14, 18, 21...23, 5...7			
		по КП20-1-АтIVС			
	2	Каркас 10Кр59-3-АтIVС	4	1.424.1-10.10-76	
	8	Арм. элемент СШ14-АтIVС	16	1.424.1-10.10-83	
	9	СШ14-АтIVС	16		
	11	Стержень арм. Ст3	128	1.424.1-10.2-153	
	20	ф8АI, ℓ=230 0,09кг	36	БЕЗ ЧЕРТ.	

Нач. отд.	Агранович		
Н. контр.	Кириченко		
Гл. спец.	Сафранский		
Зав. гр.	Кириченко		
Исполн.	Казуб		
Провер.	Тремль		

1.424.1-10.10-20

Каркас КП20-1-АтIVС...КП20-3-АтIVС

Стадия	Лист	Листов
Р	1	3

Харьковский Промстройниипроект

Инв. № подл. | Подпись и дата | Взам. инв. №

Марка каркаса	Поз.	Наименование	Кол.	Обозначение документа	Масса каркаса, кг
КП20-3-АтIVС		Поз. 4, 12, 13, 15...17, 19			1400,9
		по КП20-1 (1.424.1-10.2-20)			
		Поз. 1, 3, 5...7, 10, 14, 18, 21...23			
		по КП20-1-АтIVС			
	2	Каркас 10Кр59-4-АтIVС	4	1.424.1-10.10-76	
	8	Арм. элемент СШ15-АтIVС	16	1.424.1-10.10-83	
	9	СШ15-АтIVС	16		
	11	Стержень арм. Ст3	128	1.424.1-10.2-153	
	20	ф8АI, ℓ=230; 0,09кг	36	БЕЗ ЧЕРТ.	

Инв. № подл. | Подпись и дата | Взам. инв. №

1.424.1-10.10-20

Лист 2

ЗАВОД ЖБИ

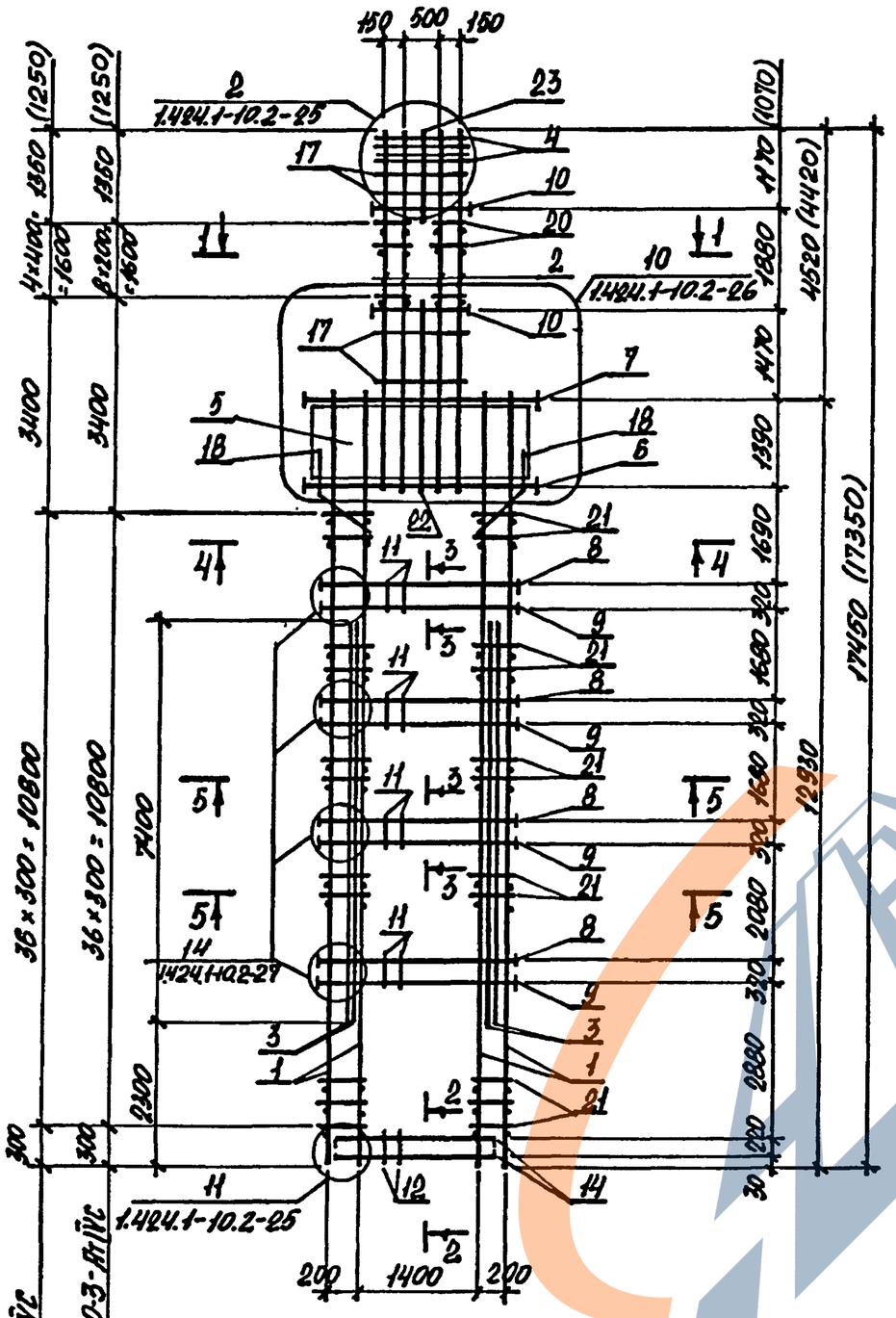

1. Сечение 1-1...5-5 смотреть докум. 1.424.1-10.2-20 лист 1.
2. Арматура класса А-I по ГОСТ 5781-82, Ат-IVС по ГОСТ 10884-81.*

Для КП20-1-АтIVС

Для КП20-2-АтIVС КП20-3-АтIVС

Инв. № подл.	Подпись и дата	Взам. инв. №	

1.424.1-10.10-20 | Лист 3

Марка каркаса	Поз.	Наименование	Кол.	Обозначение документа	Масса каркаса, кг
КП21-1-АтIVС		Поз. 4, 11...13, 15...17, 19 по КП21-1 (1.424.1-10.2-21)			1077,8
	1	Каркас 5Кр147-5-АтIVС	4	1.424.1-10.10-52	
	2	9Кр57-1-АтIVС	4	-71	
	3	11Кр111-1-АтIVС	2	-80	
	5	Сетка С4-2-АтIVС	4	-82	
	6	Арм. элемент СШ20-АтIVС	4	1.424.1-10.10-83	
	7	СШ18-АтIVС	4		
	8	СШ13-АтIVС	20		
	9	СШ13-АтIVС	20		
	10	СШ22-АтIVС	8		
	14	Стержень арм. Ст5-АтIVС	8	1.424.1-10.10-84	
	18	Ст17-АтIVС	8		
	20	⌀6АI, ℓ=230; 0,05 кг	20	БЕЗ черт.	
	21	⌀6АI, ℓ=280; 0,06 кг	176		
	22	⌀12АтIVС; ℓ=2550; 2,3 кг	2		
	23	⌀12АтIVС, ℓ=1350; 1,2 кг	2		
КП21-2-АтIVС		Поз. 4, 11...13, 15...17, 19 по КП21-1 (1.424.1-10.2-21)			1207,7
		Поз. 1,3,5...7, 10, 14, 18, 21...23 по КП21-1-АтIVС			
	2	Каркас 9Кр57-3-АтIVС	4	1.424.1-10.10-71	
	8	Арм. элемент СШ14-АтIVС	20	1.424.1-10.10-83	
	9	СШ14-АтIVС	20		
	20	⌀8АI, ℓ=230; 0,09 кг	20	БЕЗ черт.	

Инв. № подл.	Подпись и дата	Взам. инв. №	

Нач. отд.	Агранович		1.424.1-10.10-21
Н. контр.	Кирилевская		
Гл. спец.	Сабранский		
Зав. гр.	Кирилевская		Каркас КП21-1-АтIVС...КП21-5-АтIVС
Исполн.	Козуб		
Провер.	Тремлав		

Стадия	Лист	Листов
Р	1	3

Харьковский Промстройниипроект

Марка каркаса	Поз.	Наименование	Кол.	Обозначение документа	Масса каркаса, кг
КП21-3-Ат-IVС		Поз.4,11...13,15...17,19			1424,7
		по КП21-1 (1.424.1-10.2-21)			
		Поз.5...7,10,14,18,22,23			
		по КП21-1-Ат-IVС			
	1	Каркас 5Кр147-Ат-IVС	4	1.424.1-10.10-52	
	2	10Кр57-3-Ат-IVС	4	-75	
	3	НКр96-1-Ат-IVС	2	-79	
	8	Арм. элемент СШ14-Ат-IVС	30	1.424.1-10.10-83	
	9	СШ14-Ат-IVС	20		
	20	ф8АI, ℓ=230; 0,09 кг	40	БЕЗ ЧЕРТ.	
	21	ф6АI, ℓ=280; 0,06 кг	132		
КП21-4-Ат-IVС		Поз.4,11...13,15...17,19			1462,4
		по КП21-1 (1.424.1-10.2-21)			
		Поз.3,5,7,10,14,18,20...23			
		по КП21-1-Ат-IVС			
	1	Каркас 7Кр147-5-Ат-IVС	4	1.424.1-10.10-61	
	2	10Кр57-1-Ат-IVС	4	-75	
	6	Арм. элемент СШ19-Ат-IVС	4		
	8	СШ14-Ат-IVС	30	1.424.1-10.10-83	
	9	СШ15-Ат-IVС	20		
КП21-5-Ат-IVС		Поз.4,12,13,15...17,19			1825,0
		по КП21-1 (1.424.1-10.2-21)			
		Поз.5,7,10,14,18,20,22,23			
		по КП21-1-Ат-IVС			
	1	Каркас 7Кр147-2-Ат-IVС	4	1.424.1-10.10-61	
	2	10Кр57-1-Ат-IVС	4	-75	
	6	Арм. элемент СШ19-Ат-IVС	4		
	8	СШ15-Ат-IVС	30	1.424.1-10.10-83	
	9	СШ14-Ат-IVС	20		
	11	Стержень арм. Ст3	160	1.424.1-10.2-153	
	21	ф8АI, ℓ=280; 0,11 кг	220	БЕЗ ЧЕРТ.	

Инв.№ подл. | Подпись и дата | Взам.инв.№

1.424.1-10.10-21 | Лист 2

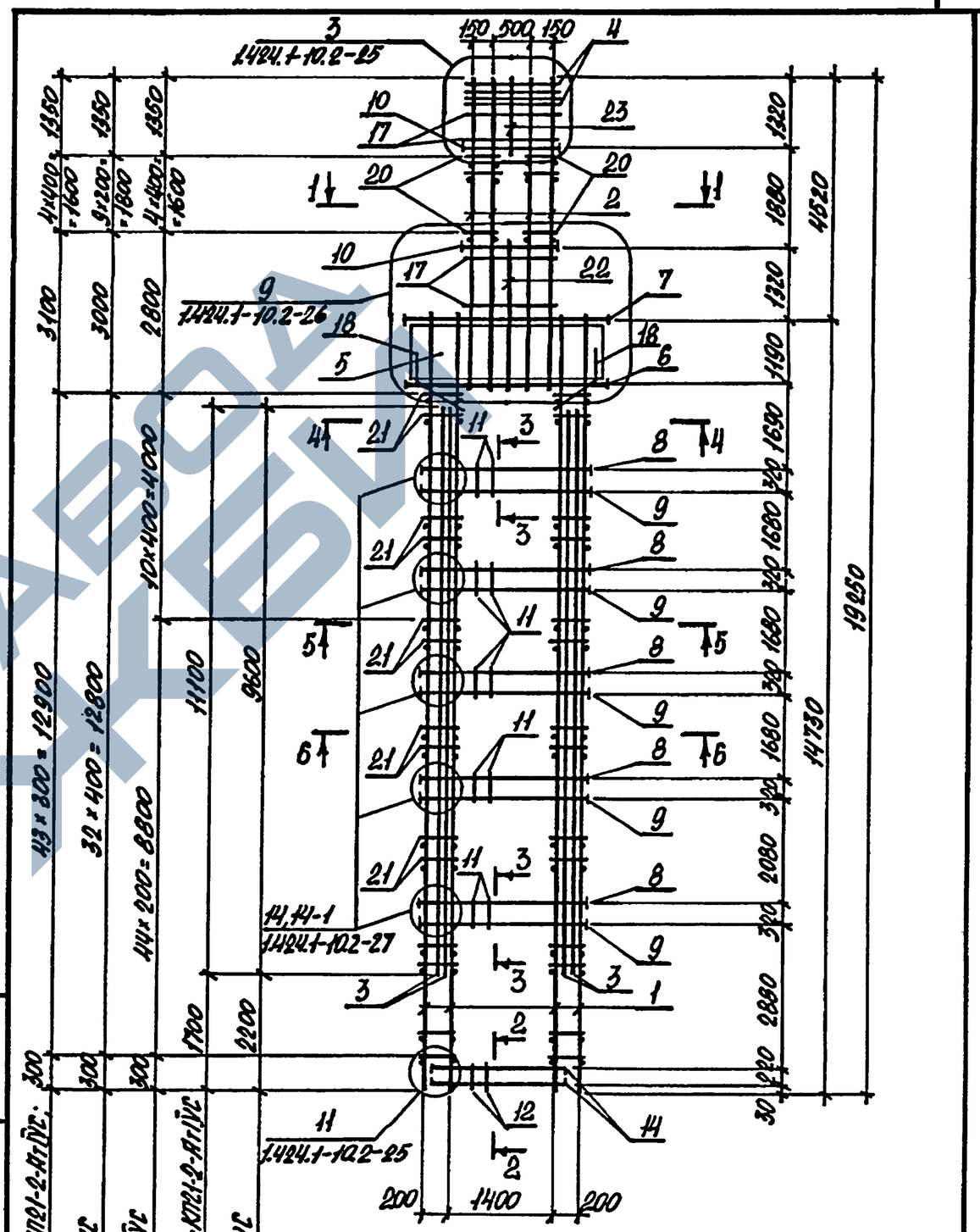

1. Сечение 1-1...6-6 смотреть докум. 1.424.1-10.2-21 лист 1,2.
2. Арматура класса А-I по ГОСТ 5781-82, Ат-IVС по ГОСТ 10884-81*.

Инв.№ подл. | Подпись и дата | Взам.инв.№

1.424.1-10.10-21 | Лист 3

Марка каркаса	Поз.	Наименование	Кол.	Обозначение документа	Масса каркаса, кг
КП22-1-АтIVС		Поз. 4, 11...13, 15...17, 19			1092,0
		по КП22-1 (1.424.1-10.2-22)			
	1	Каркас 5Кр141-5-АтIVС	4	1.424.1-10.10-50	
	2	9Кр65-1-АтIVС	4	-72	
	3	11Кр90-1-АтIVС	2	-79	
	5	Сетка С4-3-АтIVС	4	-82	
	6	Арм. элемент СШ19-АтIVС	4	1.424.1-10.10-83	
	7	СШ18-АтIVС	4		
	8	СШ14-АтIVС	16		
	9	СШ14-АтIVС	16		
	10	СШ22-АтIVС	8		
	14	Стержень арм. Ст5-АтIVС	8	1.424.1-10.10-84	
	18	Ст17-АтIVС	8		
	20	⌀6АI, ℓ=230; 0,05кг	20	без черт.	
	21	⌀6АI, ℓ=280; 0,08кг	164		
	22	⌀12АтIVС, ℓ=2900; 2,6кг	2		
	23	⌀12АтIVС, ℓ=1800; 1,6кг	2		
КП22-2-АтIVС		Поз. 4, 11...13, 15...17, 19			1236,8
		по КП22-1 (1.424.1-10.2-22)			
		Поз. 1,3,6,7,10,14,18,20...23			
		по КП22-1-АтIVС			
	2	Каркас 10Кр65-АтIVС	4	1.424.1-10.10-77	
	6	Арм. элемент СШ20-АтIVС	4	1.424.1-10.10-83	
	8	СШ15-АтIVС	16		
	9	СШ15-АтIVС	16		

Нач.отд.	Агранович		1.424.1-10.10-22
Н.контр.	Кудрявцевская		
Гл.спец.	Сабранский		
Зав.гр.	Кудрявцевская		Каркас КП22-1-АтIVС...КП22-8-АтIVС
Исполн.	Козуб		Стадия Р · Лист 1 · Листов 4
Провер.	Тремль		Харьковский Промстройниипроект

Инв.№ подл. | Подпись и дата | Взам.инв.№

Марка каркаса	Поз.	Наименование	Кол.	Обозначение документа	Масса каркаса, кг
КП22-3-АтIVС		Поз. 4, 11...13, 15...17, 19			1337,2
		по КП22-1 (1.424.1-10.2-22)			
		Поз. 1,3,5,7,10,14,18,21...23			
		по КП22-1-АтIVС			
	2	Каркас 9Кр65-3-АтIVС	4	1.424.1-10.10-72	
	6	Арм. элемент СШ20-АтIVС	4	1.424.1-10.10-83	
	8	СШ15-АтIVС	24		
	9	СШ15-АтIVС	24		
	20	⌀8АI, ℓ=230; 0,09кг	20	без черт.	
КП22-4-АтIVС		Поз. 4, 11...13, 15...17, 19			1366,1
		по КП22-1 (1.424.1-10.2-22)			
		Поз. 5,7,10,14,18,20,22,23			
		по КП22-1-АтIVС			
	1	Каркас 5Кр141-АтIVС	4	1.424.1-10.10-50	
	2	10Кр65-1-АтIVС	4	-77	
	3	11Кр74-АтIVС	2	-78	
	6	Арм. элемент СШ20-АтIVС	4	1.424.1-10.10-83	
	8	СШ14-АтIVС	24		
	9	СШ14-АтIVС	24		
	21	⌀6АI, ℓ=230; 0,05кг	124	без черт.	
КП22-5-АтIVС		Поз. 4, 11...13, 15...17, 19			1377,2
		по КП22-1 (1.424.1-10.2-22)			
		Поз. 3,5,7,10,14,18,20...23			
		по КП22-1-АтIVС			
	1	Каркас 7Кр141-5-АтIVС	4	1.424.1-10.10-60	
	2	10Кр65-АтIVС	4	-77	
	6	Арм. элемент СШ18-АтIVС	4	1.424.1-10.10-83	
	8	СШ15-АтIVС	24		
	9	СШ15-АтIVС	16		

1.424.1-10.10-22 | Лист 2

Марка каркаса	Поз.	Наименование	Кол.	Обозначение документа	Масса каркаса, кг
КП22-6-Ат-IVС		Поз. 4,11...13,15...17,19			1394,3
		по КП22-1 (1.424.1-10.2-22)			
		Поз. 1,3,5,7,10,14,18,21...23			
		по КП22-1-Ат-IVС			
	2	Каркас 10Кр65-3-Ат-IVС	4	1.424.1-10.10-77	
	6	Арм. элемент СШ20-Ат-IVС	4	1.424.1-10.10-83	
	8	СШ15-Ат-IVС	16		
	9	СШ15-Ат-IVС	16		
	20	ф8АI, ℓ=230; 0,09 кг	36	БЕЗ ЧЕРТ.	
КП22-7-Ат-IVС		Поз. 4,11...13,15...17,19			1546,3
		по КП22-1 (1.424.1-10.2-22)			
		Поз. 1,3,5,7,10,14,18,21...23			
		по КП22-1-Ат-IVС			
	2	Каркас 10Кр65-4-Ат-IVС	4	1.424.1-10.10-77	
	6	Арм. элемент СШ20-Ат-IVС	4	1.424.1-10.10-83	
	8	СШ14-Ат-IVС	24		
	9	СШ14-Ат-IVС	24		
	20	ф8АI, ℓ=230; 0,09 кг	36	БЕЗ ЧЕРТ.	
КП22-8-Ат-IVС		Поз. 4,11...13,15...17,19.			1903,4
		по КП22-1 (1.424.1-10.2-22)			
		Поз. 5,7,10,14,18,22,23			
		по КП22-1-Ат-IVС			
	1	Каркас 7Кр144-2-Ат-IVС	4	1.424.1-10.10-60	
	2	10Кр65-3-Ат-IVС	4	-77	
	8	Арм. элемент СШ20-Ат-IVС	4	1.424.1-10.10-83	
	8	СШ14-Ат-IVС	32		
	9	СШ15-Ат-IVС	24		
	20	ф8АI, ℓ=230; 0,09 кг	36	БЕЗ ЧЕРТ.	
	21	ф8АI, ℓ=280; 0,11 кг	184		

Инв. № подл. | Подпись и дата | Взам. инв. №

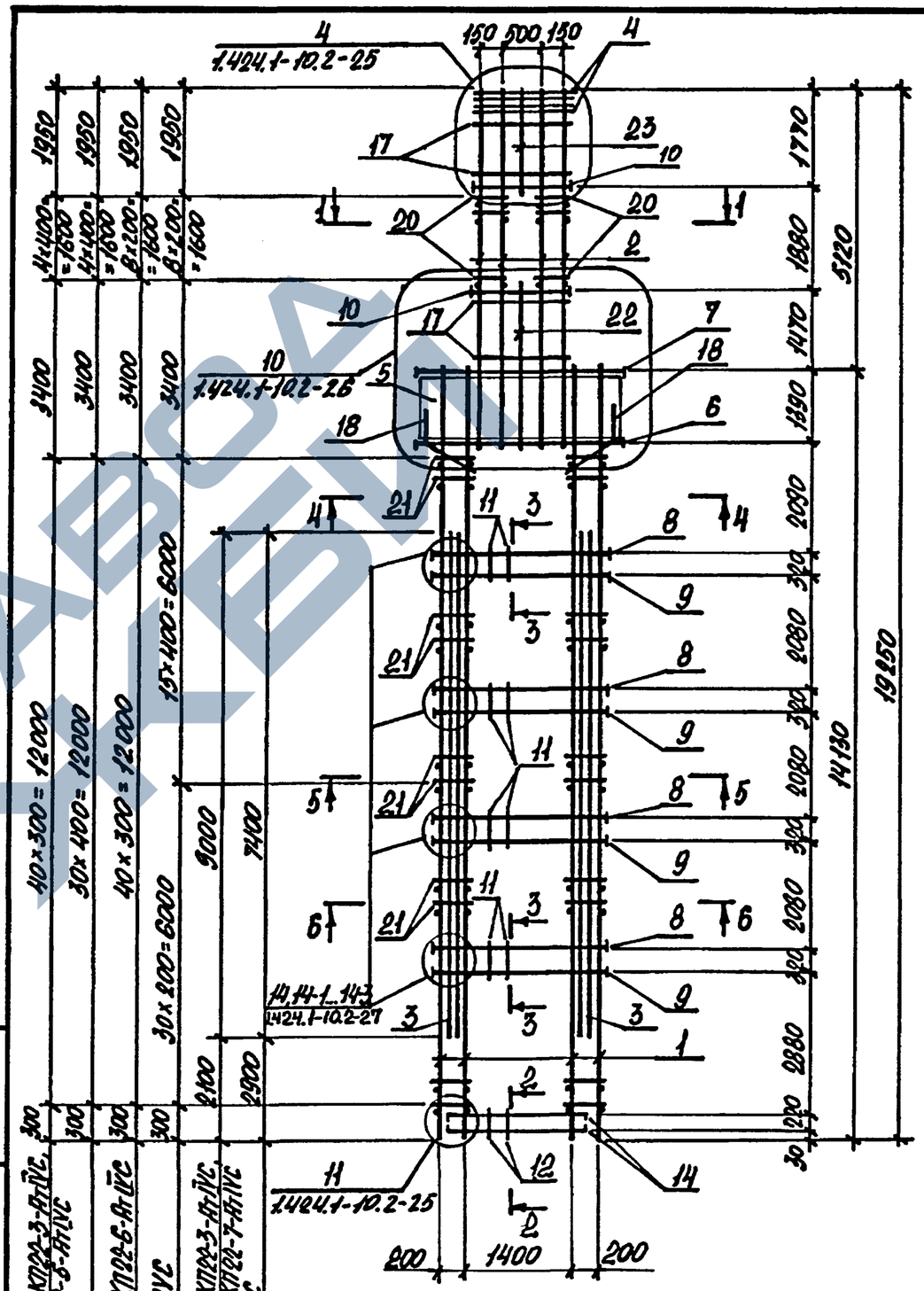

Для КП22-1-Ат-IVС...КП22-3-Ат-IVС, КП22-6-Ат-IVС
Для КП22-4-Ат-IVС
Для КП22-7-Ат-IVС, КП22-8-Ат-IVС
Для КП22-8-Ат-IVС
Для КП22-1-Ат-IVС...КП22-3-Ат-IVС, КП22-5-Ат-IVС...КП22-7-Ат-IVС
Для КП22-4-Ат-IVС

1. Сечение 1-1...6-6 смотреть докум. 1.424.1-10.2-22 лист 1,2.
2. Арматура класса А-I по ГОСТ 5781-82, Ат-IVС по ГОСТ 10884-81.*

Инв. № подл. | Подпись и дата | Взам. инв. №

Марка каркаса	Поз.	Наименование	Кол.	Обозначение документа	Масса каркаса, кг
КП23-1-АтIVС		Поз. 4, 11...13, 15...17, 19			1027,1
		по КП23-1 (1.424.1-10.2-23)			
	1	Каркас 5Кр147-5-АтIVС	4	1.424.1-10.10-52	
	2	9Кр51-1-АтIVС	4	-70	
	3	11Кр111-1-АтIVС	2	-80	
	5	Сетка С4-2-АтIVС	4	-82	
	6	Арм. элемент СШ20-АтIVС	4	1.424.1-10.10-83	
	7	СШ18-АтIVС	4		
	8	СШ12-АтIVС	20		
	9	СШ12-АтIVС	20		
	10	СШ22-АтIVС	8		
	14	Стержень арм. Ст5-АтIVС	8	1.424.1-10.10-84	
	18	Ст17-АтIVС	8		
	20	ф6АI, ℓ=230; 0,05кг	20	БЕЗ ЧЕРТ.	
	21	ф6АI, ℓ=280; 0,06кг	176		
	22	ф12АтIVС, ℓ=2550; 2,3кг	2		
	23	ф12АтIVС, ℓ=750; 0,7кг	2		
КП23-2-АтIVС		Поз. 4, 11...13, 15...17, 19			1134,6
		по КП23-1 (1.424.1-10.2-23)			
		Поз. 1, 3, 5...7, 10, 14, 18, 21...23			
		по КП23-1-АтIVС			
	2	Каркас 8Кр51-3-АтIVС	4	1.424.1-10.10-70	
	8	Арм. элемент СШ13-АтIVС	20	1.424.1-10.10-83	
	9	СШ13-АтIVС	20		
	20	ф8АI, ℓ=230; 0,09кг	20	БЕЗ ЧЕРТ.	

Нач.отд.	Атранович		
Н.контр.	Кудрявцевская		
Гл.спец.	Савранский		
Зав.гр.	Кудрявцевская		
Исполн.	Козуб		
Проверр.	Тремль		

1.424.1-10.10-23

Каркас КП23-1-АтIVС...КП23-3-АтIVС

Стадия	Лист	Листов
Р	1	3

Харьковский Промстройниипроект

Инв.№ подл. | Подпись и дата | Взам. инв.№

Марка каркаса	Поз.	Наименование	Кол.	Обозначение документа	Масса каркаса, кг
КП23-3-АтIVС		Поз. 4, 11...13, 15...17, 19			1363,6
		по КП23-1 (1.424.1-10.2-23)			
		Поз. 5, 7, 10, 14, 18, 22, 23			
		по КП23-1-АтIVС			
	1	Каркас 5Кр147-АтIVС	4	1.424.1-10.10-52	
	2	10Кр51-3-АтIVС	4	-74	
	3	11Кр102-1-АтIVС	2	-80	
	6	Арм. элемент СШ19-АтIVС	4	1.424.1-10.10-83	
	8	СШ15-АтIVС	20		
	9	СШ14-АтIVС	20		
	20	ф8АI, ℓ=230; 0,09кг	36	БЕЗ ЧЕРТ.	
	21	ф6АI, ℓ=280; 0,06кг	132		

Инв.№ подл. | Подпись и дата | Взам. инв.№

1.424.1-10.10-23

Лист 2

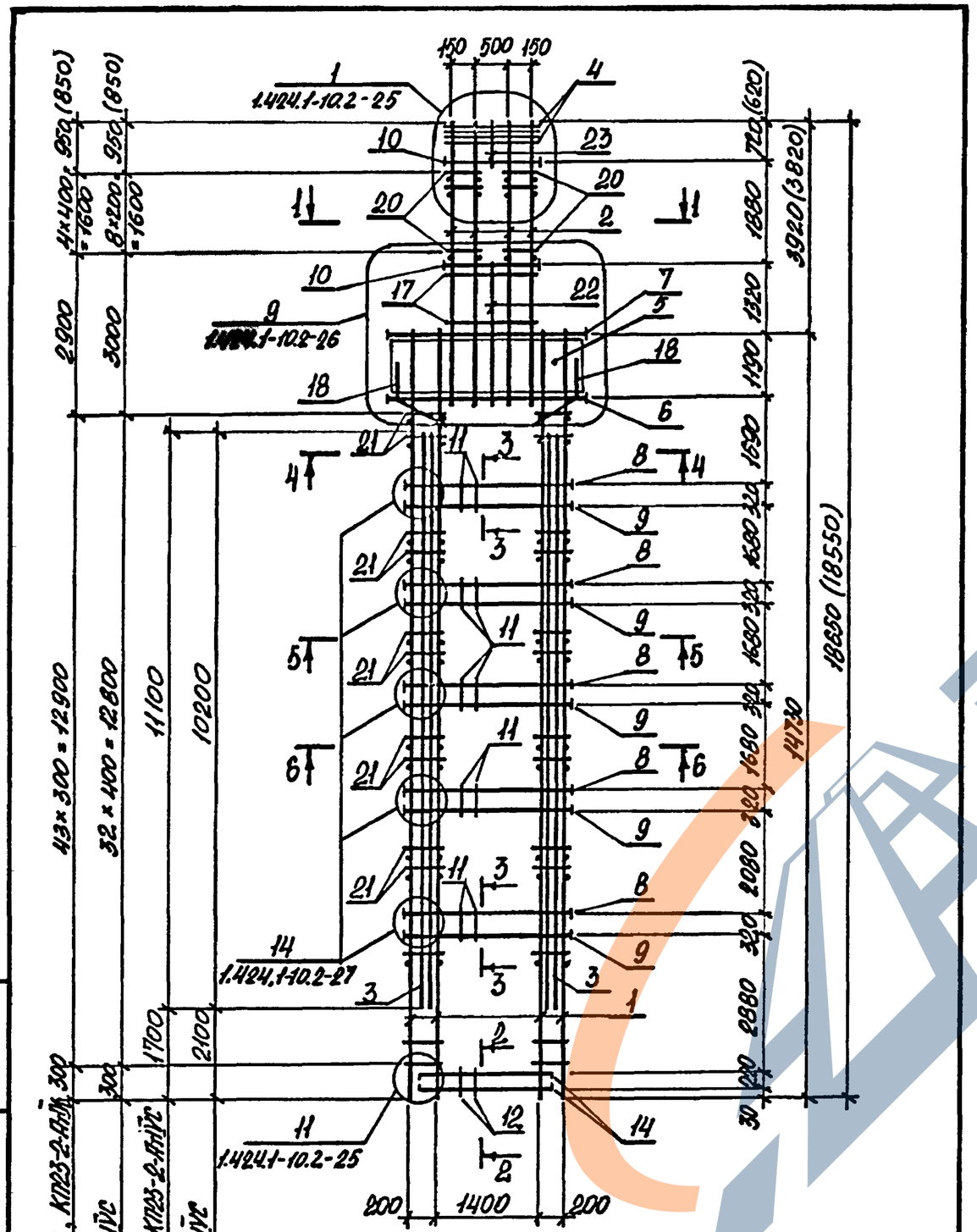

1. Сечение 1-1...6-6 смотреть докум. 1.424.1-10.2-23 лист 1,2.
2. Арматура класса А-I по ГОСТ 5781-82, Ат-IVС по ГОСТ 10884-81*.
3. Спецификацию арматуры смотреть на листах 1,2.

Для КП23-1-АтIVС, КП23-2-АтIVС
Для КП23-3-АтIVС
Для КП23-1-АтIVС, КП23-2-АтIVС
Для КП23-3-АтIVС

1.424.1-10.10-23 | Лист 3

Марка каркаса	Поз.	Наименование	Кол.	Обозначение документа	Масса каркаса, кг
КП24-1-АтIVС		Поз. 4, 11...13, 15...17, 19			1109,8
		по КП24-1 (1.424.1-10.2-24)			
	1	Каркас 5Кр141-5-АтIVС	4	1.424.1-10.10-50	
	2	9Кр59-3-АтIVС	4	-70	
	3	11Кр96-1-АтIVС	2	-79	
	5	Сетка С4-3-АтIVС	4	-82	
	6	Арм. элемент СШ20-АтIVС	4		
	7	СШ18-АтIVС	4	1.424.1-10.10-83	
	8	СШ13-АтIVС	16		
	9	СШ13-АтIVС	16		
	10	СШ22-АтIVС	8		
	14	Стержень арм. Ст5-АтIVС	8	1.424.1-10.10-84	
	18	Ст17-АтIVС	8		
	20	⌀8АI, ℓ=230; 0,09кг	20	Без черт.	
	21	⌀6АI, ℓ=280; 0,06кг	164		
	22	⌀12АтIVС, ℓ=2900; 2,6кг	2		
	23	⌀12АтIVС, ℓ=1200; 1,1кг	2		
КП24-2-АтIVС		Поз. 4, 12, 13, 15...17, 19			1350,3
		по КП24-1 (1.424.1-10.2-24)			
		Поз. 1, 3, 5...7, 10, 14; 18, 21...23			
		по КП24-1-АтIVС			
	2	Каркас 10Кр59-3-АтIVС	4	1.424.1-10.10-76	
	8	Арм. элемент СШ15-АтIVС	16	-83	
	9	СШ15-АтIVС	16	-83	
	11	Стержень арм. Ст3	128	1.424.1-10.2-153	
	20	⌀8АI, ℓ=230; 0,09кг	36	Без черт.	

Нач.отд.	Агранович		1.424.1-10.10-24
Н.контр.	Купричевский		
Гл.спец.	Савранский		
Зав.гр.	Купричевский		Каркас КП24-1-АтIVС ... КП24-4-АтIVС
Исполн.	Козуб		Стадия Р · Лист 1 · Листов 3
Провер.	Гремпль		Харьковский Промстройниипроект

Инв. № подл. | Подпись и дата | Взам. инв. №

24448-02 51

Марка каркаса	Поз.	Наименование	Кол.	Обозначение документа	Масса каркаса, кг
КП 24-3-АтIVС		Поз. 4,12,13,15...17,19 по КП 24-1(1.424.1-10.2-24)			1443,1
		Поз. 1,3,5...7,10,14,18,21...23 по КП 24-1-АтIVС			
	2	Каркас 10Кр59-4-АтIVС	4	1.424.1-10.10-76	
	8	Арм. элемент СШ15-АтIVС	16	-83	
	9	СШ15-АтIVС	16	-83	
	11	Стержень арм. Ст3	128	1.424.1-10.2-153	
	20	ф8АI, ℓ=230; 0,09 кг	36	БЕЗ ЧЕРТ.	
КП 24-4-АтIVС		Поз. 4,12,13,15...17,19 по КП 24-1(1.424.1-10.2-24)			1640,4
		Поз. 5,7,10,14,18,22,23 по КП 24-1-АтIVС			
	1	Каркас 7Кр141-АтIVС	4	1.424.1-10.10-60	
	2	10Кр59-4-АтIVС	4	-76	
	3	11Кр84-АтIVС	2	-79	
	6	Арм. элемент СШ19-АтIVС	4	1.424.1-10.10-83	
	8	СШ14-АтIVС	24		
	9	СШ14-АтIVС	24		
	11	Стержень арм. Ст3	128	1.424.1-10.2-153	
	20	ф8АI, ℓ=230; 0,09 кг	36	БЕЗ ЧЕРТ.	
	21	ф6АI, ℓ=280; 0,06 кг	124		

Инв. № подл. | Подпись и дата | Взам. инв. №

1.424.1-10.10-24 Лист 2

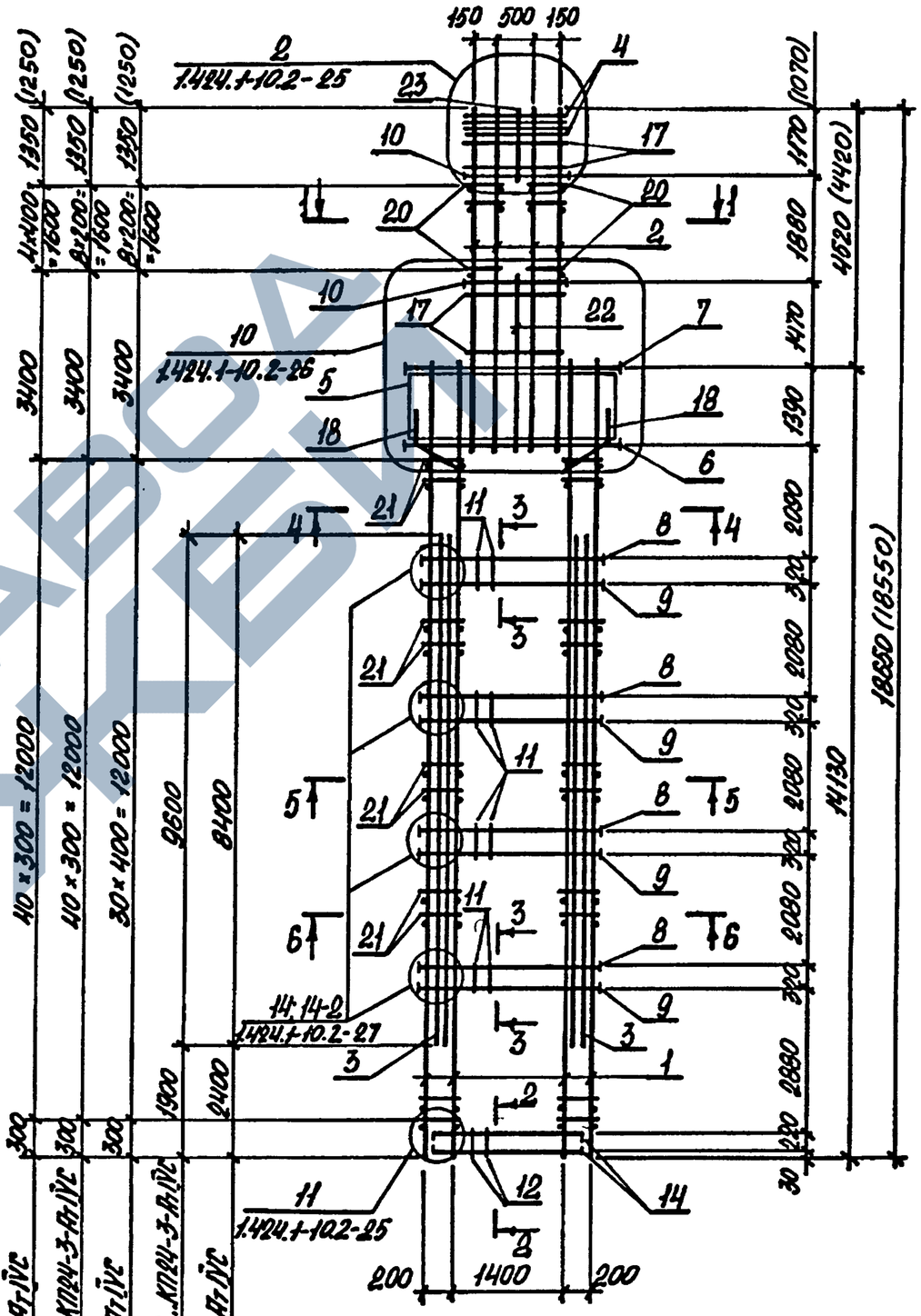

Для КП24-1-АтIVС
Для КП24-2-АтIVС, КП24-3-АтIVС
Для КП24-4-АтIVС
Для КП24-1-АтIVС...КП24-3-АтIVС
Для КП24-4-АтIVС

1. Сечение 1-1...6-6 смотреть докум. 1.424.1-10.2-24 лист 1,2.
2. Арматура класса АI по ГОСТ 5781-82, АтIVС по ГОСТ 10884-81*.

Инв. № подл. | Подпись и дата | Взам. инв. №

1.424.1-10.10-24 Лист 3

1КР168-АтIVС; 1КР168-1-АтIVС; 1КР168-2-АтIVС

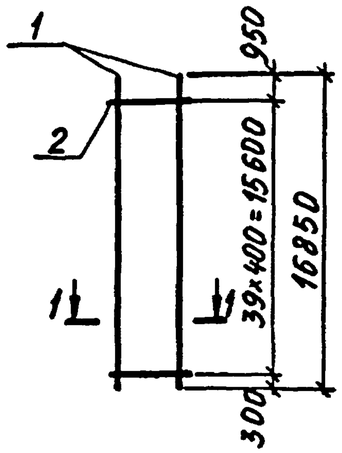

1-1

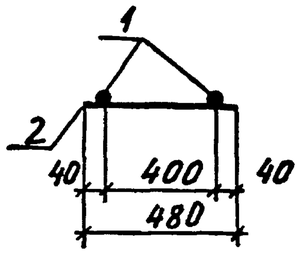

1КР168-6-АтIVС

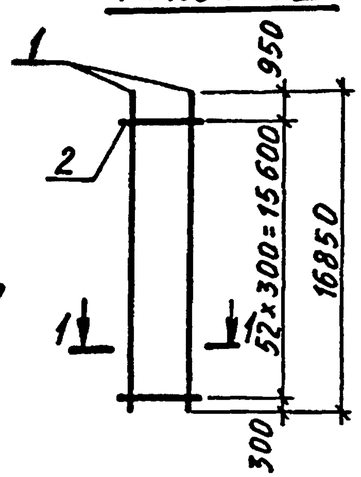

Марка каркаса	Поз.	Наименование	Кол.	Масса ед., кг	Общая масса, кг
1КР168-АтIVС	1	Ø20АтIVС ℓ=16850	2	41,6	87,6
	2	Ø6АI ℓ= 480	40	0,11	
1КР168-1-АтIVС	1	Ø22АтIVС ℓ=16850	2	50,2	104,8
	2	6АI ℓ= 480	40	0,11	
1КР168-2-АтIVС	1	Ø25АтIVС ℓ=16850	2	64,9	137,4
	2	Ø8АI ℓ= 480	40	0,19	
1КР168-6-АтIVС	1	Ø18АтIVС ℓ=16850	2	33,7	67,4
	2	Ø6АI ℓ= 480	53	0,11	

Арматура класса Ат-IVС по ГОСТ 10884-81*, класса А-I по ГОСТ 5781-82.

Нач. отд.	Агранович	
Н. контр.	Савранский	
Гл. спец.	Савранский	
Зав. гр.	Кудричевская	
Исполн.	Копина	
Провер.	Тремль	

1.424.1-10.10-25

Каркас 1КР168-АтIVС; 1КР168-1-АтIVС; 1КР168-2-АтIVС; 1КР168-6-АтIVС

Стадия	Лист	Листов
Р		1

ХАРЬКОВСКИЙ ПРОМСТРОЙНИИПРОЕКТ

Инв. № подл. | Подпись и дата | Взам. инв. №

1КР180-АтIVС; 1КР180-1-АтIVС; 1КР180-2-АтIVС

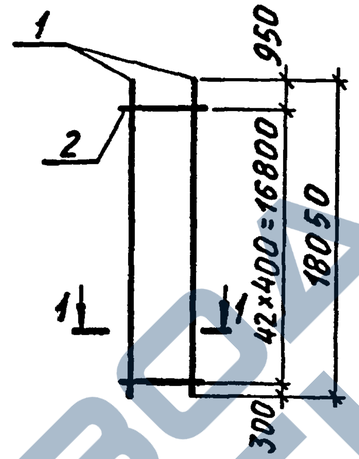

1-1

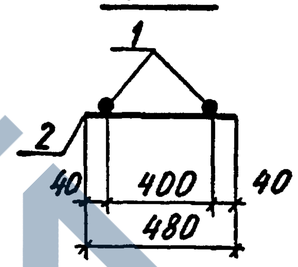

1КР180-6-АтIVС

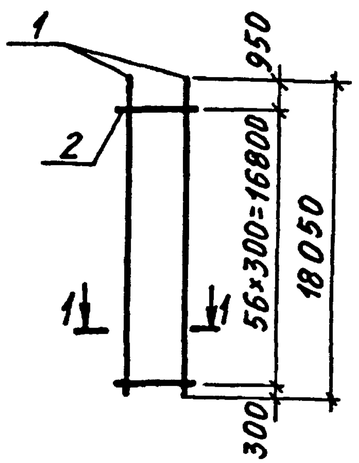

Марка каркаса	Поз.	Наименование	Кол.	Масса ед., кг	Общая масса, кг
1КР180-АтIVС	1	Ø20АтIVС ℓ=18050	2	44,6	93,9
	2	Ø6АI ℓ= 480	43	0,11	
1КР180-1-АтIVС	1	Ø22АтIVС ℓ=18050	2	53,8	112,3
	2	Ø6АI ℓ= 480	43	0,11	
1КР180-2-АтIVС	1	Ø25АтIVС ℓ=18050	2	69,5	147,2
	2	Ø8АI ℓ= 480	43	0,19	
1КР180-6-АтIVС	1	Ø18АтIVС ℓ=18050	2	36,1	72,2
	2	Ø6АI ℓ= 480	57	0,11	

Арматура класса Ат-IVС по ГОСТ 10884-81*, класса А-I по ГОСТ 5781-82

Нач. отд.	Агранович	
Н. контр.	Савранский	
Гл. спец.	Савранский	
Зав. гр.	Кудричевская	
Исполн.	Копина	
Провер.	Тремль	

1.424.1-10.10-26

Каркас 1КР180-АтIVС; 1КР180-1-АтIVС; 1КР180-2-АтIVС; 1КР180-6-АтIVС

Стадия	Лист	Листов
Р		1

ХАРЬКОВСКИЙ ПРОМСТРОЙНИИПРОЕКТ

https://zavodjbi.com/

1КР192-АтIVС; 1КР192-1-АтIVС; 1КР192-2-АтIVС

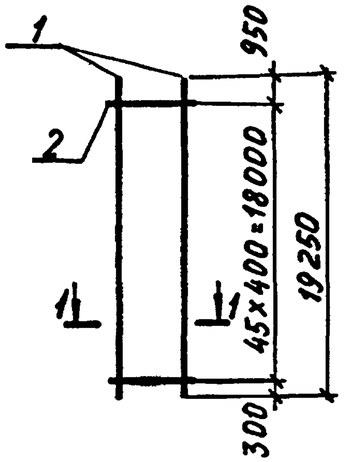

1-1

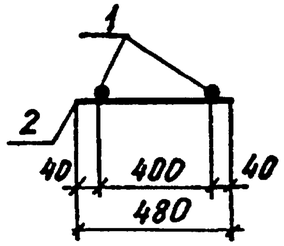

1КР192-6-АтIVС

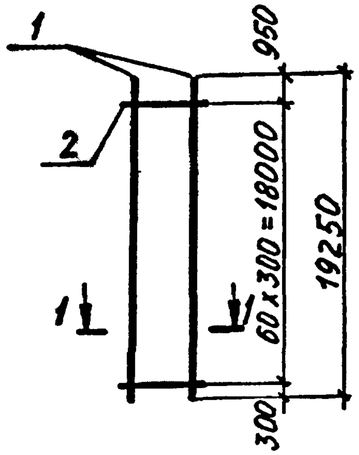

Марка каркаса	Поз.	Наименование	Кол.	Масса ед., кг	Общая масса, кг
1КР192-АтIVС	1	Ø20АтIVС ℓ=19250	2	47,6	90,3
	2	Ø6АI ℓ=480	46	0,11	
1КР192-1-АтIVС	1	Ø22АтIVС ℓ=19250	2	57,4	119,9
	2	Ø6АI ℓ=480	46	0,11	
1КР192-2-АтIVС	1	Ø25АтIVС ℓ=19250	2	74,1	156,9
	2	Ø8АI ℓ=480	46	0,19	
1КР192-6-АтIVС	1	Ø18АтIVС ℓ=19250	2	38,5	83,7
	2	Ø6АI ℓ=480	61	0,11	

Арматура класса АтIVС по ГОСТ 10884-81*, класса А-I по ГОСТ 5781-82.

Нач. отд.	Агранович		1.424.1-10.10-27
Н. контр.	Савранский		
Гл. спец.	Савранский		
Зав. гр.	Кудричевская		Каркас 1КР192-АтIVС; 1КР192-1-АтIVС; 1КР192-2-АтIVС; 1КР192-6-АтIVС
Исполн.	Копина		Стадия: Р; Лист: ; Листов: 1
Провер.	Тремль		Харьковский Промстройниипроект

Инв. № подл. | Подпись и дата | Взам. инв. №

3КР168-2-АтIVС

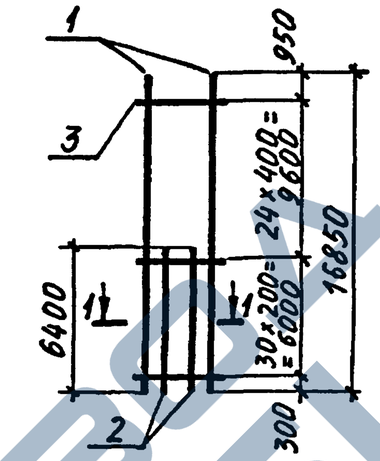

1-1

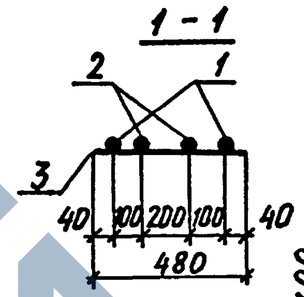

3КР168-12-АтIVС

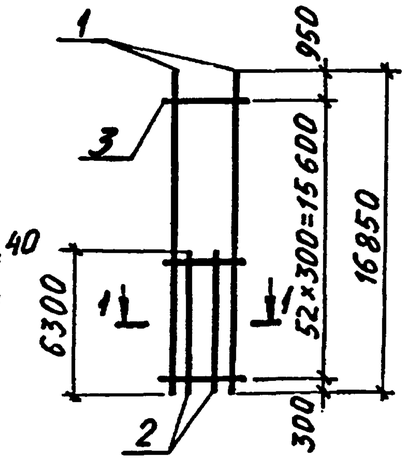

Марка каркаса	Поз.	Наименование	Кол.	Масса ед., кг	Общая масса, кг
3КР168-2-АтIVС	1	Ø22АтIVС ℓ=16850	2	50,2	144,7
	2	Ø22АтIVС ℓ=6400	2	19,1	
	3	Ø6АI ℓ=480	55	0,11	
3КР168-12-АтIVС	1	Ø18АтIVС ℓ=16850	2	33,7	98,4
	2	Ø18АтIVС ℓ=6300	2	12,6	
	3	Ø6АI ℓ=480	53	0,11	

Арматура класса АтIVС по ГОСТ 10884-81*, класса А-I по ГОСТ 5781-82

Нач. отд.	Агранович		1.424.1-10.10-28
Н. контр.	Савранский		
Гл. спец.	Савранский		
Зав. гр.	Кудричевская		Каркас 3КР168-2-АтIVС; 3КР168-12-АтIVС
Исполн.	Копина		Стадия: Р; Лист: ; Листов: 1
Провер.	Тремль		Харьковский Промстройниипроект

Инв. № подл. | Подпись и дата | Взам. инв. №

3КР168-6-АтIVС; 3КР168-7-АтIVС

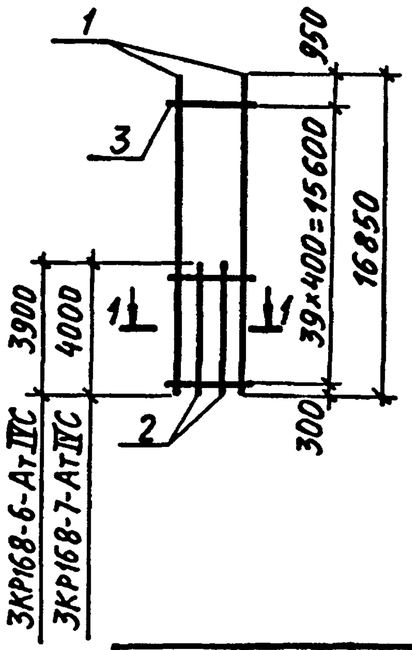

3КР168-АтIVС

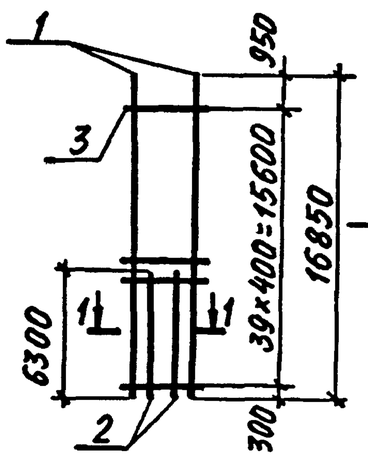

1–1

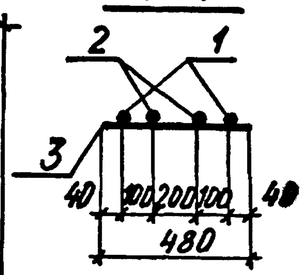

Марка каркаса	Поз.	Наименование	Кол.	Масса ед., кг	Общая масса, кг
3КР168-АтIVС	1	Ф20АтIVС ℓ=16850	2	41,6	118,8
	2	Ф20АтIVС ℓ=6300	2	15,6	
	3	Ф6АI ℓ=480	40	0,11	
3КР168-7-АтIVС	1	Ф22АтIVС ℓ=16850	2	50,2	128,6
	2	Ф22АтIVС ℓ=4000	2	11,9	
	3	Ф6АI ℓ=480	40	0,11	
3КР168-6-АтIVС	1	Ф20АтIVС ℓ=16850	2	41,6	106,8
	2	Ф20АтIVС ℓ=3900	2	9,6	
	3	Ф6АI ℓ=480	40	0,11	

Арматура класса Ат-IVС по ГОСТ 10884-81*; класса А-I по ГОСТ 5781-82.

Нач. отд.	Агранович		1.424.1-10.10-29
Н. контр.	Савранский		
Гл. спец.	Савранский		
Зав. гр.	Кудричевская		Каркас 3КР168-АтIVС; 3КР168-6-АтIVС; 3КР168-7-АтIVС
Исполн.	Копина		Стадия: Р; Лист: ; Листов: 1
Провер.	Тремль		Харьковский Промстройниипроект

Инв. № подл. | Подпись и дата | Взам. инв. №

3КР180-АтIVС

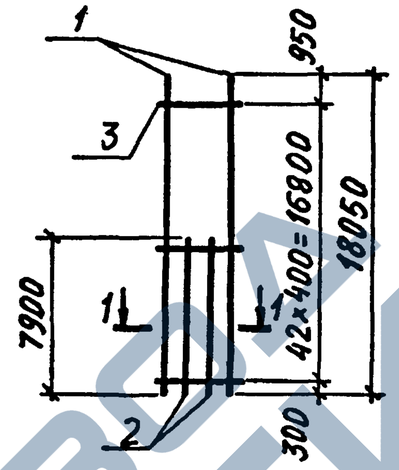

3КР180-2-АтIVС

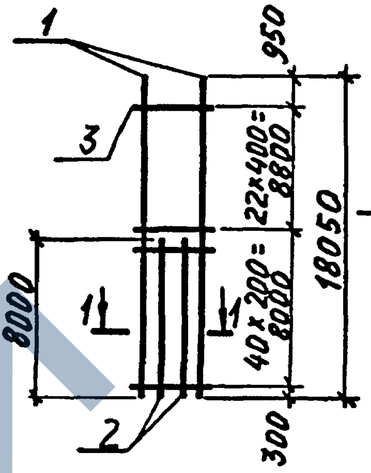

1–1

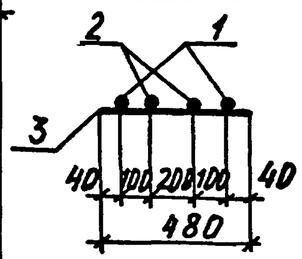

Марка каркаса	Поз.	Наименование	Кол.	Масса ед., кг	Общая масса, кг
3КР180-АтIVС	1	Ф20АтIVС ℓ=18050	2	44,6	132,9
	2	Ф20АтIVС ℓ=7900	2	19,5	
	3	Ф6АI ℓ=480	43	0,11	
3КР180-2-АтIVС	1	Ф22АтIVС ℓ=18050	2	53,8	162,1
	2	Ф22АтIVС ℓ=8000	2	23,8	
	3	Ф6АI ℓ=480	63	0,11	

Арматура класса Ат-IVС по ГОСТ 10884-81*; класса А-I по ГОСТ 5781-82.

Нач. отд.	Агранович		1.424.1-10.10-30
Н. контр.	Савранский		
Гл. спец.	Савранский		
Зав. гр.	Кудричевская		Каркас 3КР180-АтIVС; 3КР180-2-АтIVС
Исполн.	Копина		Стадия: Р; Лист: ; Листов: 1
Провер.	Тремль		Харьковский Промстройниипроект

Инв. № подл. | Подпись и дата | Взам. инв. №

3КР180-12-АтIVС

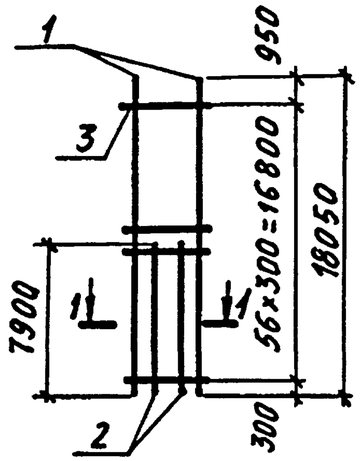

3КР180-13-АтIVС

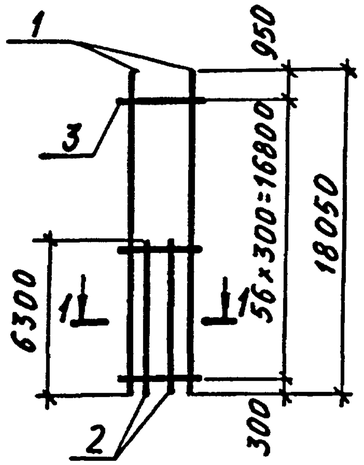

1 – 1

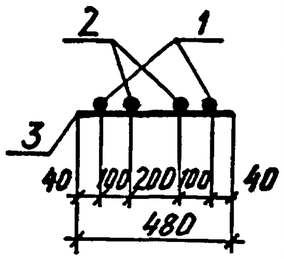

Марка каркаса	Поз.	Наименование	Кол.	Масса ед., кг	Общая масса, кг
3КР180-12-АтIVС	1	Ф18АтIVС ℓ=18050	2	36,1	110,1
	2	Ф18АтIVС ℓ=7900	2	15,8	
	3	Ф6АI ℓ=480	57	0,11	
3КР180-13-АтIVС	1	Ф18АтIVС ℓ=18050	2	36,1	103,7
	2	Ф18АтIVС ℓ=6300	2	12,6	
	3	Ф6АI ℓ=480	57	0,11	

Арматура класса Ат-IVС по ГОСТ 10884-81*, класса А-I по ГОСТ 5781-82.

Нач. отд.	Агранович		1.424.1-10.10-31
Н. контр.	Савранский		
Гл. спец.	Савранский		
Зав. гр.	Кудричевская		Каркас 3КР180-12-АтIVС 3КР180-13-АтIVС
Исполн.	Копина		Стадия: Р; Лист: ; Листов: 1
Провер.	Тремль		ХАРЬКОВСКИЙ ПРОМСТРОЙНИИПРОЕКТ

Инв. № подл. | Подпись и дата | Взам. инв. №

3КР180-6-АтIVС; 3КР180-7-АтIVС

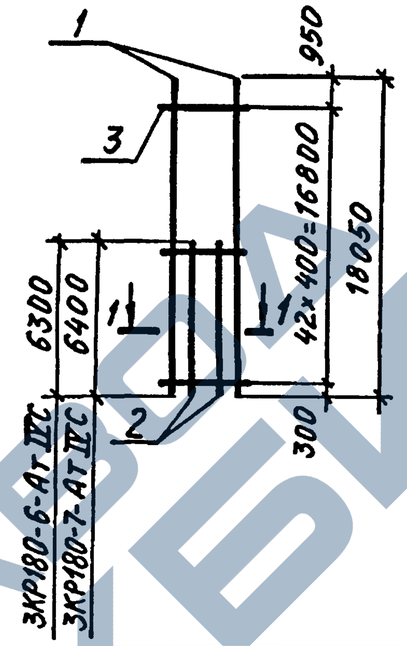

3КР180-8-АтIVС

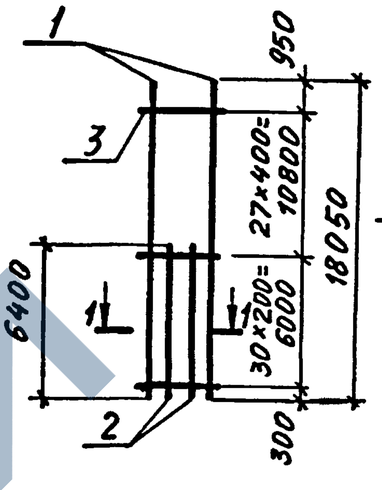

1 – 1

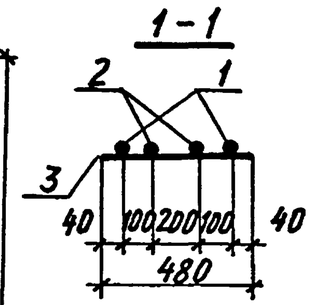

Марка каркаса	Поз.	Наименование	Кол.	Масса ед., кг	Общая масса, кг
3КР180-6-АтIVС	1	Ф20АтIVС ℓ=18050	2	44,6	125,1
	2	Ф20АтIVС ℓ=6300	2	15,6	
	3	Ф6АI ℓ=480	43	0,11	
3КР180-7-АтIVС	1	Ф22АтIVС ℓ=18050	2	53,8	150,5
	2	Ф22АтIVС ℓ=6400	2	19,1	
	3	Ф6АI ℓ=480	43	0,11	
3КР180-8-АтIVС	1	Ф22АтIVС ℓ=18050	2	53,8	152,2
	2	Ф22АтIVС ℓ=6400	2	19,1	
	3	Ф6АI ℓ=480	58	0,11	

Арматура класса Ат-IVС по ГОСТ 10884-81*, класса А-I по ГОСТ 5781-82.

Нач. отд.	Агранович		1.424.1-10.10-32
Н. контр.	Савранский		
Гл. спец.	Савранский		
Зав. гр.	Кудричевская		Каркас 3КР180-6-АтIVС; 3КР180-7-АтIVС; 3КР180-8-АтIVС
Исполн.	Копина		Стадия: Р; Лист: ; Листов: 1
Провер.	Тремль		ХАРЬКОВСКИЙ ПРОМСТРОЙНИИПРОЕКТ

Инв. № подл. | Подпись и дата | Взам. инв. №

3КР192-АтIVС; 3КР192-1-АтIVС

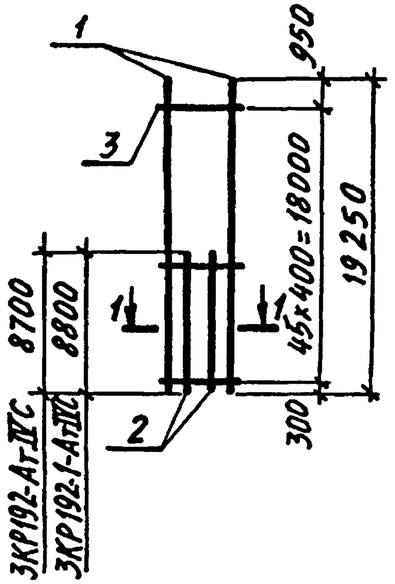

3КР192-2-АтIVС

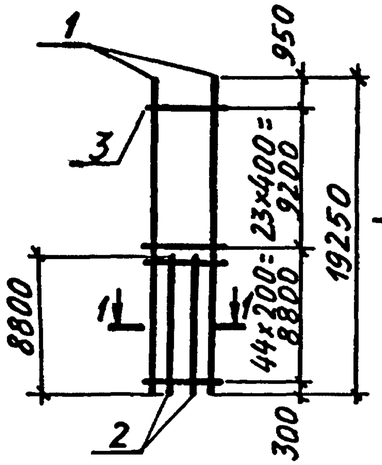

1 – 1

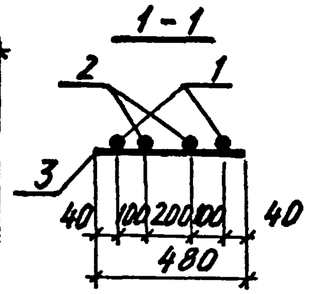

Марка каркаса	Поз.	Наименование	Кол.	Масса ед., кг	Общая масса, кг
3КР192-АтIVС	1	⌀20АтIVС ℓ=19250	2	47,6	143,3
	2	⌀20АтIVС ℓ=8700	2	21,5	
	3	⌀6АI ℓ=480	46	0,11	
3КР192-1-АтIVС	1	⌀22АтIVС ℓ=19250	2	57,4	172,3
	2	⌀22АтIVС ℓ=8800	2	26,2	
	3	⌀6АI ℓ=480	46	0,11	
3КР192-2-АтIVС	1	⌀22АтIVС ℓ=19250	2	57,4	174,7
	2	⌀22АтIVС ℓ=8800	2	26,2	
	3	⌀6АI ℓ=480	68	0,11	

Арматура класса Ат-IVС по ГОСТ 10884-81*, класса А-I по ГОСТ 5781-82.

Нач. отд.	Агранович		1.424.1-10.10-33
Н. контр.	Савранский		
Гл. спец.	Савранский		Каркас 3КР192-АтIVС; 3КР192-1-АтIVС; 3КР192-2-АтIVС
Зав. гр.	Кудричевская		Стадия: Р; Лист: ; Листов: 1
Исполн.	Копина		ХАРЬКОВСКИЙ ПРОМСТРОЙНИИПРОЕКТ
Провер.	Тремль		

Инв. № подл. | Подпись и дата | Взам. инв. №

3КР192-6-АтIVС; 3КР192-7-АтIVС

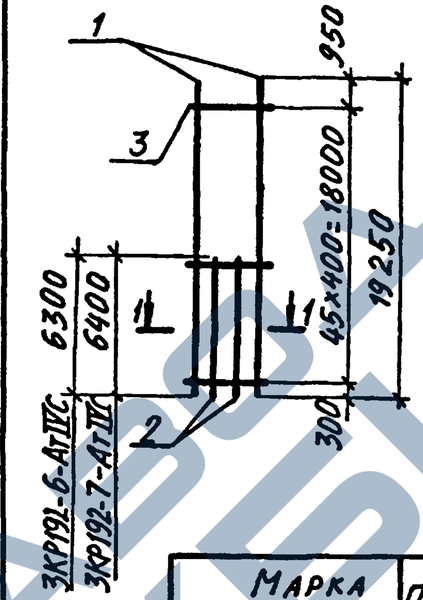

3КР192-12-АтIV; 3КР192-13-АтIVС

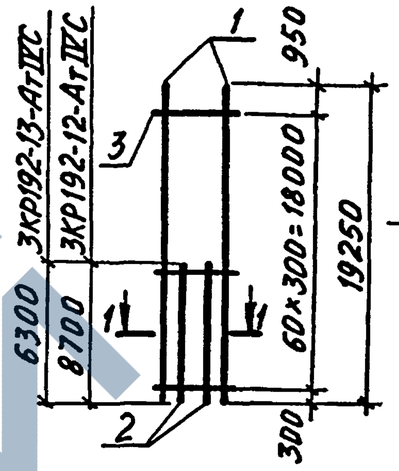

1 – 1

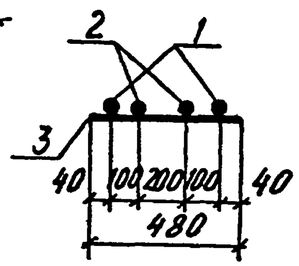

Марка каркаса	Поз.	Наименование	Кол.	Масса ед., кг	Общая масса, кг
3КР192-6-АтIVС	1	⌀20АтIVС ℓ=19250	2	47,6	131,5
	2	⌀20АтIVС ℓ=6300	2	15,6	
	3	⌀6АI ℓ=480	46	0,11	
3КР192-7-АтIVС	1	⌀22АтIVС ℓ=19250	2	57,4	158,1
	2	⌀22АтIVС ℓ=6400	2	19,1	
	3	⌀6АI ℓ=480	46	0,11	
3КР192-12-АтIVС	1	⌀18АтIVС ℓ=19250	2	38,5	118,5
	2	⌀18АтIVС ℓ=8700	2	17,4	
	3	⌀6АI ℓ=480	61	0,11	
3КР192-13-АтIVС	1	⌀18АтIVС ℓ=19250	2	38,5	108,9
	2	⌀18АтIVС ℓ=6300	2	12,6	
	3	⌀6АI ℓ=480	61	0,11	

Арматура класса Ат-IVС по ГОСТ 10884-81*, класса А-I по ГОСТ 5781-82.

Нач. отд.	Агранович		1.424.1-10.10-34
Н. контр.	Савранский		
Гл. спец.	Савранский		Каркас 3КР192-6-АтIVС; 3КР192-7-АтIVС; 3КР192-12-АтIVС; 3КР192-13-АтIVС
Зав. гр.	Кудричевская		Стадия: Р; Лист: ; Листов: 1
Исполн.	Копина		ХАРЬКОВСКИЙ ПРОМСТРОЙНИИПРОЕКТ
Провер.	Тремль		

Инв. № подл. | Подпись и дата | Взам. инв. №

4КР168-АтIVС

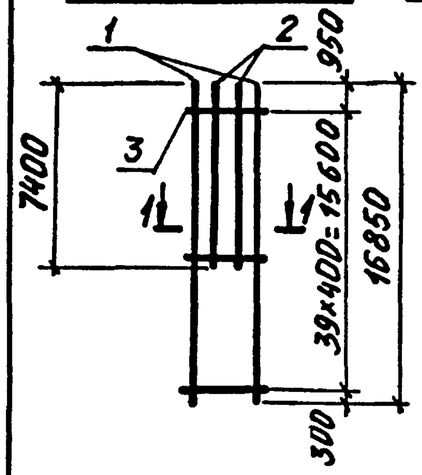

4КР168-7-АтIVС; 4КР168-15-АтIVС

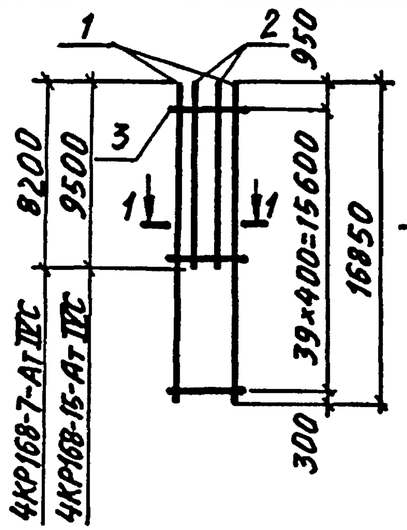

1–1

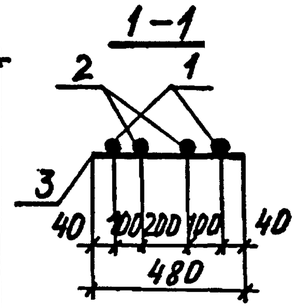

Марка каркаса	Поз.	Наименование	Кол.	Масса ед., кг	Общая масса, кг
4КР168-АтIVС	1	Ø20АтIVС ℓ=16850	2	41,6	124,2
	2	Ø20АтIVС ℓ=7400	2	18,3	
	3	Ø6АI ℓ=480	40	0,11	
4КР168-7-АтIVС	1	Ø20АтIVС ℓ=16850	2	41,6	128,2
	2	Ø20АтIVС ℓ=8200	2	20,3	
	3	Ø6АI ℓ=480	40	0,11	
4КР168-15-АтIVС	1	Ø22АтIVС ℓ=16850	2	50,2	161,4
	2	Ø22АтIVС ℓ=9500	2	28,3	
	3	Ø6АI ℓ=480	40	0,11	

Арматура класса Ат-IVС по ГОСТ 10884-81*, класса А-I по ГОСТ 5781-82.

Нач. отд.	Агранович		1.424.1-10.10-35
Н. контр.	Савранский		
Гл. спец.	Савранский		
Зав. гр.	Кудричевская		Каркас 4КР168-АтIVС; 4КР168-7-АтIVС 4КР168-15-АтIVС
Исполн.	Копина		Стадия: Р; Лист: ; Листов: 1
Провер.	Тремль		Харьковский Промстройниипроект

Инв. № подл. | Подпись и дата | Взам. инв. №

4КР168-21-АтIVС

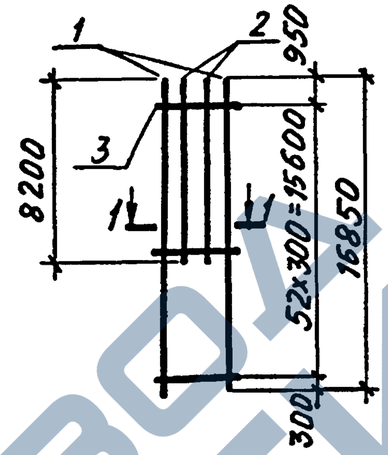

4КР168-22-АтIVС

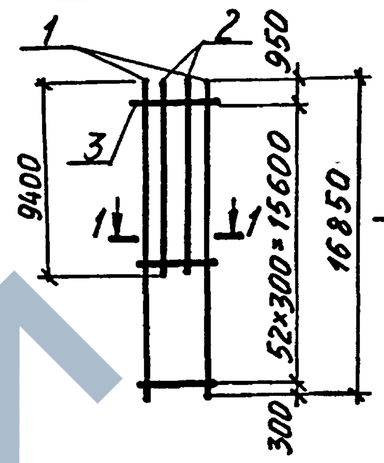

1–1

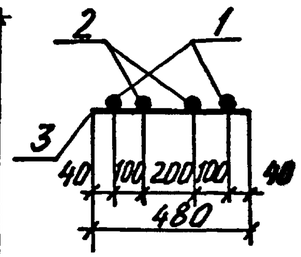

Марка каркаса	Поз.	Наименование	Кол.	Масса ед., кг	Общая масса, кг
4КР168-21-АтIVС	1	Ø18АтIVС ℓ=16850	2	33,7	106,0
	2	Ø18АтIVС ℓ=8200	2	16,4	
	3	Ø6АI ℓ=480	53	0,11	
4КР168-22-АтIVС	1	Ø18АтIVС ℓ=16850	2	33,7	110,0
	2	Ø18АтIVС ℓ=9400	2	18,4	
	3	Ø6АI ℓ=480	53	0,11	

Арматура класса Ат-IVС по ГОСТ 10884-81*, класса А-I по ГОСТ 5781-82.

Нач. отд.	Агранович		1.424.1-10.10-36
Н. контр.	Савранский		
Гл. спец.	Савранский		
Зав. гр.	Кудричевская		Каркас 4КР168-21-АтIVС; 4КР168-22-АтIVС
Исполн.	Копина		Стадия: Р; Лист: ; Листов: 1
Провер.	Тремль		Харьковский Промстройниипроект

Инв. № подл. | Подпись и дата | Взам. инв. №

4КР180-7-АтIVС

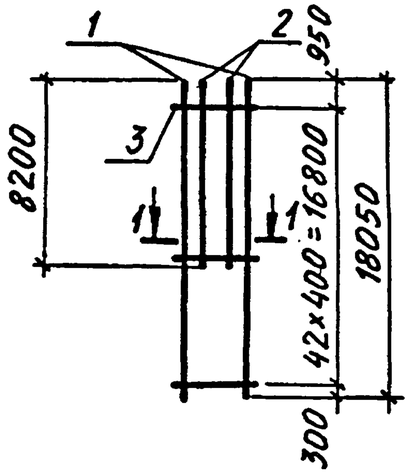

4КР180-17-АтIVС

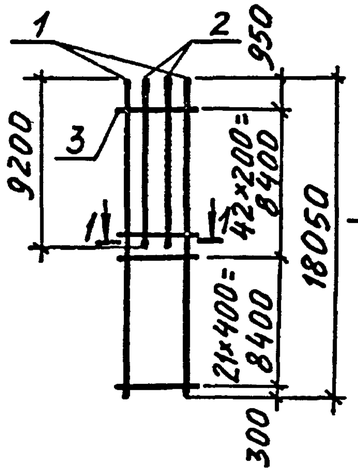

1-1

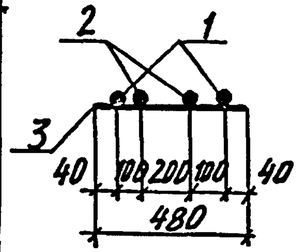

Марка каркаса	Поз.	Наименование	Кол.	Масса ед., кг	Общая масса, кг
4КР180-7-АтIVС	1	Ф20АтIVС ℓ=18050	2	44,6	134,5
	2	Ф20АтIVС ℓ=8200	2	20,3	
	3	Ф6АI ℓ=480	43	0,11	
4КР180-17-АтIVС	1	Ф25АтIVС ℓ=18050	2	69,5	222,0
	2	Ф25АтIVС ℓ=9200	2	35,4	
	3	Ф8АI ℓ=480	64	0,19	

Арматура класса АтIVС по ГОСТ 10884-81*, класса А-I по ГОСТ 5781-82.

Нач. отд.	Агранович		1.424.1-10.10-37
Н. контр.	Савранский		
Гл. спец.	Савранский		
Зав. гр.	Кудрявцевская		Каркас 4КР180-7-АтIVС; 4КР180-17-АтIVС
Исполн.	Копина		Стадия Р · Лист · Листов 1
Проверил	Тремль		Харьковский Промстройниипроект

Инв. № подл. | Подпись и дата | Взам. инв. №

4КР180-21-АтIVС

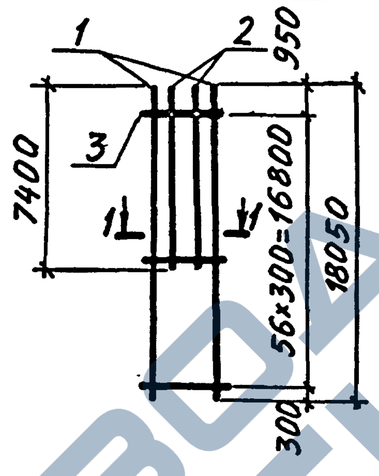

4КР180-22-АтIVС; 4КР180-23-АтIVС

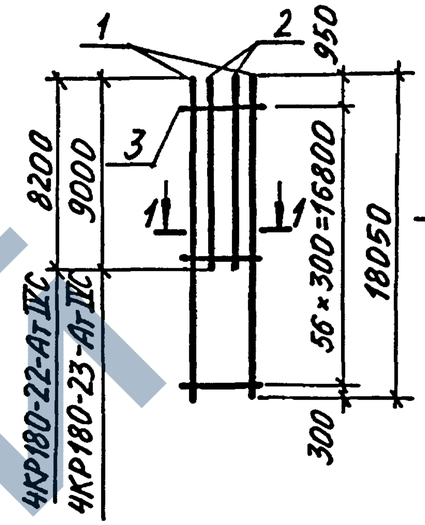

1-1

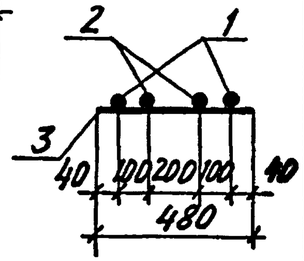

Марка каркаса	Поз.	Наименование	Кол.	Масса ед., кг	Общая масса, кг
4КР180-21-АтIVС	1	Ф18АтIVС ℓ=18050	2	36,1	108,1
	2	Ф18АтIVС ℓ=7400	2	14,8	
	3	Ф6АI ℓ=480	57	0,11	
4КР180-22-АтIVС	1	Ф18АтIVС ℓ=18050	2	36,1	111,3
	2	Ф18АтIVС ℓ=8200	2	16,4	
	3	Ф6АI ℓ=480	57	0,11	
4КР180-23-АтIVС	1	Ф18АтIVС ℓ=18050	2	36,1	114,5
	2	Ф18АтIVС ℓ=9000	2	18,0	
	3	Ф6АI ℓ=480	57	0,11	

Арматура класса АтIVС по ГОСТ 10884-81*, класса А-I по ГОСТ 5781-82.

Нач. отд.	Агранович		1.424.1-10.10-38
Н. контр.	Савранский		
Гл. спец.	Савранский		
Зав. гр.	Кудрявцевская		Каркас 4КР180-21-АтIVС; 4КР180-22-АтIVС; 4КР180-23-АтIVС
Исполн.	Копина		Стадия Р · Лист · Листов 1
Провер.	Тремль		Харьковский Промстройниипроект

Инв. № подл. | Подпись и дата | Взам. инв. №

4КР192-АтIVС; 4КР192-7-АтIVС

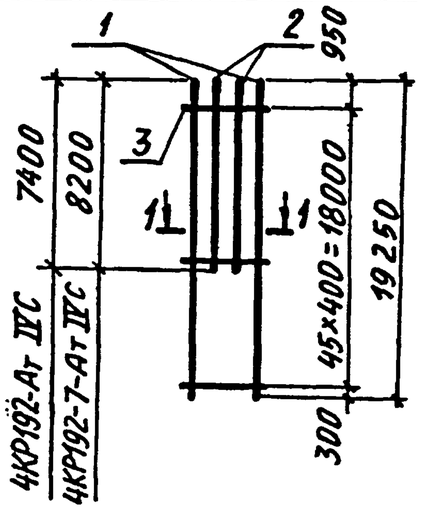

4КР192-21-АтIVС

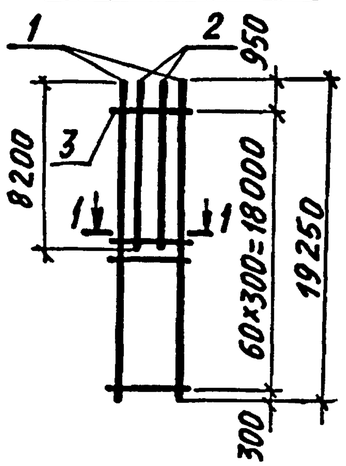

1-1

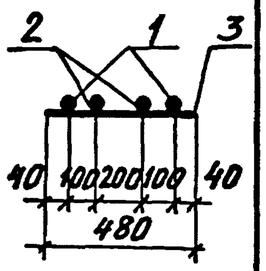

Марка каркаса	Поз.	Наименование	Кол.	Масса ед., кг	Общая масса, кг
4КР192-АтIVС	1	Ф20АтIVС ℓ=19250	2	47,6	136,9
	2	Ф20АтIVС ℓ=7400	2	18,3	
	3	Ф6АI ℓ=480	46	0,11	
4КР192-7-АтIVС	1	Ф20АтIVС ℓ=19250	2	47,6	140,9
	2	Ф20АтIVС ℓ=8200	2	20,3	
	3	Ф6АI ℓ=480	46	0,11	
4КР192-21-АтIVС	1	Ф18АтIVС ℓ=19250	2	38,5	116,7
	2	Ф18АтIVС ℓ=8200	2	16,4	
	3	Ф6АI ℓ=480	61	0,11	

Арматура класса Ат-IVС по ГОСТ 10884-81*; класса А-I по ГОСТ 5781-82.

Нач.отд.	Агранович		1.424.1-10.10-39
Н.контр.	Савранский		
Гл.спец.	Савранский		
Зав.гр.	Кудричевская		Каркас 4КР192-АтIVС; 4КР192-7-АтIVС; 4КР192-21-АтIVС
Исполн.	Копина		Стадия: Р; Лист: -; Листов: 1
Провер.	Тремль		Харьковский Промстройниипроект

Инв. № подл. | Подпись и дата | Взам. инв. №

4КР192-14-АтIVС; 4КР192-15-АтIVС

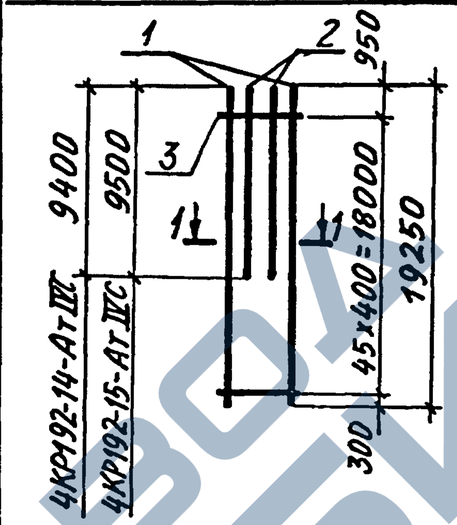

4КР192-17-АтIVС

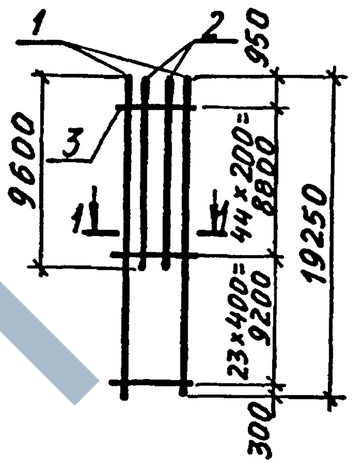

1-1

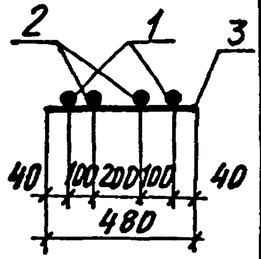

Марка каркаса	Поз.	Наименование	Кол.	Масса ед., кг	Общая масса, кг
4КР192-14-АтIVС	1	Ф20АтIVС ℓ=19250	2	47,6	146,7
	2	Ф20АтIVС ℓ=9400	2	23,2	
	3	Ф6АI ℓ=480	46	0,11	
4КР192-15-АтIVС	1	Ф22АтIVС ℓ=19250	2	57,4	176,5
	2	Ф22АтIVС ℓ=9500	2	28,3	
	3	Ф6АI ℓ=480	46	0,11	
4КР192-17-АтIVС	1	Ф25АтIVС ℓ=19250	2	74,1	235,1
	2	Ф25АтIVС ℓ=9600	2	37,0	
	3	Ф8АI ℓ=480	68	0,19	

Арматура класса Ат-IVС по ГОСТ 10884-81*; класса А-I по ГОСТ 5781-82.

Нач.отд.	Агранович		1.424.1-10.10-40
Н.контр.	Савранский		
Гл.спец.	Савранский		
Зав.гр.	Кудричевская		Каркас 4КР192-14-АтIVС; 4КР192-15-АтIVС; 4КР192-17-АтIVС
Исполн.	Копина		Стадия: Р; Лист: -; Листов: 1
Провер.	Тремль		Харьковский Промстройниипроект

Инв. № подл. | Подпись и дата | Взам. инв. №

https://zavodjbi.com/

5КР117-АтIVС; 5КР117-1-АтIVС; 5КР117-2-АтIVС

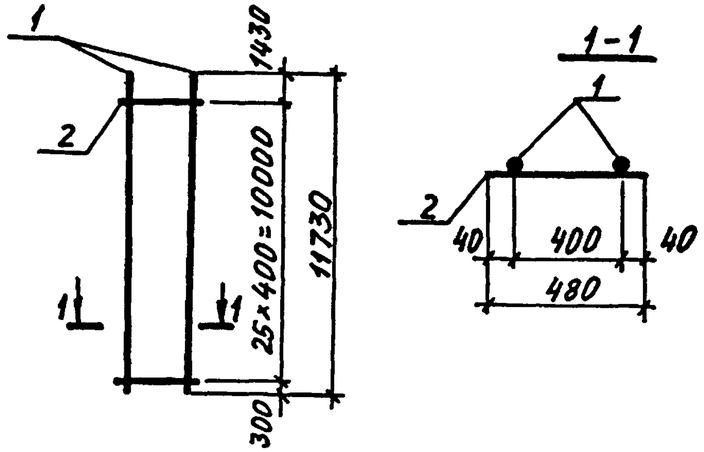

5КР117-5-АтIVС

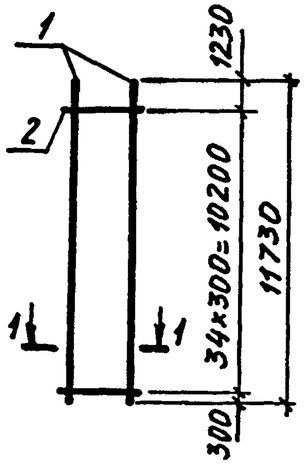

Марка каркаса	Поз.	Наименование		Кол.	Масса ед., кг	Общая масса, кг
5КР117-АтIVС	1	Ø20АтIVС	ℓ=11730	2	29,0	60,9
	2	Ø6АI	ℓ= 480	26	0,11	
5КР117-1-АтIVС	1	Ø22АтIVС	ℓ=11730	2	35,0	72,9
	2	Ø6АI	ℓ= 480	26	0,11	
5КР117-2-АтIVС	1	Ø25АтIVС	ℓ=11730	2	45,2	95,3
	2	Ø8АI	ℓ= 480	26	0,19	
5КР117-5-АтIVС	1	Ø18АтIVС	ℓ=11730	2	23,5	50,9
	2	Ø6АI	ℓ= 480	35	0,11	

Арматура класса Ат-IVС по ГОСТ 10884-81*, класса А-I по ГОСТ 5781-82.

Нач. отд.	Агранович		1.424.1-10.10-41
Н. контр.	Савранский		
Гл. спец.	Савранский		
Зав. гр.	Кудричевская		Каркас 5КР117-АтIVС; 5КР117-1-АтIVС; 5КР117-2-АтIVС; 5КР117-5-АтIVС
Исполн.	Копина		Стадия: Р; Лист: ; Листов: 1
Провер.	Тремль		Харьковский Промстройниипроект

Взам. инв. № | Подпись и дата | Инв. № подл.

5КР151-АтIVС

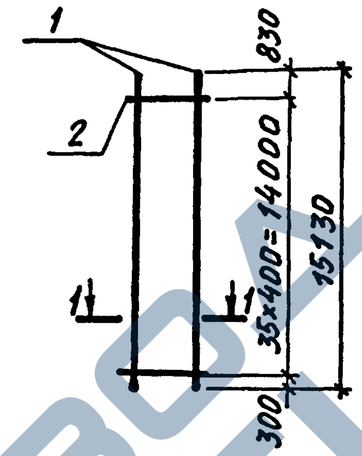

5КР151-6-АтIVС

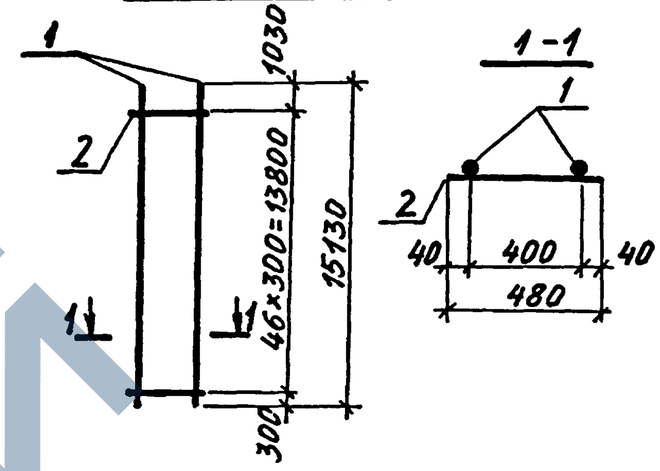

Марка каркаса	Поз.	Наименование		Кол.	Масса ед., кг	Общая масса, кг
5КР151-АтIVС	1	Ø20АтIVС	ℓ=15130	2	37,4	78,8
	2	Ø6АI	ℓ= 480	36	0,11	
5КР151-6-АтIVС	1	Ø18АтIVС	ℓ=15130	2	30,3	65,8
	2	Ø6АI	ℓ= 480	47	0,11	

Арматура класса Ат-IVС по ГОСТ 10884-81*, класса А-I по ГОСТ 5781-82.

Нач. отд.	Агранович		1.424.1-10.10-42
Н. контр.	Савранский		
Гл. спец.	Савранский		
Зав. гр.	Кудричевская		Каркас 5КР151-АтIVС; 5КР151-6-АтIVС
Исполн.	Копина		Стадия: Р; Лист: ; Листов: 1
Провер.	Тремль		Харьковский Промстройниипроект

Взам. инв. № | Подпись и дата | Инв. № подл.

5КР121-АтIVС; 5КР121-1-АтIVС; 5КР121-2-АтIVС

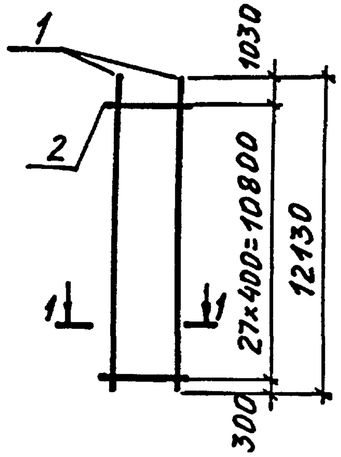

1 – 1

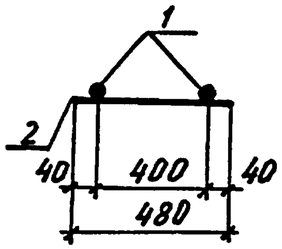

5КР121-6-АтIVС

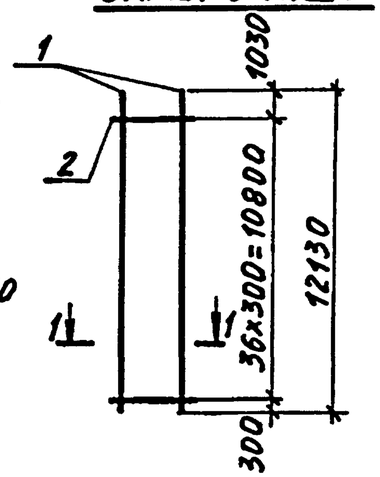

Марка каркаса	Поз.	Наименование	Кол.	Масса ед., кг	Общая масса, кг
5КР121-АтIVС	1	Ф20АтIVС ℓ=12130	2	30,0	63,1
	2	Ф6АI ℓ= 480	28	0,11	
5КР121-1-АтIVС	1	Ф22АтIVС ℓ=12130	2	36,2	75,5
	2	Ф6АI ℓ= 480	28	0,11	
5КР121-2-АтIVС	1	Ф25АтIVС ℓ=12130	2	46,7	98,9
	2	Ф8АI ℓ= 480	28	0,19	
5КР121-6-АтIVС	1	Ф18АтIVС ℓ=12130	2	24,3	52,6
	2	Ф6АI ℓ= 480	37	0,11	

Арматура класса Ат-IVС по ГОСТ 10884-81*, класса А-I по ГОСТ 5781-82.

Нач. отд.	Агранович	
Н. контр.	Савранский	
Гл. спец.	Савранский	
Зав. гр.	Кудричевская	
Исполн.	Копина	
Провер.	Тремль	

1.424.1-10.10-43

Каркас 5КР121-АтIVС; 5КР121-1-АтIVС; 5КР121-2-АтIVС; 5КР121-6-АтIVС

Стадия	Лист	Листов
Р		1

ХАРЬКОВСКИЙ ПРОМСТРОЙНИИПРОЕКТ

Инв. № подл. | Подпись и дата | Взам. инв. №

5КР123-АтIVС; 5КР123-1-АтIVС

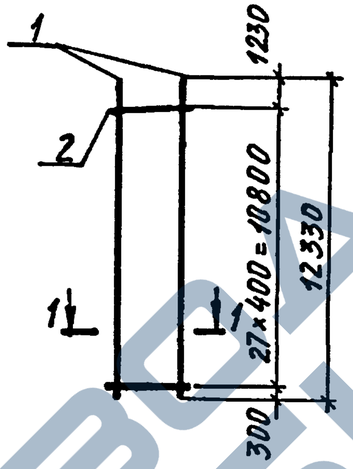

1 – 1

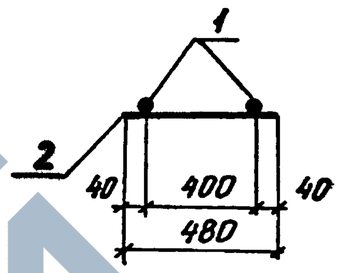

5КР123-5-АтIVС

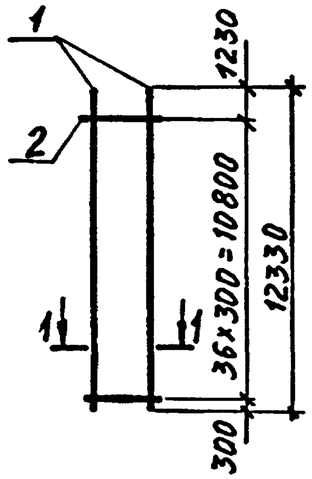

Марка каркаса	Поз.	Наименование	Кол.	Масса ед., кг	Общая масса, кг
5КР123-АтIVС	1	Ф20АтIVС ℓ=12330	2	30,5	64,1
	2	Ф6АI ℓ= 480	28	0,11	
5КР123-1-АтIVС	1	Ф22АтIVС ℓ=12330	2	36,7	76,5
	2	Ф6АI ℓ= 480	28	0,11	
5КР123-5-АтIVС	1	Ф18АтIVС ℓ=12330	2	24,7	53,5
	2	Ф6АI ℓ= 480	37	0,11	

Арматура класса Ат-IVС по ГОСТ 10884-81*, класса А-I по ГОСТ 5781-82.

Нач. отд.	Агранович	
Н. контр.	Савранский	
Гл. спец.	Савранский	
Зав. гр.	Кудричевская	
Исполн.	Копина	
Провер.	Тремль	

1.424.1-10.10-44

Каркас 5КР123-АтIVС; 5КР123-1-АтIVС; 5КР123-5-АтIVС

Стадия	Лист	Листов
Р		1

ХАРЬКОВСКИЙ ПРОМСТРОЙНИИПРОЕКТ

Инв. № подл. | Подпись и дата | Взам. инв. №

https://zavodjbi.com/

5КР127-АтIVС

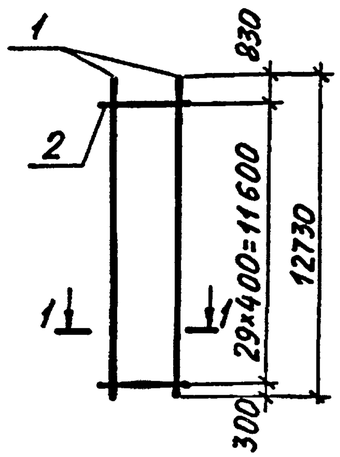

5КР127-6-АтIVС

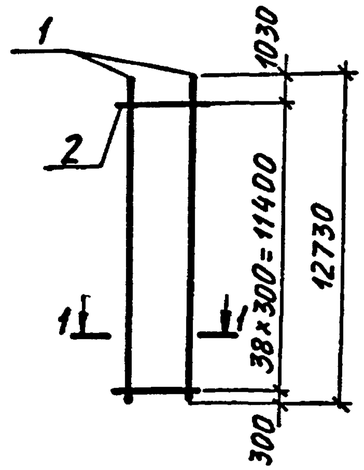

1-1

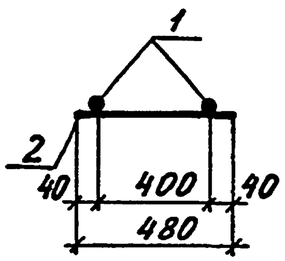

Марка каркаса	Поз.	Наименование	Кол.	Масса ед., кг	Общая масса, кг
5КР127-АтIVС	1	⌀20АтIVС ℓ=12730	2	31,4	66,1
	2	⌀6АI ℓ= 480	30	0,11	
5КР127-6-АтIVС	1	⌀18АтIVС ℓ=12730	2	25,5	55,3
	2	⌀6АI ℓ= 480	39	0,11	

Арматура класса АтIVС по ГОСТ 10884-81*, класса АI по ГОСТ 5781-82.

Нач.отд.	Агранович		1.424.1-10.10-45
Н.контр.	Савранский		
Гл.спец.	Савранский		
Зав.гр.	Кудрявцевская		Каркас 5КР127-АтIVС; 5КР127-6-АтIVС
Исполн.	Копина		Стадия Р · Лист · Листов 1
Провер.	Тремль		Харьковский Промстройниипроект

Инв. № подл. | Подпись и дата | Взам. инв. №

5КР129-АтIVС; 5КР129-2-АтIVС

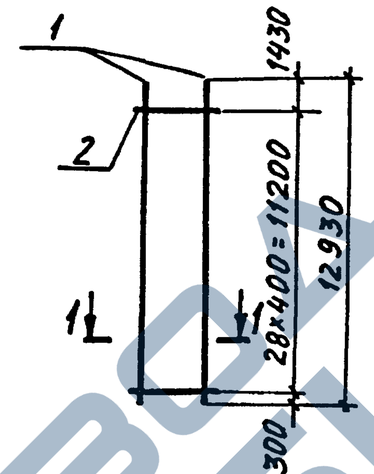

1-1

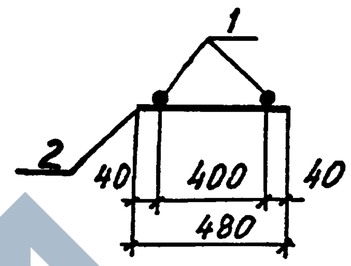

5КР129-5-АтIVС

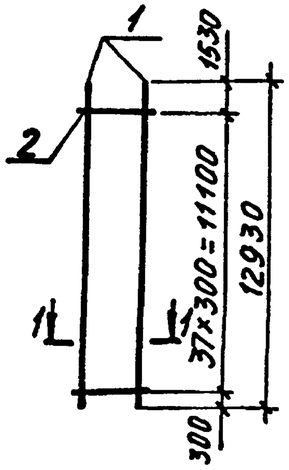

Марка каркаса	Поз.	Наименование	Кол.	Масса ед., кг	Общая масса, кг
5КР129-АтIVС	1	⌀20АтIVС ℓ=12930	2	31,9	67,0
	2	⌀6АI ℓ= 480	29	0,11	
5КР129-2-АтIVС	1	⌀25АтIVС ℓ=12930	2	49,8	105,1
	2	⌀8АI ℓ= 480	29	0,19	
5КР129-5-АтIVС	1	⌀18АтIVС ℓ=12930	2	25,9	56,0
	2	⌀6АI ℓ= 480	38	0,11	

Арматура класса АтIVС по ГОСТ 10884-81*, класса АI по ГОСТ 5781-82.

Нач.отд.	Агранович		1.424.1-10.10-46
Н.контр.	Савранский		
Гл.спец.	Савранский		
Зав.гр.	Кудрявцевская		Каркас 5КР129-АтIVС; 5КР129-2-АтIVС; 5КР129-5-АтIVС
Исполн.	Копина		Стадия Р · Лист · Листов 1
Провер.	Тремль		Харьковский Промстройниипроект

Инв. № подл. | Подпись и дата | Взам. инв. №

https://zavodjbi.com/

5КР133-АтIVС; 5КР133-1-АтIVС; 5КР133-2-АтIVС

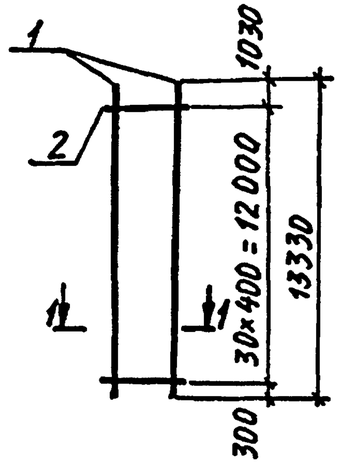

1 – 1

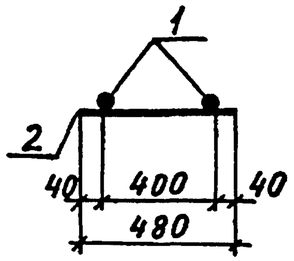

5КР133-6-АтIVС

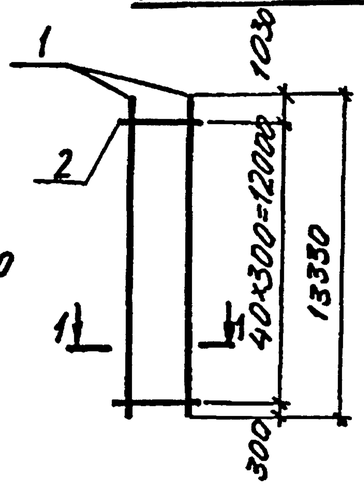

Марка каркаса	Поз.	Наименование	Кол.	Масса ед., кг	Общая масса, кг
5КР133-АтIVС	1	Ø20АтIVС ℓ=13330	2	32,9	69,2
	2	Ø6АI ℓ= 480	31	0,11	
5КР133-1-АтIVС	1	Ø22АтIVС ℓ=13330	2	39,7	82,8
	2	Ø6АI ℓ= 480	31	0,11	
5КР133-2-АтIVС	1	Ø25АтIVС ℓ=13330	2	51,3	108,5
	2	Ø8АI ℓ= 480	31	0,19	
5КР133-6-АтIVС	1	Ø18АтIVС ℓ=13330	2	26,7	57,9
	2	Ø6АI ℓ= 480	41	0,11	

Арматура класса АтIVС по ГОСТ 10884-81*, класса А-I по ГОСТ 5781-82.

Нач. отд.	Агранович		1.424.1-10.10-47
Н. контр.	Савранский		
Гл. спец.	Савранский		
Зав. гр.	Кудричевская		Каркас 5КР133-АтIVС; 5КР133-1-АтIVС; 5КР133-2-АтIVС; 5КР133-6-АтIVС
Исполн.	Копина		Стадия Р · Лист · Листов 1
Провер.	Тремль		Харьковский Промстройниипроект

Инв. № подл. | Подпись и дата | Взам. инв. №

5КР135-АтIVС

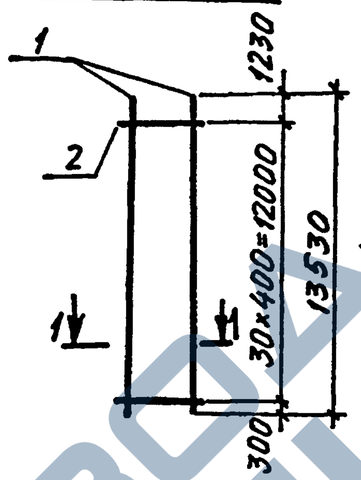

1 – 1

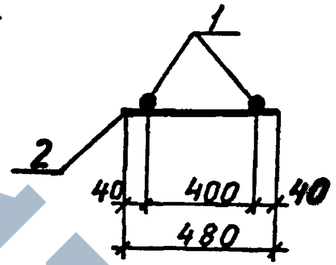

5КР135-5-АтIVС

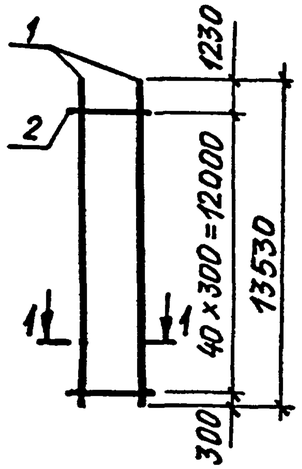

Марка каркаса	Поз.	Наименование	Кол.	Масса ед., кг	Общая масса, кг
5КР135-АтIVС	1	Ø20АтIVС ℓ=13530	2	33,4	70,2
	2	Ø6АI ℓ= 480	31	0,11	
5КР135-5-АтIVС	1	Ø18АтIVС ℓ=13530	2	27,1	59,7
	2	Ø6АI ℓ= 480	41	0,11	

Арматура класса АтIVС по ГОСТ 10884-81*, класса А-I по ГОСТ 5781-82.

Нач. отд.	Агранович		1.424.1-10.10-48
Н. контр.	Савранский		
Гл. спец.	Савранский		
Зав. гр.	Кудричевская		Каркас 5КР135-АтIVС; 5КР135-5-АтIVС
Исполн.	Копина		Стадия Р · Лист · Листов 1
Провер.	Тремль		Харьковский Промстройниипроект

Инв. № подл. | Подпись и дата | Взам. инв. №

ЗАВОД СКЕЛЕТ

5КР139-АтIVС

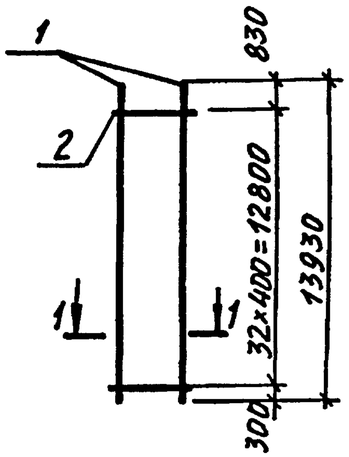

5КР139-6-АтIVС

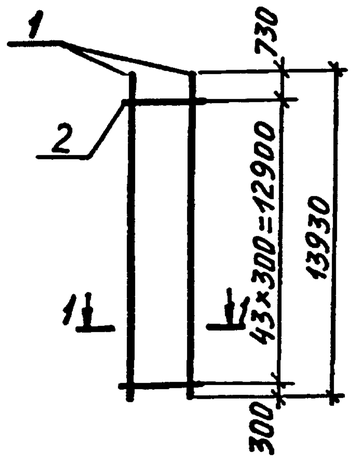

1-1

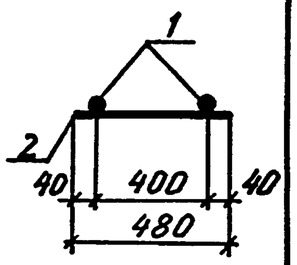

Марка каркаса	Поз.	Наименование		Кол.	Масса ед., кг	Общая масса, кг
5КР139-АтIVС	1	Ø20АтIVС	ℓ=13930	2	34,4	72,4
	2	Ø6АI	ℓ=480	33	0,11	
5КР139-6-АтIVС	1	Ø18АтIVС	ℓ=13930	2	27,9	60,6
	2	Ø6АI	ℓ=480	44	0,11	

Арматура класса Ат-IVС по ГОСТ 10884-81*;
класса А-I по ГОСТ 5781-82.

Нач. отд.	Агранович		1.424.1-10.10-49
Н. контр.	Савранский		
Гл. спец.	Савранский		
Зав. гр.	Кудричевская		Каркас 5КР139-АтIVС; 5КР139-6-АтIVС
Исполн.	Тремль		Стадия: Р; Лист: ; Листов: 1
Провер.	Копина		Харьковский Промстройниипроект

Инв. № подл. | Подпись и дата | Взам. инв. №

5КР141-АтIVС; 5КР141-1-АтIVС

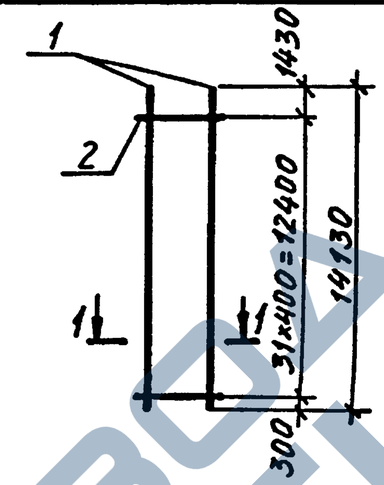

1-1

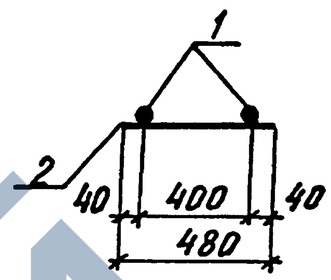

5КР141-5-АтIVС

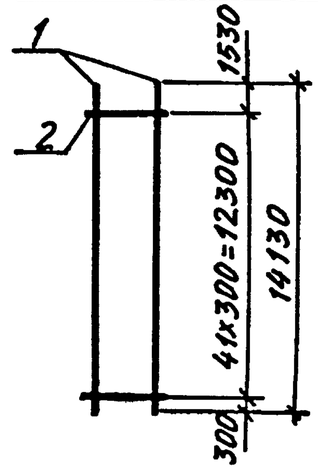

Марка каркаса	Поз.	Наименование		Кол.	Масса ед., кг	Общая масса, кг
5КР141-АтIVС	1	Ø20АтIVС	ℓ=14130	2	34,9	73,3
	2	Ø6АI	ℓ=480	32	0,11	
5КР141-1-АтIVС	1	Ø22АтIVС	ℓ=14130	2	42,1	87,7
	2	Ø6АI	ℓ=480	32	0,11	
5КР141-5-АтIVС	1	Ø18АтIVС	ℓ=14130	2	28,3	61,2
	2	Ø6АI	ℓ=480	42	0,11	

Арматура класса Ат-IVС по ГОСТ 10884-81*;
класса А-I по ГОСТ 5781-82.

Нач. отд.	Агранович		1.424.1-10.10-50
Н. контр.	Савранский		
Гл. спец.	Савранский		
Разраб.	Кудричевская		Каркас 5КР141-АтIVС; 5КР141-1-АтIVС; 5КР141-5-АтIVС
Провер.	Тремль		Стадия: Р; Лист: ; Листов: 1
Исполн.	Копина		Харьковский Промстройниипроект

Инв. № подл. | Подпись и дата | Взам. инв. №

https://zavodjbi.com/

5КР145-АтIVС; 5КР145-1-АтIVС; 5КР145-2-АтIVС

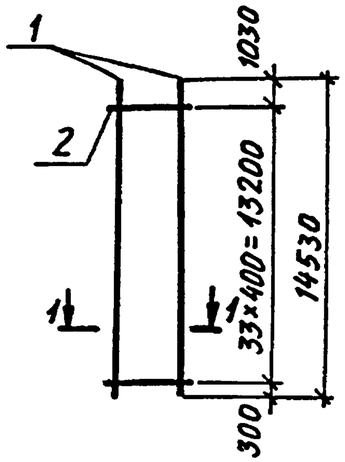

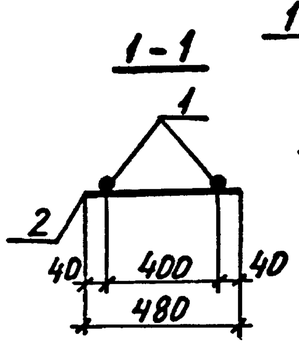

5КР145-6-АтIVС

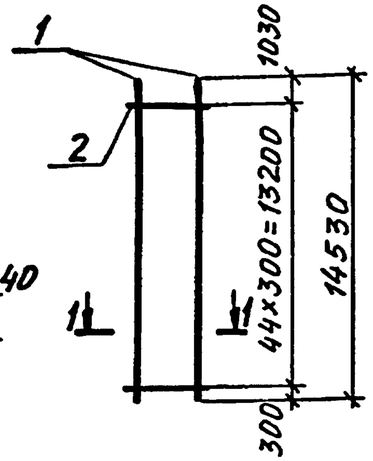

Марка каркаса	Поз.	Наименование	Кол.	Масса ед., кг	Общая масса, кг
5КР145-АтIVС	1	Ø20АтIVС ℓ=14530	2	35,9	75,5
	2	Ø6АI ℓ= 480	34	0,11	
5КР145-1-АтIVС	1	Ø22АтIVС ℓ=14530	2	43,3	90,3
	2	Ø6АI ℓ= 480	34	0,11	
5КР145-2-АтIVС	1	Ø25АтIVС ℓ=14530	2	55,9	118,3
	2	Ø8АI ℓ= 480	34	0,19	
5КР145-6-АтIVС	1	Ø18АтIVС ℓ=14530	2	29,1	63,1
	2	Ø6АI ℓ= 480	45	0,11	

Арматура класса Ат-IVС по ГОСТ 10884-81*, класса А-I по ГОСТ 5781-82

Нач. отд.	Агранович		1.424.1-10.10-51
Н. контр.	Савранский		
Гл. спец.	Савранский		
Зав. гр.	Кудрявцевская		Каркас 5КР145-АтIVС; 5КР145-1-АтIVС; 5КР145-2-АтIVС; 5КР145-6-АтIVС
Исполн.	Копина		Стадия: Р; Лист: ; Листов: 1
Провер.	Тремль		Харьковский Промстройниипроект

Инв. № подл. | Подпись и дата | Взам. инв. №

5КР147-АтIVС

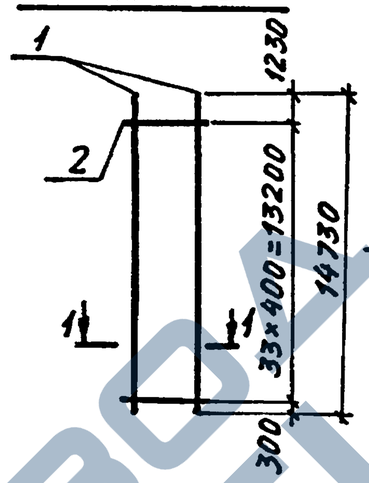

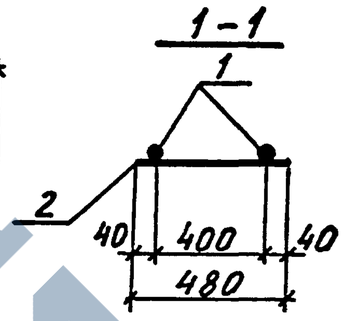

5КР147-5-АтIVС

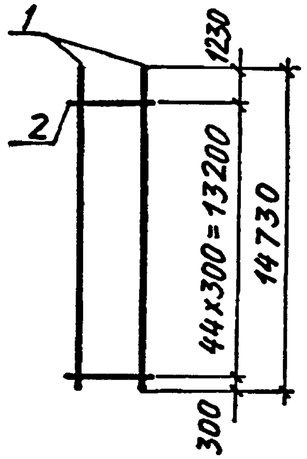

Марка каркаса	Поз.	Наименование	Кол.	Масса ед., кг	Общая масса, кг
5КР147-АтIVС	1	Ø20АтIVС ℓ=14730	2	36,4	76,5
	2	Ø6АI ℓ= 480	34	0,11	
5КР147-5-АтIVС	1	Ø18АтIVС ℓ=14730	2	29,5	64,0
	2	Ø6АI ℓ= 480	45	0,11	

Арматура класса Ат-IVС по ГОСТ 10884-81*, класса А-I по ГОСТ 5781-82.

Нач. отд.	Агранович		1.424.1-10.10-52
Н. контр.	Савранский		
Гл. спец.	Савранский		
Зав. гр.	Кудрявцевская		Каркас 5КР147-АтIVС; 5КР147-5-АтIVС
Исполн.	Копина		Стадия: Р; Лист: ; Листов: 1
Провер.	Тремль		Харьковский Промстройниипроект

Инв. № подл. | Подпись и дата | Взам. инв. №

7КР117-АтIVС; 7КР117-1-АтIVС

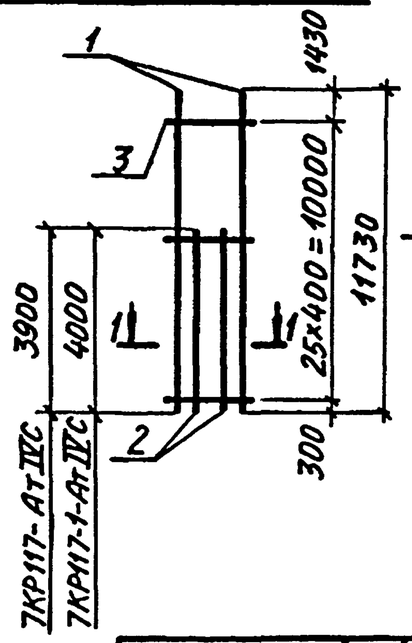

1-1

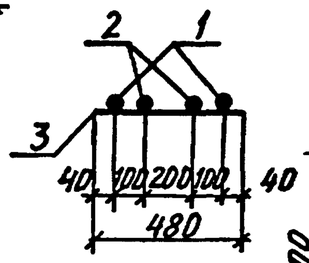

7КР121-2-АтIVС

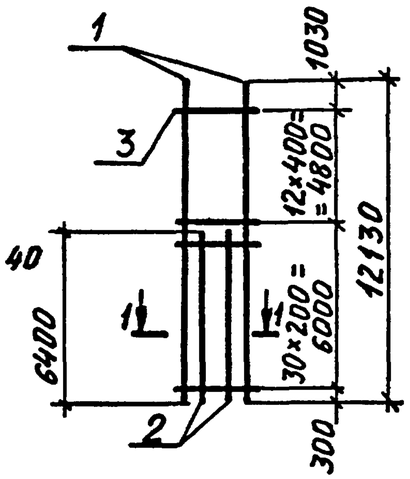

Марка каркаса	Поз.	Наименование	Кол.	Масса ед., кг	Общая масса, кг
7КР117-АтIVС	1	Ø20АтIVС ℓ=11730	2	29,0	80,1
	2	Ø20АтIVС ℓ=3900	2	9,6	
	3	Ø6АI ℓ=480	26	0,11	
7КР117-1-АтIVС	1	Ø22АтIVС ℓ=11730	2	35,0	96,7
	2	Ø22АтIVС ℓ=4000	2	11,9	
	3	Ø6АI ℓ=480	26	0,11	
7КР121-2-АтIVС	1	Ø22АтIVС ℓ=12130	2	36,2	115,3
	2	Ø22АтIVС ℓ=6400	2	19,1	
	3	Ø6АI ℓ=480	43	0,11	

Арматура класса Ат-IVС по ГОСТ 10884-81*, класса А-I по ГОСТ 5781-82.

Нач. отд.	Агранович		1.424.1-10.10-53
Н. контр.	Савранский		
Гл. спец.	Савранский		
Зав. гр.	Кудричевская		Каркас 7КР117-АтIVС; 7КР117-1-АтIVС; 7КР121-2-АтIVС
Исполн.	Копина		Стадия: Р; Лист: ; Листов: 1
Провер.	Тремль		Харьковский Промстройниипроект

Инв. № подл. | Подпись и дата | Взам. инв. №

7КР123-АтIVС; 7КР123-5-АтIVС

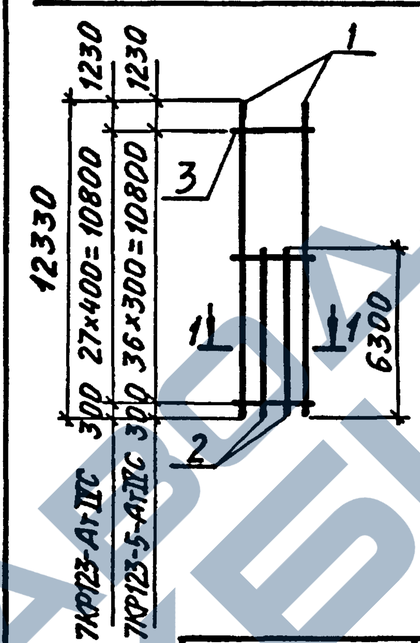

1-1

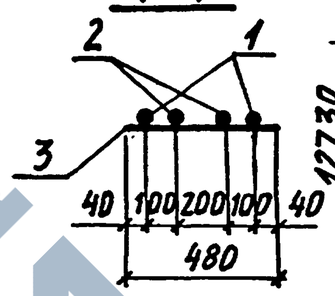

7КР127-АтIVС

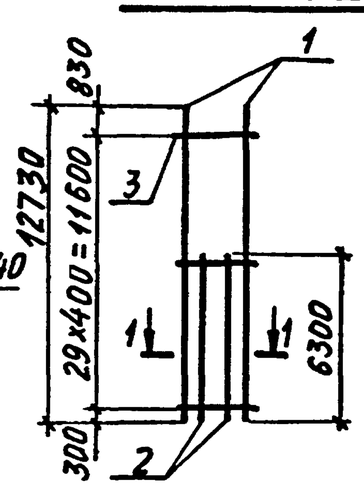

Марка каркаса	Поз.	Наименование	Кол.	Масса ед., кг	Общая масса, кг
7КР123-АтIVС	1	Ø20АтIVС ℓ=12330	2	30,5	95,3
	2	Ø20АтIVС ℓ=6300	2	15,6	
	3	Ø6АI ℓ=480	28	0,11	
7КР123-5-АтIVС	1	Ø18АтIVС ℓ=12330	2	24,7	78,7
	2	Ø18АтIVС ℓ=6300	2	12,6	
	3	Ø6АI ℓ=480	37	0,11	
7КР127-АтIVС	1	Ø20АтIVС ℓ=12730	2	31,4	97,3
	2	Ø20АтIVС ℓ=6300	2	15,6	
	3	Ø6АI ℓ=480	30	0,11	

Арматура класса Ат-IVС по ГОСТ 10884-81*, класса А-I по ГОСТ 5781-82.

Нач. отд.	Агранович		1.424.1-10.10-54
Н. контр.	Савранский		
Гл. спец.	Савранский		
Зав. гр.	Кудричевская		Каркас 7КР123-АтIVС; 7КР123-5-АтIVС; 7КР127-АтIVС
Исполн.	Копина		Стадия: Р; Лист: ; Листов: 1
Провер.	Тремль		Харьковский Промстройниипроект

Инв. № подл. | Подпись и дата | Взам. инв. №

https://zavodjbi.com/

7КР129-АтIVС; 7КР129-1-АтIVС

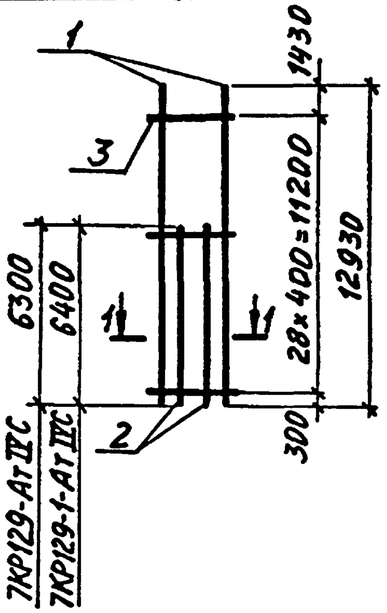

7КР129-5-АтIVС

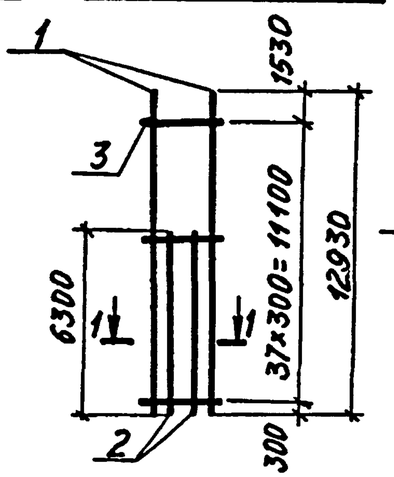

1-1

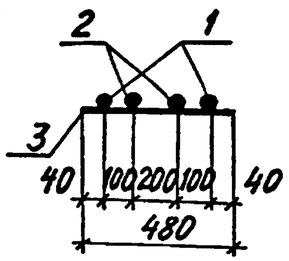

Марка каркаса	Поз.	Наименование	Кол.	Масса ед., кг	Общая масса, кг
7КР129-АтIVС	1	Ø 20АтIVС ℓ=12930	2	31,9	98,2
	2	Ø 20АтIVС ℓ=6300	2	15,6	
	3	Ø 6АI ℓ=480	29	0,11	
7КР129-1-АтIVС	1	Ø 22АтIVС ℓ=12930	2	38,5	118,4
	2	Ø 22АтIVС ℓ=6400	2	19,1	
	3	Ø 6АI ℓ=480	29	0,11	
7КР129-5-АтIVС	1	Ø 18АтIVС ℓ=12930	2	25,9	81,2
	2	Ø 18АтIVС ℓ=6300	2	12,6	
	3	Ø 6АI ℓ=480	38	0,11	

Арматура класса Ат-IVС по ГОСТ 10884-81*, класса А-I по ГОСТ 5781-82.

Нач. отд.	Агранович		1.424.1-10.10-55
Н. контр.	Савранский		
Гл. спец.	Савранский		
Зав. гр.	Кудричевская		Каркас 7КР129-АтIVС; 7КР129-1-АтIVС; 7КР129-5-АтIVС
Исполн.	Копина		Стадия: Р; Лист: ; Листов: 1
Провер.	Тремль		Харьковский Промстройниипроект

Инв. № подл. | Подпись и дата | Взам. инв. №

7КР133-2-АтIVС

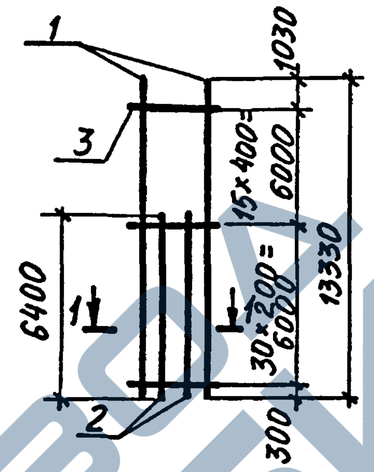

7КР133-АтIVС

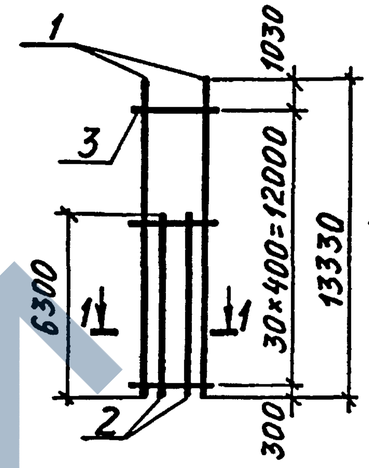

1-1

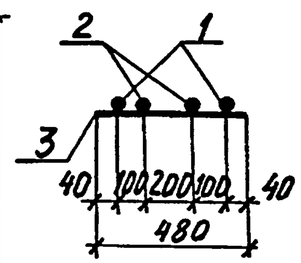

Марка каркаса	Поз.	Наименование	Кол.	Масса ед., кг	Общая масса, кг
7КР133-АтIVС	1	Ø 20АтIVС ℓ=13330	2	32,9	100,4
	2	Ø 20АтIVС ℓ=6300	2	15,6	
	3	Ø 6АI ℓ=480	31	0,11	
7КР133-2-АтIVС	1	Ø 22АтIVС ℓ=13330	2	39,7	122,7
	2	Ø 22АтIVС ℓ=6400	2	19,1	
	3	Ø 6АI ℓ=480	46	0,11	

Арматура класса Ат-IVС по ГОСТ 10884-81*, класса А-I по ГОСТ 5781-82.

Нач. отд.	Агранович		1.424.1-10.10-56
Н. контр.	Савранский		
Гл. спец.	Савранский		
Зав. гр.	Кудричевская		Каркас 7КР133-АтIVС; 7КР133-2-АтIVС
Исполн.	Копина		Стадия: Р; Лист: ; Листов: 1
Провер.	Тремль		Харьковский Промстройниипроект

Инв. № подл. | Подпись и дата | Взам. инв. №

https://zavodjbi.com/

7КР135-1-АтIVС

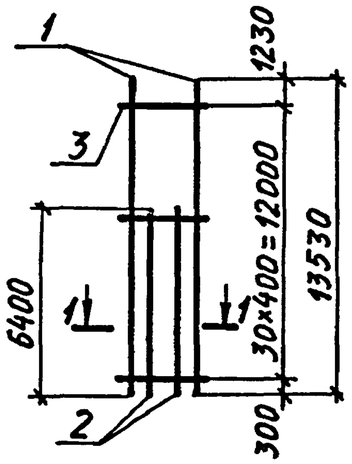

7КР135-5-АтIVС

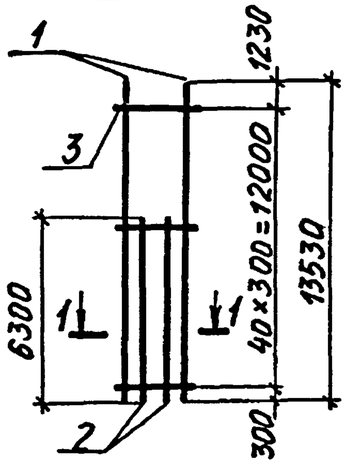

1-1

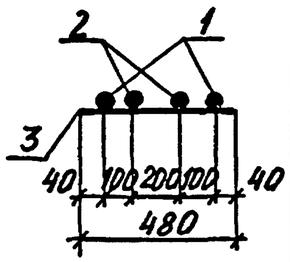

Марка каркаса	Поз.	Наименование	Кол.	Масса ед., кг	Общая масса, кг
7КР135-1-АтIVС	1	Ф 22АтIVС ℓ=13530	2	40,3	122,2
	2	Ф 22АтIVС ℓ= 6400	2	19,1	
	3	Ф 6АI ℓ= 480	31	0,11	
7КР135-5-АтIVС	1	Ф 18АтIVС ℓ=13530	2	27,1	83,9
	2	Ф 18АтIVС ℓ= 6300	2	12,6	
	3	Ф 6АI ℓ= 480	41	0,11	

Арматура класса АтIVС по ГОСТ 10884-81*, класса А-I по ГОСТ 5781-82.

Нач. отд.	Агранович		1.424.1 - 10. 10 - 57
Н. контр.	Савранский		
Гл. спец.	Савранский		
Зав. гр.	Кудричевская		Каркас 7КР135-1-АтIVС; 7КР135-5-АтIVС
Исполн.	Копина		Стадия: Р; Лист: ; Листов: 1
Провер.	Тремль		ХАРЬКОВСКИЙ ПРОМСТРОЙНИИПРОЕКТ

Инв. № подл. | Подпись и дата | Взам. инв. №

7КР145-АтIVС; 7КР145-6-АтIVС

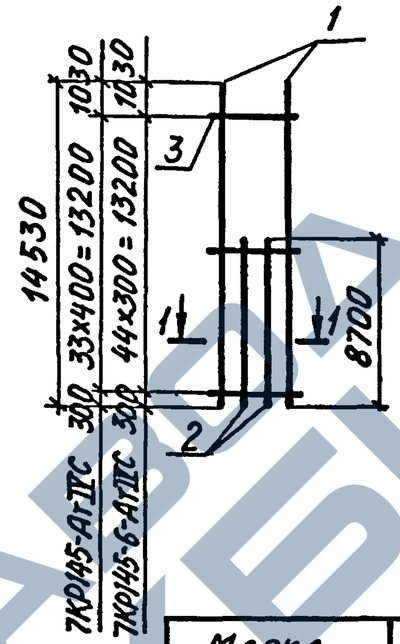

7КР145-2-АтIVС

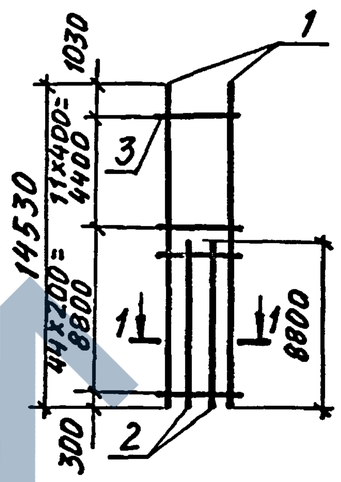

1-1

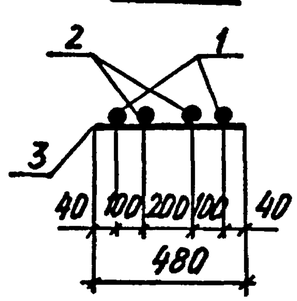

Марка каркаса	Поз.	Наименование	Кол.	Масса ед., кг	Общая масса, кг
7КР145-АтIVС	1	Ф 20АтIVС ℓ=14530	2	35,9	118,5
	2	Ф 20АтIVС ℓ= 8700	2	21,5	
	3	Ф 6АI ℓ= 480	34	0,11	
7КР145-2-АтIVС	1	Ф 22АтIVС ℓ=14530	2	43,3	145,2
	2	Ф 22АтIVС ℓ= 8800	2	26,2	
	3	Ф 6АI ℓ= 480	56	0,11	
7КР145-6-АтIVС	1	Ф 18АтIVС ℓ=14530	2	29,1	98,0
	2	Ф 18АтIVС ℓ= 8700	2	17,4	
	3	Ф 6АI ℓ= 480	45	0,11	

Арматура класса АтIVС по ГОСТ 10884-81*, класса А-I по ГОСТ 5781-82.

Нач. отд.	Агранович		1.424.1 - 10. 10 - 58
Н. контр.	Савранский		
Гл. спец.	Савранский		
Зав. гр.	Кудричевская		Каркас 7КР145-АтIVС; 7КР145-2-АтIVС; 7КР145-6-АтIVС
Исполн.	Копина		Стадия: Р; Лист: ; Листов: 1
Провер.	Тремль		ХАРЬКОВСКИЙ ПРОМСТРОЙНИИПРОЕКТ

Инв. № подл. | Подпись и дата | Взам. инв. №

ЗАВЕТ ЖЕЛЕЗА

7КР139-АтIVС; 7КР139-6-АтIVС

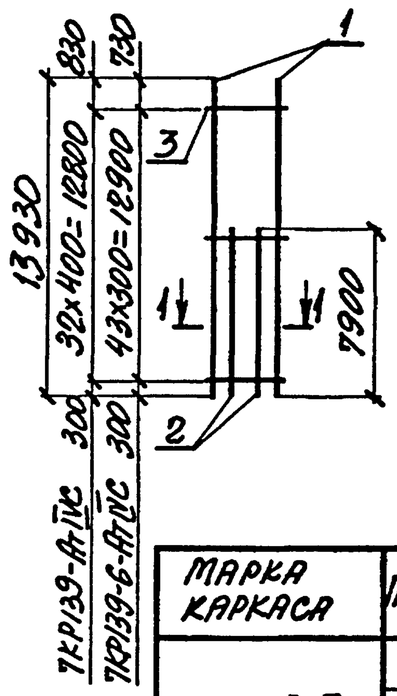

7КР139-2-АтIVС

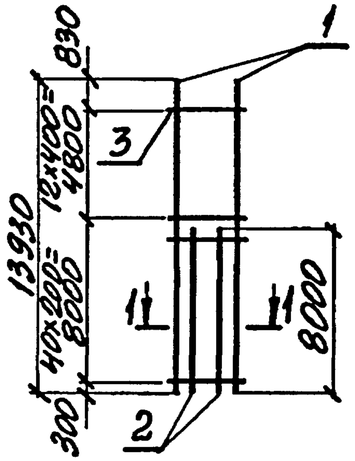

1-1

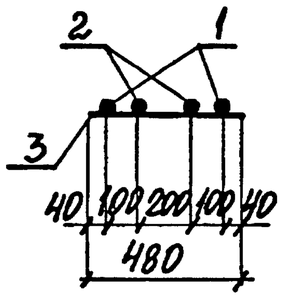

Марка каркаса	Поз	Наименование	Кол.	Масса ед., кг	Общая масса, кг
7КР139-АтIVС	1	Ф20 АтIVС ℓ=13930	2	34,4	111,4
	2	Ф20 АтIVС ℓ=7900	2	19,5	
	3	Ф6 АI ℓ=480	33	0,11	
7КР139-2-АтIVС	1	Ф22 АтIVС ℓ=13930	2	41,5	136,4
	2	Ф22 АтIVС ℓ=8000	2	23,8	
	3	Ф6 АI ℓ=480	53	0,11	
7КР139-6-АтIVС	1	Ф18 АтIVС ℓ=13930	2	27,9	92,2
	2	Ф18 АтIVС ℓ=7900	2	15,8	
	3	Ф6 АI ℓ=480	44	0,11	

Арматура класса АтIVС по ГОСТ 10884-81*, класса АI по ГОСТ 5781-82.

Нач. отд.	Агранович		1.424.1-10.10-59
Н. контр.	Саврянский		
Гл. спец.	Саврянский		
Зав. гр.	Кудричевская		Каркас 7КР139-АтIVС; 7КР139-2-АтIVС; 7КР139-6-АтIVС
Исполн.	Копина		Стадия Р · Лист · Листов 1
Провер.	Тремль		Харьковский Промстройниипроект

Инв. № подл. | Подпись и дата | Взам. инв. №

7КР141-АтIVС; 7КР141-1-АтIVС; 7КР141-5-АтIVС

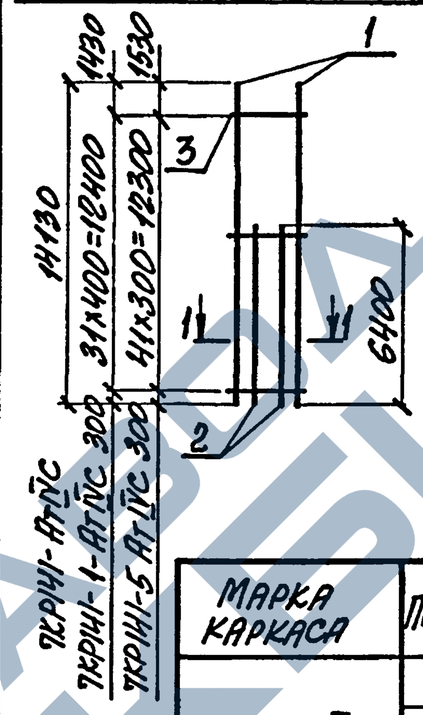

7КР141-2-АтIVС

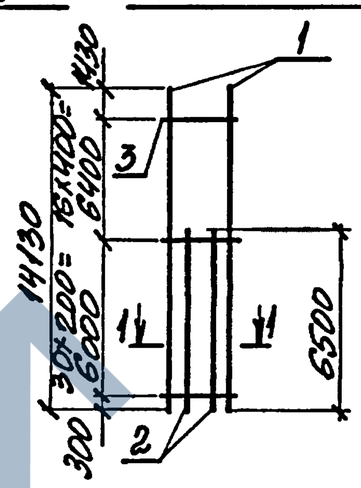

1-1

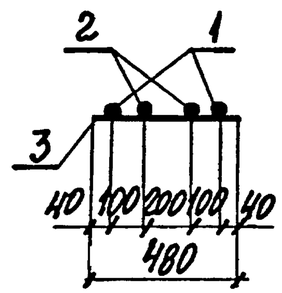

Марка каркаса	Поз.	Наименование	Кол.	Масса ед., кг	Общая масса кг
7КР141-АтIVС	1	Ф20 АтIVС ℓ=14130	2	34,9	104,9
	2	Ф20 АтIVС ℓ=6400	2	15,8	
	3	Ф6 АI ℓ=480	32	0,11	
7КР141-1-АтIVС	1	Ф22 АтIVС ℓ=14130	2	42,1	125,9
	2	Ф22 АтIVС ℓ=6400	2	19,1	
	3	Ф6 АI ℓ=480	32	0,11	
7КР141-2-АтIVС	1	Ф25 АтIVС ℓ=14130	2	54,4	167,7
	2	Ф25 АтIVС ℓ=6500	2	25,0	
	3	Ф8 АI ℓ=480	47	0,19	
7КР141-5-АтIVС	1	Ф18 АтIVС ℓ=14130	2	28,3	86,8
	2	Ф18 АтIVС ℓ=6400	2	12,8	
	3	Ф6 АI ℓ=480	42	0,11	

Арматура класса АтIVС по ГОСТ 10884-81*, класса АI по ГОСТ 5781-82

Нач. отд.	Агранович		1.424.1-10.10-60
Н. контр.	Саврянский		
Гл. спец.	Саврянский		
Зав. гр.	Кудричевская		Каркас 7КР141-АтIVС; 7КР141-1-АтIVС; 7КР141-2-АтIVС; 7КР141-5-АтIVС
Исполн.	Копина		Стадия Р · Лист · Листов 1
Провер.	Тремль		Харьковский Промстройниипроект

Инв. № подл. | Подпись и дата | Взам. инв. №

https://zavodjbi.com/

7КР147-АтIVС; 7КР147-1-АтIVС; 7КР147-5-АтIVС

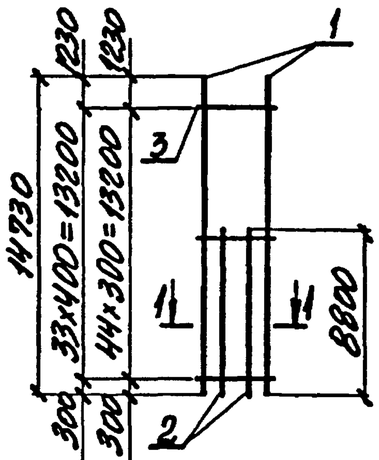

7КР147-2-АтIVС

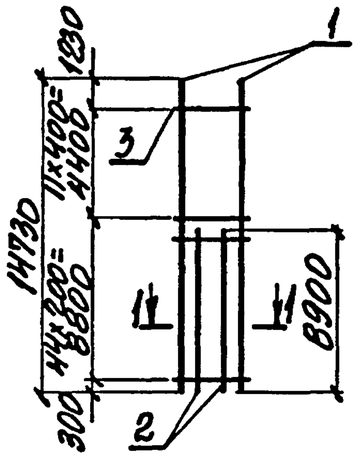

1-1

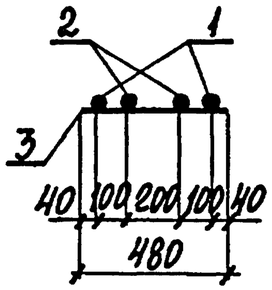

Марка каркаса	Поз.	Наименование	Кол.	Масса ед., кг	Общая масса, кг
7КР147-АтIVС	1	Ф20 АтIVС ℓ=14730	2	36,4	119,9
	2	Ф20 АтIVС ℓ=8800	2	21,7	
	3	Ф6 АI ℓ=480	34	0,11	
7КР147-1-АтIVС	1	Ф22 АтIVС ℓ=14730	2	43,9	143,9
	2	Ф22 АтIVС ℓ=8800	2	26,2	
	3	Ф6 АI ℓ=480	34	0,11	
7КР147-2-АтIVС	1	Ф25 АтIVС ℓ=14730	2	56,7	192,6
	2	Ф25 АтIVС ℓ=8900	2	34,3	
	3	Ф8 АI ℓ=480	56	0,19	
7КР147-5-АтIVС	1	Ф18 АтIVС ℓ=14730	2	29,5	99,2
	2	Ф18 АтIVС ℓ=8800	2	17,6	
	3	Ф6 АI ℓ=480	45	0,11	

Арматура класса АтIVС по ГОСТ 10884-81*, класса АI по ГОСТ 5781-82.

Нач. отд.	Нтранович		
Н. контр.	Саврянский		
Гл. спец.	Саврянский		
Зав. гр.	Куричевская		
Исполн.	Копина		
Провер.	Тремль		

1.424.1-10.10-61

КАРКАС 7КР147-АтIVС; 7КР147-1-АтIVС; 7КР147-2-АтIVС; 7КР147-5-АтIVС

Стадия	Лист	Листов
Р		1

ХАРЬКОВСКИЙ ПРОМСТРОЙНИИПРОЕКТ

Инв. № подл. | Подпись и дата | Взам. инв. №

7КР151-АтIVС; 7КР151-1-АтIVС

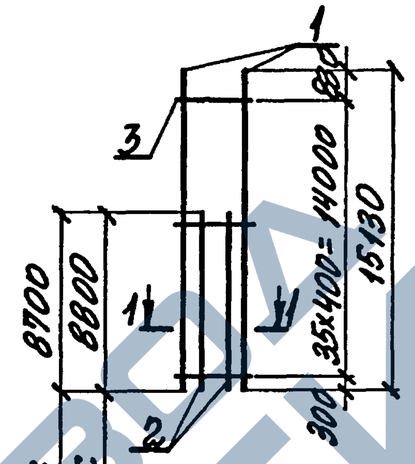

7КР151-2-АтIVС

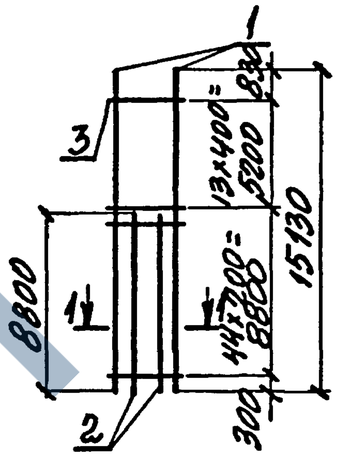

1-1

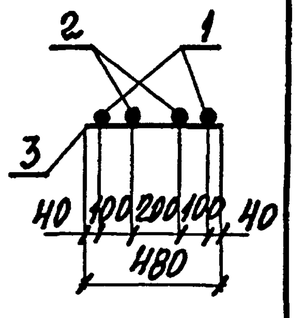

Марка каркаса	Поз.	Наименование	Кол.	Масса ед., кг	Общая масса, кг
7КР151-АтIVС	1	Ф20 АтIVС ℓ=15130	2	37,4	121,8
	2	Ф20 АтIVС ℓ=8700	2	21,5	
	3	Ф6 АI ℓ=480	36	0,11	
7КР151-1-АтIVС	1	Ф22 АтIVС ℓ=15130	2	45,1	146,6
	2	Ф22 АтIVС ℓ=8800	2	26,2	
	3	Ф6 АI ℓ=480	36	0,11	
7КР151-2-АтIVС	1	Ф22 АтIVС ℓ=15130	2	45,1	149,0
	2	Ф22 АтIVС ℓ=8800	2	26,2	
	3	Ф6 АI ℓ=480	58	0,11	

Арматура класса АтIVС по ГОСТ 10884-81*, класса АI по ГОСТ 5781-82.

Нач. отд.	Нтранович		
Н. контр.	Саврянский		
Гл. спец.	Саврянский		
Зав. гр.	Куричевская		
Исполн.	Копина		
Провер.	Тремль		

1.424.1-10.10-62

КАРКАС 7КР151-АтIVС; 7КР151-1-АтIVС; 7КР151-2-АтIVС

Стадия	Лист	Листов
Р		1

ХАРЬКОВСКИЙ ПРОМСТРОЙНИИПРОЕКТ

Инв. № подл. | Подпись и дата | Взам. инв. №

https://zavodjbi.com/

8КР117-АтIVС; 8КР117-1-АтIVС

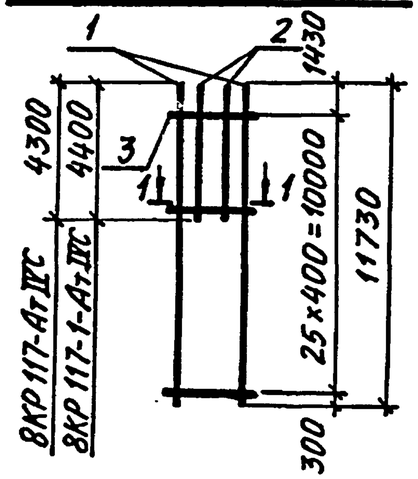

8КР117-6-АтIVС

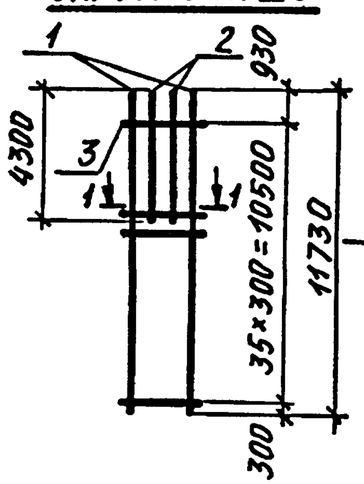

1–1

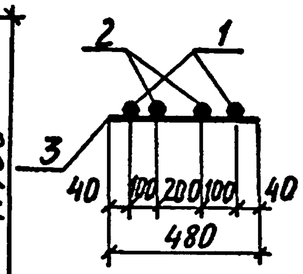

Марка каркаса	Поз.	Наименование	Кол.	Масса ед., кг	Общая масса, кг
8КР117-АтIVС	1	Ф20АтIVС ℓ=11730	2	29,0	82,1
	2	Ф20АтIVС ℓ=4300	2	10,6	
	3	Ф6АI ℓ=480	26	0,11	
8КР117-1-АтIVС	1	Ф22АтIVС ℓ=11730	2	35,0	99,1
	2	Ф22АтIVС ℓ=4400	2	13,1	
	3	Ф6АI ℓ=480	26	0,11	
8КР117-6-АтIVС	1	Ф18АтIVС ℓ=11730	2	23,5	68,1
	2	Ф18АтIV ℓ=4300	2	8,6	
	3	Ф6АI ℓ=480	36	0,11	

Арматура класса Ат-IVС по ГОСТ 10884-81*;
класса А-I по ГОСТ 5781-82.

Нач. отд.	Агранович		
Н. контр.	Савранский		
Гл. спец.	Савранский		
Зав. гр.	Кудричевская		
Исполн.	Копина		
Провер.	Тремль		

1.424.1-10.10-63

Каркас 8КР117-АтIVС; 8КР117-1-АтIVС; 8КР-117-6-АтIVС

Стадия	Лист	Листов
Р		1

ХАРЬКОВСКИЙ ПРОМСТРОЙНИИПРОЕКТ

Инв. № подл. | Подпись и дата | Взам. инв. №

8КР123-6-АтIVС

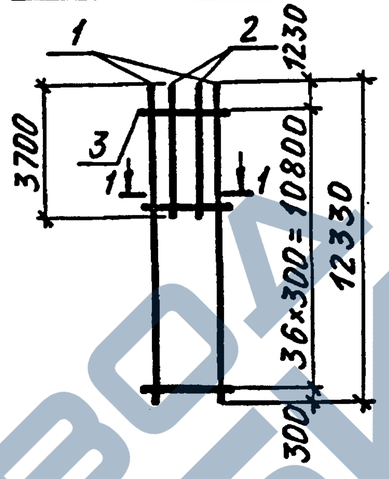

8КР121-АтIVС; 8КР121-7-АтIVС

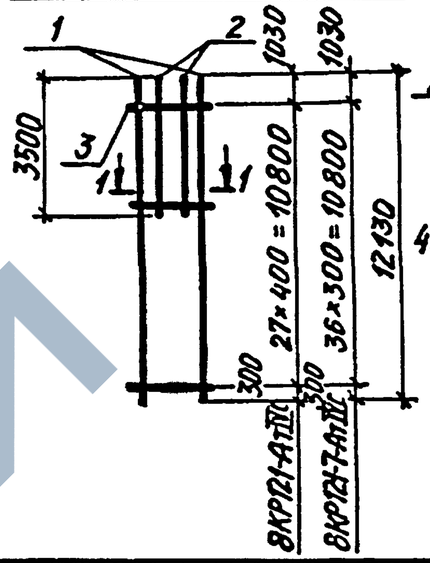

1–1

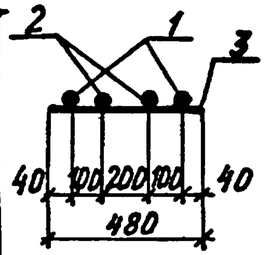

Марка каркаса	Поз.	Наименование	Кол.	Масса ед., кг	Общая масса, кг
8КР121-АтIVС	1	Ф20АтIVС ℓ=12130	2	30,0	80,5
	2	Ф20АтIVС ℓ=3500	2	8,7	
	3	Ф6АI ℓ=480	28	0,11	
8КР121-7-АтIVС	1	Ф18АтIVС ℓ=12130	2	24,3	66,6
	2	Ф18АтIVС ℓ=3500	2	7,0	
	3	Ф6АI ℓ=480	37	0,11	
8КР123-6-АтIVС	1	Ф18АтIVС ℓ=12330	2	24,7	68,3
	2	Ф18АтIVС ℓ=3700	2	7,4	
	3	Ф6АI ℓ=480	37	0,11	

Арматура класса Ат-IVС по ГОСТ 10884-81*;
класса А-I по ГОСТ 5781-82.

Нач. отд.	Агранович		
Н. контр.	Савранский		
Гл. спец.	Савранский		
Зав. гр.	Кудричевская		
Исполн.	Копина		
Провер.	Тремль		

1.424.1-10.10-64

Каркас 8КР121-АтIVС; 8КР121-7-АтIVС; 8КР123-6-АтIVС

Стадия	Лист	Листов
Р		1

ХАРЬКОВСКИЙ ПРОМСТРОЙНИИПРОЕКТ

Инв. № подл. | Подпись и дата | Взам. инв. №

https://zavodjbi.com/

8КР127-АтIVС

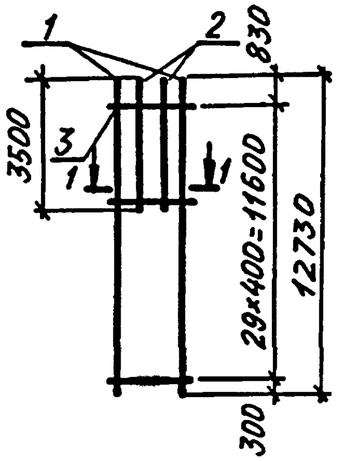

8КР129-2-АтIVС; 8КР129-6-АтIVС

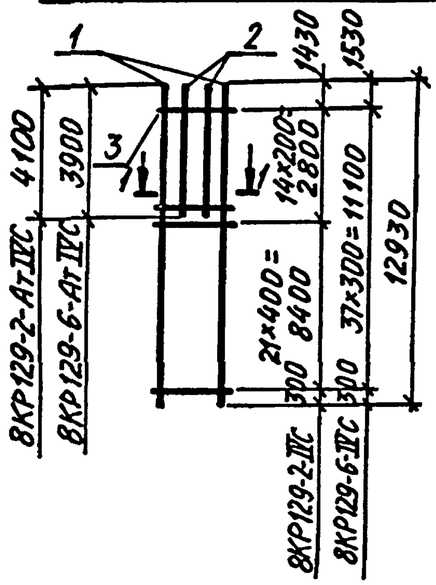

1–1

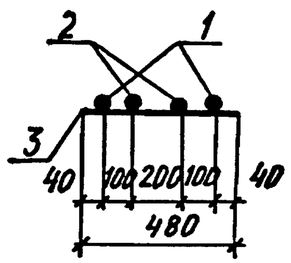

Марка каркаса	Поз.	Наименование	Кол.	Масса ед., кг	Общая масса, кг
8КР127-АтIVС	1	⌀20АтIVС ℓ=12730	2	31,4	83,5
	2	⌀20АтIVС ℓ=3500	2	8,7	
	3	⌀6АI ℓ= 480	30	0,11	
8КР129-2-АтIVС	1	⌀25АтIVС ℓ=12930	2	49,8	138,0
	2	⌀25АтIVС ℓ= 4100	2	15,8	
	3	⌀8АI ℓ= 480	36	0,19	
8КР129-6-АтIVС	1	⌀18АтIVС ℓ=12930	2	25,9	71,6
	2	⌀18АтIVС ℓ= 3900	2	7,8	
	3	⌀6АI ℓ= 480	36	0,11	

Арматура класса Ат-IVС по ГОСТ 10884-81,*
класса А-I по ГОСТ 5781-82.

Нач. отд.	Агранович		1.424.1-10.10-65
Н. контр.	Савранский		
Гл. спец.	Савранский		
Зав. гр.	Кудричевская		Каркас 8КР127-АтIVС; 8КР129-6-АтIVС; 8КР129-2-АтIVС
Исполн.	Копина		Стадия: Р; Лист: ; Листов: 1
Провер.	Тремль		Харьковский Промстройниипроект

Инв. № подл. | Подпись и дата | Взам. инв. №

8КР133-7-АтIVС

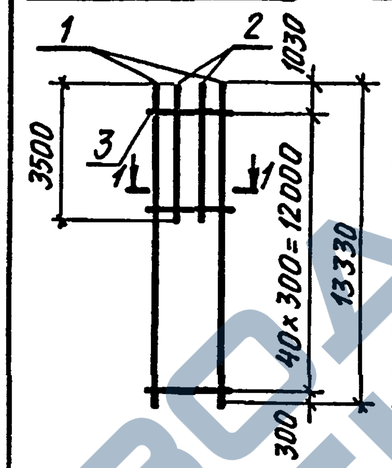

8КР135-АтIVС; 8КР139-7-АтIVС

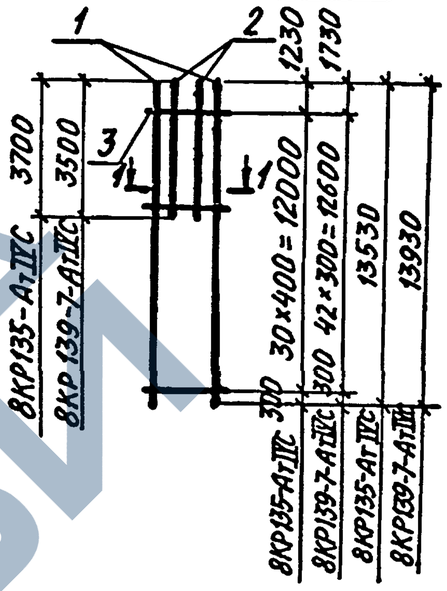

1–1

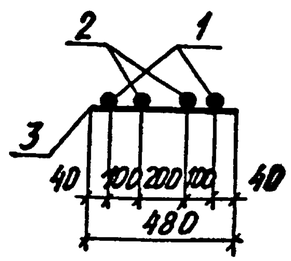

Марка каркаса	Поз.	Наименование	Кол.	Масса ед., кг	Общая масса, кг
8КР133-7-АтIVС	1	⌀8АтIVС ℓ=13330	2	26,7	71,9
	2	⌀18АтIVС ℓ= 3500	2	7,0	
	3	⌀6Ат ℓ= 480	41	0,11	
8КР135-АтIVС	1	⌀20АтIVС ℓ=13530	2	33,4	88,4
	2	⌀20АтIVС ℓ= 3700	2	9,1	
	3	⌀8АI ℓ= 480	31	0,11	
8КР139-7-АтIVС	1	⌀18АтIVС ℓ=13930	2	27,9	74,6
	2	⌀18АтIVС ℓ= 3500	2	7,0	
	3	⌀6АI ℓ= 480	43	0,11	

Арматура класса Ат-IVС по ГОСТ 10884-81,*
класса А-I по ГОСТ 5781-82.

Нач. отд.	Агранович		1.424.1-10.10-66
Н. контр.	Савранский		
Гл. спец.	Савранский		
Зав. гр.	Кудричевская		Каркас 8КР133-7-АтIVС; 8КР135-АтIVС; 8КР139-7-АтIVС
Исполн.	Копина		Стадия: Р; Лист: ; Листов: 1
Провер.	Тремль		Харьковский Промстройниипроект

Инв. № подл. | Подпись и дата | Взам. инв. №

8КР141-АтIVС; 8КР141-1-АтIVС

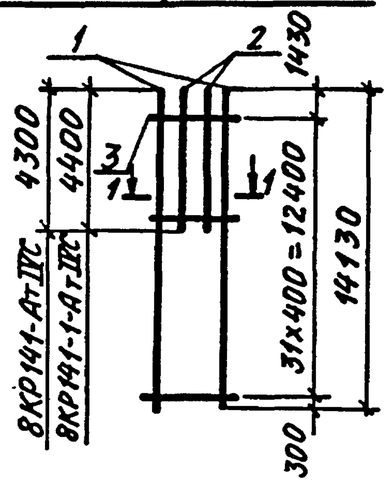

8КР141-2-АтIVС

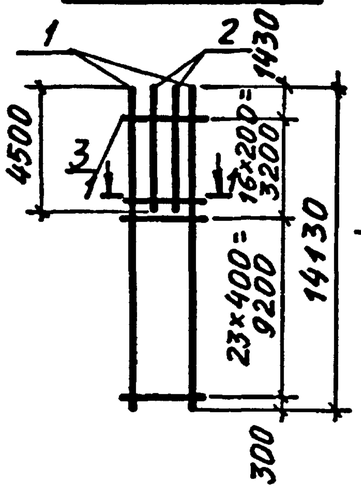

1-1

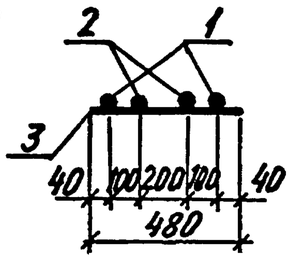

Марка каркаса	Поз.	Наименование		Кол.	Масса ед., кг	Общая масса, кг
8КР141-АтIVС	1	Ф20АтIVС	ℓ=14130	2	34,9	94,5
	2	Ф20АтIVС	ℓ=4300	2	10,6	
	3	Ф6АI	ℓ=480	32	0,11	
8КР141-1-АтIVС	1	Ф22АтIVС	ℓ=14130	2	42,1	113,9
	2	Ф22АтIVС	ℓ=4400	2	13,1	
	3	Ф6АI	ℓ=480	32	0,11	
8КР141-2-АтIVС	1	Ф25АтIVС	ℓ=14130	2	54,4	150,6
	2	Ф25АтIVС	ℓ=4500	2	17,1	
	3	Ф8АI	ℓ=480	40	0,19	

Арматура класса АтIVС по ГОСТ 10884-81,* класса А-I по ГОСТ 5781-82.

Нач. отд.	Агранович	
Н. контр.	Савранский	
Гл. спец.	Савранский	
Зав. гр.	Кудрявская	
Исполн.	Копина	
Провер.	Тремль	

1.424.1-10.10-67

Каркас 8КР141-АтIVС; 8КР141-1-АтIVС; 8КР141-2-АтIVС

Стадия	Лист	Листов
Р		1

ХАРЬКОВСКИЙ ПРОМСТРОЙНИИПРОЕКТ

Инв. № подл. | Подпись и дата | Взам. инв. №

8КР145-7-АтIVС; 8КР151-АтIVС

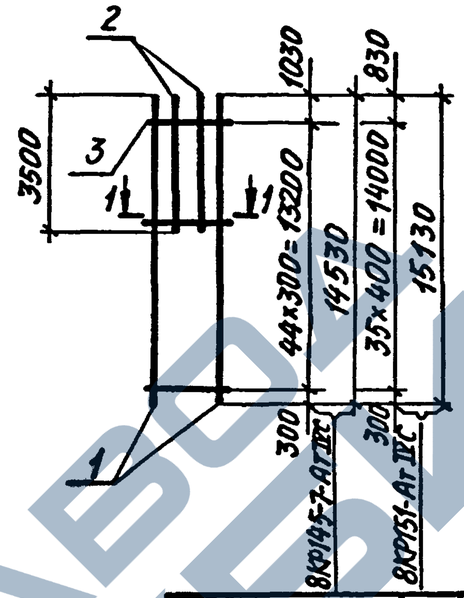

8КР147-АтIVС; 8КР147-6-АтIVС

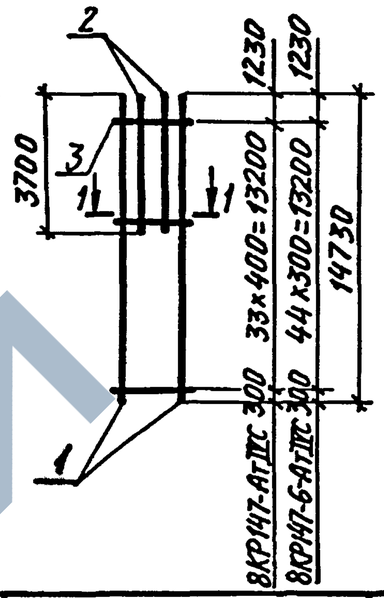

1-1

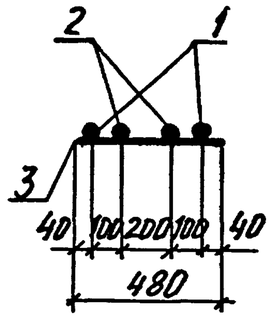

Марка каркаса	Поз.	Наименование		Кол.	Масса ед., кг	Общая масса кг
8КР145-7-АтIVС	1	Ф18АтIVС	ℓ=14530	2	29,1	77,2
	2	Ф18АтIVС	ℓ=3500	2	7,0	
	3	Ф6АI	ℓ=480	45	0,11	
8КР147-АтIVС	1	Ф20АтIVС	ℓ=14730	2	36,4	94,7
	2	Ф20АтIVС	ℓ=3700	2	9,1	
	3	Ф6АI	ℓ=480	34	0,11	
8КР147-6-АтIVС	1	Ф18АтIVС	ℓ=14730	2	29,5	78,8
	2	Ф18АтIVС	ℓ=3700	2	7,4	
	3	Ф6АI	ℓ=480	45	0,11	
8КР151-АтIVС	1	Ф20АтIVС	ℓ=15130	2	37,4	96,2
	2	Ф20АтIVС	ℓ=3500	2	8,7	
	3	Ф6АI	ℓ=480	36	0,11	

Арматура класса АтIVС по ГОСТ 10884-81,* класса А-I по ГОСТ 5781-82.

Нач. отд.	Агранович	
Н. контр.	Савранский	
Гл. спец.	Савранский	
Зав. гр.	Кудрявская	
Исполн.	Копина	
Провер.	Тремль	

1.424.1-10.10-68

Каркас 8КР145-7-АтIVС; 8КР147-АтIVС; 8КР147-6АтIVС; 8КР151-АтIVС

Стадия	Лист	Листов
Р		

ХАРЬКОВСКИЙ ПРОМСТРОЙНИИПРОЕКТ

Инв. № подл. | Подпись и дата | Взам. инв. №

ЗАВОД ЖБИ

9КР49-АтIVС; 9КР49-1-АтIVС

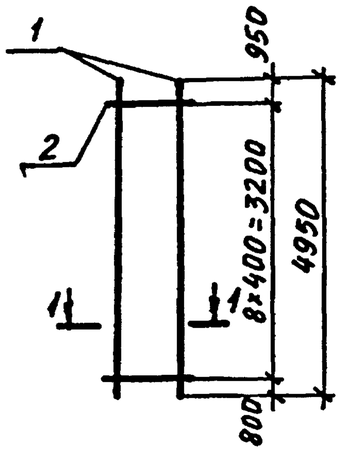

9КР49-6-АтIVС

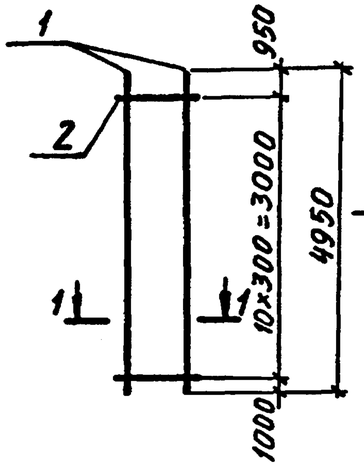

1–1

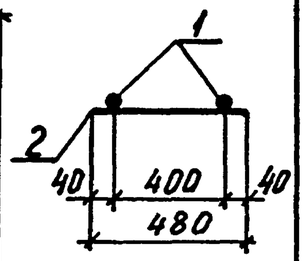

Марка каркаса	Поз.	Наименование	Кол.	Масса ед., кг	Общая масса, кг
9КР49-АтIVС	1	Ø20АтIVС ℓ=4950	2	12,2	25,4
	2	Ø6АI ℓ=480	9	0,11	
9КР49-1-АтIVС	1	Ø22АтIVС ℓ=4950	2	14,8	30,6
	2	Ø6АI ℓ=480	9	0,11	
9КР49-6-АтIVС	1	Ø18АтIVС ℓ=4950	2	9,7	20,7
	2	Ø6АI ℓ=480	11	0,11	

Арматура класса Ат-IVС по ГОСТ 10884-81,*
класса А-I по ГОСТ 5781-82.

Нач. отд.	Агранович		1.424.1-10.10-69
Н. контр.	Савранский		
Гл. спец.	Савранский		
Зав. гр.	Кудричевская		Каркас 9КР49-АтIVС; 9КР49-1-АтIVС; 9КР49-6-АтIVС
Исполн.	Копина		Стадия: Р; Лист: ; Листов: 1
Провер.	Тремль		Харьковский Промстройниипроект

Инв. № подл. | Подпись и дата | Взам. инв. №

9КР51-1-АтIVС; 9КР51-3-АтIVС

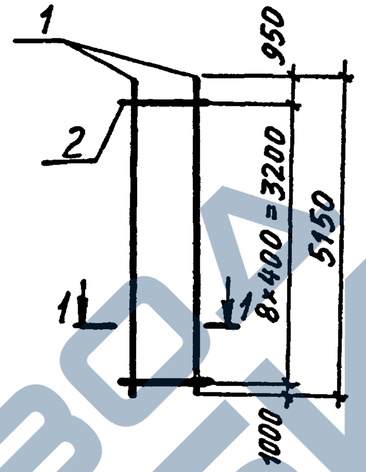

9КР59-3-АтIVС

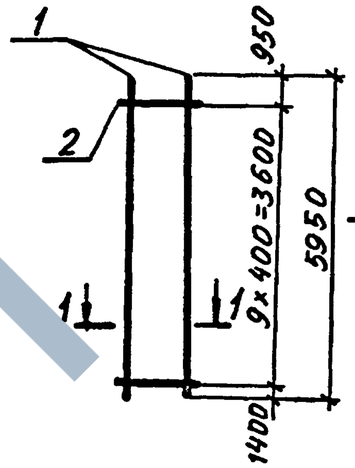

1–1

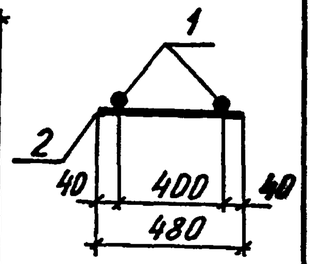

Марка каркаса	Поз.	Наименование	Кол.	Масса ед., кг	Общая масса, кг
9КР59-3-АтIVС	1	Ø28АтIVС ℓ=5950	2	28,7	59,3
	2	Ø8АI ℓ=480	10	0,19	
9КР51-1-АтIVС	1	Ø22АтIVС ℓ=5150	2	15,4	31,8
	2	Ø6АI ℓ=480	9	0,11	
9КР51-3-АтIVС	1	Ø28АтIVС ℓ=5150	2	24,9	51,5
	2	Ø8АI ℓ=480	9	0,19	

Арматура класса Ат-IVС по ГОСТ 10884-81*,
класса А-I по ГОСТ 5781-82.

Нач. отд.	Агранович		1.424.1-10.10-70
Н. контр.	Савранский		
Гл. спец.	Савранский		
Зав. гр.	Кудричевская		Каркас 9КР51-1-АтIVС; 9КР51-3-АтIVС; 9КР59-3-АтIVС
Исполн.	Копина		Стадия: Р; Лист: ; Листов: 1
Провер.	Тремль		Харьковский Промстройниипроект

Инв. № подл. | Подпись и дата | Взам. инв. №

https://zavodjbi.com/

9КР57-АтIVС; 9КР57-1-АтIVС...9КР57-3-АтIVС

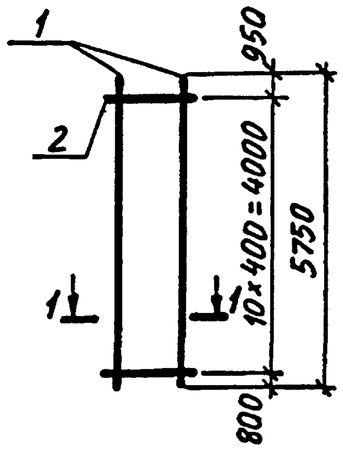

9КР57-6-АтIVС

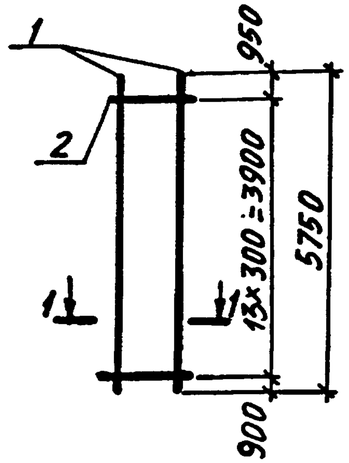

1–1

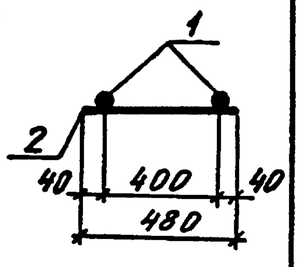

Марка каркаса	Поз.	Наименование	Кол.	Масса ед., кг	Общая масса, кг
9КР57-АтIVС	1	Ф20АтIVС ℓ=5750	2	14,2	29,6
	2	Ф6АI ℓ= 480	11	0,11	
9КР57-1-АтIVС	1	Ф22АтIVС ℓ=5750	2	17,1	35,4
	2	Ф6АI ℓ= 480	11	0,11	
9КР57-2-АтIVС	1	Ф25АтIVС ℓ=5750	2	22,1	46,3
	2	Ф8АI ℓ= 480	11	0,19	
9КР57-3-АтIVС	1	Ф28АтIVС ℓ=5750	2	27,8	57,7
	2	Ф8АI ℓ= 480	11	0,19	
9КР57-6-АтIVС	1	Ф18АтIVС ℓ=5750	2	11,5	24,6
	2	Ф6АI ℓ= 480	14	0,11	

Арматура класса Ат-IVС по ГОСТ 10884-81,*
класса А-I по ГОСТ 5781-82.

Нач. отд.	Агранович	
Н. контр.	Савранский	
Гл. спец.	Савранский	
Зав. гр.	Кудричевская	
Исполн.	Копина	
Провер.	Тремль	

1.424.1-10.10-71

Каркас
9КР57-АтIVС; 9КР57-1-АтIVС...
9КР57-3-АтIVС; 9КР57-6-АтIVС

Стадия	Лист	Листов
Р		1

ХАРЬКОВСКИЙ ПРОМСТРОЙНИИПРОЕКТ

Инв. № подл. | Подпись и дата | Взам. инв. №

9КР65-АтIVС; 9КР65-1-АтIVС...9КР65-3-АтIVС

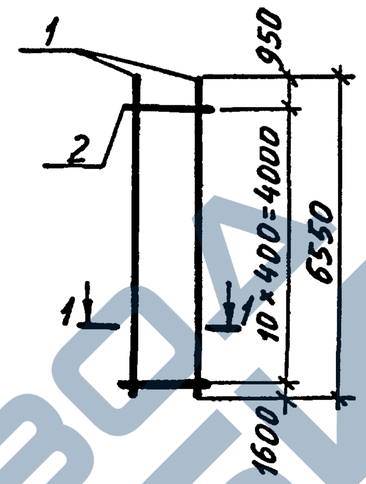

9КР65-6-АтIVС

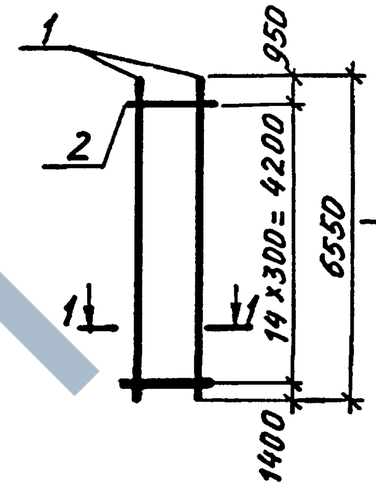

1–1

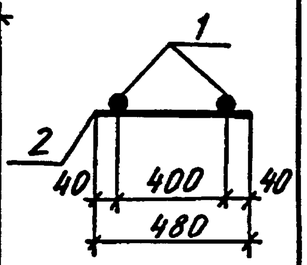

Марка каркаса	Поз.	Наименование	Кол.	Масса ед., кг	Общая масса, кг
9КР65-АтIVС	1	Ф20АтIVС ℓ=6550	2	16,2	33,6
	2	Ф6АI ℓ= 480	11	0,11	
9КР65-1-АтIVС	1	Ф22АтIVС ℓ=6550	2	19,5	40,2
	2	Ф6АI ℓ= 480	11	0,11	
9КР65-2-АтIVС	1	Ф25АтIVС ℓ=6550	2	25,2	52,5
	2	Ф8АI ℓ= 480	11	0,19	
9КР65-3-АтIVС	1	Ф28АтIVС ℓ=6550	2	31,6	65,3
	2	Ф8АI ℓ= 480	11	0,19	
9КР65-6-АтIVС	1	Ф18АтIVС ℓ=6550	2	13,1	27,8
	2	Ф6АI ℓ= 480	15	0,11	

Арматура класса Ат-IVС по ГОСТ 10884-81,*
класса А-I по ГОСТ 5781-82.

Нач. отд.	Агранович	
Н. контр.	Савранский	
Гл. спец.	Савранский	
Зав. гр.	Кудричевская	
Исполн.	Копина	
Провер.	Тремль	

1.424.1-10.10-72

Каркас
9КР65-1-АтIVС...9КР65-3-АтIVС;
9КР65-6-АтIVС; 9КР65-АтIVС

Стадия	Лист	Листов
Р		1

ХАРЬКОВСКИЙ ПРОМСТРОЙНИИПРОЕКТ

Инв. № подл. | Подпись и дата | Взам. инв. №

https://zavodjbi.com/

10КР49-АтIVС

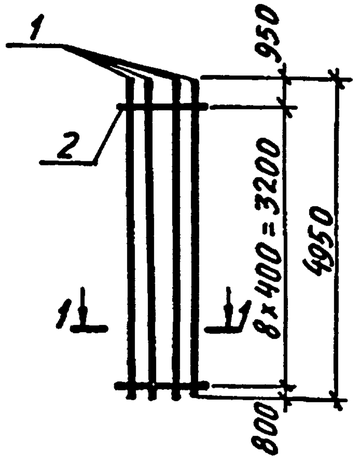

10КР49-7-АтIVС

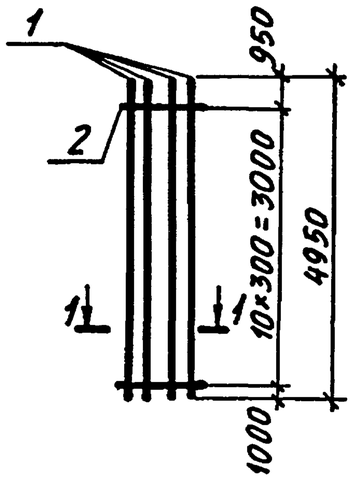

1-1

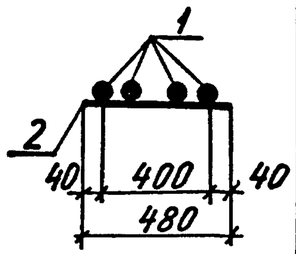

Марка каркаса	Поз.	Наименование	Кол.	Масса ед., кг	Общая масса, кг
10КР49-АтIVС	1	Ф20АтIVС ℓ=4950	4	12,2	49,8
	2	Ф6АI ℓ= 480	9	0,11	
10КР49-7-АтIVС	1	Ф18АтIVС ℓ=4950	4	9,9	40,9
	2	Ф6АI ℓ= 480	11	0,11	

Арматура класса Ат-IVС по ГОСТ 10884-81,*
класса А-I по ГОСТ 5781-82.

Нач. отд.	Агранович		1.424.1-10.10-73
Н. контр.	Савранский		
Гл. спец.	Савранский		
Зав. гр.	Кудричевская		Каркас 10КР49-АтIVС; 10КР49-7-АтIVС
Исполн.	Копина		Стадия: Р; Лист: ; Листов: 1
Провер.	Тремль		Харьковский Промстройниипроект

Инв. № подл. | Подпись и дата | Взам. инв. №

10КР51-2-АтIVС; 10КР51-3-АтIVС

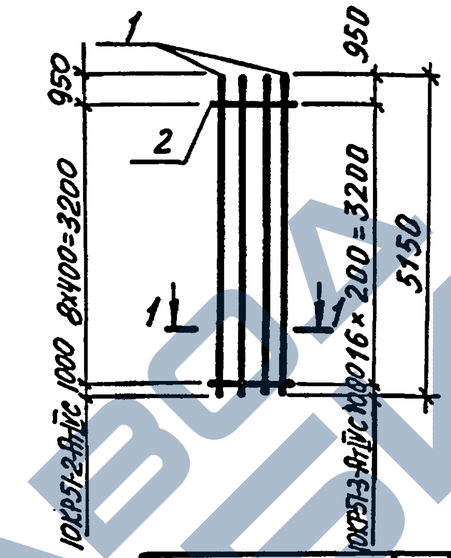

10КР59-АтIVС; 10КР59-1-АтIVС

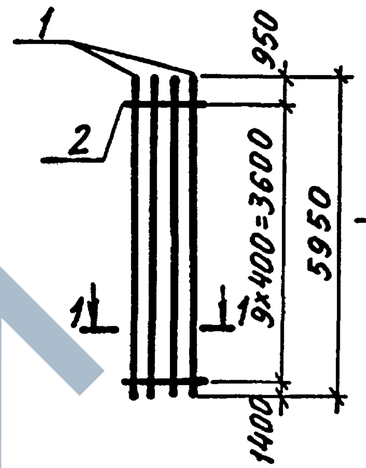

1-1

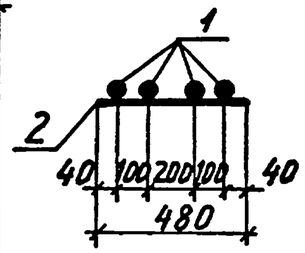

Марка каркаса	Поз.	Наименование	Кол.	Масса ед., кг	Общая масса, кг
10КР51-2-АтIVС	1	Ф22АтIVС ℓ=5150	4	15,4	63,5
	2	Ф6АI ℓ= 480	17	0,11	
10КР51-3-АтIVС	1	Ф25АтIVС ℓ=5150	4	19,8	82,4
	2	Ф8АI ℓ= 480	17	0,19	
10КР59-АтIVС	1	Ф20АтIVС ℓ=5950	4	14,7	59,9
	2	Ф6АI ℓ= 480	10	0,11	
10КР59-1-АтIVС	1	Ф22АтIVС ℓ=5950	4	17,7	71,9
	2	Ф6АI ℓ= 480	10	0,11	

Арматура класса Ат-IVС по ГОСТ 10884-81,*
класса А-I по ГОСТ 5781-82.

Нач. отд.	Агранович		1.424.1-10.10-74
Н. контр.	Савранский		
Гл. спец.	Савранский		
Зав. гр.	Кудричевская		Каркас 10КР51-2-АтIVС; 10КР51-3-АтIVС; 10КР59-АтIVС; 10КР59-1-АтIVС
Исполн.	Копина		Стадия: Р; Лист: ; Листов: 1
Провер.	Тремль		Харьковский Промстройниипроект

Инв. № подл. | Подпись и дата | Взам. инв. №

10КР57-АтIVС; 10КР57-1-АтIVС

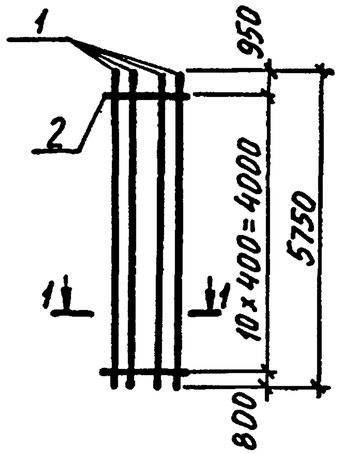

10КР57-3-АтIVС; 10КР57-7-АтIVС

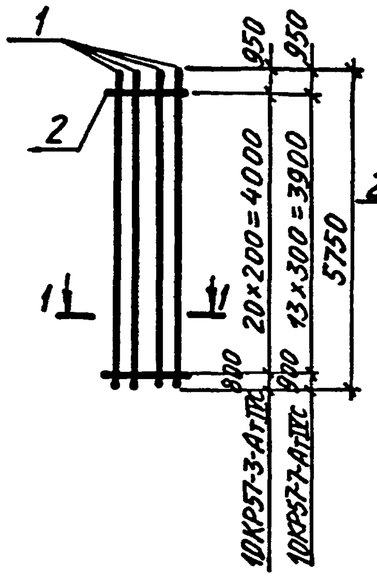

1 – 1

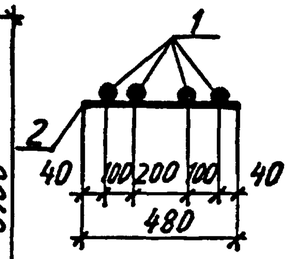

Марка каркаса	Поз.	Наименование	Кол.	Масса ед., кг	Общая масса, кг
10КР57-АтIVС	1	⌀20АтIVС ℓ=5750	4	14,2	58,0
	2	⌀6АI ℓ=480	11	0,11	
10КР57-1-АтIVС	1	⌀22АтIVС ℓ=5750	4	17,1	69,6
	2	⌀6АI ℓ=480	11	0,11	
10КР57-3-АтIVС	1	⌀25АтIVС ℓ=5750	4	22,1	92,4
	2	⌀8АI ℓ=480	21	0,19	
10КР57-7-АтIVС	1	⌀18АтIVС ℓ=5750	4	11,5	47,5
	2	⌀6АI ℓ=480	14	0,11	

Арматура класса АтIVС по ГОСТ 10884-81*, класса АI по ГОСТ 5781-82.

Инв. № подл. | Подпись и дата | Взам. инв. №

Нач. отд.	Агранович	
Н. контр.	Саврянская	
Гл. спец.	Саврянский	
Зав. гр.	Кудричевская	
Исполн.	Копина	
Провер.	Тремль	

1.424.1-10.10-75

Каркас 10КР57-АтIVС; 10КР57-1-АтIVС; 10КР57-3-АтIVС; 10КР57-7-АтIVС

Стадия	Лист	Листов
Р		1

ХАРЬКОВСКИЙ ПРОМСТРОЙНИИПРОЕКТ

10КР59-3-АтIVС; 10КР59-4-АтIVС

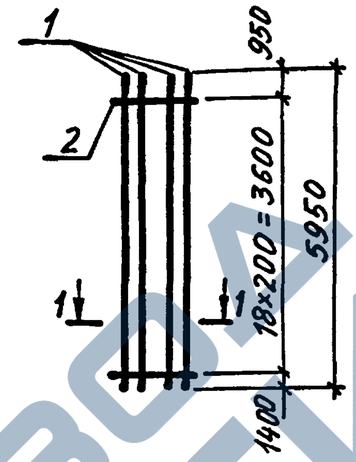

10КР65-7-АтIVС

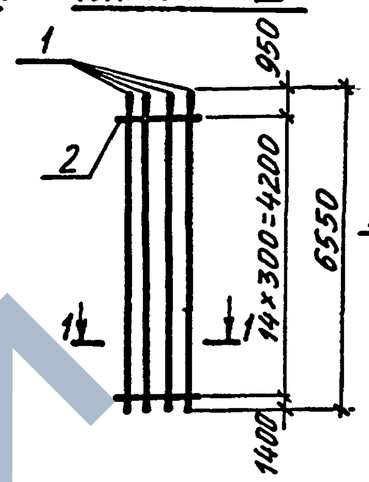

1 – 1

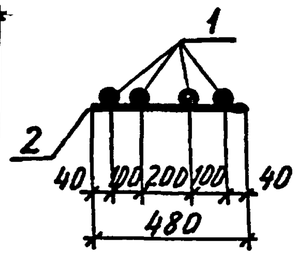

Марка каркаса	Поз.	Наименование	Кол.	Масса ед., кг	Общая масса, кг
10КР59-3-АтIVС	1	⌀25АтIVС ℓ=5950	4	22,9	95,2
	2	⌀8АI ℓ=480	19	0,19	
10КР59-4-АтIVС	1	⌀28АтIVС ℓ=5950	4	28,7	118,4
	2	⌀8АI ℓ=480	19	0,19	
10КР65-7-АтIVС	1	⌀18АтIVС ℓ=6550	4	13,1	54,1
	2	⌀6АI ℓ=480	15	0,11	

Арматура класса АтIVС по ГОСТ 10884-81*, класса АI по ГОСТ 5781-82.

Инв. № подл. | Подпись и дата | Взам. инв. №

Нач. отд.	Агранович	
Н. контр.	Саврянский	
Гл. спец	Саврянский	
Зав. гр.	Кудричевская	
Исполн.	Копина	
Провер.	Тремль	

1.424.1-10.10-76

Каркас 10КР59-3-АтIVС; 10КР59-4-АтIVС; 10КР65-7-АтIVС

Стадия	Лист	Листов
Р		1

ХАРЬКОВСКИЙ ПРОМСТРОЙНИИПРОЕКТ

10КР65-АтIVС; 10КР65-1-АтIVС

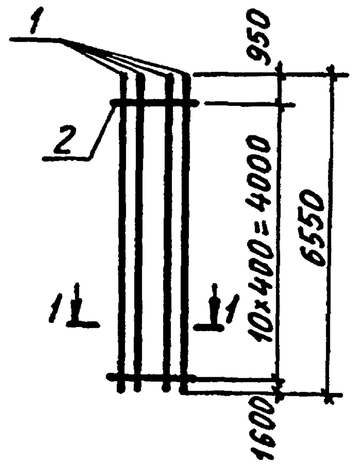

10КР65-2-АтIVС...10КР65-4-АтIVС

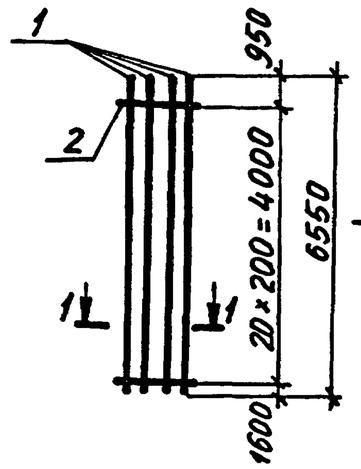

1–1

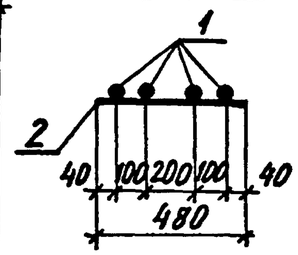

Марка каркаса	Поз.	Наименование	Кол.	Масса ед., кг	Общая масса, кг
10КР65-АтIVС	1	Ø20АтIVС ℓ=6550	4	16,2	66,0
	2	Ø6АI ℓ=480	11	0,11	
10КР65-1-АтIVС	1	Ø22АтIVС ℓ=6550	4	19,5	79,2
	2	Ø6АI ℓ=480	11	0,11	
10КР65-2-АтIVС	1	Ø22АтIVС ℓ=6550	4	19,5	80,3
	2	Ø6АI ℓ=480	21	0,11	
10КР65-3-АтIVС	1	Ø25АтIVС ℓ=6550	4	25,2	104,8
	2	Ø8АI ℓ=480	21	0,19	
10КР65-4-АтIVС	1	Ø28АтIVС ℓ=6550	4	31,6	130,4
	2	Ø8АI ℓ=480	21	0,19	

Арматура класса АтIVС по ГОСТ 10884-81,*
класса А-I по ГОСТ 5781-82.

Нач. отд.	Агранович		1.424.1-10.10-77
Н. контр.	Савранский		
Гл. спец.	Савранский		
Зав. гр.	Кудричевская		Каркас 10КР65-АтIVС; 10КР65-1-АтIVС...10КР65-4-АтIVС
Исполн.	Копина		Стадия: Р; Лист: ; Листов: 1
Провер.	Тремль		Харьковский Промстройниипроект

Инв. № подл. | Подпись и дата | Взам. инв. №

11КР50-АтIVС; 11КР58-АтIVС

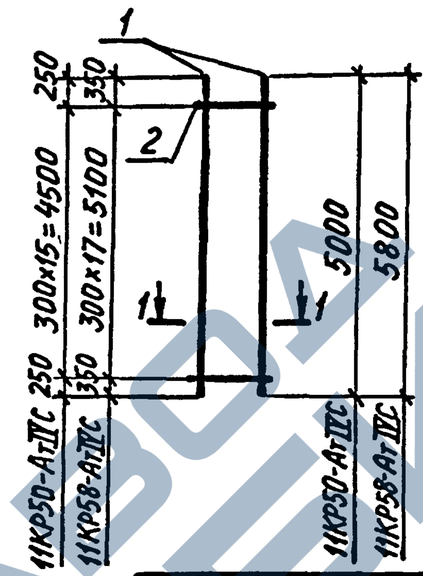

11КР66-АтIVС; 11КР74-АтIVС

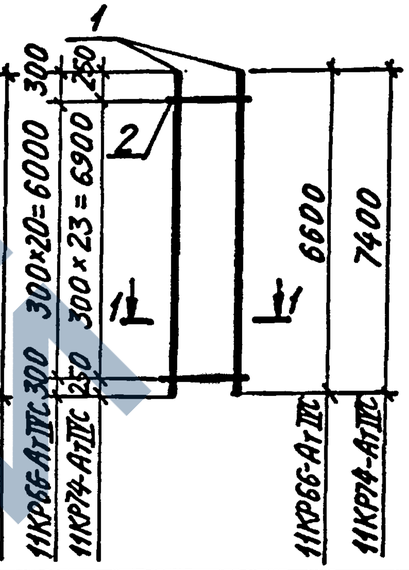

1–1

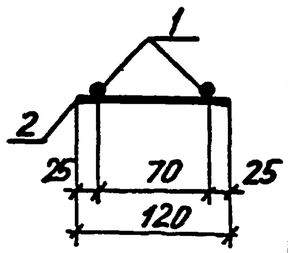

Марка каркаса	Поз.	Наименование	Кол.	Масса ед., кг	Общая масса, кг
11КР50-АтIVС	1	Ø12АтIVС ℓ=5000	2	4,4	9,3
	2	Ø6АI ℓ=120	16	0,03	
11КР58-АтIVС	1	Ø12АтIVС ℓ=5800	2	5,2	10,9
	2	Ø6АI ℓ=120	18	0,03	
11КР66-АтIVС	1	Ø12АтIVС ℓ=6600	2	5,9	12,4
	2	Ø6АI ℓ=120	21	0,03	
11КР74-АтIVС	1	Ø12АтIVС ℓ=7400	2	6,6	13,9
	2	Ø6АI ℓ=120	24	0,03	

Арматура класса АтIVС по ГОСТ 10884-81,*
класса А-I по ГОСТ 5781-82.

Нач. отд.	Агранович		1.424.1-10.10-78
Н. контр.	Савранский		
Гл. спец.	Савранский		
Зав. гр.	Кудричевская		Каркас 11КР50-АтIVС; 11КР58-АтIVС; 11КР66-АтIVС; 11КР74-АтIVС
Исполн.	Копина		Стадия: Р; Лист: ; Листов: 1
Провер.	Тремль		Харьковский Промстройниипроект

Инв. № подл. | Подпись и дата | Взам. инв. №

11КР78-АтIVС; 11КР84-АтIVС

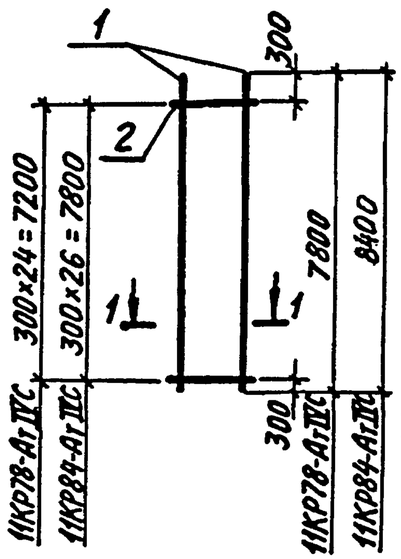

11КР90-1-АтIVС; 11КР96-1-АтIVС

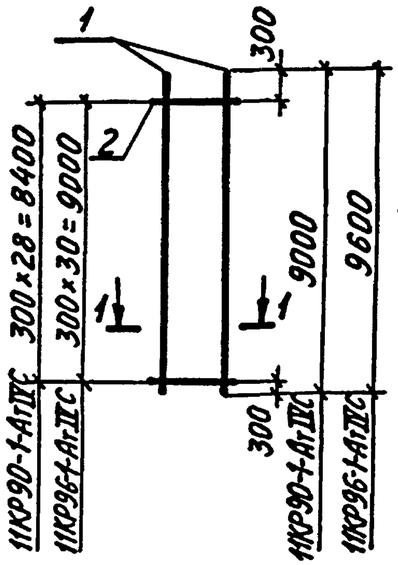

1-1

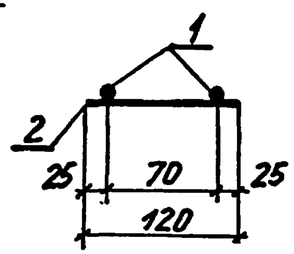

Марка каркаса	Поз.	Наименование	Кол.	Масса ед., кг	Общая масса, кг
11КР78-АтIVС	1	Ø12АтIVС ℓ=7800	2	6,9	14,6
	2	Ø6АI ℓ=120	25	0,03	
11КР84-АтIVС	1	Ø12АтIVС ℓ=8400	2	7,5	15,8
	2	Ø6АI ℓ=120	27	0,03	
11КР90-1-АтIVС	1	Ø14АтIVС ℓ=9000	2	10,9	22,7
	2	Ø6АI ℓ=120	29	0,03	
11КР96-1-АтIVС	1	Ø14АтIVС ℓ=9600	2	11,6	24,2
	2	Ø6АI ℓ=120	31	0,03	

Арматура класса АтIVС по ГОСТ 10884-81*, класса А-I по ГОСТ 5781-82

Инв. № подл. | Подпись и дата | Взам. инв. №

Нач. отд.	Агранович	
Н. контр.	Савранский	
Гл. спец.	Савранский	
Зав. гр.	Кудричевская	
Исполн.	Копина	
Провер.	Тремль	

1.424.1-10.10-79

Каркас 11КР78-АтIVС; 11КР84-АтIVС; 11КР90-1-АтIVС; 11КР96-1-АтIVС

Стадия	Лист	Листов
Р		1

ХАРЬКОВСКИЙ ПРОМСТРОЙНИИПРОЕКТ

11КР102-1-АтIVС

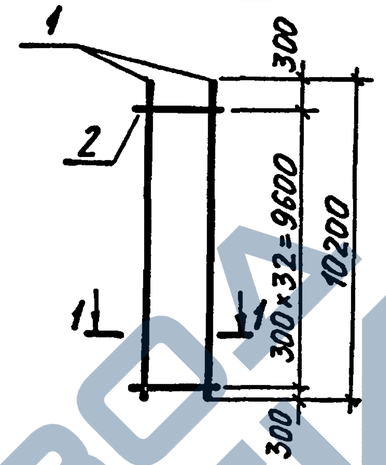

11КР111-1-АтIVС

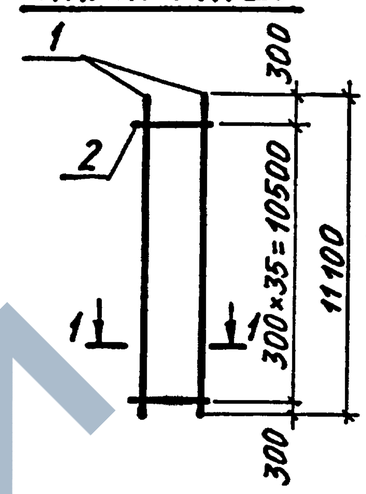

1-1

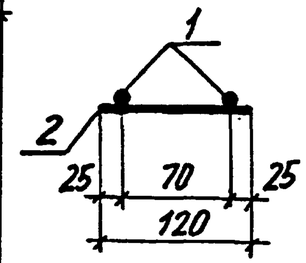

Марка каркаса	Поз.	Наименование	Кол.	Масса ед., кг	Общая масса, кг
11КР102-1-АтIVС	1	Ø14АтIVС ℓ=10200	2	12,3	25,6
	2	Ø6АI ℓ=120	33	0,03	
11КР111-1-АтIVС	1	Ø16АтIVС ℓ=11100	2	17,5	36,1
	2	Ø6АI ℓ=120	36	0,03	

Арматура класса АтIVС по ГОСТ 10884-81*, класса А-I по ГОСТ 5781-82.

Инв. № подл. | Подпись и дата | Взам. инв. №

Нач. отд.	Агранович	
Н. контр.	Савранский	
Гл. спец.	Савранский	
Зав. гр.	Кудричевская	
Исполн.	Копина	
Провер.	Тремль	

1.424.1-10.10-80

Каркас 11КР102-1-АтIVС; 11КР111-1-АтIVС

Стадия	Лист	Листов
Р		1

ХАРЬКОВСКИЙ ПРОМСТРОЙНИИПРОЕКТ

https://zavodjbi.com/

С2-2-Ат IVС / С2-3-Ат IVС

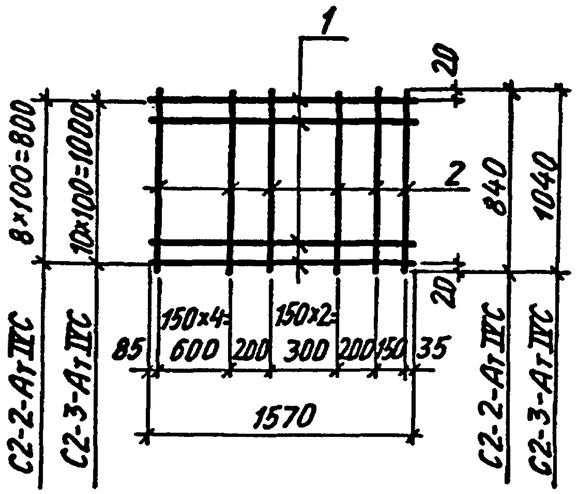

Марка сетки	Поз.	Наименование	Кол.	Масса ед., кг	Общая масса, кг
С2-2-Ат IVС	1	Ø10Ат IVС ℓ=1570	9	0,97	13,9
	2	Ø10Ат IVС ℓ=840	10	0,52	
С2-3-Ат IVС	1	Ø10Ат IVС ℓ=1570	11	0,97	17,0
	2	Ø10Ат IVС ℓ=1040	10	0,64	

Арматура класса Ат-IVС по ГОСТ 10884-81*.

Нач. отд.	Агранович		1.424.1-10.10-81
Н. контр.	Савранский		
Гл. спец.	Савранский		
Зав. гр.	Кудричевская		Сетка С2-2-Ат IVС; С2-3-Ат IVС
Исполн.	Копина		Стадия Р, Лист 1, Листов 1
Провер.	Тремль		Харьковский Промстройниипроект

Инв. № подл. | Подпись и дата | Взам. инв. №

С3-2-Ат IVС / С3-3-Ат IVС

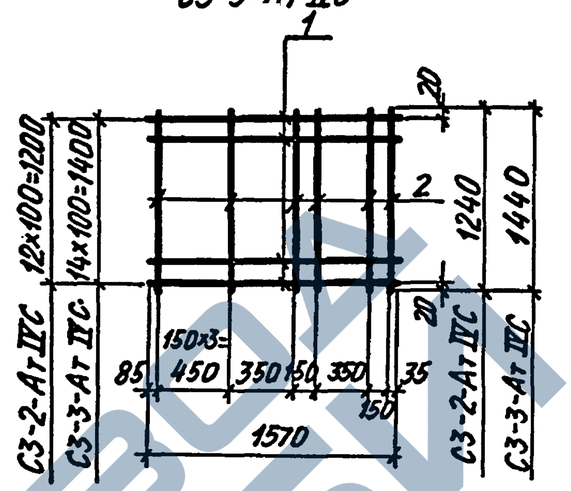

С4-2-Ат IVС / С4-3-Ат IVС

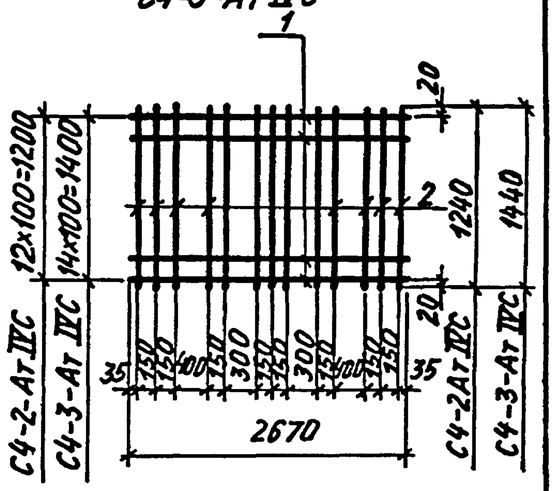

Марка сетки	Поз.	Наименование	Кол.	Масса ед., кг	Общая масса, кг
С3-2-Ат IVС	1	Ø10Ат IVС ℓ=1570	13	0,97	18,8
	2	Ø10Ат IVС ℓ=1240	8	0,77	
С3-3-Ат IVС	1	Ø10Ат IVС ℓ=1570	15	0,97	21,7
	2	Ø10Ат IVС ℓ=1440	8	0,89	
С4-2-Ат IVС	1	Ø10Ат IVС ℓ=2670	13	1,65	31,5
	2	Ø10Ат IVС ℓ=1240	13	0,77	
С4-3-Ат IVС	1	Ø10Ат IVС ℓ=2670	15	1,65	36,32
	2	Ø10Ат IVС ℓ=1440	13	0,89	

Арматура класса Ат-IVС по ГОСТ 10884-81*.

Нач. отд.	Агранович		1.424.1-10.10-82
Н. контр.	Савранский		
Гл. спец.	Савранский		
Зав. гр.	Кудричевская		Сетка С3-2-Ат IVС; С3-3-Ат IVС; С4-2-Ат IVС; С4-3-Ат IVС
Исполн.	Копина		Стадия Р, Лист 1, Листов 1
Провер.	Тремль		Харьковский Промстройниипроект

Инв. № подл. | Подпись и дата | Взам. инв. №

СШ2-АтIVС ... СШ5-АтIVС
СШ23-АтIVС

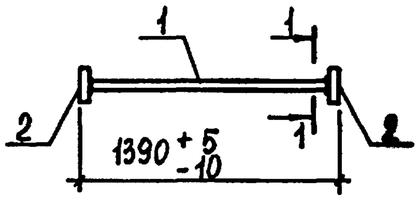

СШ7-АтIVС ... СШ10-АтIVС

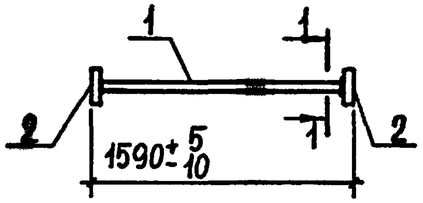

СШ12-АтIVС ... СШ15-АтIVС

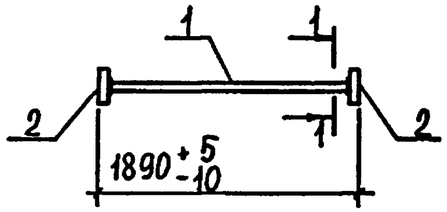

СШ17-АтIVС ... СШ20-АтIVС

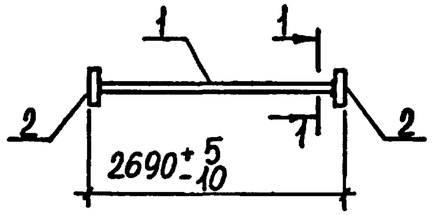

СШ22-АтIVС

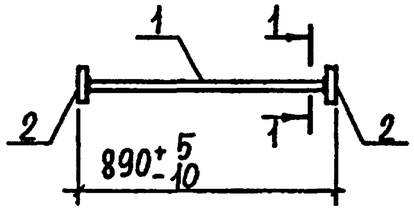

1-1

для СШ2-АтIVС; СШ3-АтIVС; СШ7-АтIVС; СШ8-АтIVС; СШ12-АтIVС; СШ13-АтIVС; СШ17-АтIVС; СШ18-АтIVС; СШ22-АтIVС; СШ23-АтIVС

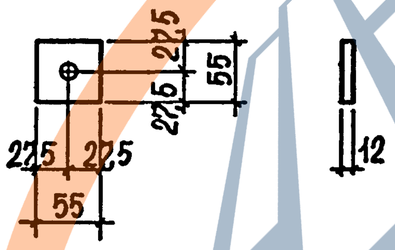

Указание о способах сварных соединений поз. 1 и 2 смотреть на листе 4.

Нач.отд.	Агранович		
Н.контр.	Кудричевская		
Гл.спец.	Савранский		
Зав.гр.	Кудричевская		
Исполн.	Квасова		
Провер.	Тремль		

1.424.1-10.10-83

Арматурный элемент: СШ2-АтIVС...СШ5-АтIVС; СШ7-АтIVС...СШ10-АтIVС; СШ12-АтIVС...СШ15-АтIVС; СШ17-АтIVС...СШ20-АтIVС; СШ22-АтIVС; СШ23-АтIVС

Стадия	Лист	Листов
Р	1	4

Харьковский Промстройниипроект

1-1

для СШ4-АтIVС; СШ9-АтIVС; СШ14-АтIVС; СШ19-АтIVС

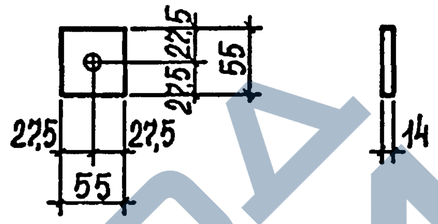

1-1

для СШ5-АтIVС; СШ10-АтIVС; СШ15-АтIVС; СШ20-АтIVС

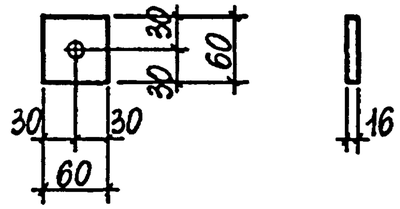

Марка арматурного элемента	Поз.	Наименование	Кол.	Масса ед., кг	Общая масса, кг
СШ2-АтIVС	1	Ф16 АтIVС ℓ=1370	1	2,2	2,8
	2	Полоса 55×12 ГОСТ 19903-74 / ВСТ3 пс6-1ТУ14-1-3023-80	2	0,28	
СШ3-АтIVС	1	Ф18 АтIVС ℓ=1370	1	2,7	3,3
	2	Полоса 55×12 ГОСТ 19903-74 / ВСТ3 пс6-1ТУ14-1-3023-80	2	0,28	
СШ4-АтIVС	1	Ф20 АтIVС ℓ=1360	1	3,4	4,1
	2	Полоса 55×14 ГОСТ 19903-74 / ВСТ3 пс6-1ТУ14-1-3023-80	2	0,33	
СШ5-АтIVС	1	Ф22 АтIVС ℓ=1360	1	4,1	5,0
	2	Полоса 60×16 ГОСТ 19903-74 / ВСТ3 пс6-1ТУ14-1-3023-80	2	0,45	
СШ7-АтIVС	1	Ф16 АтIVС ℓ=1570	1	2,5	3,1
	2	Полоса 55×12 ГОСТ 19903-74 / ВСТ3 пс6-1ТУ14-1-3023-80	2	0,28	
СШ8-АтIVС	1	Ф18 АтIVС ℓ=1570	1	3,1	3,7
	2	Полоса 55×12 ГОСТ 19903-74 / ВСТ3 пс6-1ТУ14-1-3023-80	2	0,28	

Инв. № подл. | Подпись и дата | Взам. инв. №

Марка арматурного элемента	Поз.	Наименование	Кол.	Масса ед., кг	Общая масса, кг
СШ9-АтIVС	1	Ф20 АтIVС ℓ=1560	1	3,8	4,5
	2	Полоса 55×14 ГОСТ 19903-74 / ВСт3 пс6-1ТУ14-1-3023-80	2	0,33	
СШ10-АтIVС	1	Ф22 АтIVС ℓ=1560	1	4,7	5,6
	2	Полоса 60×16 ГОСТ 19903-74 / ВСт3 пс6-1ТУ14-1-3023-80	2	0,45	
СШ12-АтIVС	1	Ф16 АтIVС ℓ=1870	1	3,0	3,6
	2	Полоса 55×12 ГОСТ 19903-74 / ВСт3 пс6-1ТУ14-1-3023-80	2	0,28	
СШ13-АтIVС	1	Ф18 АтIVС ℓ=1870	1	3,7	4,3
		Полоса 55×12 ГОСТ 19903-74 / ВСт3 пс6-1ТУ14-1-3023-80	2	0,28	
СШ14-АтIVС	1	Ф20 АтIVС ℓ=1860	1	4,6	5,3
	2	Полоса 55×14 ГОСТ 19903-74 / ВСт3 пс6-1ТУ14-1-3023-80	2	0,33	
СШ15-АтIVС	1	Ф22 АтIVС ℓ=1860	1	5,5	6,4
	2	Полоса 60×16 ГОСТ 19903-74 / ВСт3 пс6-1ТУ14-1-3023-80	2	0,45	
СШ17-АтIVС	1	Ф16 АтIVС ℓ=2670	1	4,2	4,8
	2	Полоса 55×12 ГОСТ 19903-74 / ВСт3 пс6-1ТУ14-1-3023-80	2	0,28	
СШ18-АтIVС	1	Ф18 АтIVС ℓ=2670	1	5,3	5,9
	2	Полоса 55×12 ГОСТ 19903-74 / ВСт3 пс6-1ТУ14-1-3023-80	2	0,28	
СШ19-АтIVС	1	Ф20 АтIVС ℓ=2650	1	6,5	7,2
	2	Полоса 55×14 ГОСТ 19903-74 / ВСт3 пс6-1ТУ14-1-3023-80	2	0,33	

Взам. инв. № | Подпись и дата | Инв. № подл.

Марка арматурного элемента	Поз.	Наименование	Кол.	Масса ед., кг	Общая масса, кг
СШ20-АтIVС	1	Ф22 АтIVС ℓ=2660	1	7,9	8,8
	2	Полоса 60×16 ГОСТ 19903-74 / ВСт3 пс6-1ТУ14-1-3023-80	2	0,45	
СШ22-АтIVС	1	Ф18 АтIVС ℓ=860	1	1,7	2,3
	2	Полоса 55×12 ГОСТ 19903-74 / ВСт3 пс6-1ТУ14-1-3023-80	2	0,28	
СШ23-АтIVС	1	Ф14 АтIVС ℓ=1370	1	1,7	2,3
	2	Полоса 55×12 ГОСТ 19903-74 / ВСт3 пс6-1ТУ14-1-3023-80	2	0,28	

1. Арматура класса АтIVС по ГОСТ 10884-81*.
2. Сварные соединения стержней поз. 1 с анкерными пластинами поз. 2 следует выполнять одним из следующих способов, предусмотренных ГОСТ 14098-85:

Т2-РФ - дуговая ручная сварка с малой механизацией под флюсом;

Т7-Ко - контактная сварка непрерывным оплавлением;

Т11-Мс - дуговая механизированная в CO_2 в отверстия.

Взам. инв. № | Подпись и дата | Инв. № подл.

24448-02 83

https://zavodjbi.com/

СТ4-АтIVС; СТ5-АтIVС

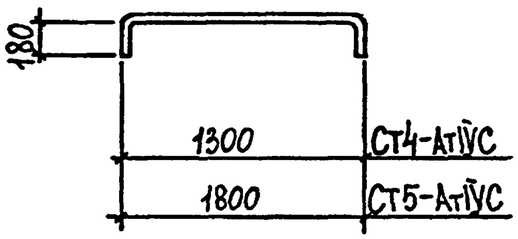

СТ16-АтIVС; СТ17-АтIVС

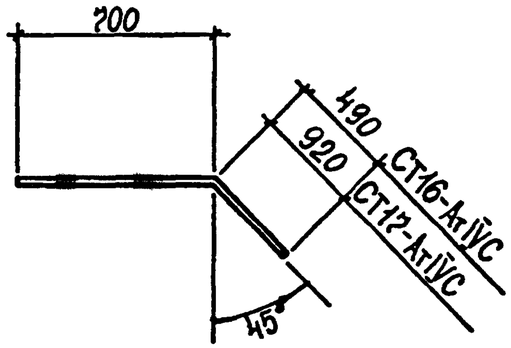

Марка стержня	Наименование		Масса ед., кг
СТ4-АтIVС	Ф12АтIVС	ℓ=1460	1,30
СТ5-АтIVС	Ф12АтIVС	ℓ=1960	1,74
СТ16-АтIVС	Ф10АтIVС	ℓ=1200	0,73
СТ17-АтIVС	Ф10АтIVС	ℓ=1700	1,05

Нач.отд.	Агранович		1.424.1-10.10-84
Н.контр.	Кудричевская		
Гл.спец.	Савранский		
Зав.гр.	Кудричевская		Стержни арматурные СТ4-АтIVС; СТ5-АтIVС; СТ16-АтIVС; СТ17-АтIVС
Исполн.	Квасова		Стадия: Р; Лист: ; Листов: 1
Провер.	Тремль		Харьковский Промстройниипроект

Инв. № подл. | Подпись и дата | Взам. инв. №

Примеры образования пространственного арматурного каркаса при помощи сварочных клещей для контактной точечной сварки

а) Приварка поперечных соединительных стержней к продольным стержням плоских каркасов

б) Приварка поперечных соединительных стержней к поперечным стержням плоских каркасов

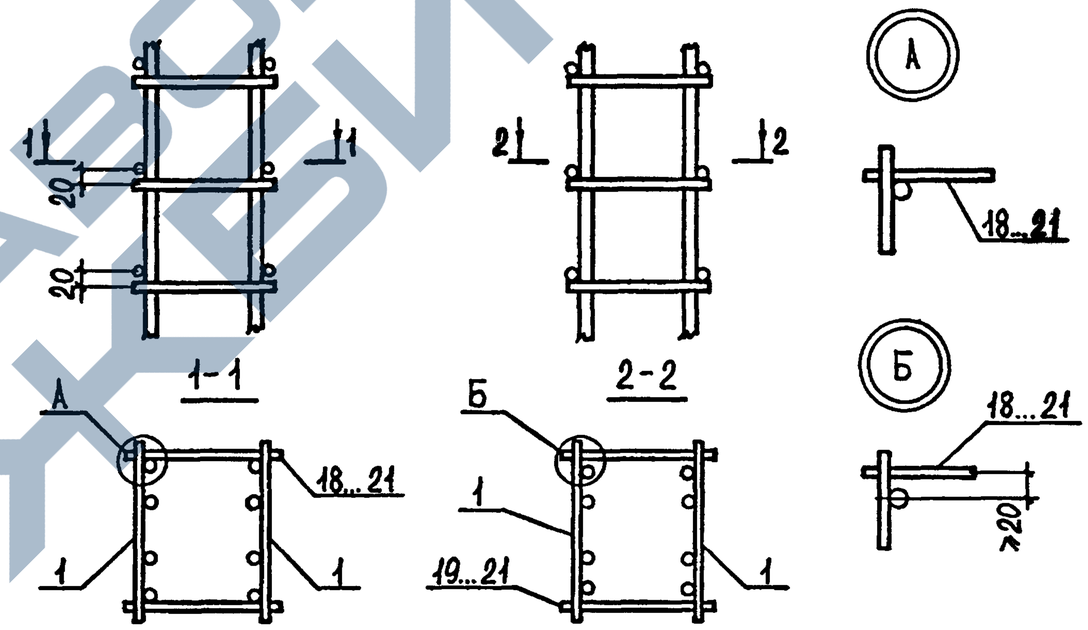

1. Общие указания по образованию пространственного арматурного каркаса см. п. 2.2. технических требований (докум. 10-ТТ).
2. На чертеже условно показано армирование ветви средней колонны.

Нач.отд.	Агранович		1.424.1-10.10-85
Н.контр.	Кудричевская		
Гл.спец.	Савранский		
Зав.гр.	Кудричевская		Пример объединения плоских каркасов в пространственный
Исполн.	Квасова		Стадия: Р; Лист: 1; Листов: 3
Провер.	Тремль		Харьковский Промстройниипроект

Инв. № подл. | Подпись и дата | Взам. инв. №

Пример образования пространственного арматурного каркаса при помощи шпилек.

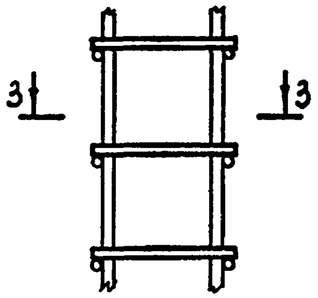

3 – 3

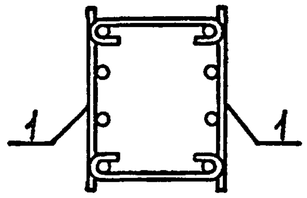

Шпильки
ЗАМЕНА ПОЗ. 19...21

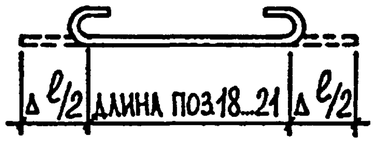

Таблица 1.

Диаметр продольной арматуры плоского каркаса, мм	Добавка на длину двух крюков Δℓ, мм
20; 22; 25	150
28; 32	180

3. При образовании пространственного арматурного каркаса с помощью шпилек необходимо:
стержни поз. 18...21 заменить шпильками, показанными на чертеже, диаметр и длина шпилек назначается по поз. 18...21 с учетом добавки Δℓ на длину крюков по таблице 1.

Схема транспортирования пространственного каркаса

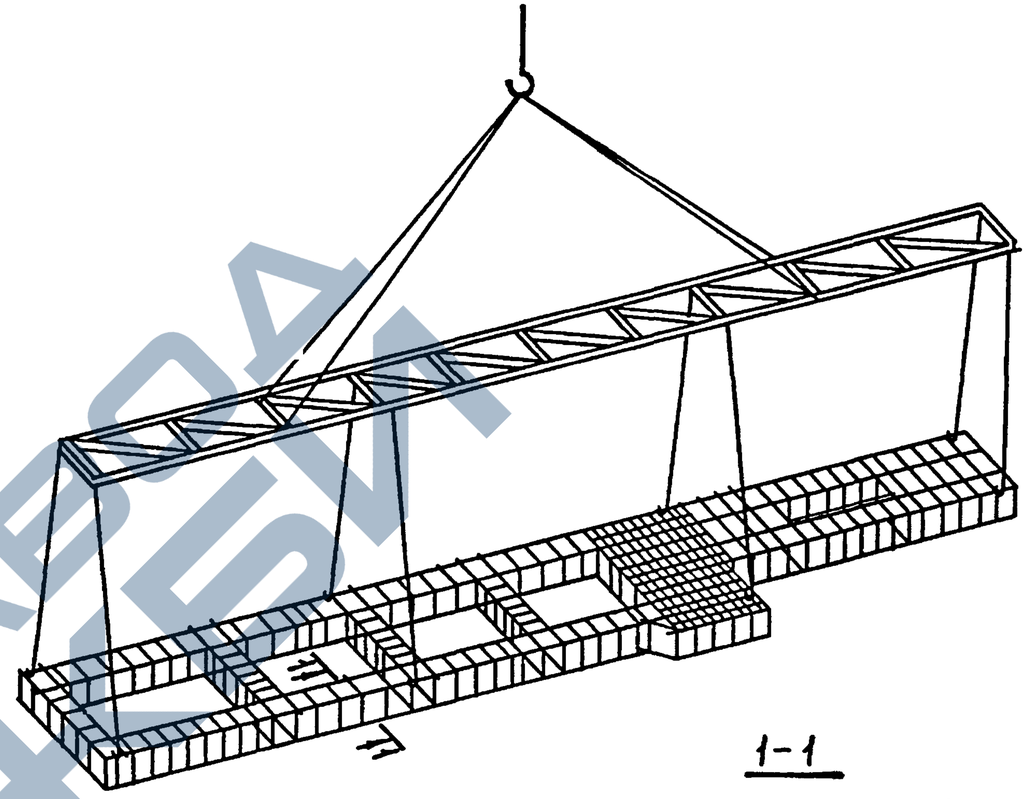

1 – 1

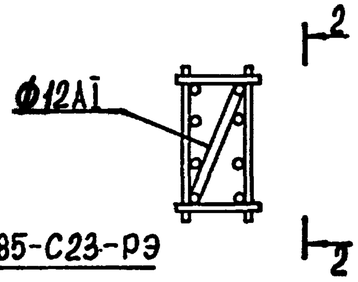

2 – 2

ГОСТ 14098-85-С23-РЭ

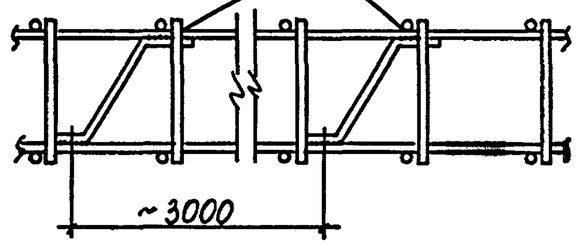

4. Связевые диагональные стержни устанавливаются для обеспечения жесткости ветви каркаса в случае образования пространственного каркаса при помощи шпилек (см. лист 2)

Инв. № подл. | Подпись и дата | Взам. инв. №
Инв. № подл. | Подпись и дата | Взам. инв. №