ЦЕНТРАЛЬНЫЙ ИНСТИТУТ ТИПОВЫХ ПРОЕКТОВ
ГОССТРОЯ СССР
ТИПОВЫЕ ДЕТАЛИ И КОНСТРУКЦИИ ЗДАНИЙ И СООРУЖЕНИЙ

СЕРИЯ ПК-01-06

ЖЕЛЕЗОБЕТОННЫЕ СБОРНЫЕ НЕСУЩИЕ КОНСТРУКЦИИ ДЛЯ ПОКРЫТИЙ С РУЛОННОЙ КРОВЛЕЙ

ВЫПУСК 7

БАЛКИ ПРЕДВАРИТЕЛЬНО НАПРЯЖЕННЫЕ СТЕНДОВОГО ИЗГОТОВЛЕНИЯ СО СТЕРЖНЕВОЙ АРМАТУРОЙ ДЛЯ ПРОЛЕТОВ 12, 15, 18м /УКОРОЧЕННЫЕ/

РАЗРАБОТАНЫ
ПРОЕКТНЫМ ИНСТИТУТОМ N 1 МИНИСТЕРСТВА СТРОИТЕЛЬСТВА РСФСР
ПРИ УЧАСТИИ
НАУЧНО-ИССЛЕДОВАТЕЛЬСКОГО ИНСТИТУТА ПО СТРОИТЕЛЬСТВУ
МИНИСТЕРСТВА СТРОИТЕЛЬСТВА РСФСР

ВНЕСЕНЫ
МИНИСТЕРСТВОМ СТРОИТЕЛЬСТВА
РСФСР

УТВЕРЖДЕНЫ
ГОСУДАРСТВЕННЫМ КОМИТЕТОМ
СОВЕТА МИНИСТРОВ СССР ПО ДЕЛАМ СТРОИТЕЛЬСТВА
приказ N 185 от 18/V-59г

МОСКВА 1959 г

ЗАВОД ЖБИ

https://zavodjbi.com/

ЦЕНТРАЛЬНЫЙ ИНСТИТУТ ТИПОВЫХ ПРОЕКТОВ
ГОССТРОЯ СССР

ТИПОВЫЕ ДЕТАЛИ И КОНСТРУКЦИИ ЗДАНИЙ И СООРУЖЕНИЙ

СЕРИЯ ПК-01-06

ЖЕЛЕЗОБЕТОННЫЕ СБОРНЫЕ НЕСУЩИЕ КОНСТРУКЦИИ ДЛЯ ПОКРЫТИЙ С РУЛОННОЙ КРОВЛЕЙ

ВЫПУСК 7

БАЛКИ ПРЕДВАРИТЕЛЬНО НАПРЯЖЕННЫЕ СТЕНДОВОГО ИЗГОТОВЛЕНИЯ СО СТЕРЖНЕВОЙ АРМАТУРОЙ ДЛЯ ПРОЛЕТОВ 12, 15, 18 м /УКОРОЧЕННЫЕ/

5089 2238

МОСКВА 1959г.

https://zavodjbi.com/

Содержание

Наименование	N листа	N стран
Содержание		1-3
Пояснительная записка		4-12
Чертежи		
Примерная монтажная схема конструкций покрытий с крупнопанельными плитами	1	13
Примерная схема поперечного разреза		
Узлы опирания стропильных и подстропильных балок	2	14
Крепление плит и фонаря к балкам	3	15
Детали крепления подъемно-транспортного оборудования Схемы строповки балок	4	16
Балка Б5-12-1. Общий вид		
Технико-экономические показатели	5	17
Балка Б 5-12-1. Каркасы К-1; К-2; К-3		
Закладной элемент Л-1.	6	18
Балка Б5-12-1. Спецификация и		
выборка стали	7	19
Балка Б5-12-2. Общий вид		
Технико-экономические показатели	8	20
Балка Б5-12-2. Каркасы К-1; К-2; К-3.		
Закладной элемент Л-1	9	21
Балка Б5-12-2. Спецификация и		
выборка стали	10	22
Балка Б5-12-3. Общий вид.		

Наименование	N листа	N стран.
Технико-экономические показатели	11	23
Балка Б 5-12-3. Каркасы К-1; К-2; К-3		
Закладной элемент Л-1	12	24
Балка Б 5-12-3 Спецификация и		
выборка стали	13	25
Балка Б 5-15-1 Общий вид		
Технико-экономические показатели	14	26
Балка Б 5-15-1 Каркасы К-1 ÷ К-5	15	27
Балка Б 5-15-1 Спецификация и		
выборка стали	16	28
Балка Б 5-15-2. Общий вид		
Технико-экономические показатели	17	29
Балка Б5-15-2. Каркасы К-1, К-1а; К-2; К-3; К-4; К-5.	18	30
Балка Б5-15-2. Спецификация и		
выборка стали	19	31
Балка Б5-15-3 Общий вид		
Технико-экономические показатели	20	32
Балка Б5-15-3. Каркасы К-1; К-1а; К-2; К-3; К-4; К-5.	21	33
Балка Б5-15-3 Спецификация и		
выборка стали	22	34
Балка Б5-18-1. Общий вид.		
Технико-экономические показатели	23	35
Балка Б5-18-1. Каркасы К-1 ÷ К-5	24	36
Балка Б5-18-1. Спецификация и выборка стали	25	37

Наименование	N листа	N стран.
Балка Б5-18-2. Общий вид.		
Технико-экономические показатели	26	38
Балка Б5-18-2. Каркасы К-1; К-1а; К-2; К-3; К-4; К-5.	27	39
Балка Б5-18-2. Спецификация и выборка стали	28	40
Балка Б5-18-3. Общий вид		
Технико-экономические показатели	29	41
Балка Б5-18-3. Каркасы К-1; К-1а; К-2; К-3; К-4; К-5; К-6	30	42
Балка Б5-18-3. Спецификация и выборка стали	31	43
Примерная разбивка закладных элементов для крепления плит 1.5×6.0 и рам фонарей для балок Б5	32	44
Балка Б6-12-1. Общий вид		
Технико-экономические показатели	33	45
Балка Б6-12-1. Армирование. Каркасы К-1; К-2; К-3; К-4 и К-5	34	46
Балка Б6-12-1. Спецификация и выборка стали	35	47
Балка Б6-12-2. Общий вид.		
Технико-экономические показатели	36	48
Балка Б6-12-2. Армирование. Каркасы К-1; К-2; К-3; К-4 и К-5	37	49
Балка Б6-12-2. Спецификация и выборка стали	38	50
Балка Б6-12-3. Общий вид.		
Технико-экономические показатели	39	51
Балка Б6-12-3. Армирование. Каркасы К-1÷К-5	40	52
Балка Б6-12-3. Спецификация и выборка стали	41	53
Балка Б6-15-1. Общий вид.		
Технико-экономические показатели	42	54
Балка Б6-15-1. Армирование. Каркасы К-1÷К-5	43	55
Балка Б6-15-1. Спецификация и выборка стали	44	56
Балка Б6-15-2. Общий вид		
Технико-экономические показатели	45	57
Балка Б6-15-2. Армирование. Каркасы К-1; К-1а; К-2; К-3; К-4; К-5.	46	58
Балка Б6-15-2. Спецификация и выборка стали	47	59
Балка Б6-15-3. Общий вид.		
Технико-экономические показатели	48	60
Балка Б6-15-3. Армирование. Каркасы К-1; К-1а; К-2; К-3; К-4 и К-5	49	61
Балка Б6-15-3. Спецификация и выборка стали	50	62
Балка Б6-18-1. Общий вид.		
Технико-экономические показатели	51	63
Балка Б6-18-1. Армирование каркасы К-1÷К-5	52	64

ТА 1959

Содержание

ПК-01-06 выпуск 7

Стр. 2

2239

№239

Наименование	N листа	N стран.
Балка Б6-18-1. Спецификация и выборка стали	53	65
Балка Б6-18-2. Общий вид.		
Технико-экономические показатели	54	66
Балка Б6-18-2. Армирование.		
Каркасы К-1; К-1а; К-2; К-3; К-4; К-5.	55	67
Балка Б6-18-2. Спецификация и выборка стали.	56	68
Балка Б6-18-3 Общий вид.		
Технико-экономические показатели	57	69
Балка Б6-18.3 Армирование.		
Каркасы К-1; К-1а; К-2; К-3; К-4; К-5 и К-6.	58	70
Балка Б6-18-3. Спецификация и выборка стали	59	71
Примерная разбивка закладных элементов для крепления плит 1.5×6.0 и рам фонарей для балок Б6	60	72
Закладные элементы М1; М2; М3.		
Деталь стыка верхних каркасов	61	73

Наименование	N листа	N стран.

ЗАВОД ЖБИ

ТД 1959	Содержание	ПК-01-06 Выпуск-7
		Стр. 3

1869 2238

Пояснительная записка

Общая часть

1. В настоящем выпуске 7 серии ПК-01-06 разработаны рабочие чертежи сборных предварительно напряженных двускатных укороченных балок со стержневой арматурой для покрытий зданий с пролетами 12, 15 и 18 м с шагом колонн 12 м.

Балки запроектированы с двумя укороченными опорами для случая опирания на две подстропильные балки типа ББН (серия ПК-01-17 выпуск 1) и с одной укороченной опорой для опирания на подстропильную балку, колонну или опорную подушку.

2. Балки запроектированы для зданий с покрытием крупнопанельными плитами 1.5×6.0 и 3.0×6.0 м или плитами по прогонам, с подвесным транспортом и без подвесного транспорта, с фонарями и без фонарей.

3. Габариты балок приняты по каталогу унифицированных сборных железобетонных изделий и конструкций для промышленного строительства с высотой на опоре 800 мм и уклоном верхнего пояса 1 : 12.

4. Фонари сборные железобетонные по серии ПК-01-29 (проект) шириной 6.0 м.

5. Для каждого пролета разработано несколько марок балок разной несущей способности (страница 5).

6. Балки укороченные с двух сторон имеют индекс Б5, укороченные с одной стороны индекс Б6. Номинальный пролет балки обозначен второй цифрой, а категория балок по несущей способности - третьей цифрой. Так, Б5-15-1 обозначает укороченную с двух сторон балку со стержневой арматурой для пролета 15 м, рассчитанную на нагрузку 350 кг/м².

7. Примерные монтажные схемы покрытий, детали крепления покрытия к балкам и схемы расположения закладных элементов разработаны для плит 1.5×6.0 м. При других конструкциях покрытия соответствующие чертежи разрабатываются в проекте здания.

8. Для крепления электропроводки в стенках балок предусмотрены отверстия ф 40 мм через 1000 мм.

9. Общая устойчивость покрытия при применении крупнопанельных плит обеспечивается жесткостью диска, образуемого плитами, уложенными в соответствии с „Указаниями по применению плит покрытий бесчердачных производственных зданий" (серия 7-14).

10. В покрытиях с прогонами должны быть предусмотрены горизонтальные связи в уровне

№№ п/п	Марка балки	Расчетные нагрузки. От покрытия без учета собственного веса балки кг/м²	Расчетные нагрузки. От подвесного транспорта	Основная рабочая арматура	Расход материалов. Стали. На 1 изделие кг	Расход материалов. Стали. На 1 м² покрытия кг	Расход материалов. Бетона. На 1 изделие м³	Расход материалов. Бетона. На 1 м² покрытия приведенной толщины см.	Марка бетона	Вес изделия. Монтажный т	Вес изделия. На 1 м² покрытия кг
1	2	3	4	5	6	7	8	9	10	11	12
1	Б5-12-1	350(290)		2ф16 пл 2ф18 пл	129.1	1.8	1.61	2.2	400	4.03	56.0
2	Б5-12-2	550(450) 350(290)	2 груза по 3.9(3т)	2ф18 пл 2ф20 пл	153.8	2.1	1.61	2.2	400	4.03	56.0
3	Б5-12-3	550(450)	2 груза по 3.9т(3т)	4ф22 пл	197.9	2.8	1.61	2.2	400	403	56.0
4	Б5-15-1	350(290)		2ф20 пл 2ф22 пл	221.0	2.5	2.16	2.4	400	5.4	60.0
5	Б5-15-2	550(450) 350(290)	2 груза по 3.9т(3т)	5ф22 пл	302.2	3.4	2.31	2.6	400	5.78	64.4
6	Б5-15-3	550(450)	2 груза по 3.9т(3т)	5ф25 пл	373.3	4.1	2.31	2.6	400	5.78	64.4
7	Б5-18-1	350(290)		5ф22 пл	342.4	3.2	2.80	2.6	400	7.00	65.0
8	Б5-18-2	550(450) 350(290)	3 груза по 3.9(3т)	2ф22 пл 3ф28 пл	473.8	4.4	2.88	2.6	400	7.2	66.8
9	Б5-18-3	550(450)	3 груза по 3.9т(3т)	4ф28 пл 1ф32 пл	581.4	5.4	3.03	2.8	500	7.57	70.0
10	Б6-12-1	350(290)		2ф16 пл 2ф18 пл	128.0	1.8	163	2.3	400	4.08	56.8
11	Б6-12-2	550(450) 350(290)	2 груза по 3.9т(3т)	2ф18 пл 2ф20 пл	153.0	2.1	1.63	2.3	400	4.08	56.8
12	Б6-12-3	550(450)	2 груза по 3.9т(3т)	4ф22 пл	197.9	2.8	1.63	2.3	400	4.08	56.8
13	Б6-15-1	350(290)		2ф20 пл 2ф22 пл	219.8	2.5	2.18	2.4	400	5.45	60.5
14	Б6-15-2	550(450) 350(290)	2 груза по 3.9т(3т)	5ф22 пл	301.1	3.4	2.33	2.6	400	5.82	64.7
15	Б6-15-3	550(450)	2 груза по 3.9т(3т)	5ф25 пл	373.2	4.1	2.33	2.6	400	5.83	64.8
16	Б6-18-1	350(290)		5ф22 пл	341.8	3.2	2.82	2.6	400	7.00	64.8
17	Б6-18-2	550(450) 350(290)	3 груза по 3.9т(3т)	2ф22 пл 3ф28 пл	473.9	4.4	2.90	2.8	400	7.25	67.0
18	Б6-18-3	550(450)	3 груза по 3.9т(3т)	4ф28 пл 1ф32 пл	581.2	5.4	3.05	2.8	500	7.65	70.8

Примечание:
В графах 3 и 4 в скобках указаны нормативные нагрузки.

ТД 1959г

Технико-экономические показатели балок.

ПК-01-06 выпуск 7

2238

верхнего пояса балок. Схема и конструкции типовых связей разрабатываются в отдельном выпуске.

11. Поперечные и продольные температурные швы устраиваются на спаренных колоннах.

12. При применении балок в сейсмических районах должны быть учтены требования „Норм и правил строительства в сейсмических районах" (СН 8-57).

Конструктивное решение

13. Все балки запроектированы из бетона марки 400, за исключением балок Б5-18-3 и Б6-18-3, в которых применен бетон марки 500.

14. Рабочая арматура балок из низколегированной горячекатаной стали периодического профиля марки 30хГ2С (ГОСТы 5058-57 и 7314-55).

В каркасах применена сталь 25Г2С (ГОСТы 5058-57 и 7314-55) и проволока стальная низкоуглеродистая холоднотянутая (ГОСТ 6727-53).

15. Опалубочные размеры балок, разработанных в настоящем выпуске, отличаются от соответствующих балок полной длины (выпуск 6) только укороченной опорой.

16. Бетонирование укороченных балок может производиться в формах для балок полной длины (выпуск 6) или струнобетонных балок (выпуск 3 и 5) с применением инвентарных вкладышей.

17. В опорной части балок предусмотрен закладной элемент Л-1, к которому при монтаже приваривается стальной лист М-3 (см. лист 2).

Крепление балок на опорах производится на анкерных болтах, а после выверки положения конструкций опорные листы балок привариваются к закладным листам опор.

Для устойчивости балок предусмотрены уголки, которые привариваются при монтаже к закладным элементам Л-2 по узлу 2 на листе 2.

18. Крепление железобетонного фонаря к балкам производится согласно детали на листе 3, с последующей приваркой опорного листа рамы фонаря к закладным элементам в балке.

19. Закладные элементы М-1 и М-2 для крепления конструкций покрытия и фонарей разработаны на листе 61.

Схемы расположения этих элементов разрабатываются в проекте здания в зависимости от принятых конструкций.

Примерная разбивка закладных элементов для

покрытий с плитами 1.5×6.0м и железобетонными фонарями по серии ПК-01-29 приведена на листах 32 и 60.

20. Крепление подъемно-транспортного оборудования к балкам производится на металлических подвесках.

Продольные тормозные усилия должны передаваться на диск покрытия или связи с помощью специальной конструкции, которую рекомендуется устанавливать в середине каждого температурного отсека.

Примерные решения узлов даны на листе 4, а схемы расположения подвесок и связей для передачи тормозных усилий разрабатываются в проекте здания.

Расчет и нагрузки

21. Расчет балок произведен по СНиП, „Инструкции по проектированию предварительно напряженных железобетонных конструкций" (СН 10-57) и НиТУ-123-55.

22. Расчетные нагрузки от покрытий приняты 350, 450 и 550 кг/м², в том числе от снега 100, 140 и 210 кг/м² (без учета снеговых мешков).

Нагрузки приложены в виде сосредоточенных сил, расположенных через 1.5 или 3.0 м. Собственный вес балок учтен дополнительно

23. Расчетная нагрузка от стоек железобетонного фонаря шириной 6м с учетом веса торцевой стенки фонаря и снегового мешка за ней принята по 2.5т

Величина нагрузки от снегового мешка определена по следующей схеме.

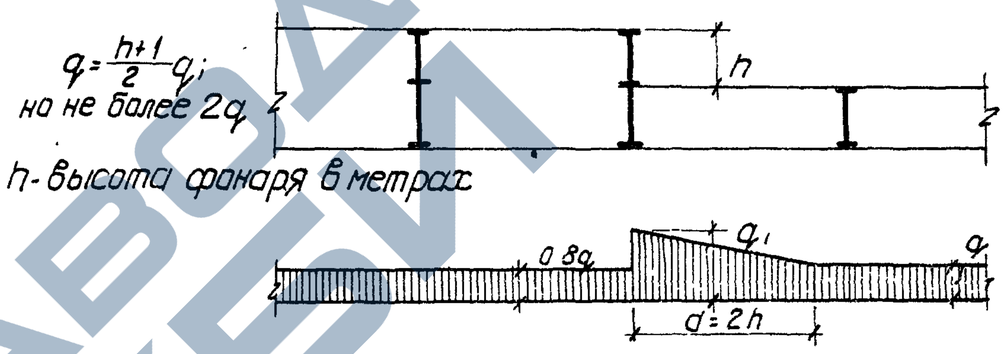

24. Расчетные нагрузки от подвесного подъемно-транспортного оборудования приняты: для балок пролетом 12 и 15м - 2 груза по 3.9т, для балок пролетом 18м - 3 груза по 3.9т.

Положение подвесного груза должно быть не ближе 1.0м от опоры, а расстояние между грузами не менее 3м.

25. Расчетные пролеты балок приняты соответственно -11.7, 14.7 и 17.7м.

26. Подбор сечений произведен по огибающим эпюрам изгибающих моментов и поперечных сил, приведенным на стр. 8.

27. По степени опасности образования трещин балки относятся к 3ей категории трещиностойкости.

28. Кубиковая прочность бетона при отпуске натяже-

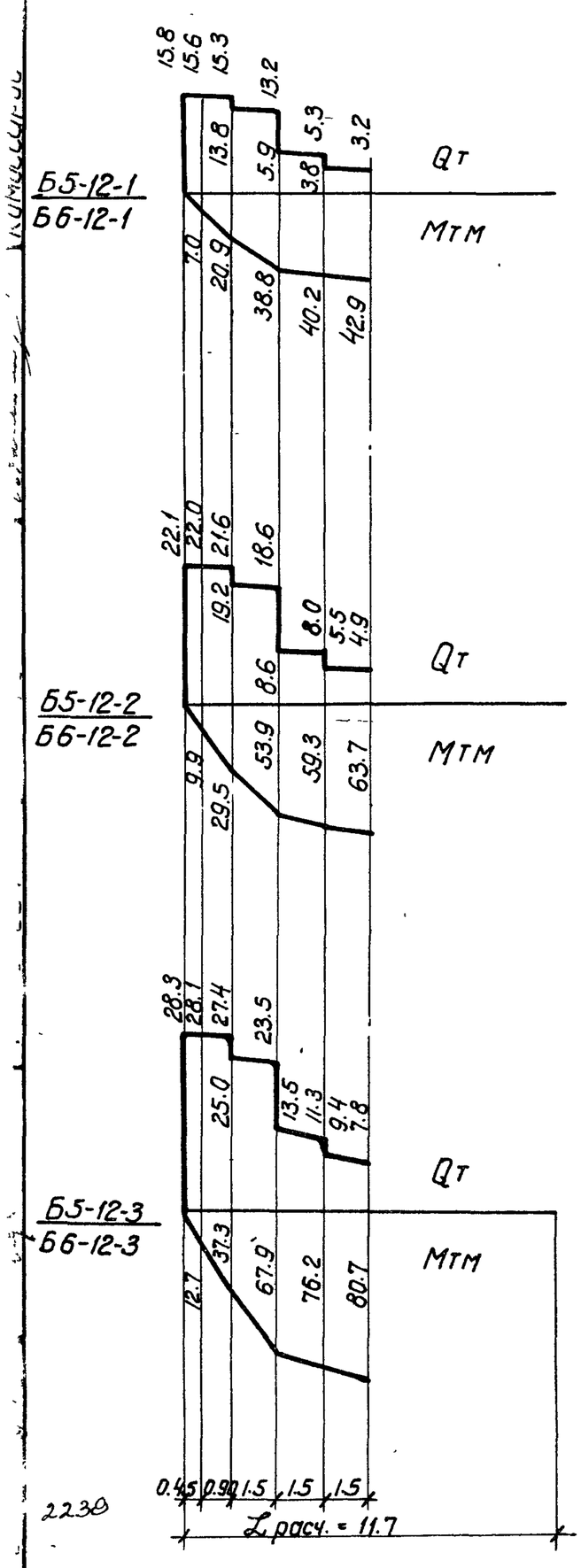

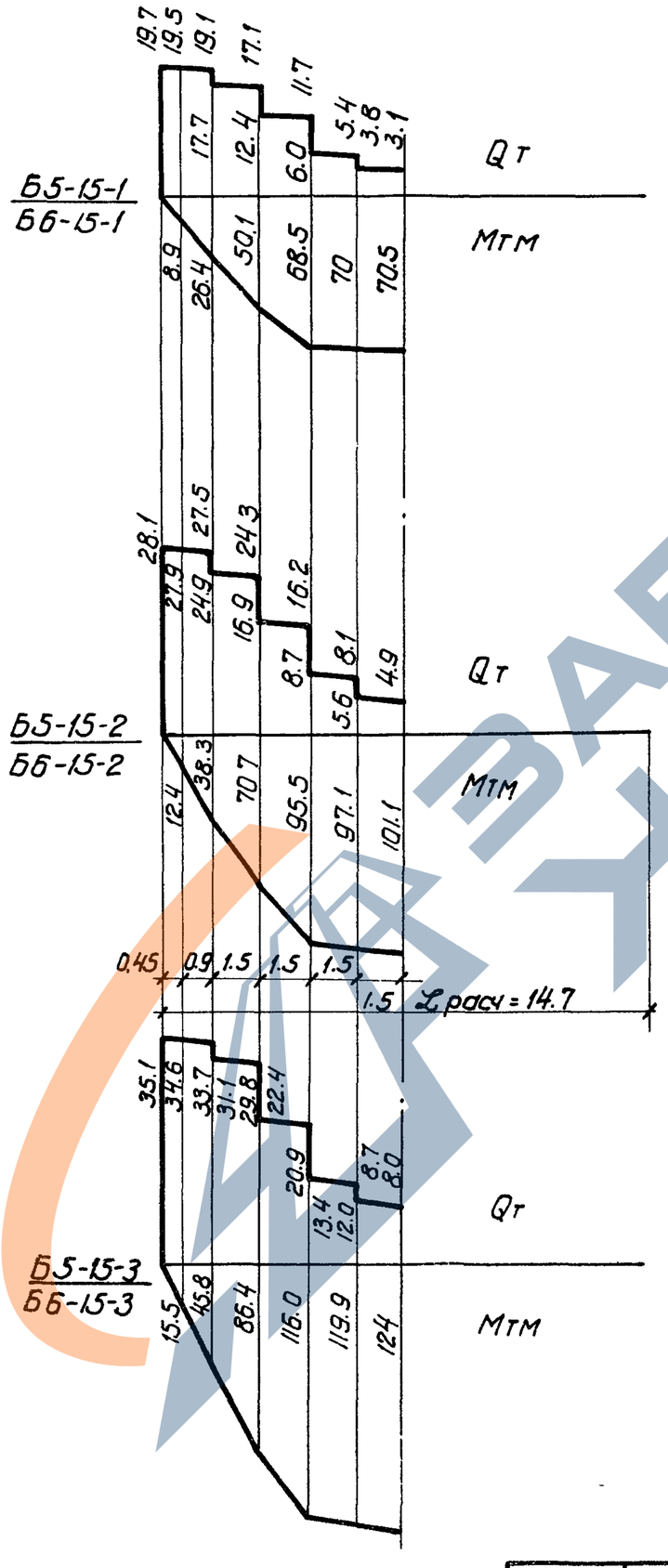

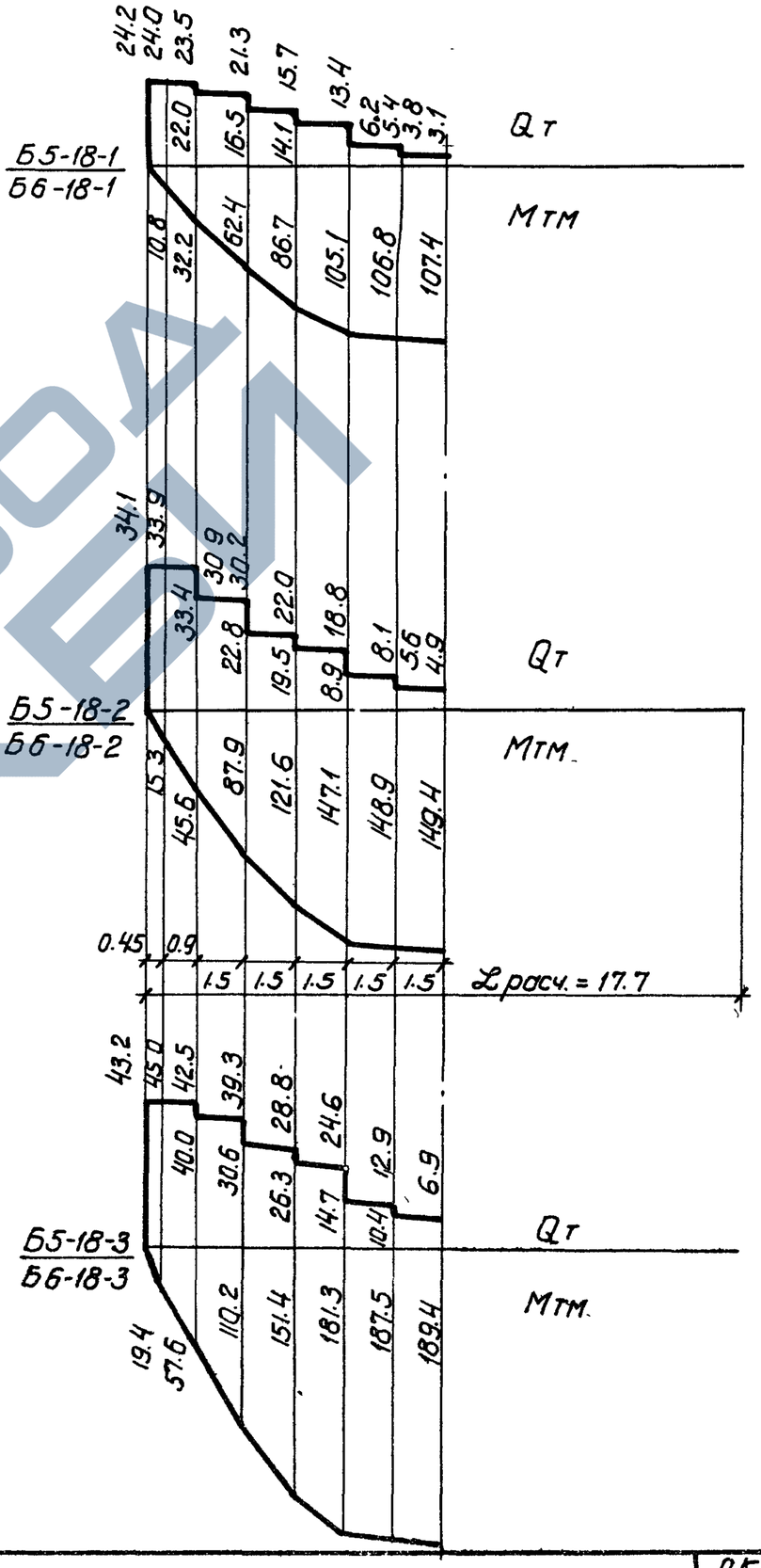

2230

1830

ТД 1959	Огибающие эпюры расчетных изгибающих моментов M и поперечных сил Q для балок пролетом 12, 15 и 18 м	ПК-01-06 Выпуск 7
		Стр. 8

https://zavodjbi.com/

ния арматуры указана на чертежах балок.

29. Предварительное напряжение рабочей арматуры принято из условий ограничения величины раскрытия трещин в бетоне и обеспечения жесткости балок (п.п. 45 и 46 НиТУ 123-55) равным $0.75 R^{н}_{н} = 0.75 \times 6000 = 4500$ кг/см² для балок пролетами 12 и 15 м, и $0.9 R^{н}_{н} = 0.9 \times 6000 = 5400$ кг/см² для балок пролетом 18 м.

Технические требования и испытания.

30. Изготовление и приемка балок должны производиться с соблюдением требований „Технических условий на изготовление и приемку сборных железобетонных и бетонных конструкций и деталей" (СН-1-57).

31. Арматура должна быть очищена от масла и ржавчины.

32. Натяжение рабочей арматуры производится до бетонирования с передачей усилия натяжения на упоры.

33. Изготовление каркасов производится контактной точечной сваркой во всех точках пересечений в соответствии с „Техническими условиями на сварную арматуру железобетонных конструкций" (ТУ 73-56 МСПМХП).

34. Каркасы верхнего пояса свариваются между собой согласно детали на листе 61

35. Анкерные стержни в закладных элементах Л-1, М-1 и М-2 соединяются в тавр с листом. Сварка выполняется под слоем флюса, электродом Э-42 по ГОСТ 2523-52. Анкерные стержни в закладных элементах Л-2 приваариваются к листу дуговой сваркой.

36. Все работы по сварке должны вестись в соответствии с „Указаниями по технологии электросварки арматуры железобетонных конструкций" ВСН 38-57 (МСПМХП - МСЭС).

37. В процессе изготовления балок не допускается передача какой-либо нагрузки непосредственно на напрягаемую арматуру (подвеска форм, вспомогательного оборудования и т. п.)

38. Балки бетонируются в рабочем положении.

39. После обрезки предварительно напряженной арматуры торцы последней затираются цементным раствором слоем 10 мм.

40. Качество и количество арматуры в балках должно быть подтверждено актом на скрытые работы, с указанием результатов механических испытаний сталей.

Примечание: Результаты механических испытаний представляются по серти-

фикатам или данным лаборатории.

41. Минимальная толщина защитного слоя принята для рабочей арматуры - 29 мм, для каркасов - 15 мм.

42. Отклонение размеров балок не должно превышать:

а) по длине балок - -1/1000 пролета; + 1/2000

б) по ширине сечений поясов и по толщине полок ± 3 мм;

в) по толщине стенок + 10 мм;

г) по ширине опорной части - 3 мм;

д) по высоте сечения ± 5 мм.

43. Внешний вид балок должен удовлетворять следующим требованиям:

а) углы между торцевыми гранями и нижней гранью балок должны быть прямыми. Отклонение от перпендикуляра допускается не более 2 мм на 1 м длины торцевой грани;

б) поверхности граней балок должны быть плоскими; кривизна допускается на верхней, нижней и торцевых гранях балок не более 2 мм на 1 м, на остальных поверхностях - 3 мм на 1 м;

в) околы кромок поясов и опорных рёбер допускаются на глубину не более 10 мм;

г) раковины диаметром до 15 мм и глубиной до 5 мм допускаются не более двух на 1 м длины стенки или пояса;

д) на верхних гранях балок при отпуске натяжения арматуры допускаются волосные трещины;

е) трещины на остальных поверхностях балок не допускаются;

ж) не допускается обнажение арматуры на поверхности балок.

44. Лицевые поверхности закладных элементов должны быть чистыми, без наплывов бетона и не должны отклоняться от поверхности балки более чем на 2 мм.

45. Все выступающие наружу балки закладные металлические элементы должны быть после монтажа покрыты антикоррозийным составом.

46. При транспортировании балок должны быть предусмотрены устройства, предохраняющие их от боковых перемещений.

47. Строповку, перевозку и хранение балок следует производить только в вертикальном положении, с опиранием на подкладки или креплением в местах, удалённых от концов не более чем указано на схемах (см. лист 4)

48. Испытание балок производится в соответствии с ГОСТ 8829-58 „Детали железобетонные сборные. Методы испытаний и оценки прочности, жесткости и трещиностойкости".

ЗАВОД КЕБИ

49. Схемы испытаний и нагрузки приведены на стр. 12.

50. Испытание следует производить в рабочем вертикальном положении.

Указания по применению чертежей.

51. Выбор типа балки производится по расчетным нагрузкам от покрытия и подвесного оборудования с учетом указаний в п. 12 настоящей записки.

52. В случае, если нагрузки в проекте отличаются от указанных в таблице (стр. 5), следует определить расчётные изгибающие моменты и поперечные силы от фактических нагрузок и выбрать тип балки по огибающим эпюрам (стр. 8)

Гл. инж. ин-та	Чабурин	
Начальник СКО	Морозов	
Руковод. темы	Фрадкин	
Гл. констр. отд.	Брувштейн	
Рук. группы	Беленькая	

2238

https://zavodjbi.com/

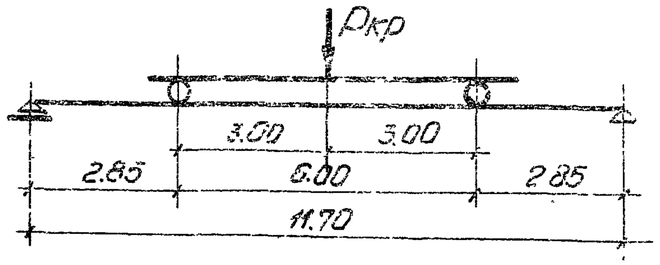

Для балок пролетом 12м

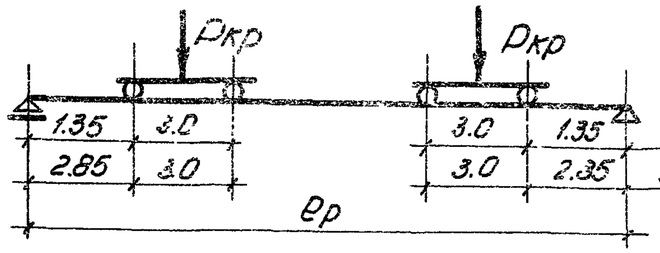

Для балок пролетом 15м

Для балок пролетом 18 и 24м.

Схемы испытания балок

Примечания

1. Балки испытываются в рабочем положении
2. Испытание балок производится в соответствии с ГОСТ'ом 8829-58 „Детали железобетонные сборные. Методы испытаний и оценки прочности, жесткости и трещиностойкости".
3. Величина разрушающей нагрузки, полученной при испытании балки, должна быть не менее контрольной разрушающей нагрузки (Ркр), указанной в таблице.

Марка балки	Расчетный пролет м	Величина контрольных разрушающих нагрузок Ркр т
1	2	3
Б4-12-1	11.7	34.0
Б4-12-2	11.7	48.6
Б4-12-3	11.7	62.4
Б4-15-1	14.7	29.2
Б4-15-2	14.7	42.5
Б4-15-3	14.7	52.6
Б4-18-1	17.7	29.0
Б4-18-2	17.7	42.4
Б4-18-3	17.7	53.4
Б4-24-1	23.7	43.0
Б4-24-2	23.7	53.0
Б4-24-3	23.7	63.3
Б4-24-4	23.7	69.3

Белечкая
Ширяева
Рыбакова

Рук. группы — Инженер — Исполнитель

Чобурян — Морозов — Фроськин

Гл. инж. ин-та — Начальник СКО — Рук. темы

2238

№39

Примечания

1 На монтажной схеме элементы показаны без индексов, характеризующих рабочие марки.

2 Укладку плит и приварку их на опорах вести непосредственно после установки каждой балки. Приваривать плиты в трех точках каждую

3 Схемы и детали фонарей см. альбом серии ПК-01-29 вып. 1, детали подстропильных балок - ПК-01-17, вып. 1.

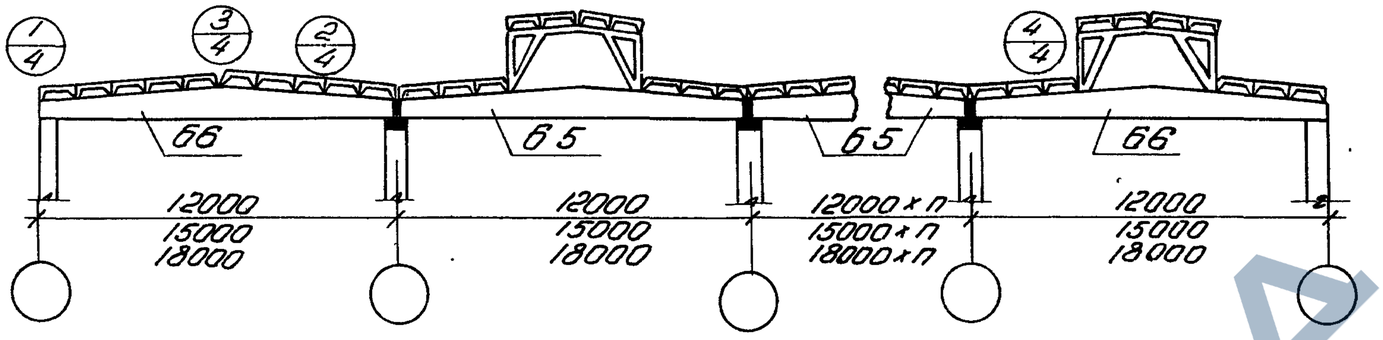

По 1-1

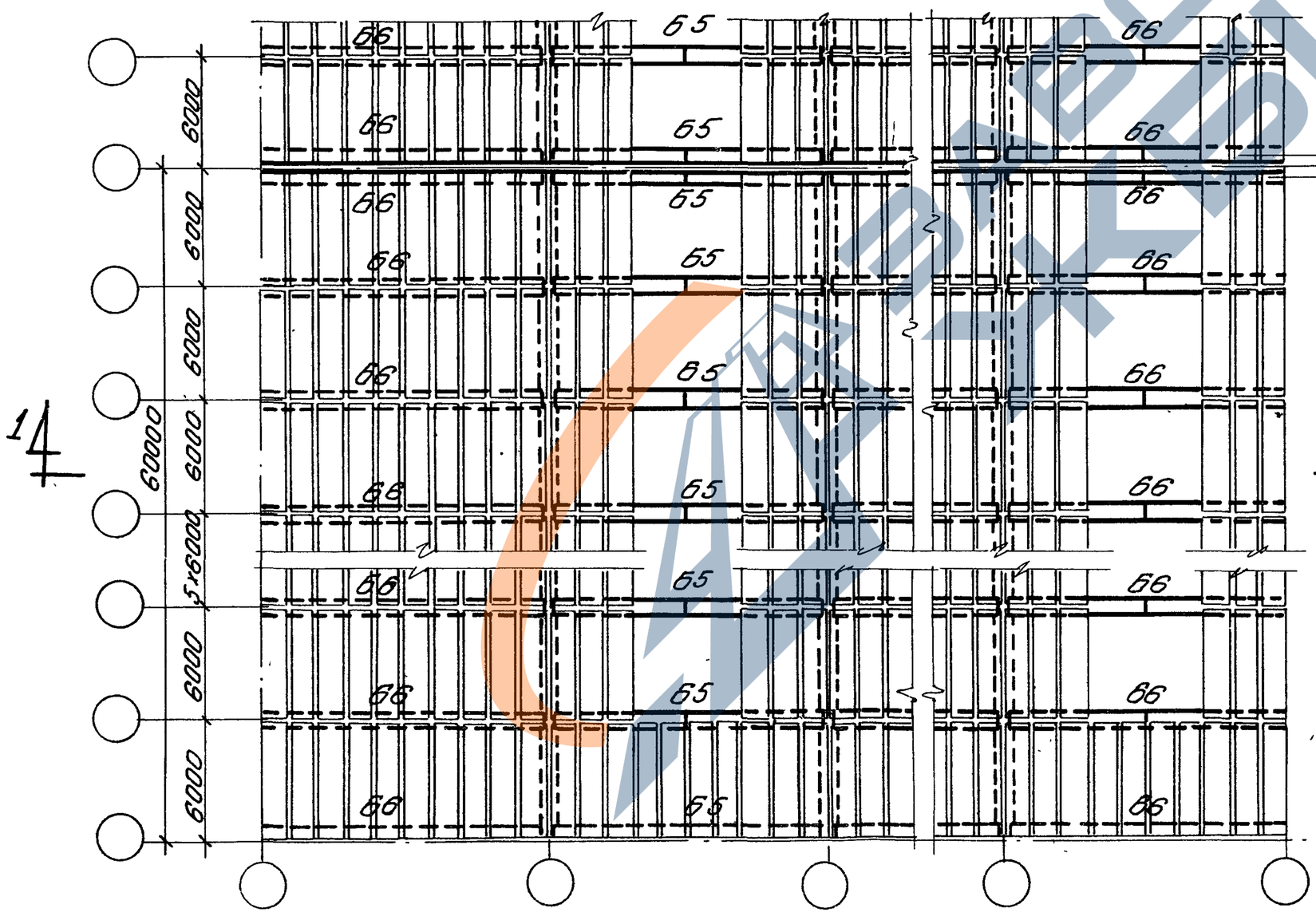

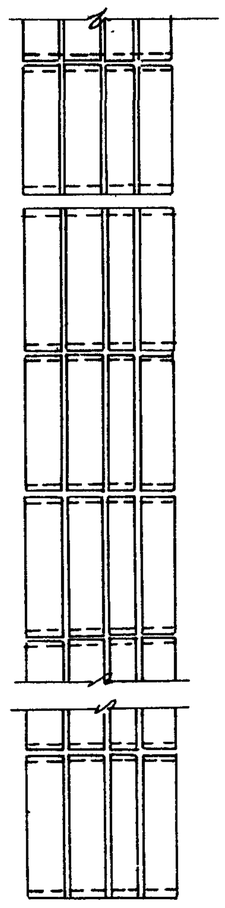

План плит по фонарю

ТД	Примерная монтажная схема конструкций покрытий с крупнопанельными плитами	ПК-01-06 выпуск 7
		лист 1

2238
№39

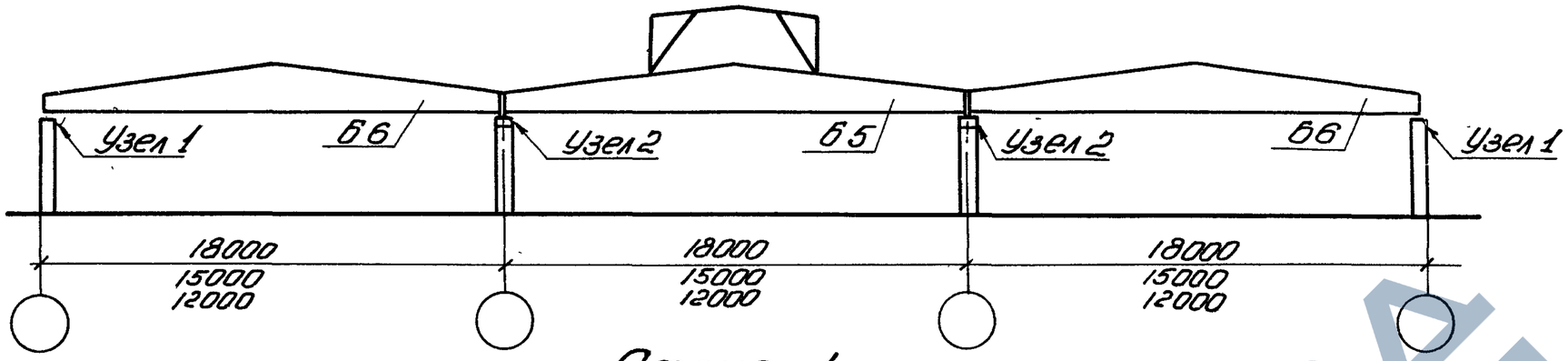

Схема 1

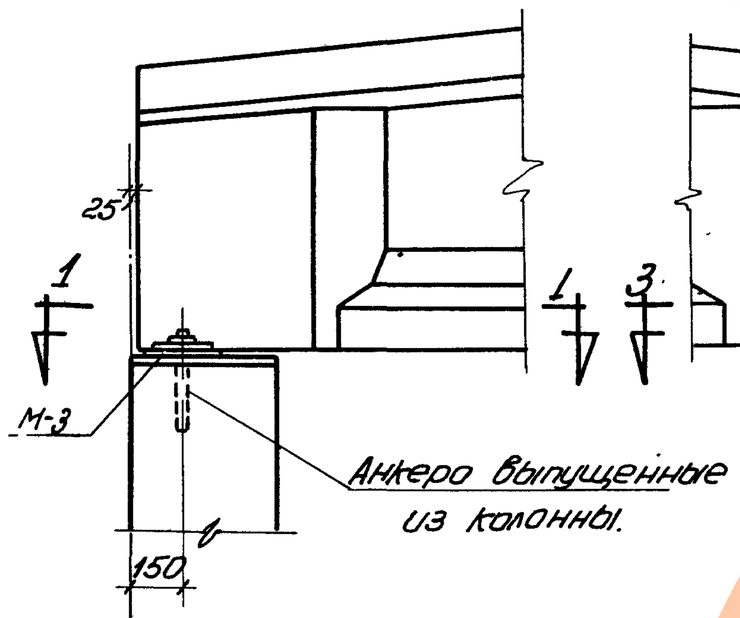

Узел 1

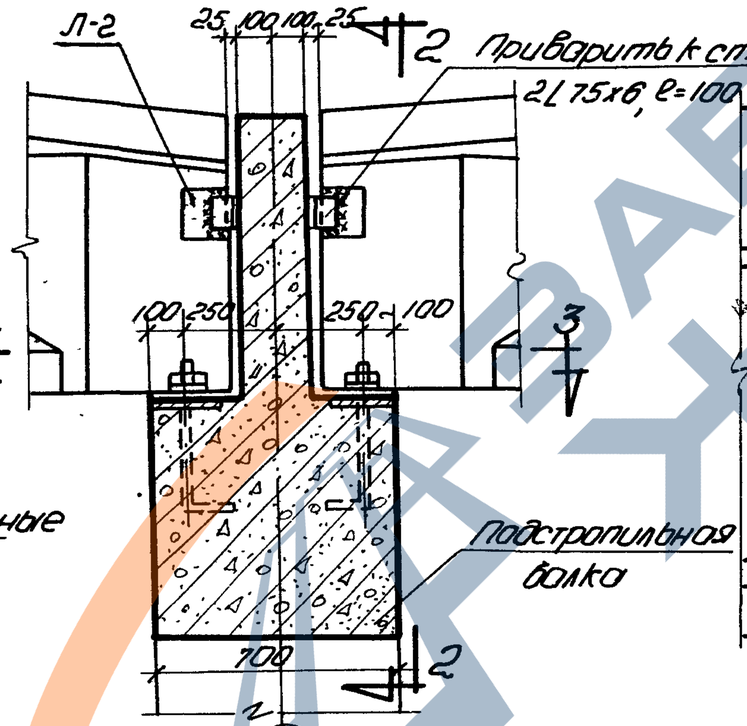

Узел 2

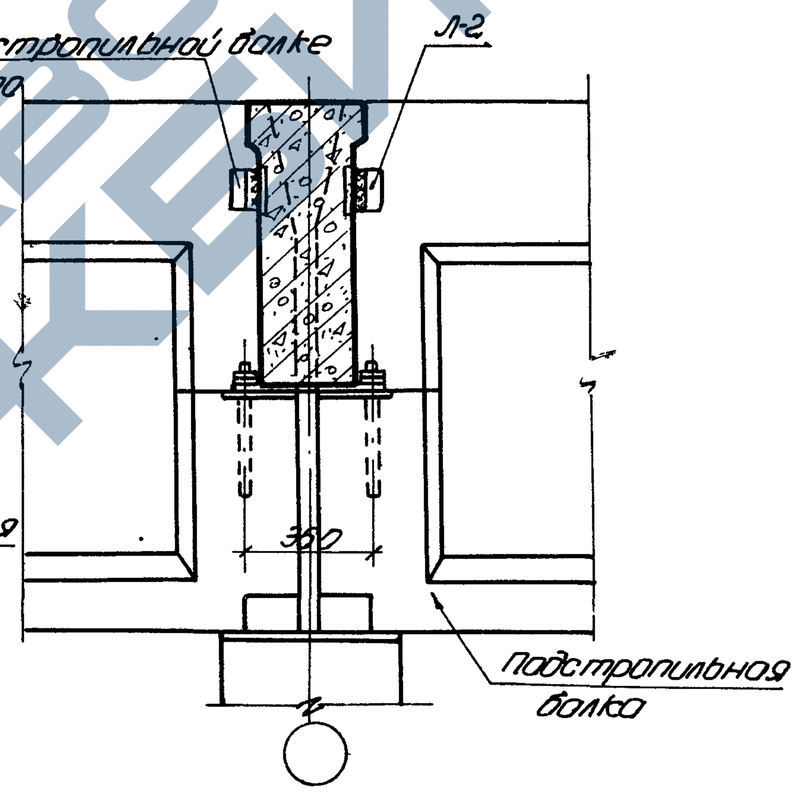

По 2-2

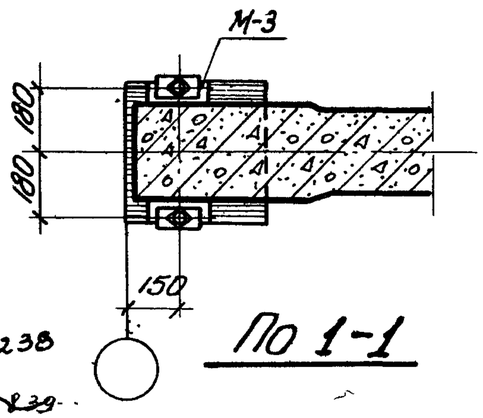

По 1-1

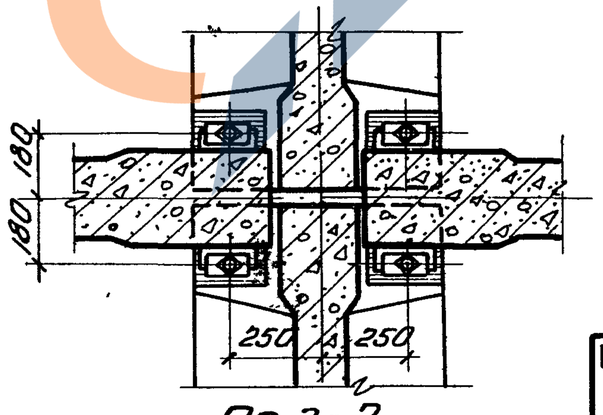

По 3-3

ТА	Примерная схема поперечного разреза. Узлы опирания стропильных и подстропильных балок.	ПК-01-06 Выпуск 7
		Лист 2

2238

№39

https://zavodjbi.com/

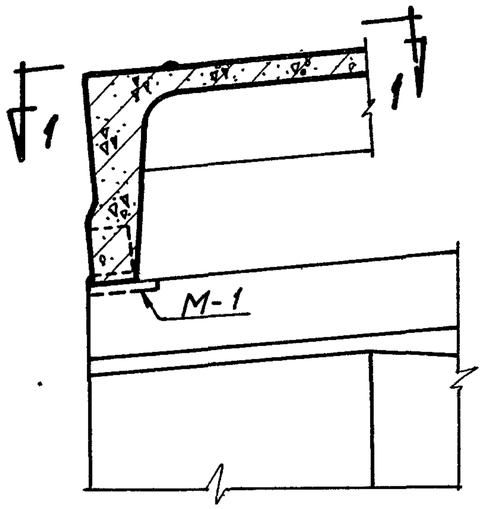

1

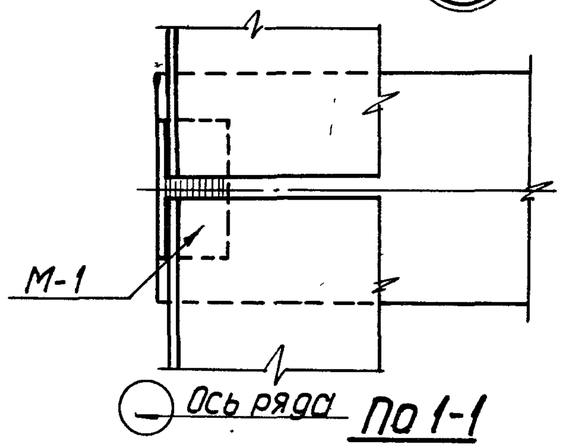

По 1-1

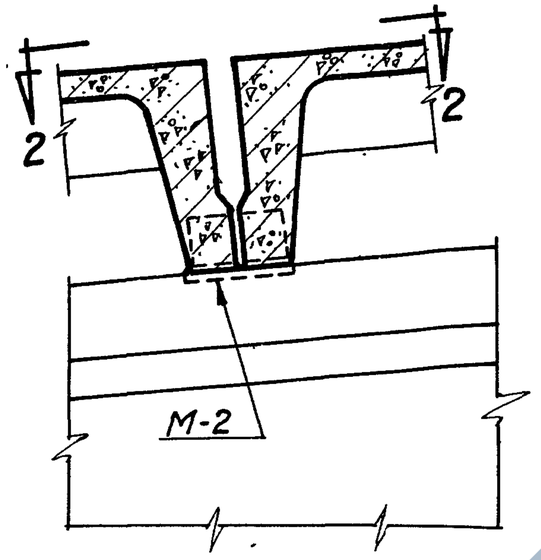

2

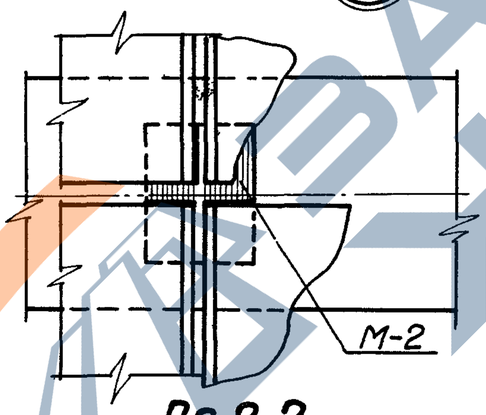

По 2-2

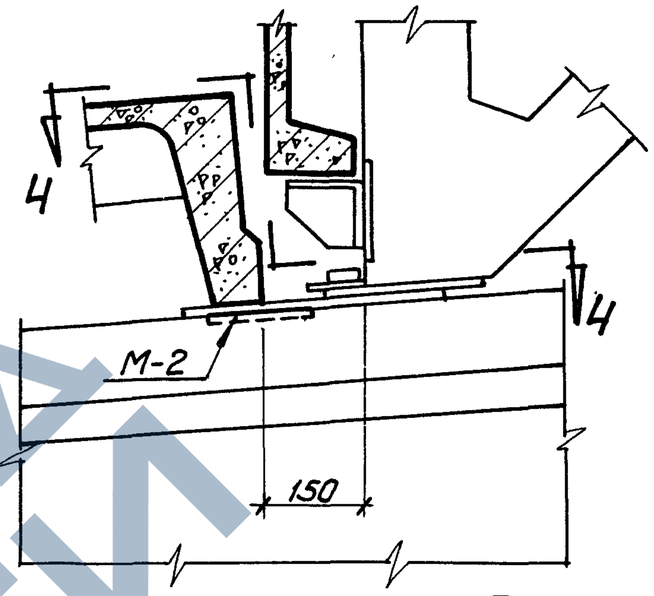

4

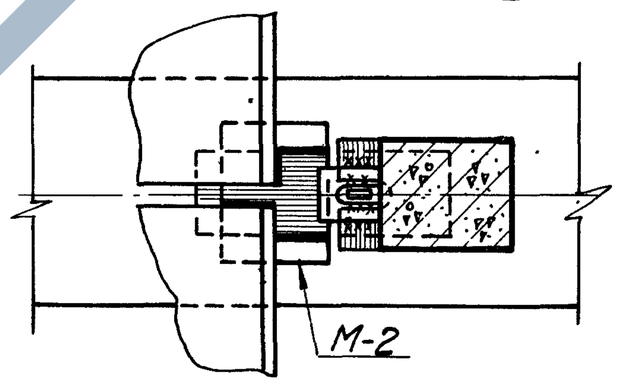

По 4-4

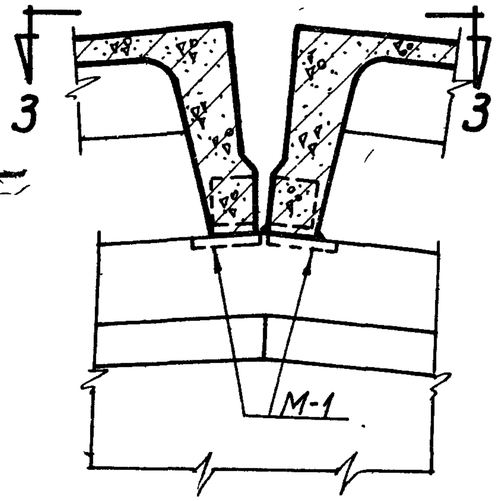

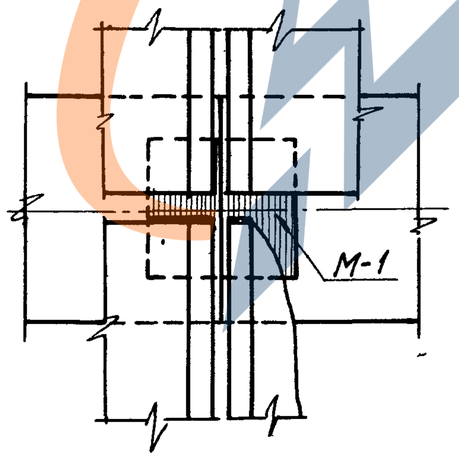

По 3-3

Детали крепления крупнопанельных плит к подстропильным балкам даны в альбоме серии ПК-01-17, выпуск 1

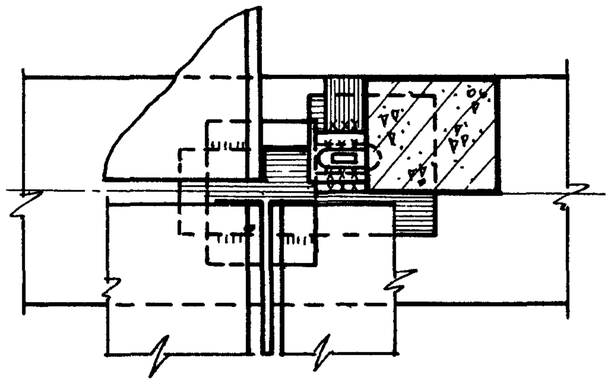

По 4-4 у торца фонаря

2238 №39

3

ТД 1959	Крепление плит и фонаря к балкам	ПК-01-06 Выпуск 7
		Лист 3

https://zavodjbi.com/

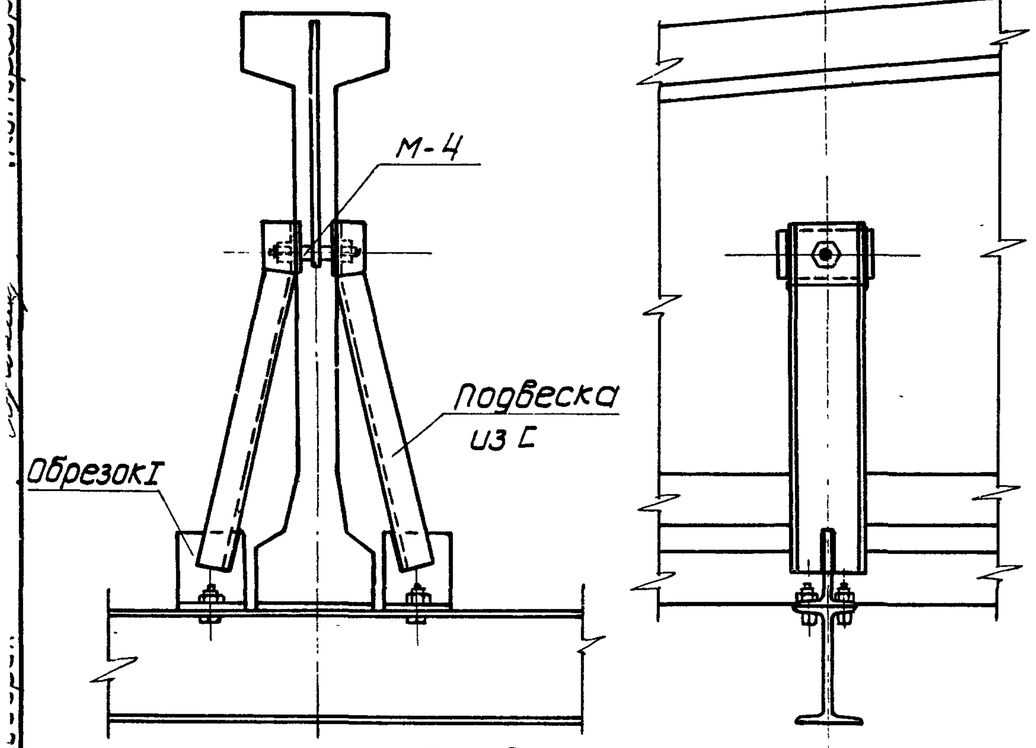

Подвеска
(на каждой балке)

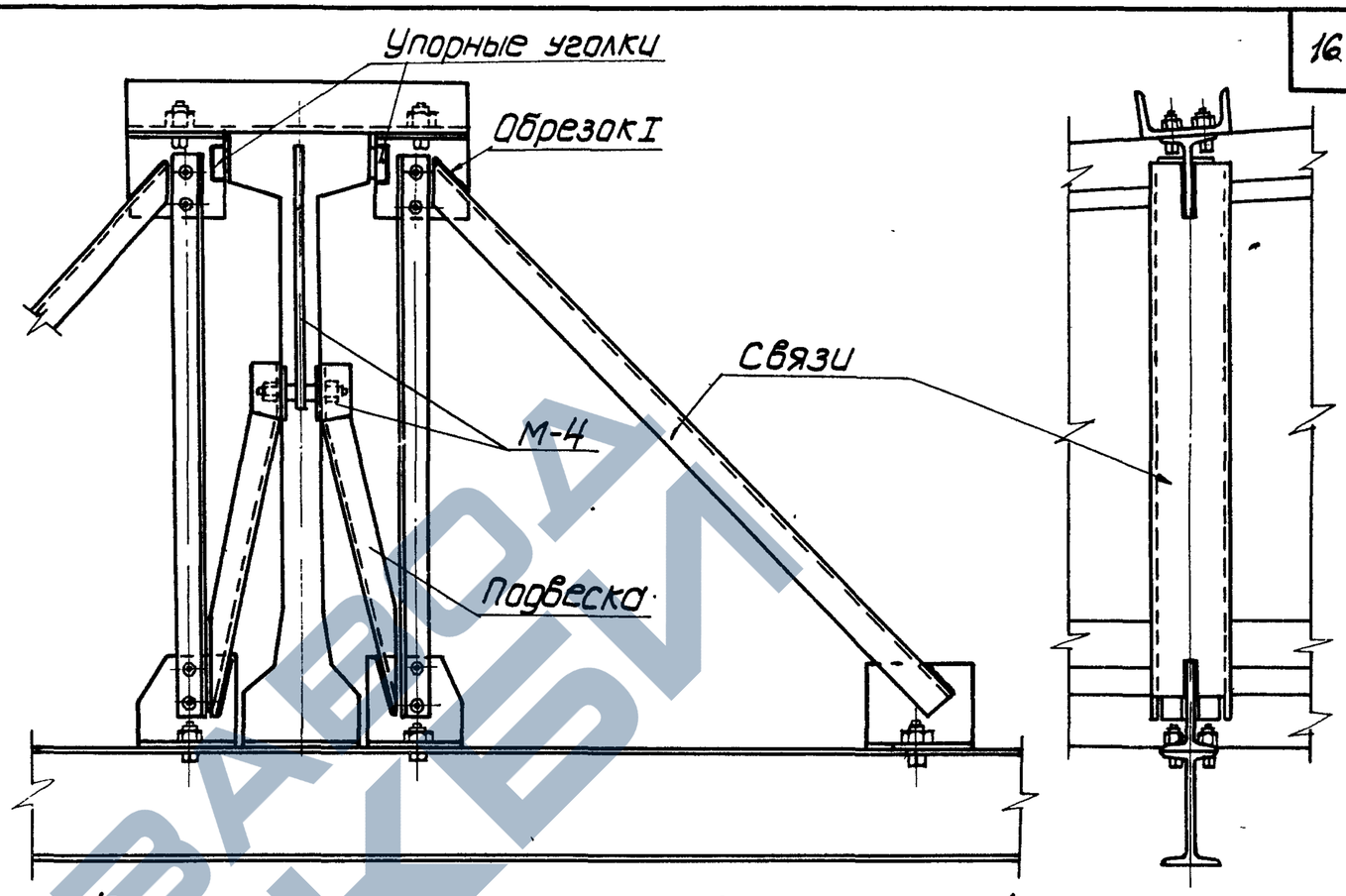

Конструкция для передачи тормозных усилий
(в середине температурного отсека)

Детали крепления подъемно-транспортного оборудования

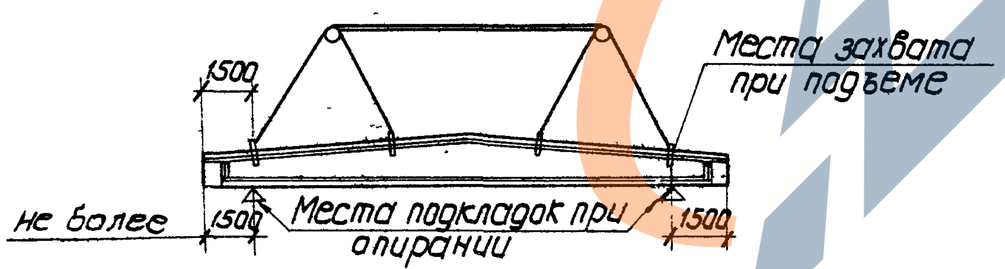

Схема строповки балок для пролетов 12,15,18 м

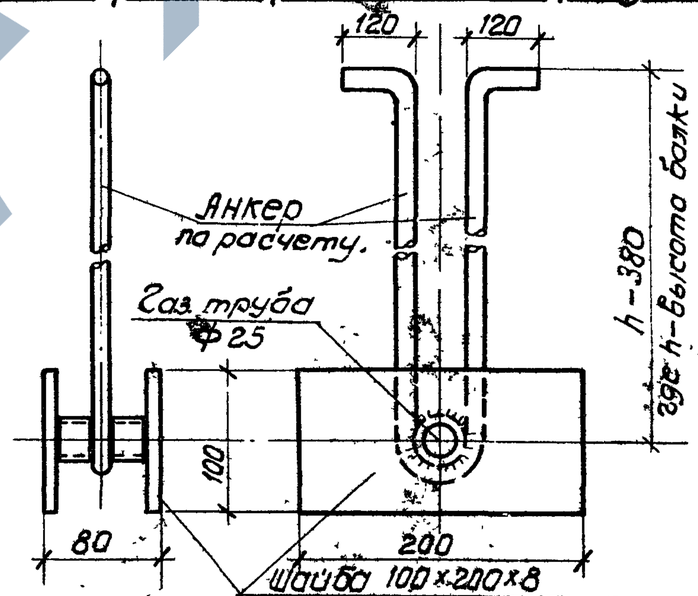

М-4

Примечания:

1. Схемы расположения закладных элементов М-4 разрабатываются в проекте с учетом положения арматуры. При установке М-4 допускается отогнуть или вырезать по одному вертикальному стержню каркасов.
2. Захват балок может также производиться за две точки в местах подкладок.

ТЛ 1959	Детали крепления подъемно транспортного оборудования. Схемы строповки балок.	ПК-01-06 Выпуск 7
		Лист 4

22 38

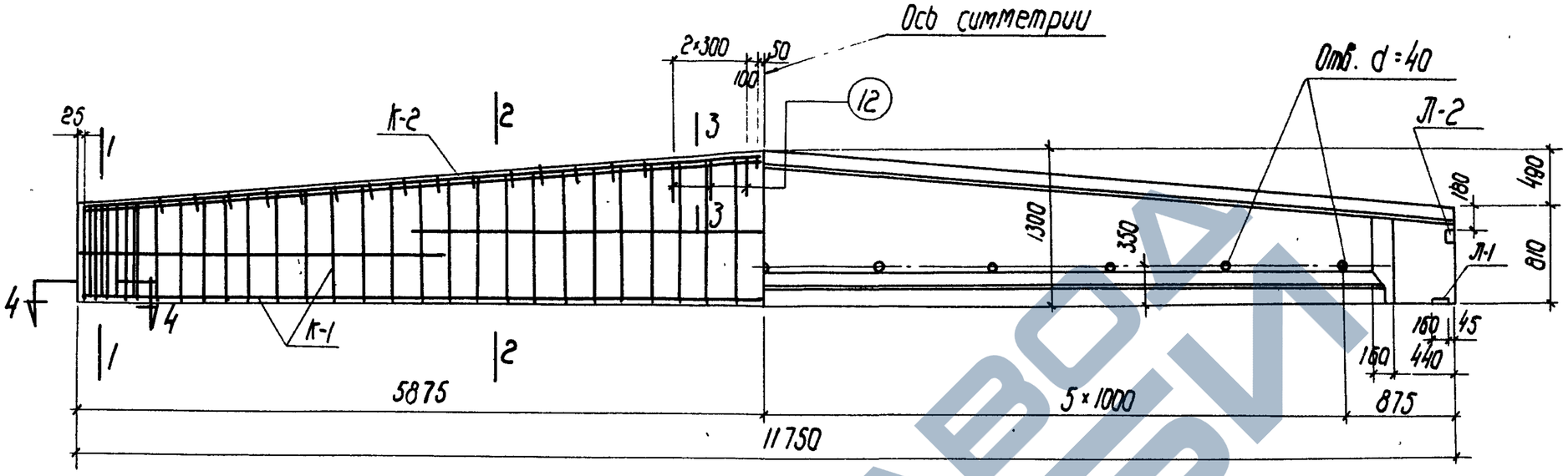

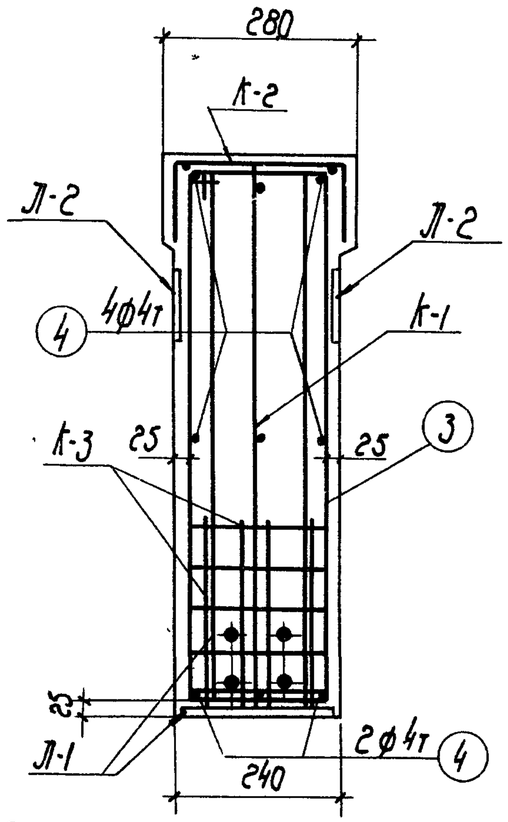

По 1-1

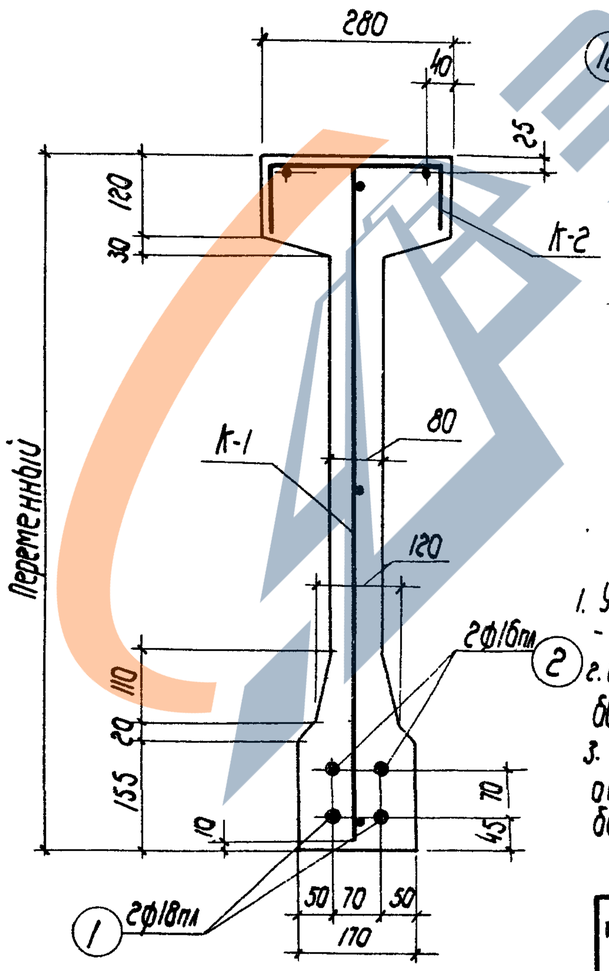

По 2-2

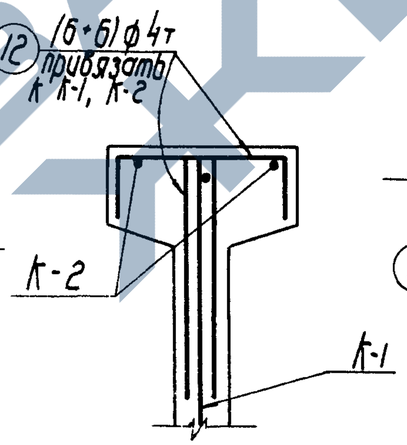

По 3-3

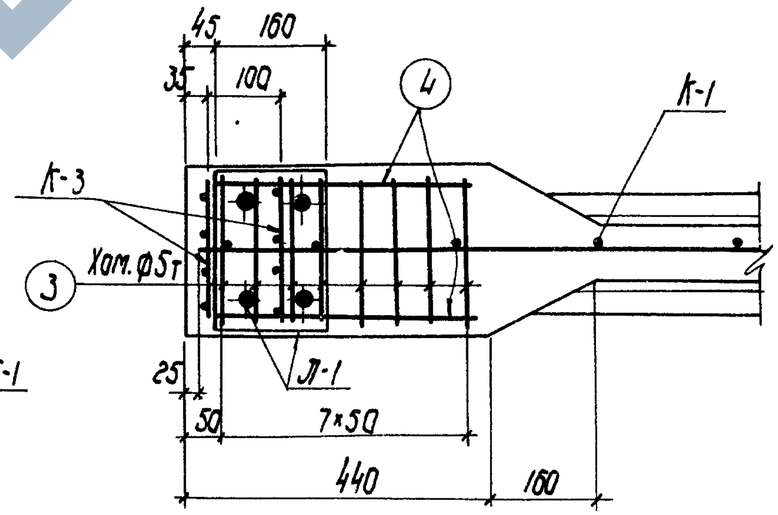

По 4-4

Примечания

1. Усилие натяжения поз. 1 - 11,5т, - поз. 2 - 9.05т.
2. Отпуск натяжения арматуры должен быть постепенным.
3. Кубиковая прочность бетона при отпуске натяжения арматуры должна быть не ниже 300 кг/см².

Технико-экономические показатели.

Наименование	Вес балки т	Объем бетона м³	Марка бетона	Вес стали кг
Б 5-12-1	4.03	1.61	400	129.1

ТА 1959	Балка Б 5-12-1 Общий вид. Технико-экономические показатели.	ПК-01-06 Выпуск 7 Лист 5

2238

https://zavodjbi.com/

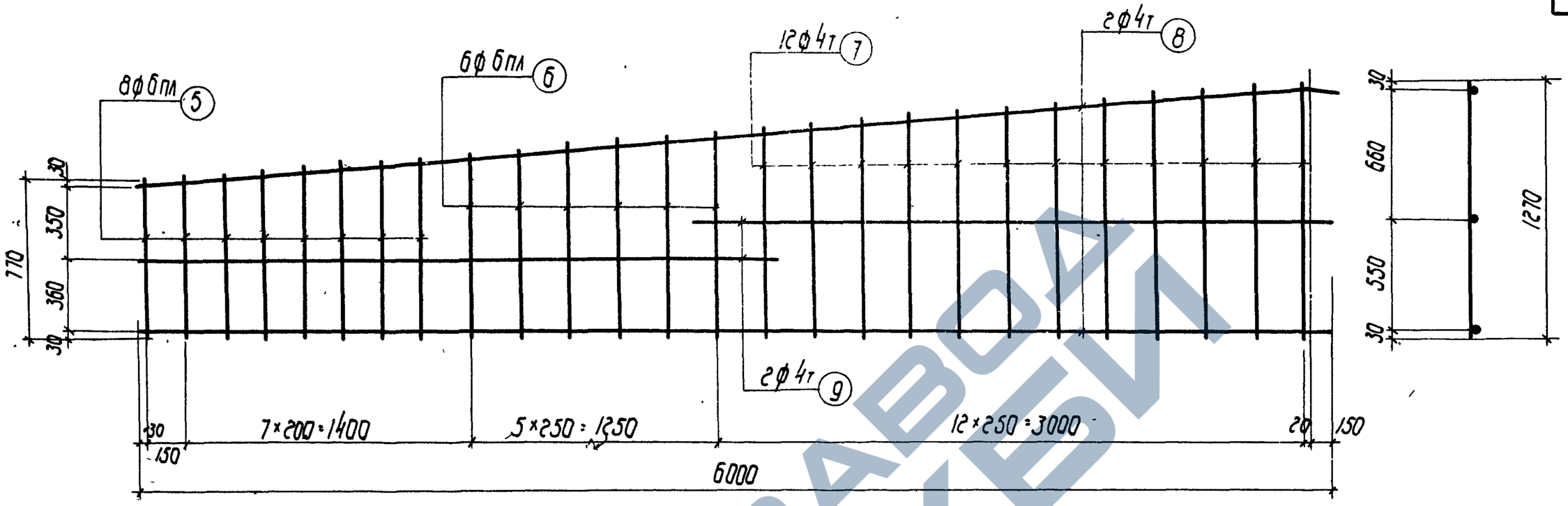

К-1

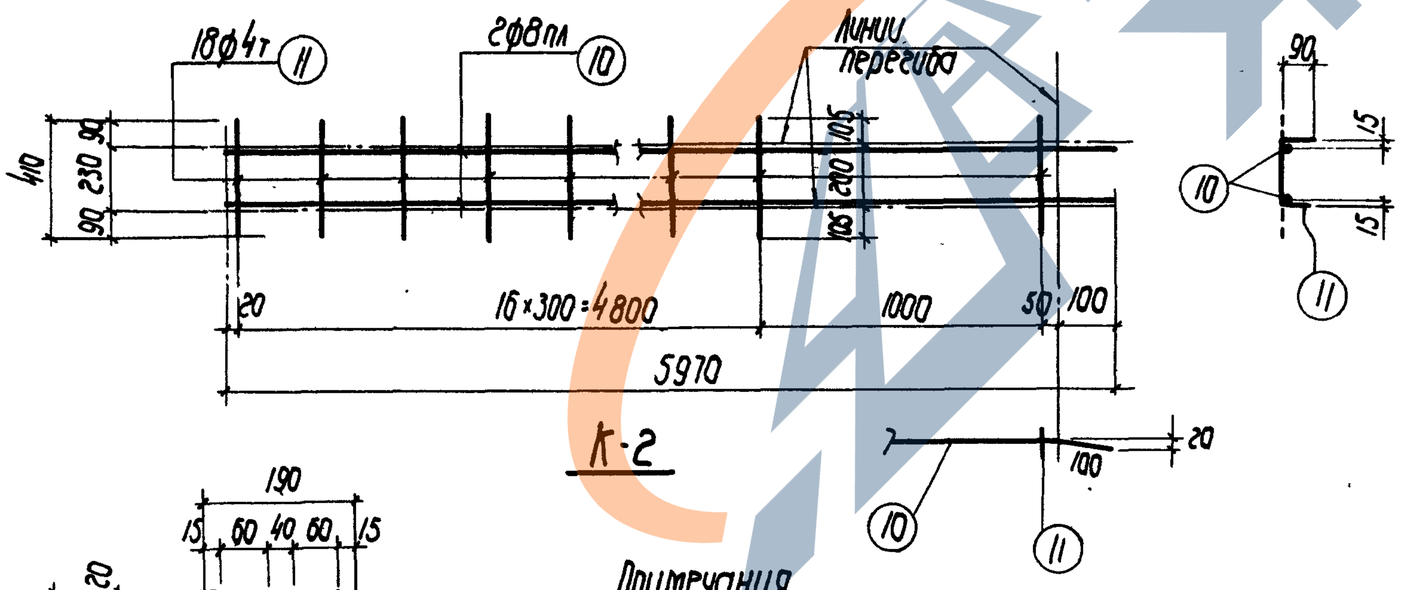

К-2

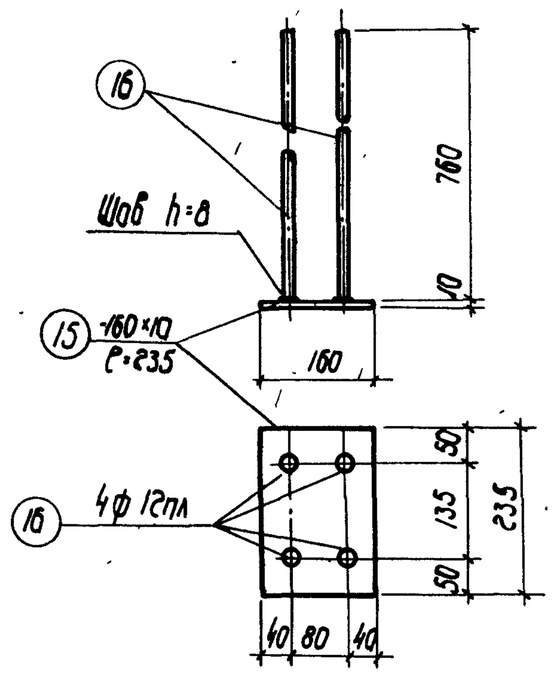

Л-1

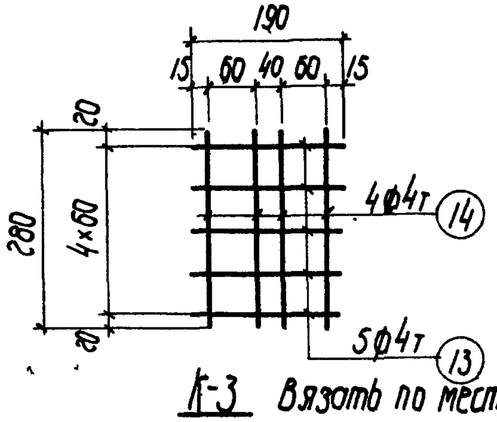

К-3 Вязать по месту.

Примечания

1. Арматурные каркасы (кроме К-3) должны изготавливаться при помощи точечной сварки в соответствии с Техническими условиями ТУ 73-56 и Указаниями ВСН 38-57/МСПМХП-МСЭС).
2. Каркасы К-2 сварить между собой.

ТП 1959	Балка Б 5-12-1 Каркасы К-1, К-2, К-3. Закладной элемент Л-1	ПК-01-06 Выпуск 7. Лист 6

2238

https://zavodjbi.com/

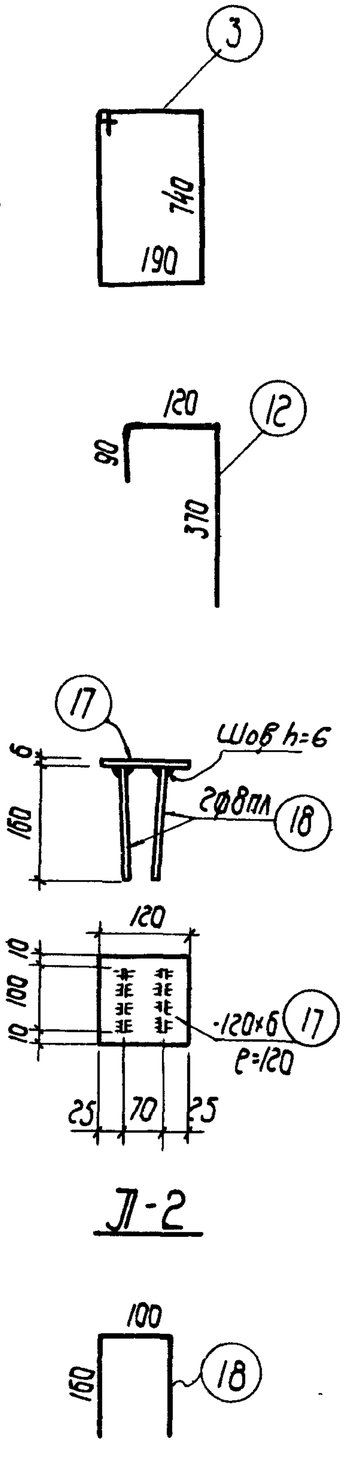

Спецификация арматуры

Марка каркаса	NN позиций	Ф или номер по сортаменту	ℓ мм	Количество на 1 каркас	Количество всего n шт.	ℓп м
Рабочая арматура	1	ф18пл	11750	-	2	23.5
	2	ф16пл	11750	-	2	23.5
Отдельные стержни	3	ф5т	2000	-	16	32.0
	4	ф4т	380	-	12	4.6
	12	ф4т	580	-	12	7.0
Г-1 шт. 2	5	ф6пл	от 770 до 880	8	16	13.3
	6	ф6пл	от 900 до 1000	6	12	11.5
	7	ф4т	от 1020 до 1270	12	24	27.6
	8	ф4т	6000	2	4	24.0
	9	ф4т	3200	2	4	12.8

Выборка арматуры

Ф или номер по сортаменту	ΣℓП м	Вес кг
ф18пл	23.5	47.0
ф16пл	23.5	37.0
	Итого	84.0
ф5т	32.0	4.9
ф4т	11.6	1.2
	Итого	6.1
ф6пл	24.8	5.5
ф4т	64.4	6.4
	Итого	11.9

Спецификация арматуры

Марка каркаса	NN позиций	Ф или номер по сортаменту	ℓ мм	Количество на 1 каркас	Количество всего n шт.	ℓп м
Г-2 шт. 2	10	ф8пл	5970	2	4	23.9
	11	ф4т	410	18	36	14.8
Г-3 шт. 4	13	ф4т	190	5	20	3.8
	14	ф4т	280	4	16	4.5
Л-1 шт. 2	15	-160×10	235	1	2	
	16	ф12пл	760	4	8	6.1
Л-2 шт. 4	17	-120×6	120	1	4	
	18	ф8пл	420	2	8	3.4

Выборка арматуры

Ф или номер по сортаменту	ΣℓП м	Вес кг
ф8пл	23.9	9.5
ф4т	14.8	1.5
	Итого	11.0
ф4т	8.3	0.8
δ=10		5.9
ф12пл	6.1	5.4
	Итого	11.3
ф8пл	3.4	1.3
δ=6		2.7
	Итого	4.0

Выборка стали на балку

Назначение	Сталь периодического профиля ГОСТ 7314-55									Проволока холоднотянутая низкоуглеродистая ГОСТ 6727-53					Сталь Ст. 3				Итого кг
	30ХГС				25ГС														
	ф16пл	ф18пл		Итого	ф6пл	ф8пл	ф12пл		Итого	ф4т	ф5т			Итого	δ=10	δ=6		Итого	
Рабочая арматура	37.0	47.0		84.0															84.0
Арматура каркасов и отдельных стержней					5.5	9.5			15.0	9.9	4.9			14.8					29.8
Закладные элементы						1.3	5.4		6.7						5.9	2.7		8.6	15.3
																	Всего		129.1

ТА 1959	Балка Б 5-12-1 Спецификация и выборка стали.	ПК-01-06 Выпуск 7 Лист 7

2238

1839

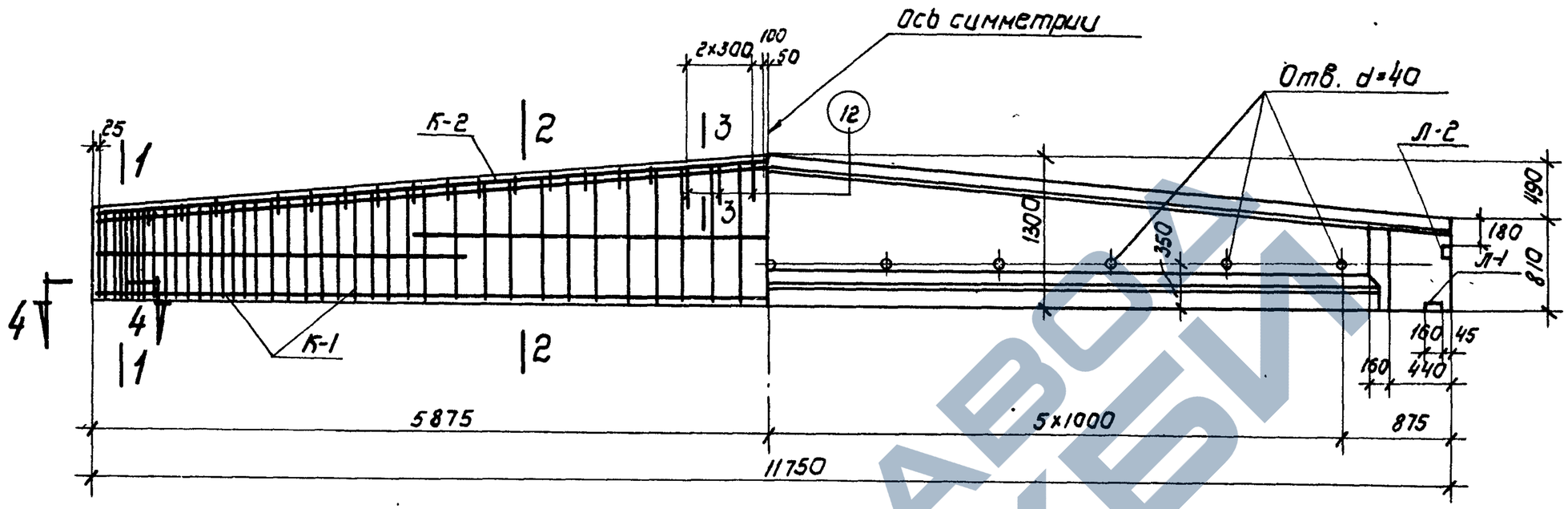

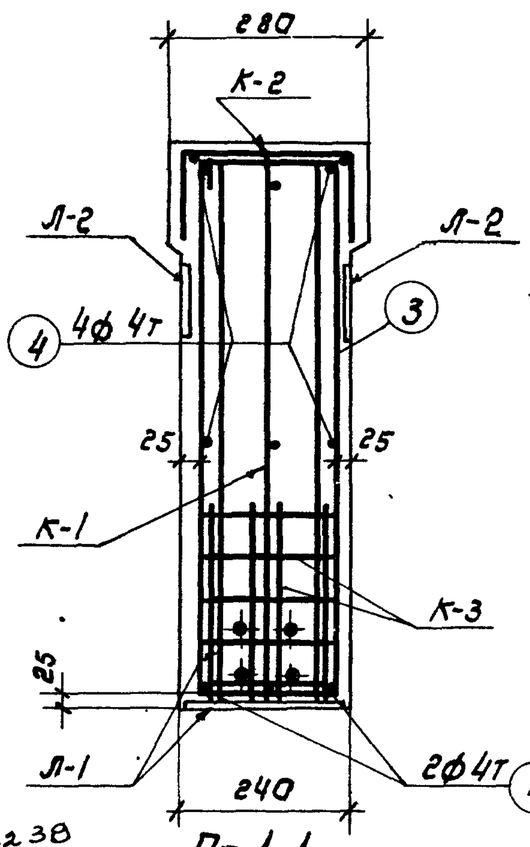

По 1-1

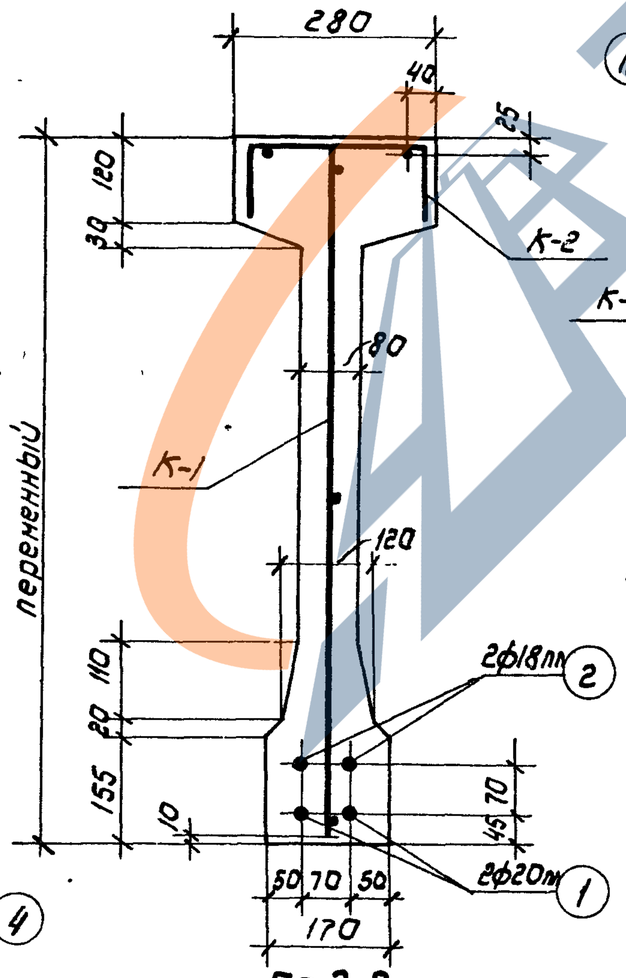

По 2-2

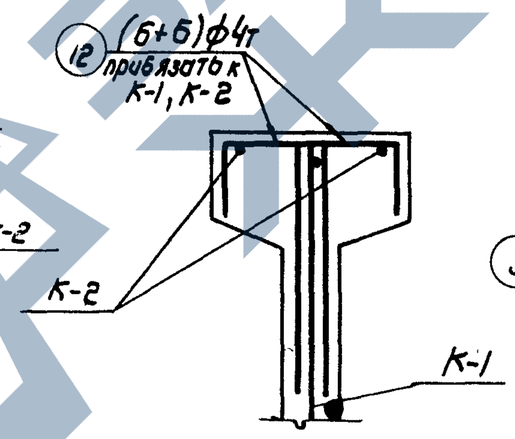

По 3-3

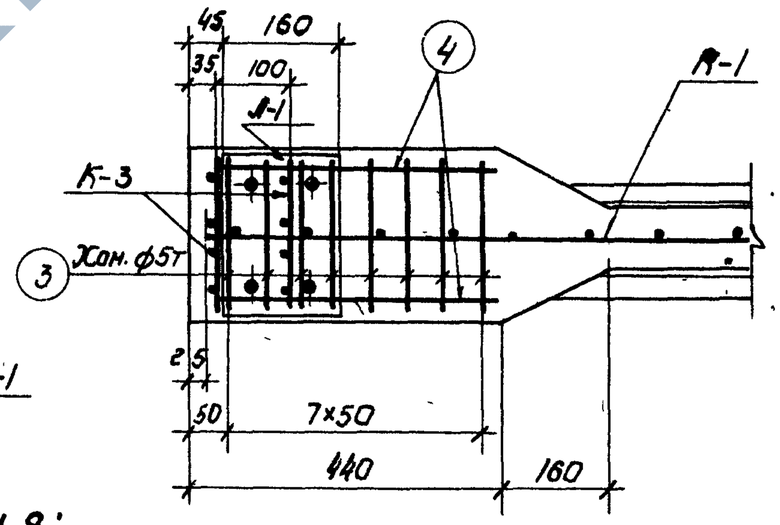

По 4-4

Примечания:

1. Усилие натяжения поз. 1-14, 1т; поз. 2-11, 5т
2. Отпуск натяжения арматуры должен быть постепенным.
3. Кубиковая прочность бетона при отпуске натяжения арматуры должна быть не ниже 300 кг/см².

Технико-экономические показатели

Наименование	Вес балки т	Объем бетона м³	Марка бетона	Вес стали кг
Б5-12-2	4.03	1.61	400	153.8

ТД 1959г.

Балка Б5-12-2

Общий вид. Технико-экономические показатели

ПК-01-06 Выпуск 7

Лист 8

2238

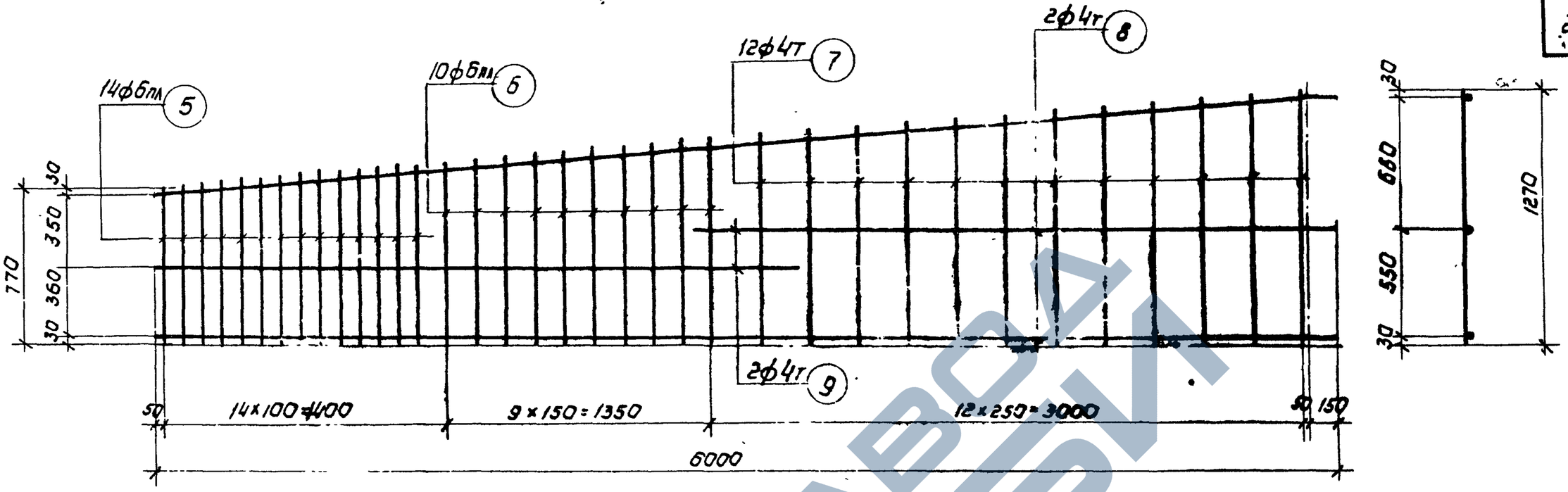

К-1

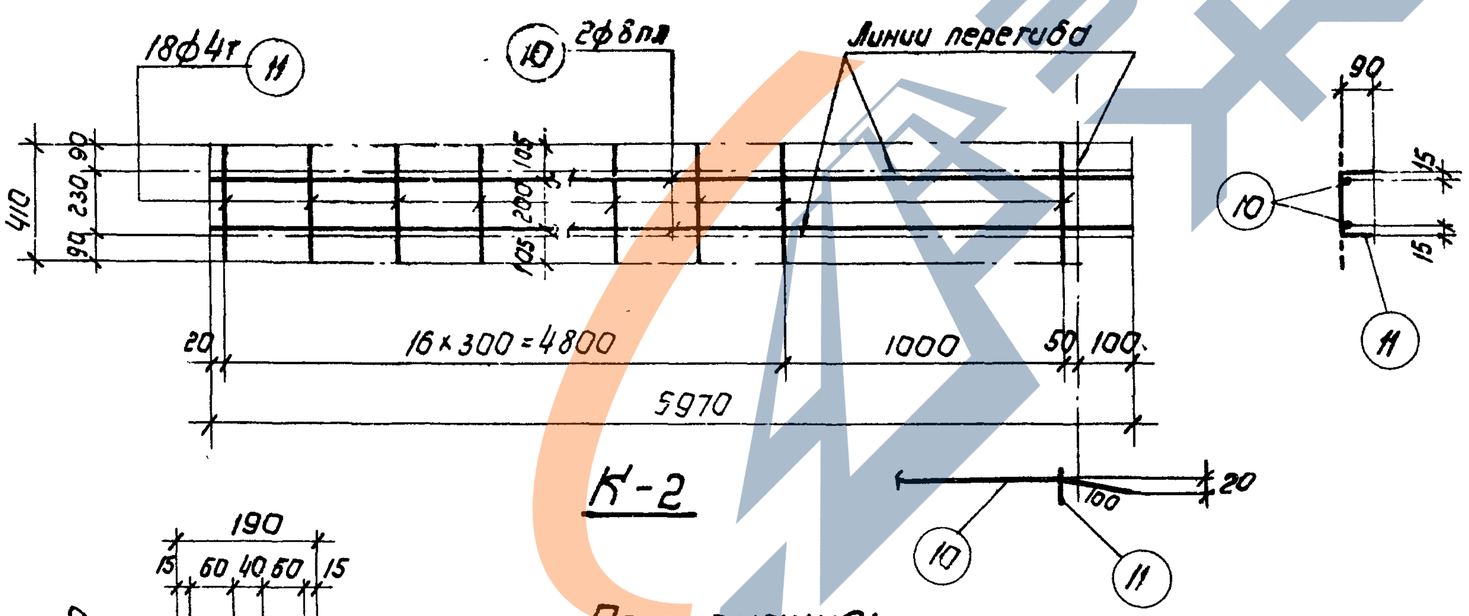

К-2

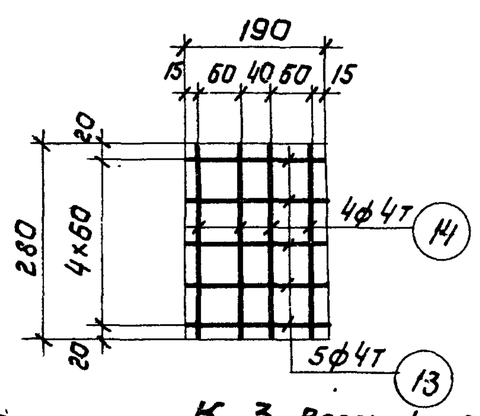

К-3 Вязать по месту

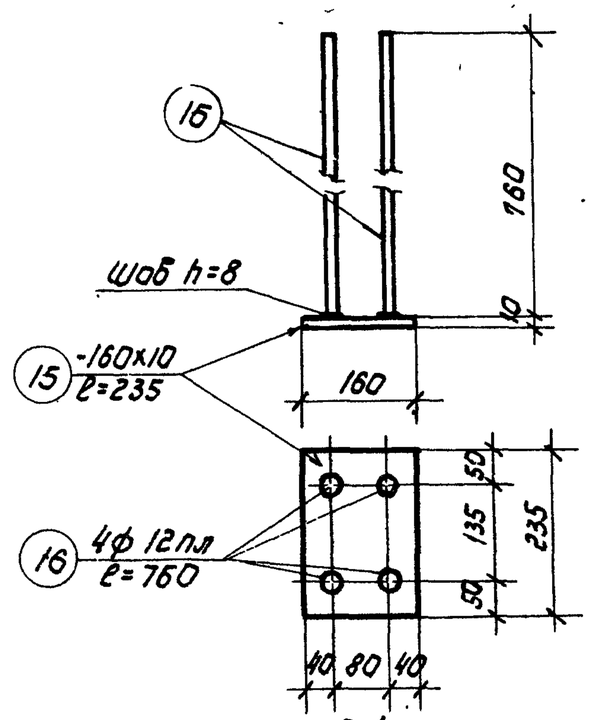

Л-1

Примечания:

1. Арматурные каркасы (кроме К-3) должны изготавливаться при помощи точечной сварки в соответствии с Техническими условиями ТУ-73-56 и Указаниями ВСН-38-57 (МСПМХП-МСЭС)
2. Каркасы К-2 сварить между собой.

ТД 1959г	Балка Б5-12-2 Каркасы К-1, К-2, К-3, Закладной элемент Л-1	ПК-01-06 Выпуск 7 Лист 9

2238
1835

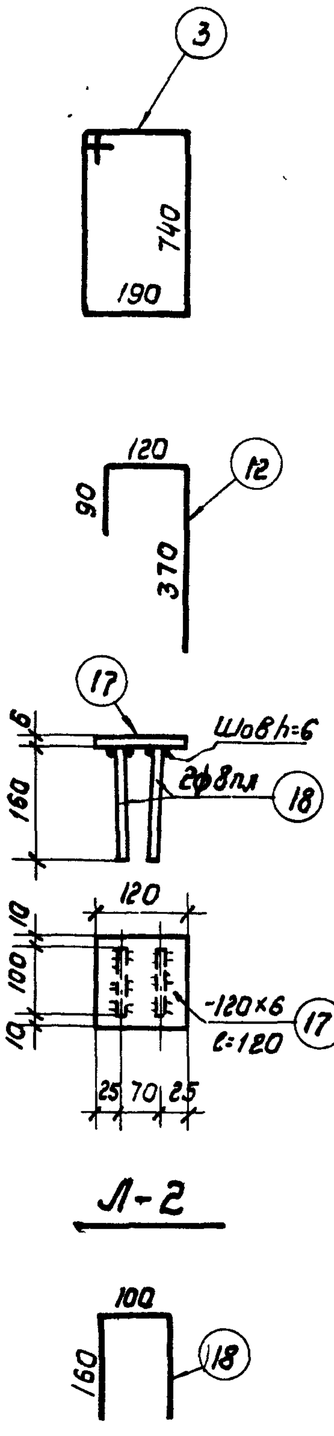

Спецификация арматуры

Марка каркаса	NN позиций	ф или номер по сортаменту	ℓ мм	Количество на 1 каркас	Количество всего n шт	ℓп м
Рабочая арматура	1	ф20пл	11750	–	2	23.5
	2	ф18пл	11750	–	2	23.5
Отдельные стержни	3	ф5т	2000	–	16	32.0
	4	ф4т	380	–	12	4.6
	12	ф4т	580	–	12	7.0
К-1 шт. 2	5	ф6пл	от 770 до 890	14	28	23.2
	6	ф6пл	от 990 до 1000	10	20	19.1
	7	ф4т	от 1020 до 1270	12	24	27.6
	8	ф4т	6000	2	4	24.0
	9	ф4т	3220	2	4	12.9

Выборка арматуры

ф или номер по сортаменту	Σℓп м	Вес кг
ф20пл	23.5	58.0
ф18пл	23.5	47.0
Итого:		105.0
ф5т	32.0	4.9
ф4т	11.6	1.2
Итого:		6.1
ф6пл	42.3	9.3
ф4т	64.5	6.4
Итого:		15.7

Спецификация арматуры

Марка каркаса	NN позиций	ф или номер по сортаменту	ℓ мм	Количество на 1 каркас	Количество всего n шт	ℓп м
К-2 шт. 2	10	ф8пл	5970	2	4	23.9
	11	ф4т	410	18	36	14.8
К-3 шт. 4	13	ф4т	190	5	20	3.8
	14	ф4т	280	4	16	4.5
Л-1 шт. 2	15	-160×10	235	1	2	
	16	ф12пл	760	4	8	6.1
Л-2 шт. 4	17	-120×6	120	1	4	
	18	ф8пл	420	2	8	3.4

Выборка арматуры

ф или номер по сортаменту	Σℓп м	Вес кг
ф8пл	23.9	9.5
ф4т	14.8	1.5
Итого:		11.0
ф4т	8.3	0.8
Итого:		0.8
δ=10		5.9
ф12пл	6.1	5.4
Итого:		11.3
ф8пл	3.4	1.5
δ=6		2.7
Итого:		4.0

Выборка стали на балку

Назначение	Сталь периодического профиля ГОСТ-7314-55: 30ХГ2С ф18пл	ф20пл		Итого	25Г2С ф6пл	ф8пл	ф12пл		Итого	Проволока холоднотянутая низкоуглеродистая ГОСТ 6727-53 ф4т	ф5т			Итого	Сталь Ст3 δ=10	δ=6		Итого	Итого: кг
Рабочая арматура	47.0	58.0		105.0															105.0
Арматура каркасов и отд. стержни					9.3	9.5			18.8	9.9	4.9			14.8					33.6
Закладные элементы						1.3	5.4		6.7						5.9	2.7		8.6	15.3
																			153.8

ТД 1959г	Балка Б5-12-2 Спецификация и выборка стали.	ПК-01-05 Выпуск 7 Лист 10

2238

1839

https://zavodjbi.com/

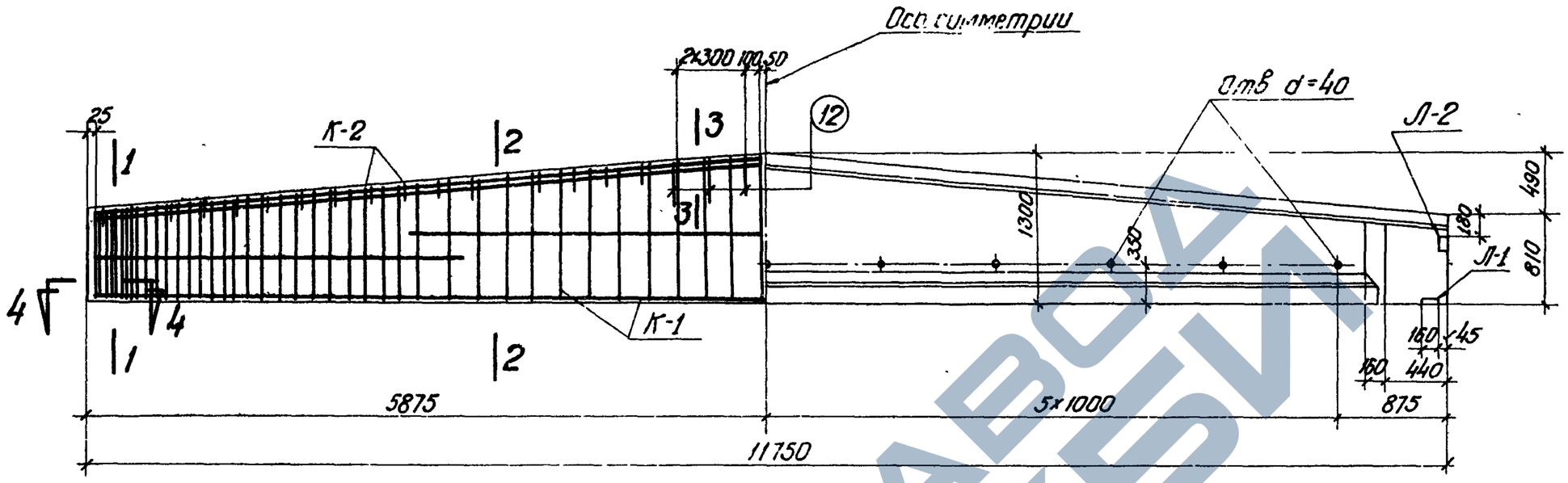

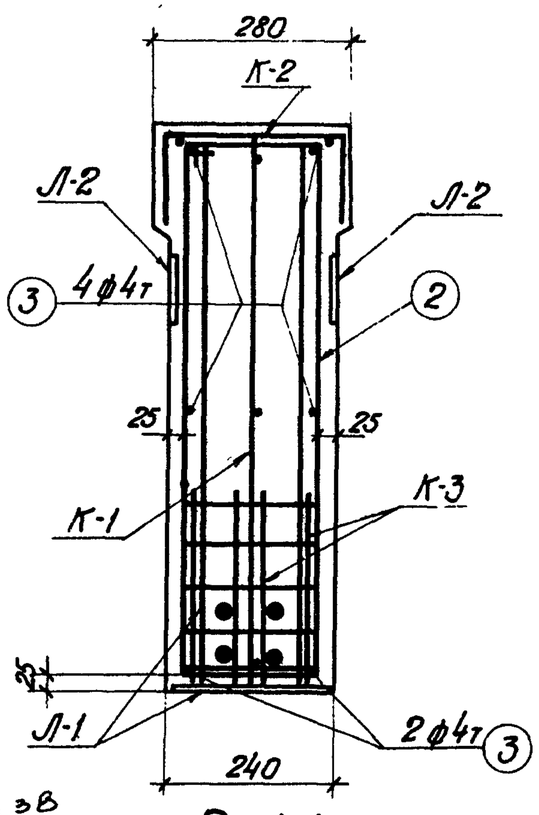

По 1-1

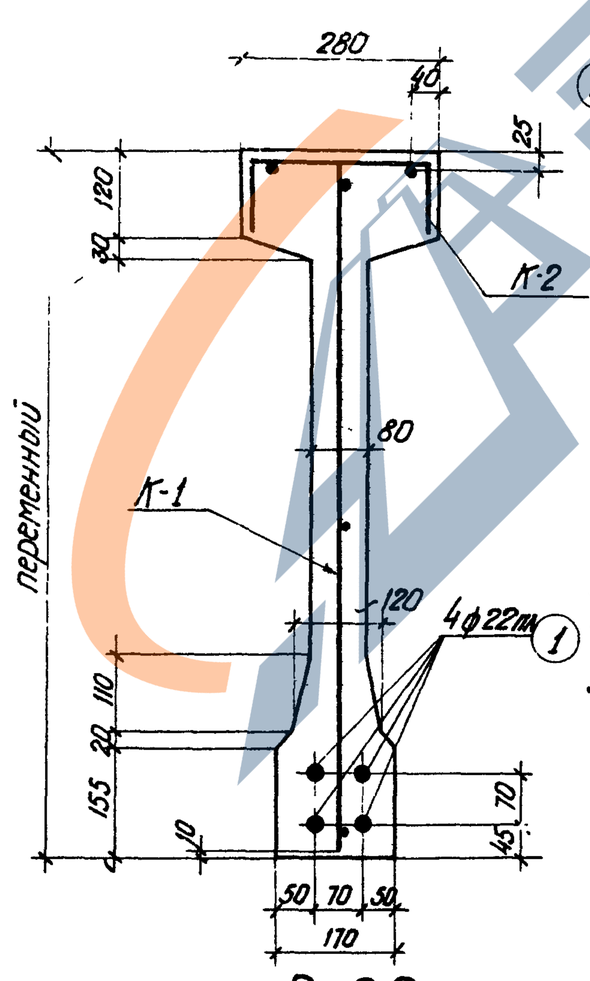

По 2-2

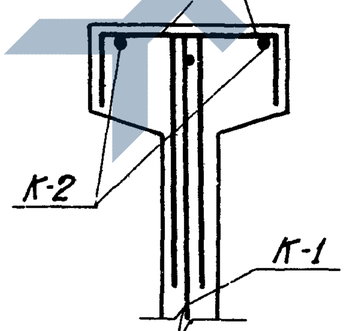

По 3-3

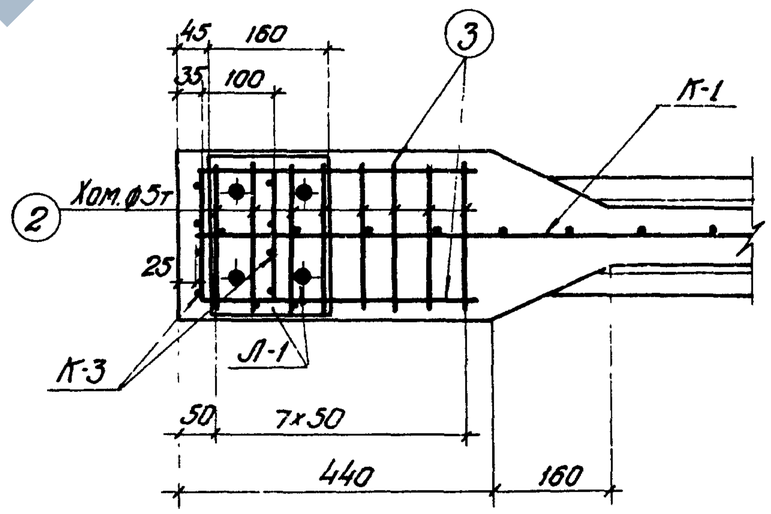

По 4-4

Примечания

1. Усилие натяжения поз 1 - 17,5 т.
2. Отпуск натяжения арматуры должен быть постепенным.
3. Кубиковая прочность бетона при отпуске натяжения арматуры должна быть не ниже 300 кг/см².

Технико-экономические показатели				
Наименование	Вес балки т	Объем бетона м³	Марка бетона	Вес стали кг
Б5-12-3	4.03	1.61	400	197.9

ТД 1959	Балка Б5-12-3 Общий вид. Технико-экономические показатели	ПК-01-06 Выпуск 7 Лист 11

223В
1839

https://zavodjbi.com/

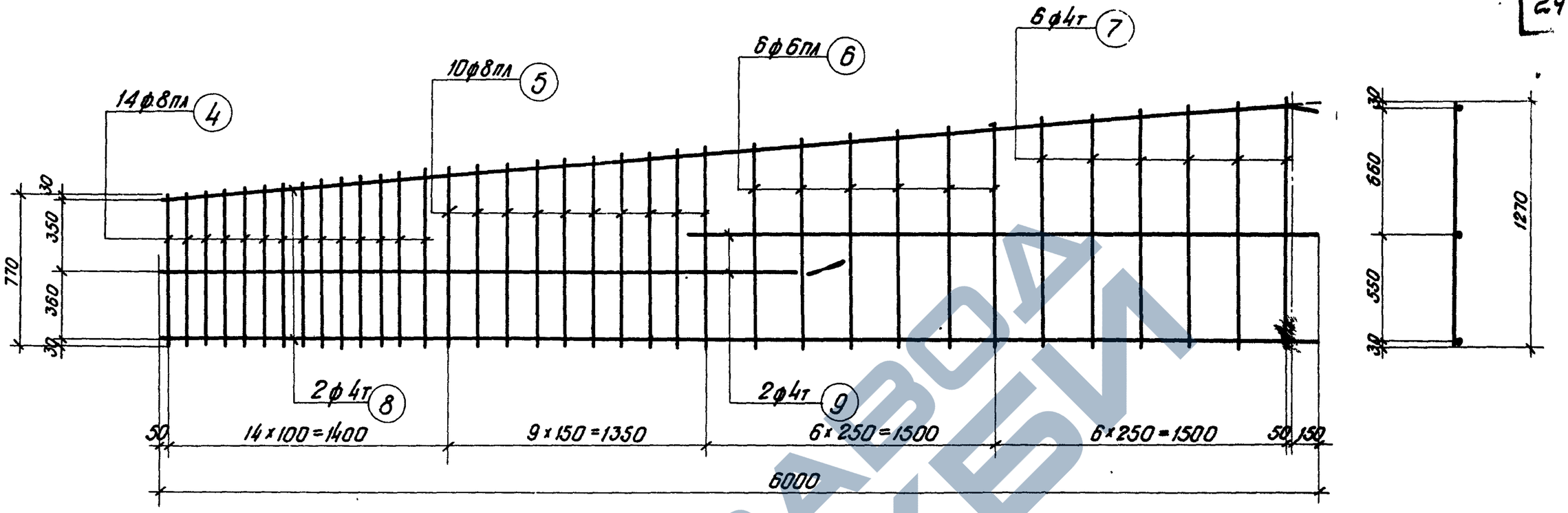

К-1

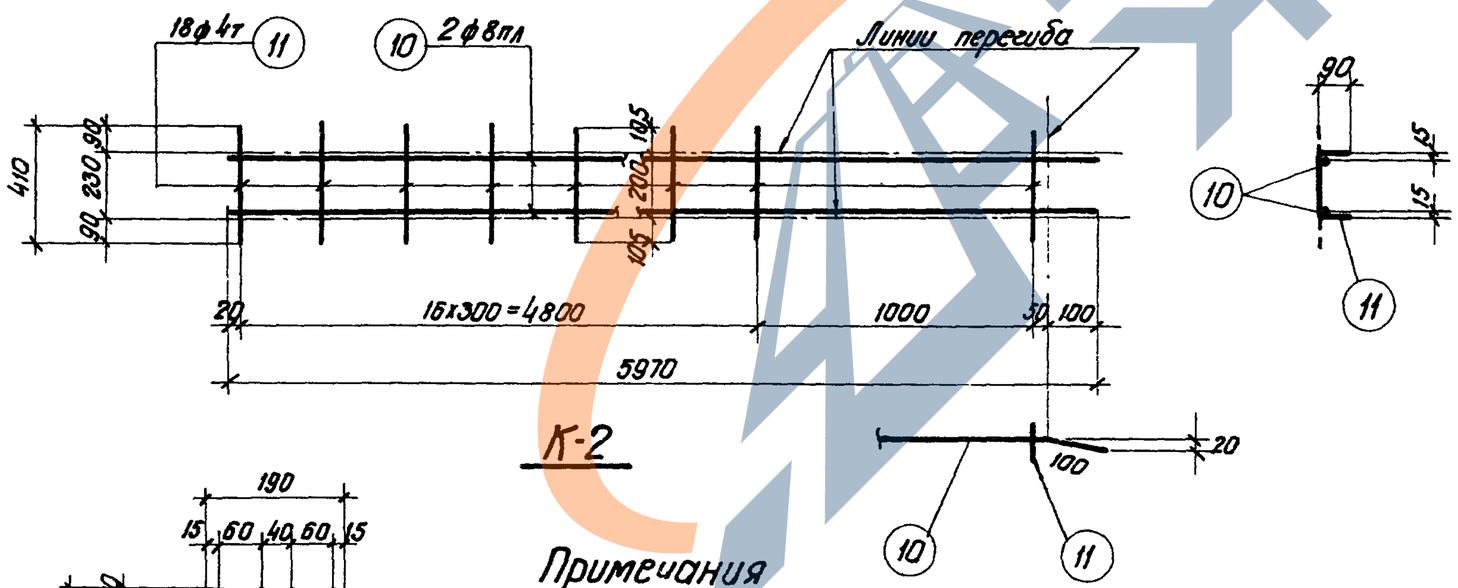

К-2

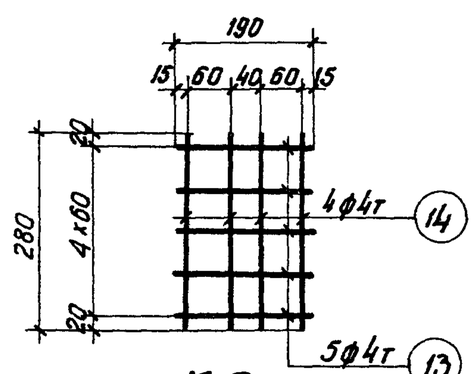

К-3 Вязать по месту

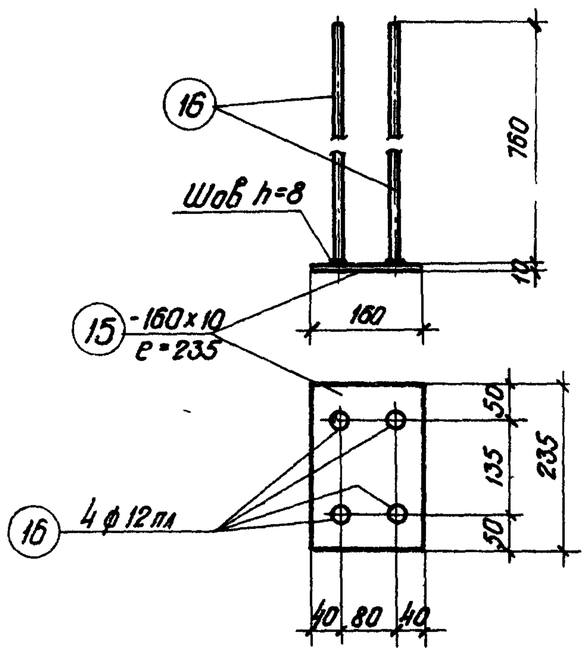

Л-1

Примечания

1. Арматурные каркасы (кроме К-3) должны изготовлятся при помощи точечной сварки в соответствии с Техническими условиями ТУ13-56 и Указаниями ВСН38-57 (МСПМХП - МСЭС)
2. Каркасы К-2 сварить между собой.

2238

ТП 1959	Балка Б5-12-3 Каркасы К-1, К-2, К-3. Закладной элемент Л-1	ПК-01-06 Выпуск 7 Лист: 12

https://zavodjbi.com/

Гл. инж. ин-та	Чабурин	
Начальник СКО	Морозов	
Рук. темы	Фролкин	
Гл. констр. отд.	Брувштейн	
Рук. группы	Инженер	Исполнитель	Проверил	Беленькая	Комиссаров	Фишелев	Полояк	Комиссаров

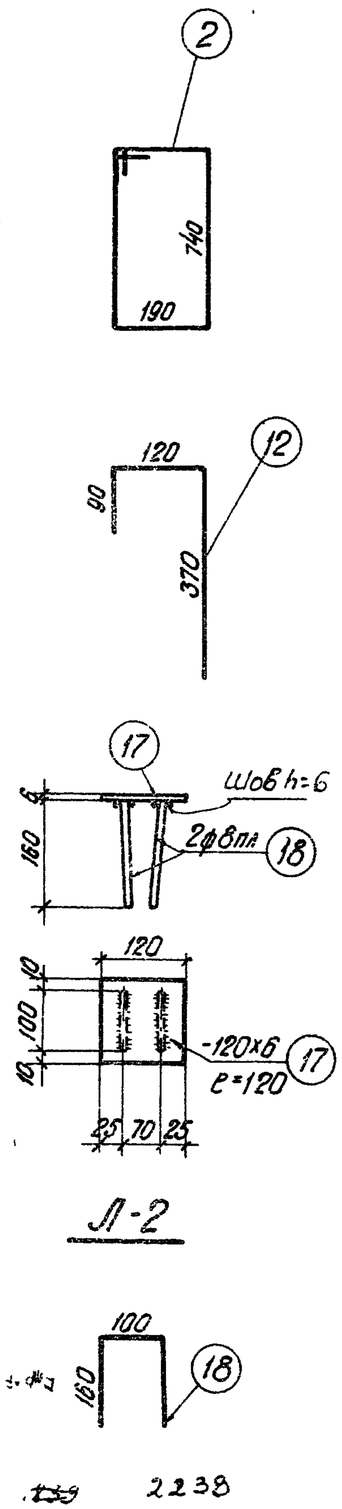

Спецификация арматуры

Марка каркаса	№ позиций	ф или номер по сортаменту	ℓ мм	Количество: На 1 каркас	Количество: Всего n шт	ℓп м
Рабочая арматура	1	ф22пл	11750		4	47.0
Отдельные стержни	2	ф5т	2000		16	32.0
	3	ф4т	380		12	4.6
	12	ф4т	580		12	7.0
К-1, шт. 2	4	ф8пл	от 770 до 890	14	28	23.2
	5	ф8пл	от 850 до 1000	10	20	19.1
	6	ф6пл	от 1020 до 1120	6	12	13.0
	7	ф4т	от 1140 до 1210	6	12	14.5
	8	ф4т	6000	2	4	24.0
	9	ф4т	3220	2	4	12.9

Выборка арматуры

ф или номер по сортаменту	∑ℓп м	Вес кг
ф22пл	47.0	140.0
ф5т	32.0	4.9
ф4т	11.6	1.2
	Итого	6.1
ф8пл	42.3	16.7
ф6пл	13.0	2.9
ф4т	51.4	5.1
	Итого	24.7

Спецификация арматуры

Марка каркаса	№ позиций	ф или номер по сортаменту	ℓ мм	Количество: На 1 каркас	Количество: Всего n шт.	ℓп м
К-2 шт. 2	10	ф8пл	5970	2	4	23.9
	11	ф4т	410	18	36	14.8
К-3 шт. 4	13	ф4т	190	5	20	3.8
	14	ф4т	280	4	16	4.5
Л-1 шт. 2	15	-160x10	235	1	2	
	16	ф12пл	760	4	8	6.1
Л-2 шт. 4	17	-120x6	120	1	4	
	18	ф8пл	420	2	8	3.4

Выборка арматуры

ф или номер по сортаменту	∑ℓп м	Вес кг
ф8пл	23.9	9.5
ф4т	14.8	1.5
	Итого	11.0
ф4т	8.3	0.8
δ=10		5.9
ф12пл	6.1	5.4
	Итого	11.3
ф8пл	3.4	1.3
δ=6		2.7
	Итого	4.0

Выборка стали на балку

Назначение	Сталь периодического профиля ГОСТ 1314-55: 30ХГ2С: ф22пл			Итого	25Г2С: ф6пл	ф8пл	ф12пл		Итого	Проволока холоднотянутая низкоуглеродистая ГОСТ 6727-53: ф4т	ф5т			Итого	Сталь Ст.3: δ=10	δ=6		Итого	Итого кг
Рабочая арматура	140.0			140.0															140.0
Арматура каркасов и отдельных стержней					2.9	26.2			29.1	8.6	4.9			13.5					42.6
Закладные элементы						1.3	5.4		6.7						5.9	2.7		8.6	15.3
																	Всего		197.9

ТА 1959

Балка Б5-12-3
Спецификация и выборка стали

ПК-01-06 Выпуск 7

Лист 13

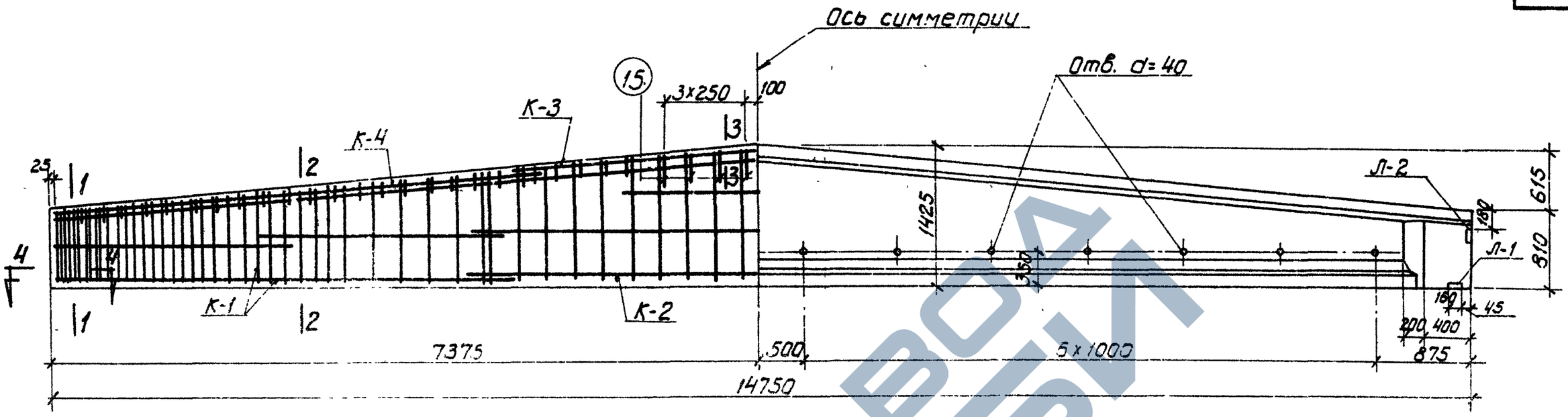

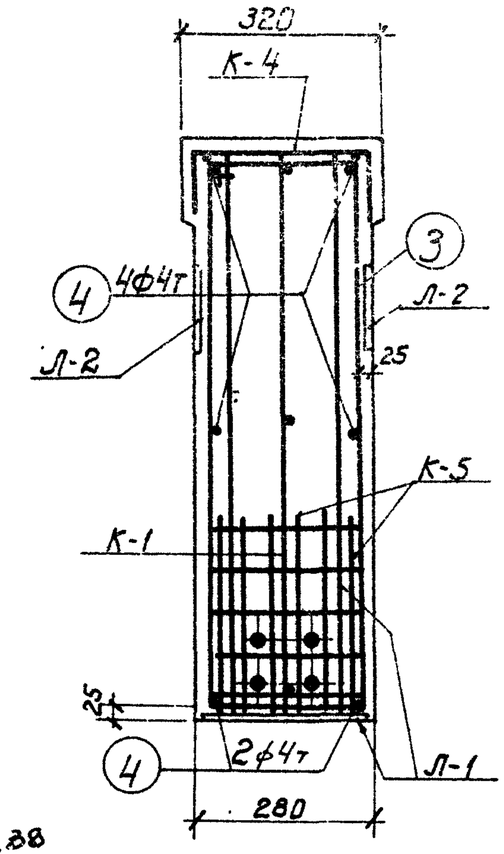

По 1-1

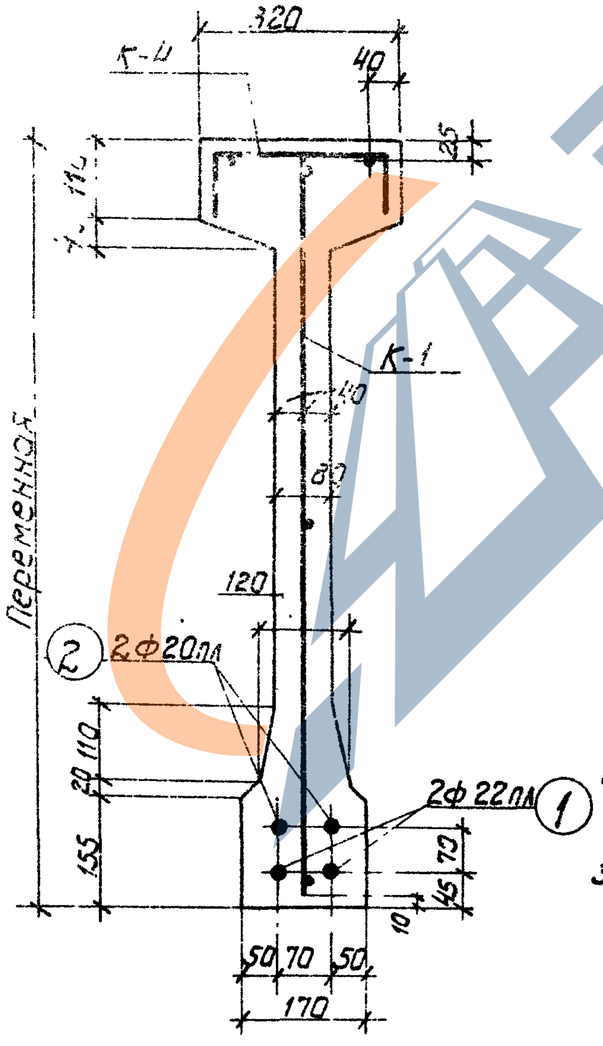

По 2-2

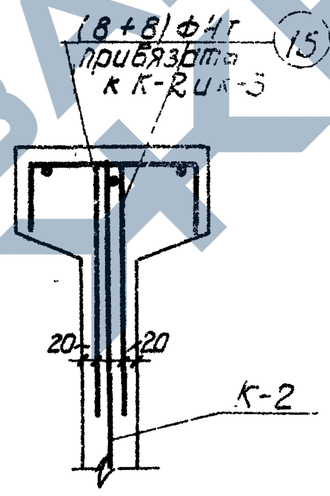

По 3-3

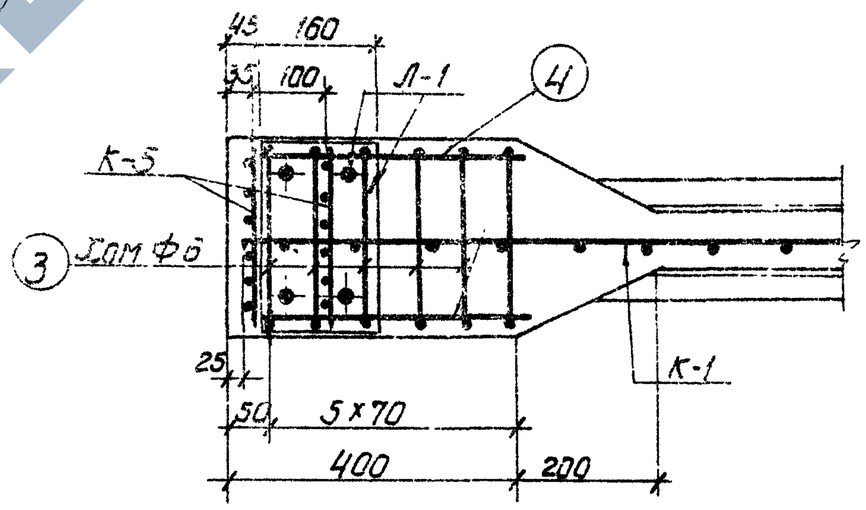

По 4-4

Примечания

1. Усилие натяжения поз. 1-17,1т; поз. 2 -14,1т.
2. Отпуск натяжения арматуры должен быть постепенным.
3. Кубиковая прочность бетона при отпуске натяжения арматуры должна быть не ниже 300 кг/см²

Технико-экономические показатели

Наименование	Вес балки т	Объем бетона м3	Марка бетона	Вес стали кг
Б5-15-1	5.4	2,16	400	221

ТА 1959	Балка Б5-15-1 Общий вид. Технико-экономические показатели	ПК-01-06 Выпуск 7 Лист 14

Гл. констр. отдела

22.88

https://zavodjbi.com/
ЗАВОД ЖБИ

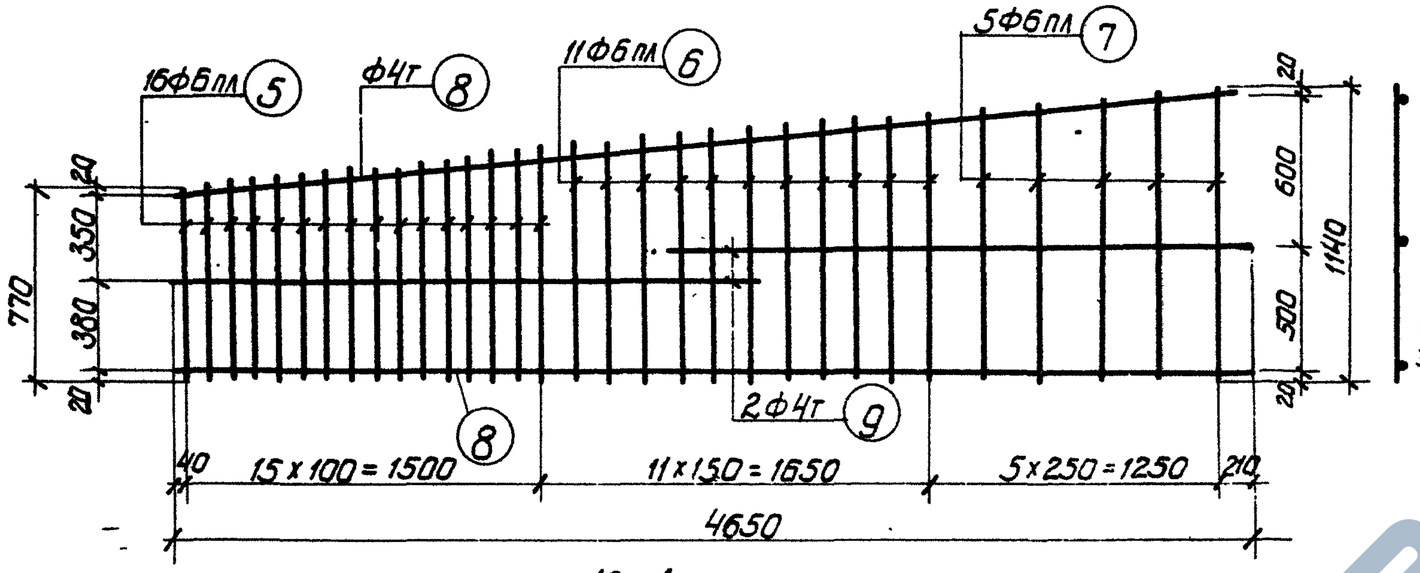

К-1

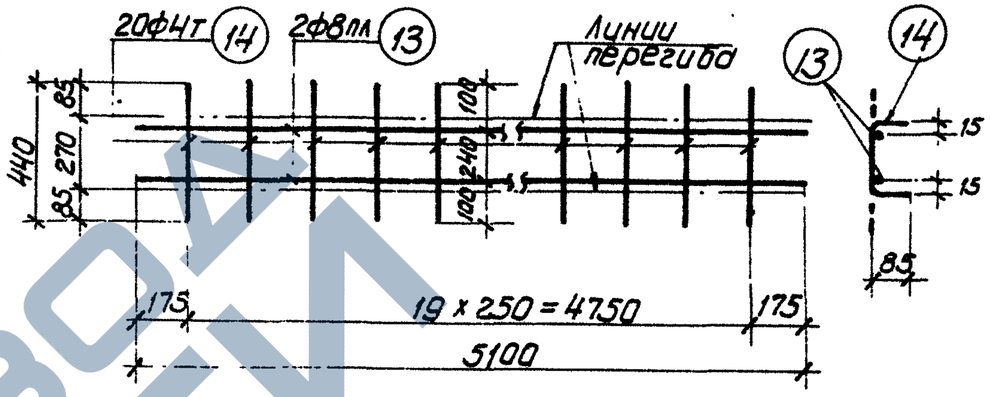

К-4

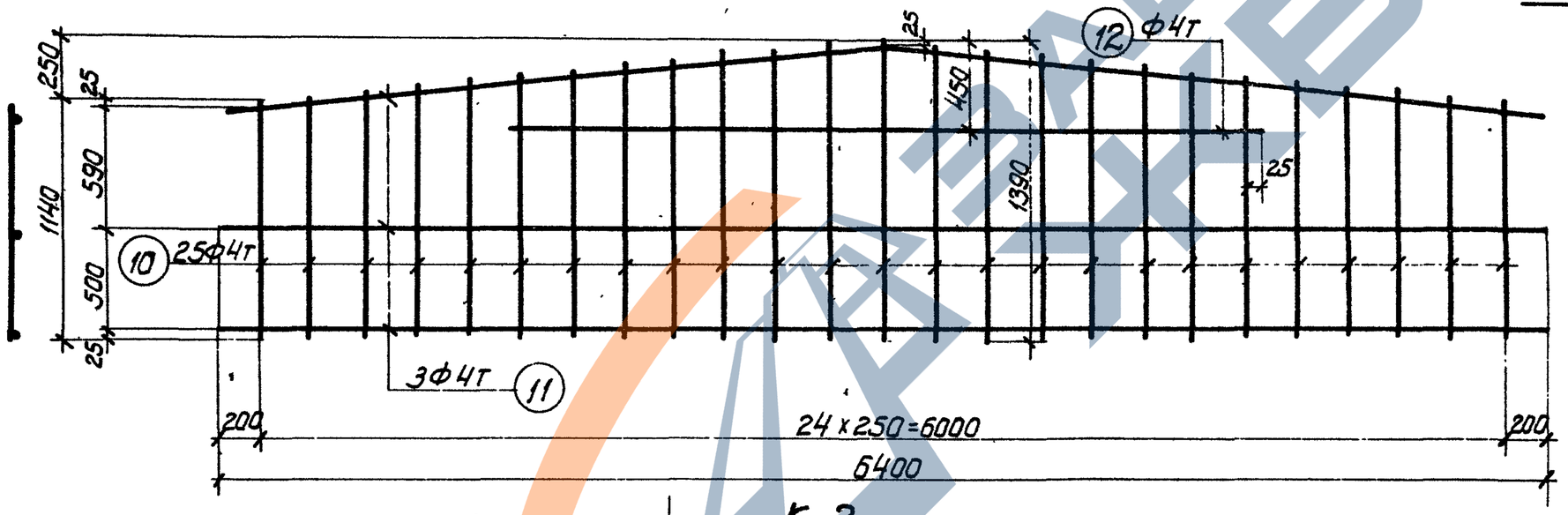

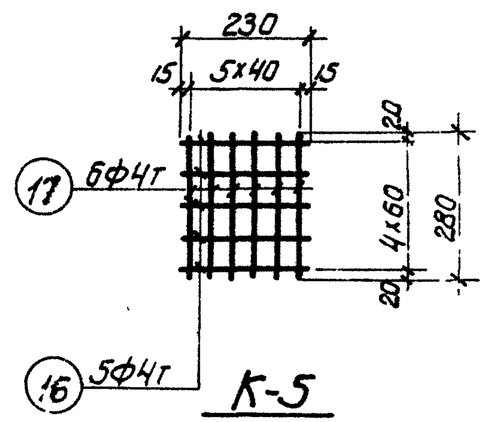

К-5

вязать по месту

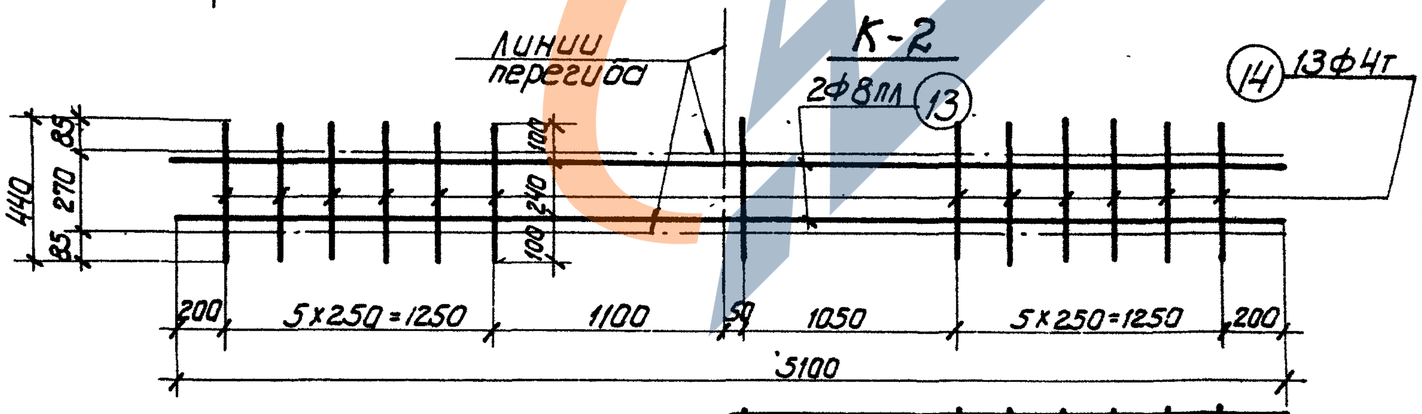

К-2

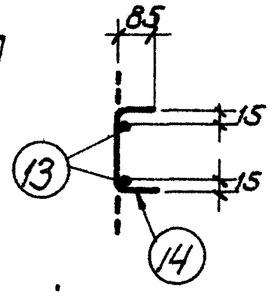

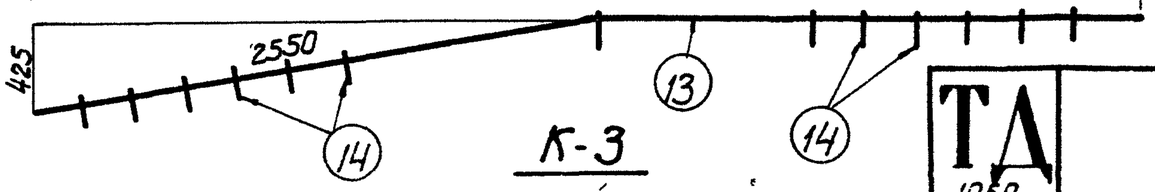

К-3

Примечания

1. Арматурные каркасы (кроме к-5) должны изготовляться при помощи точечной сварки в соответствии с Техническими условиями ТУ-73-56 и Указаниями ВСН 38-57 (МСПМХП-МСЭС)
2. Каркасы к-3 и к-4 сварить между собой.

2238

ТД 1959	Балка Б5-15-1 Каркасы К-1 ÷ К-5	ПК-01-06 Выпуск 7 Лист 15

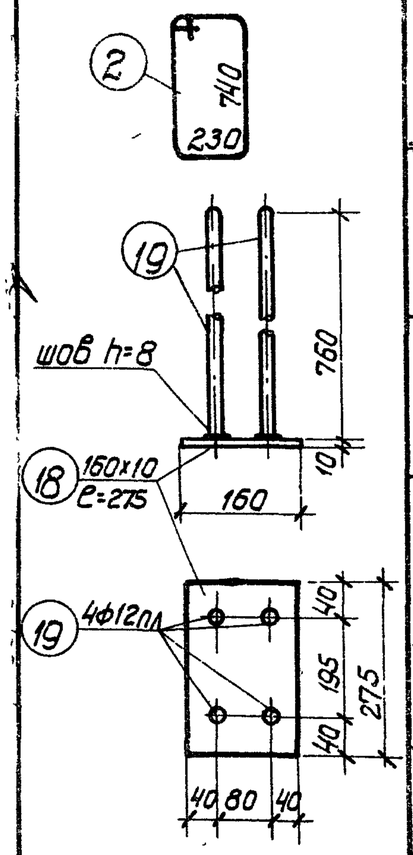

Л-1

Марка каркаса	№№ позиций	ф или номер по сортаменту	ℓ мм	Количество на 1 каркас	Количество всего n шт	ℓп м	ф или номер по сортаменту	Σℓп м	Вес кг
Спецификация арматуры							Выборка арматуры		
Рабочая арматура	1	ф22пл	14750	—	2	29.5	ф22пл	29.5	87.9
	2	ф20пл	14750	—	2	29.5	ф20пл	29.5	72.7
							Итого		160.6
Отдельные стержни	3	ф6	2100	—	12	25.2	ф6	25,2	5.6
	4	ф4т	380	—	12	4.6	ф4т	13.9	1.4
	15	ф4т	580	—	16	9.3	Итого		7.0
К-1 шт. 2	5	ф6пл	от 770 до 900	16	32	26.9	ф6пл	59.5	13.2
	6	ф6пл	от 910 до 1030	11	22	21.6	ф4т	28.6	2 8
	7	ф6пл	от 1050 до 1140	5	10	11.0	Итого		16.0
	8	ф4т	4650	2	4	18.6			
	9	ф4т	2500	2	4	10.0			
К-2 шт. 1	10	ф4т	от 1140 до 1390	25	25	31.6	ф4т	57.9	5.7
	11	ф4т	6400	3	3	19.2			
	12	ф4т	3550	1	1	7.1			

Марка каркаса	№№ позиций	ф или номер по сортаменту	ℓ мм	Количество на 1 каркас	Количество всего n шт	ℓп м	ф или номер по сортаменту	Σℓп м	Вес кг
Спецификация арматуры							Выборка арматуры		
К-3 шт. 1	13	ф8пл	5100	2	2	10.2	ф8пл	10.2	4.0
	14	ф4т	440	13	13	5.7	ф4т	5.7	0.5
							Итого:		4.5
К-4 шт. 2	13	ф8пл	5100	2	4	20.4	ф8пл	20.4	8.1
	14	ф4т	440	20	40	17.6	ф4т	17.6	1.7
							Итого:		9.8
К-5 шт. 4	16	ф4т	230	5	20	4.6	ф4т	11.3	1.1
	17	ф4т	280	6	24	6.7			
Л-1 шт. 2	18	-160x10	275	1	2	—	δ=10	—	6.9
	19	ф12пл	760	4	8	6.1	ф12пл	6.1	5.4
							Итого		12.3
Л-2 шт. 4	20	-120x6	120	1	4	—	δ=6	—	2.7
	21	ф8пл	420	2	8	3.4	ф8пл	3.4	1.3
							Итого:		4.0

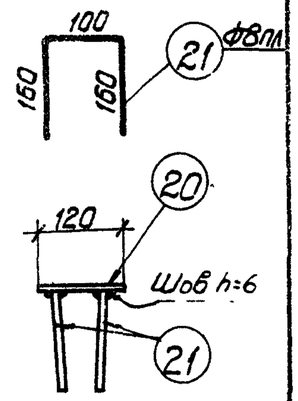

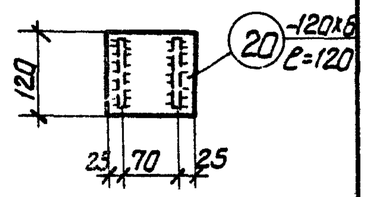

Л-2

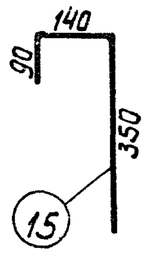

Выборка стали на балку

Назначение	Сталь периодического профиля ГОСТ 7314-55									Проволока холоднотянутая низкоуглеродистая ГОСТ 6727-53				Сталь Ст. 3					Итого кг
	30 Х Г2С				25 Г2С									круглая		полосовая			
	ф20пл	ф22пл		Итого	ф6пл	ф8пл	ф12пл		Итого	ф4т				ф6		δ=10	δ=6		
Рабочая арматура	72.7	87.9		160.6															160.6
Арматура каркасов					13.2	12 1			25.3	13.2				5.6					44.1
Закладные элементы						1.3	5.4		6.7							6.9	2.7		16.3
																		Всего:	221.0

22.38

ТД 1959

Б 5 - 15 - 1

Спецификация и выборка стали

ПК-01-06 Выпуск 7

Лист 16

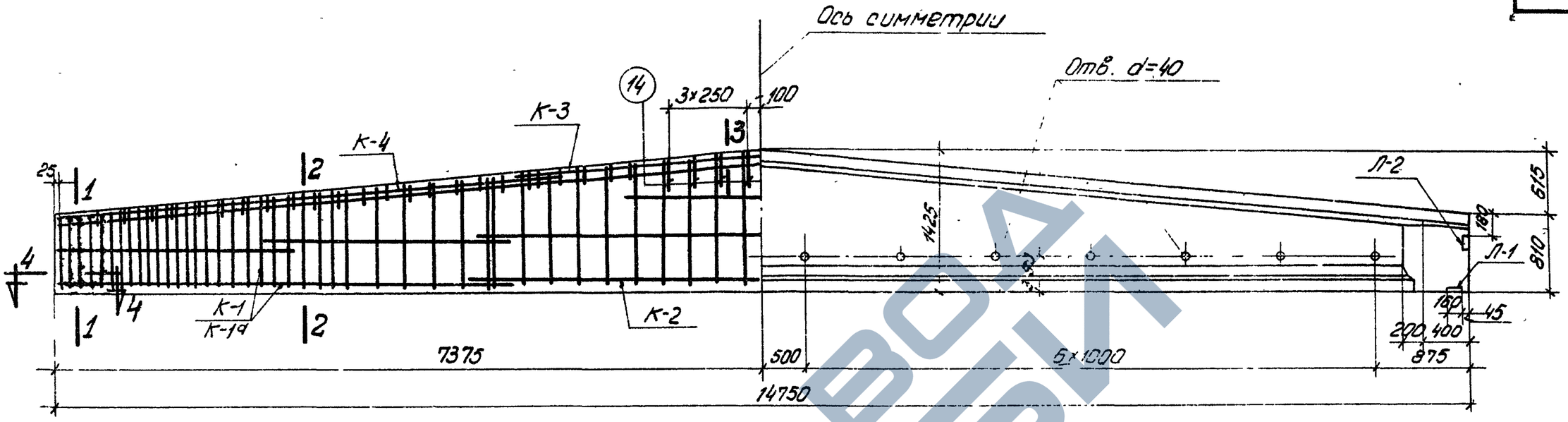

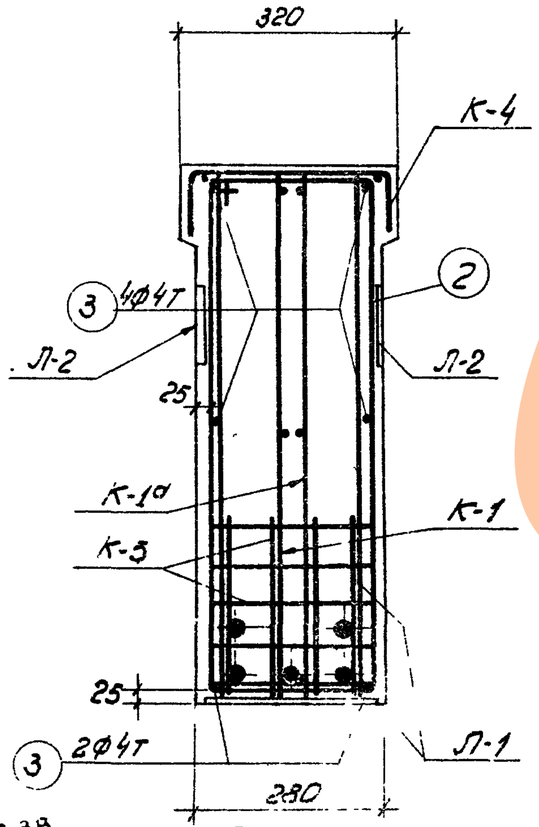

По 1-1

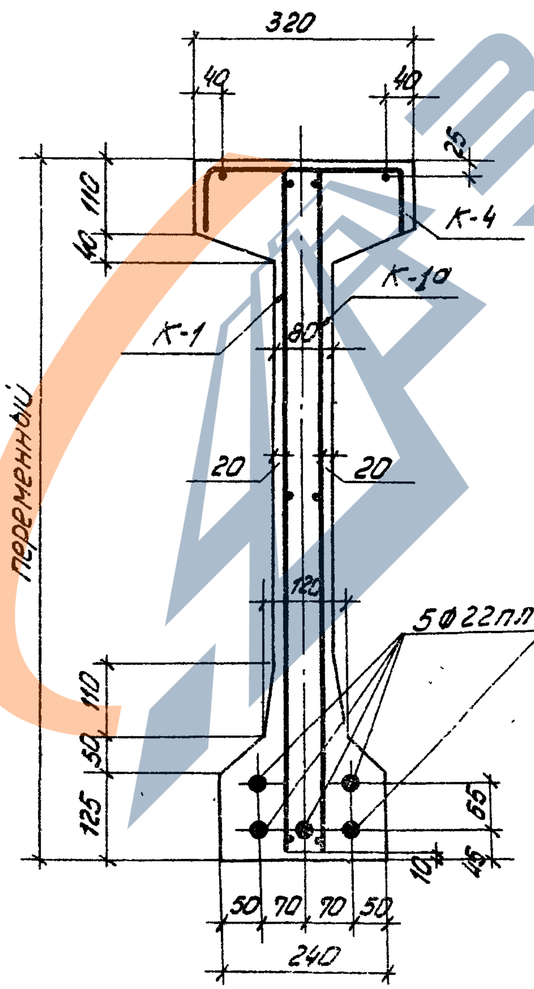

По 2-2

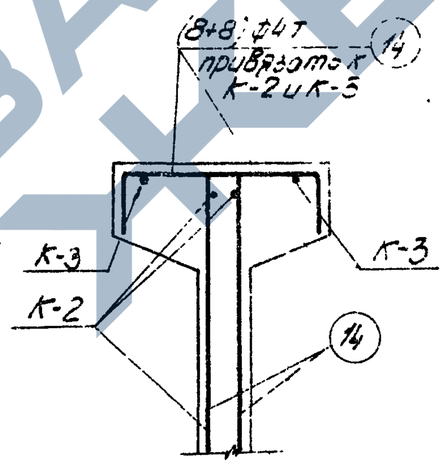

По 3-3

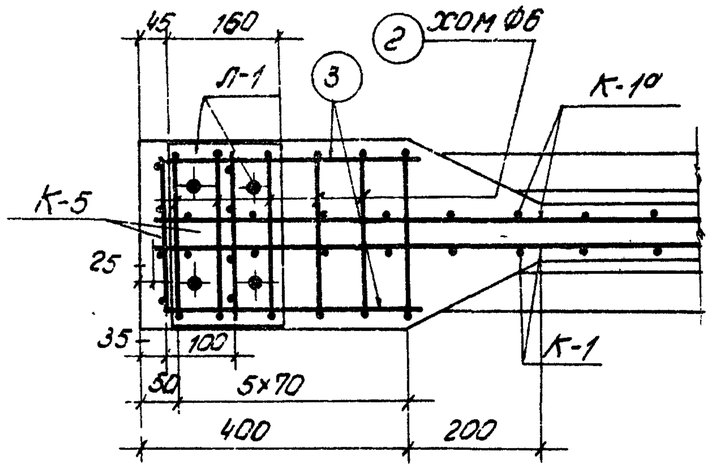

По 4-4

Примечания

1. Усилие натяжения поз. 1-17, 1т
2. Отпуск натяжения арматуры должен быть постепенным.
3. Кубиковая прочность бетона при отпуске натяжения арматуры должна быть не ниже 300 кг/см²

Технико-экономические показатели				
Наименование	Вес балки т	Объем бетона м³	Марка бетона	Вес стали кг
Б5-15-2	5.78	2.31	400	302.2

ТД 1959	Балка Б5-15-2 Общий вид. Технико-экономические показатели	ПК-01-06 Выпуск 7	
		Лист 17	

Гл. инженер	Комиссаров	Комиссаров
Рук. группы	Комиссаров	
Инженер	Федорова	
Исполнитель		
Проверил		
Чабурин	Морозов	Брувштейн
	Фролова	
Гл. инженер ин-та	СКО	
Начальник		
Рук. темы		
Гл. констр. отдела		

22.38

ЗАВОД ЖБИ

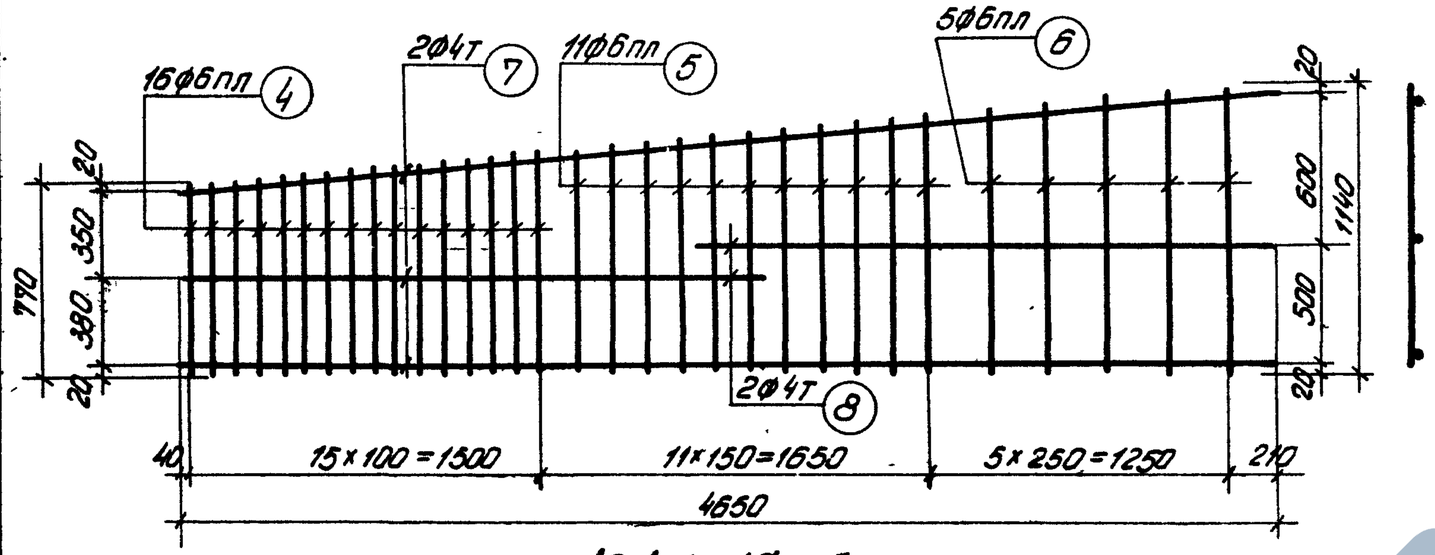

К-1, К-1а (обратно чертежу)

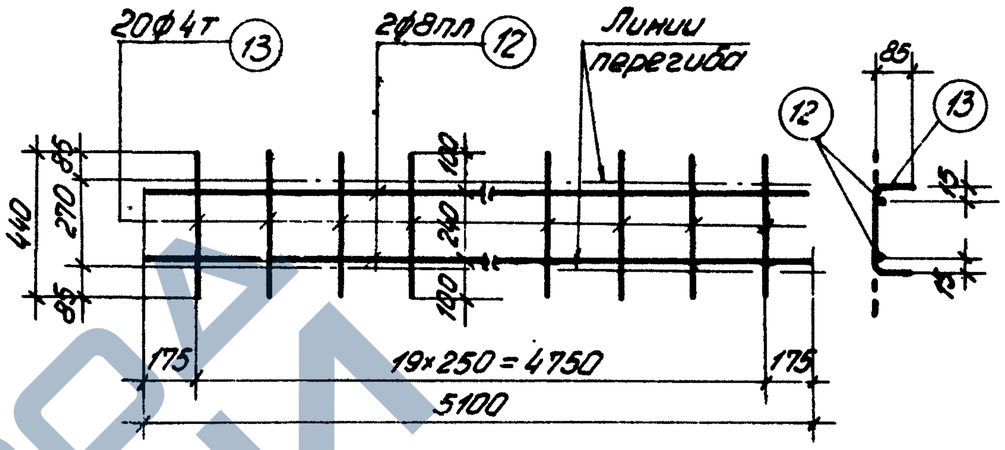

К-4

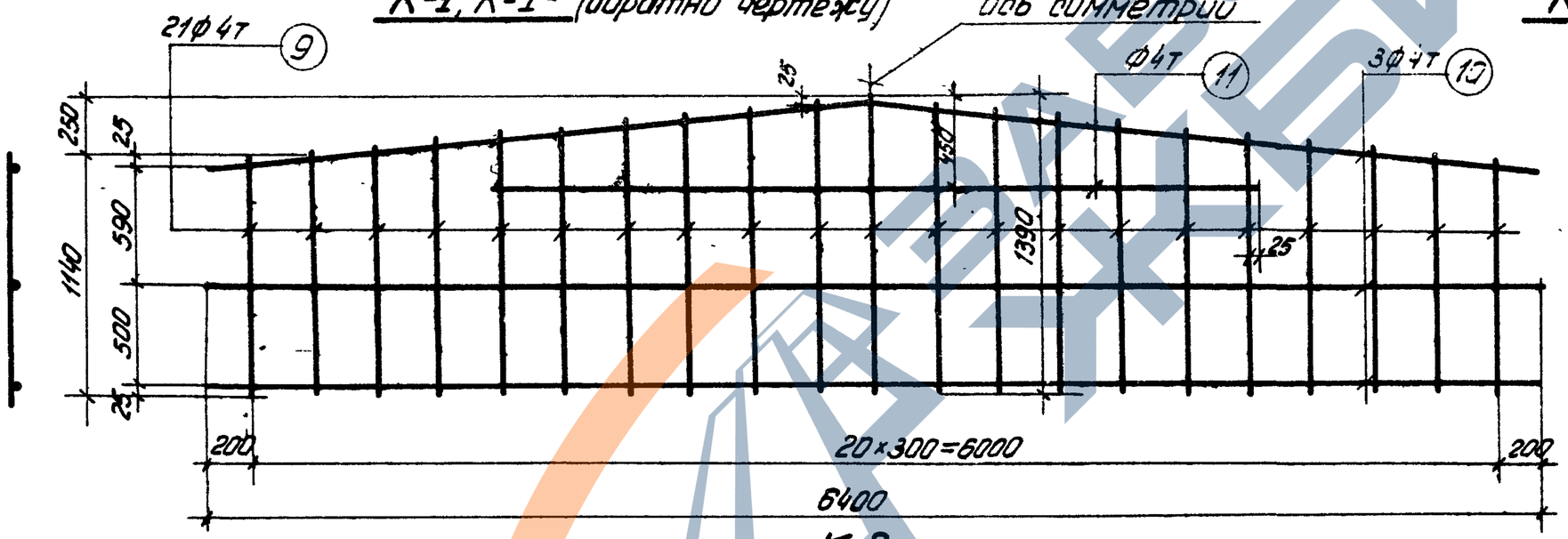

К-2

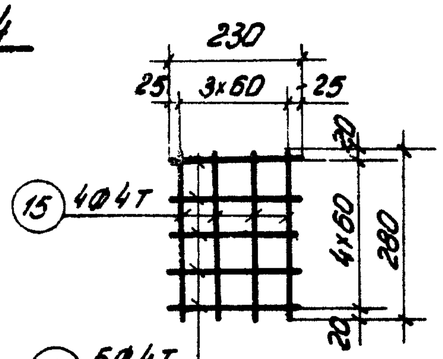

К-5

Вязать по месту

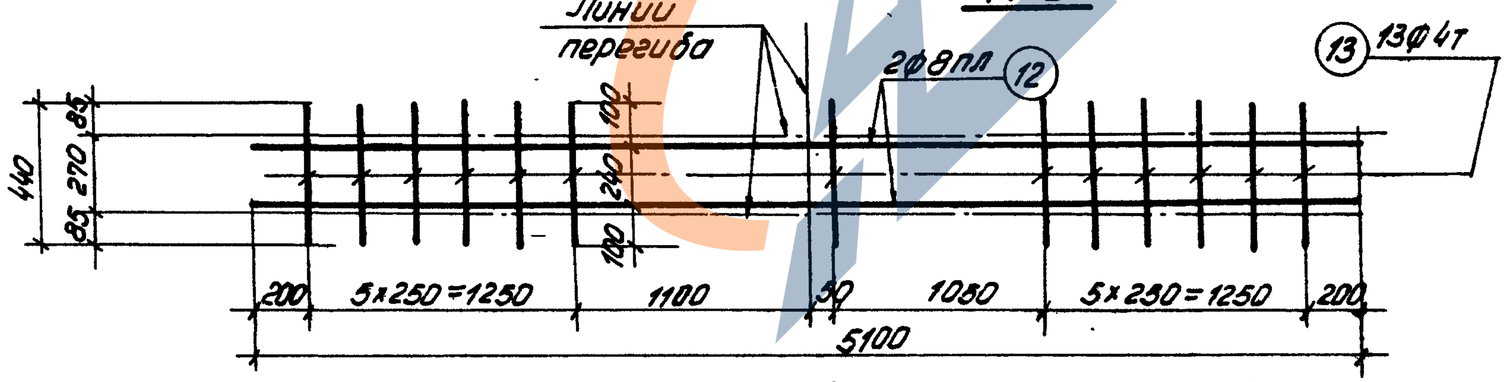

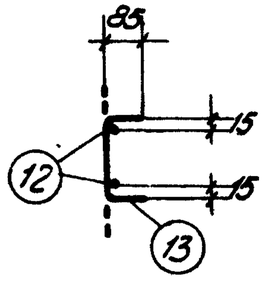

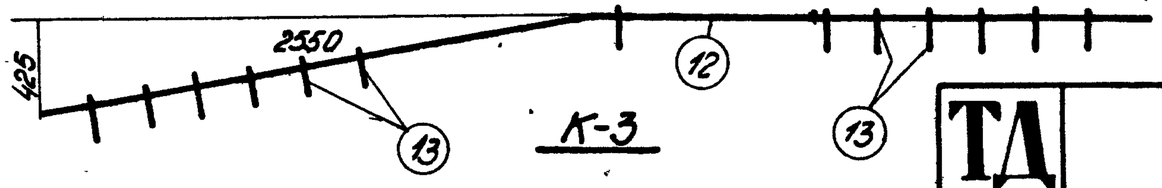

К-3

Примечания

1. Арматурные каркасы (кроме К-5) должны изготовляться при помощи точечной сварки в соответствии с техническими условиями ТУ-73-56 и Указаниями ВСН 38-57/МСПМХП-МСЭС)
2. Каркасы К3 и К4 сварить между собой

ТД 1959	Балка Б5-15-2 Каркасы К-1; К-1а; К-2; К-3; К-4 и К-5.	ПК-01-06 Выпуск 7 Лист 18

2238

Гл. констр. отдела | Брувштейн | Проверил | Разработал

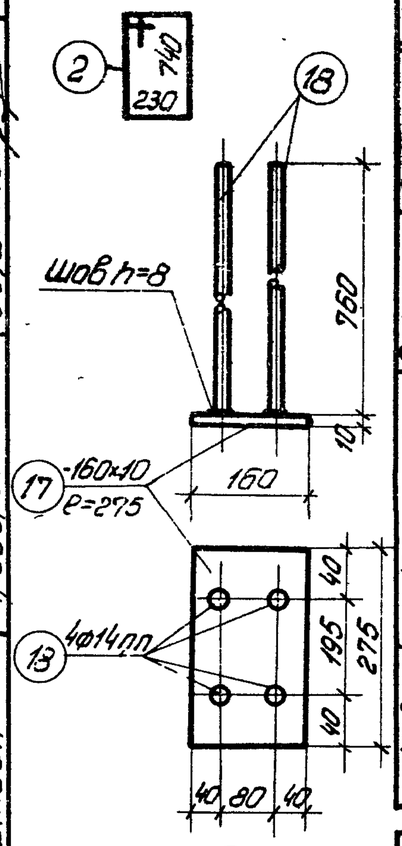

Л-1

Марка каркаса	N N позиций	Ф или номер по сортаменту	e мм	Количество на 1 каркас	Количество всего на n шт	ℓп м	Выборка арматуры: Ф или номер по сортаменту	Σℓп м	Вес кг
Рабочая арматура	1	ф22пл	14750	—	5	73.8	ф22пл	73.8	220.0
Отдельные стержни	2	ф6	2100	—	12	25.2	ф6	25.2	5.5
	3	ф4т	380	—	12	4.6	ф4т	14.2	1.4
	14	ф4т	500	—	16	9.6	Итого		7.0
К-1, шт. 2; К-1', шт. 2	4	ф6пл	от 790 до 910	16	64	53.8	ф6пл	119.0	26.4
	5	ф6пл	от 920 до 1040	11	44	43.2	ф4т	57.2	5.6
	6	ф6пл	от 1060 до 1140	5	20	22.0	Итого		32.0
	7	ф4т	4650	2	8	37.2			
	8	ф4т	2500	2	8	20.0			
К-2 шт. 2	9	ф4т	от 1140 до 1390	21	42	53.0	ф4т	98.7	9.7
	10	ф4т	6400	3	6	38.4			
	11	ф4т	3650	1	2	7.3			

Марка каркаса	N N позиций	Ф или номер по сортаменту	e мм	Количество на 1 каркас	Количество всего на n шт	ℓп м	Выборка арматуры: Ф или номер по сортаменту	Σℓп м	Вес кг
К-3 шт. 1	12	ф8пл	5100	2	2	10,2	ф8пл	10.2	4.0
	13	ф4т	440	13	13	5.7	ф4т	5.7	0.6
							Итого		4.6
К-4 шт. 2	12	ф9пл	5100	2	4	20.4	ф8пл	20.4	8.1
	13	ф4т	440	20	40	17.6	ф4т	17.5	1.7
							Итого		9.8
К-5 шт. 4	15	ф4т	280	4	16	4.5	ф4т	9.1	0.9
	16	ф4т	230	5	20	4.6			
Л-1 шт. 2	17	-160×10	275	1	2	—	δ=10	—	6.9
	18	ф14пл	760	4	8	6.1	ф14пл	6.1	7.3
							Итого		14.2
Л-2 шт. 4	19	-120×6	120	1	4	—	δ=6	—	2.7
	20	ф8пл	420	2	8	3.4	ф8пл	3.4	1.3
							Итого		4.0

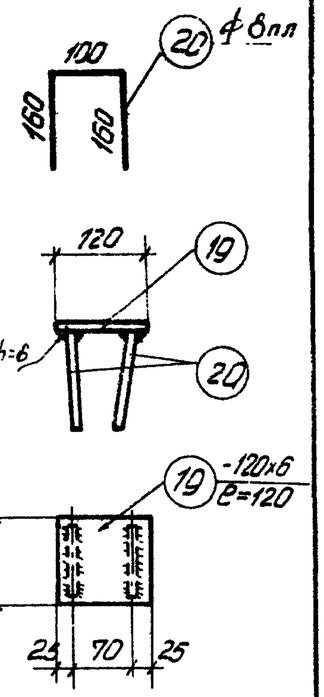

Л2

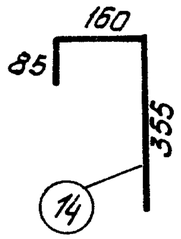

Выборка стали на балку

Назначение	Сталь периодического профиля ГОСТ 7314-55: 30ХГ2С ф22пл				25Г2С ф6пл	ф8пл	ф14пл		Итого	Проволока холоднотянутая низкоуглеродистая ГОСТ 6727-53: ф4т				Сталь Ст.3: Круглая ф6		Полосовая δ=10	δ=6		Итого кг
Рабочая арматура	220.0																		220.0
Арматура каркасов					26.4	12.1			38.5	19.9				5.6					64.0
Закладные элементы						13	7.3		8.6							6.9	2.7		18.2
																		Всего	302.2

2238

ТД 1959	Б5-15-2 Спецификация и выборка стали	ПК-01-06 Выпуск 7 Лист 19

Комиссаров | Проверил | Брубштейн | Н. контр. отд.

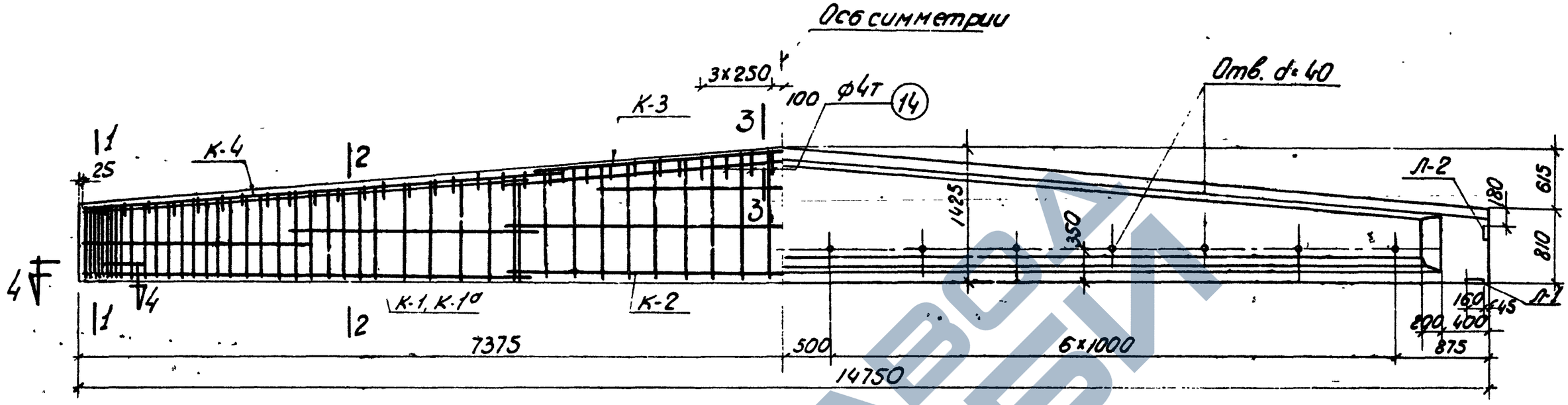

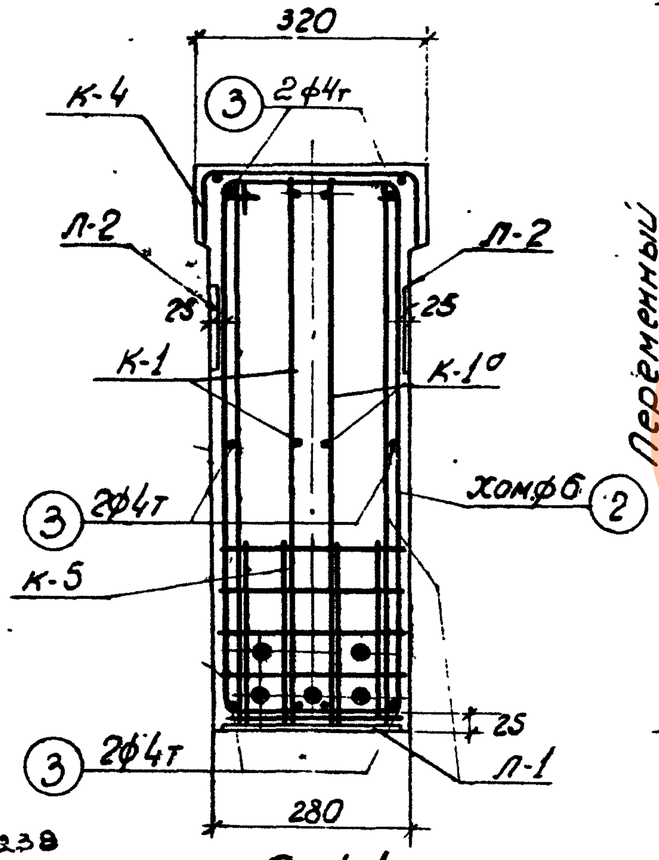

По 1-1

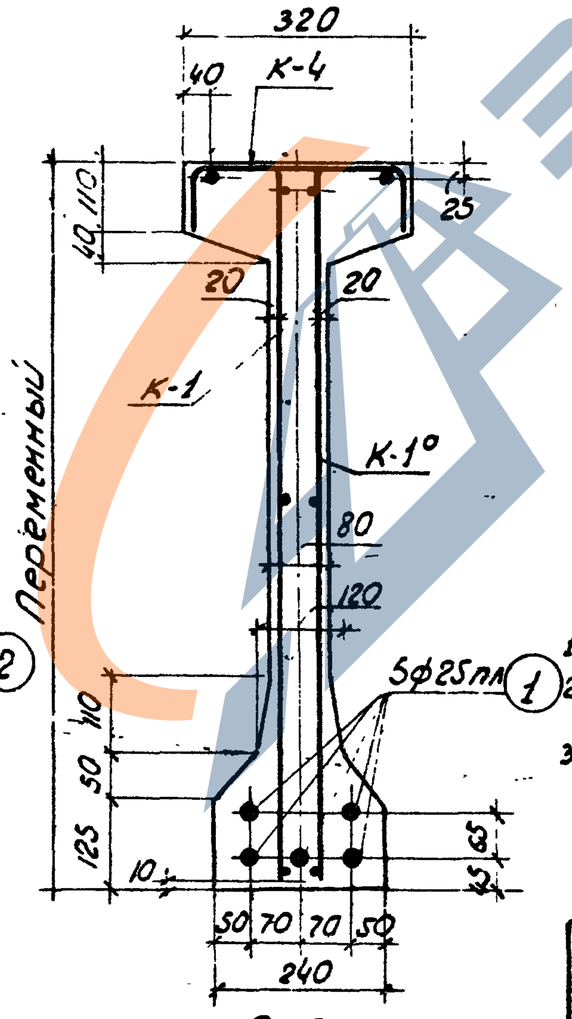

По 2-2

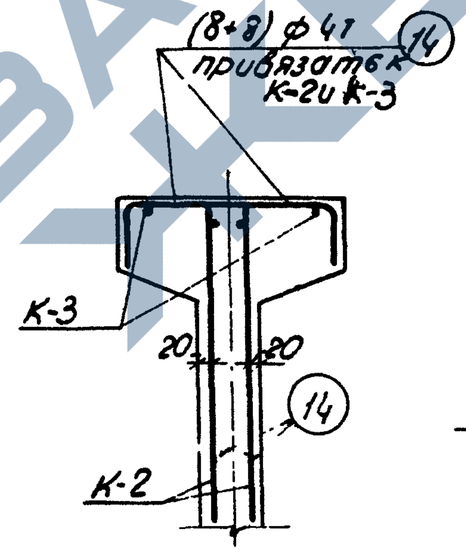

По 3-3

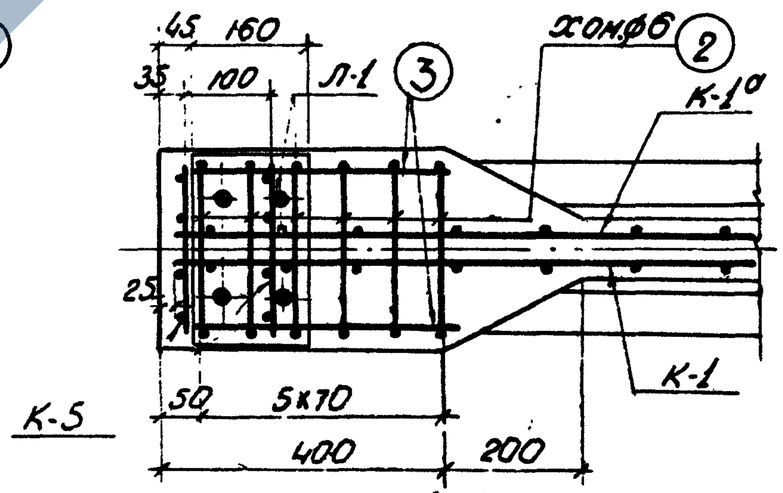

По 4-4

Примечания.

1. Усилие натяжения поз. 1 - 22,1 т
2. Отпуск натяжения арматуры должен быть постепенным.
3. Кубиковая прочность бетона при отпуске натяжения арматуры должна быть не ниже 300 кг/см².

Технико-экономические показатели

Наименование	Вес балки т	Объем бетона м³	Марка бетона	Вес стали кг
Б5-15-3	5.78	2.31	400	373.3

ТД 1959 г.

Балка Б5-15-3

Общий вид. Технико-экономические показатели

ПК-01-06 Выпуск 7

Лист 20

ЗАВОД ЖБИ

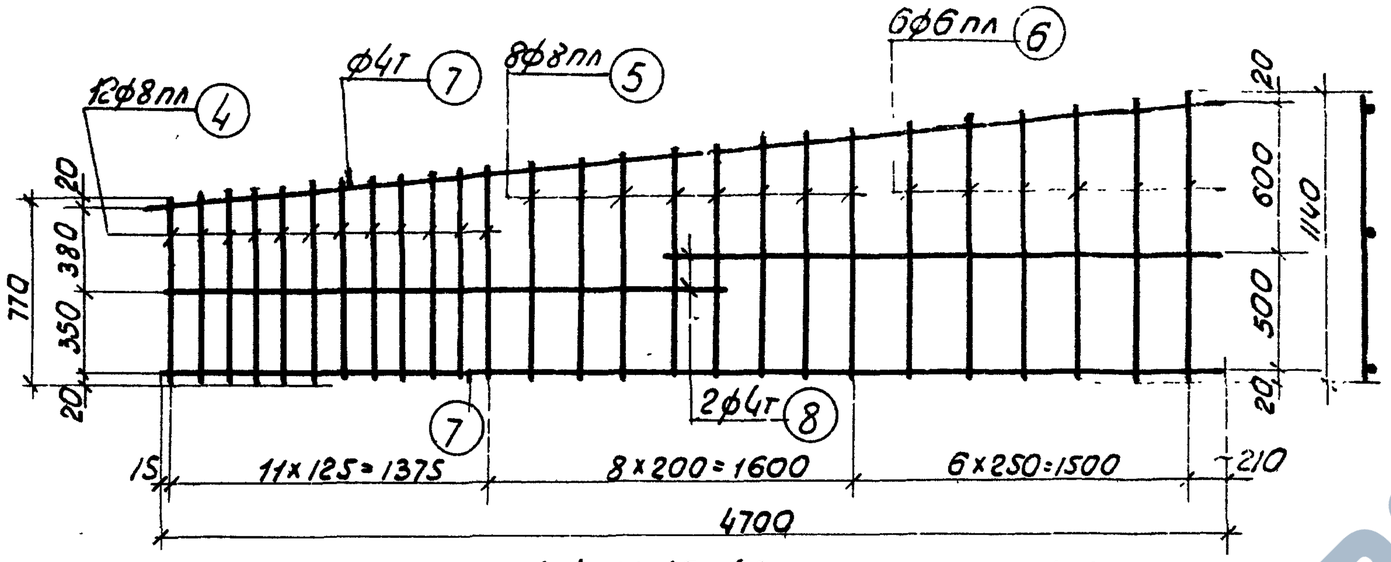

К-1, К-1а (обратно чертежу)

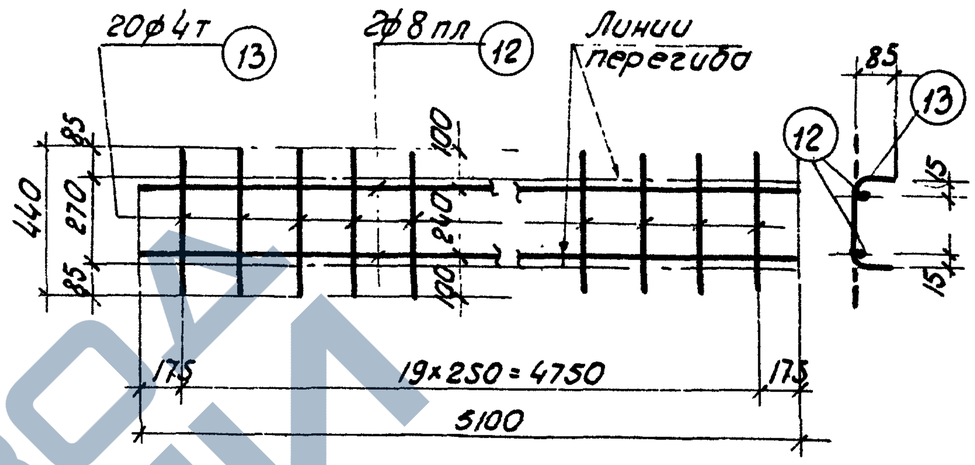

К-4

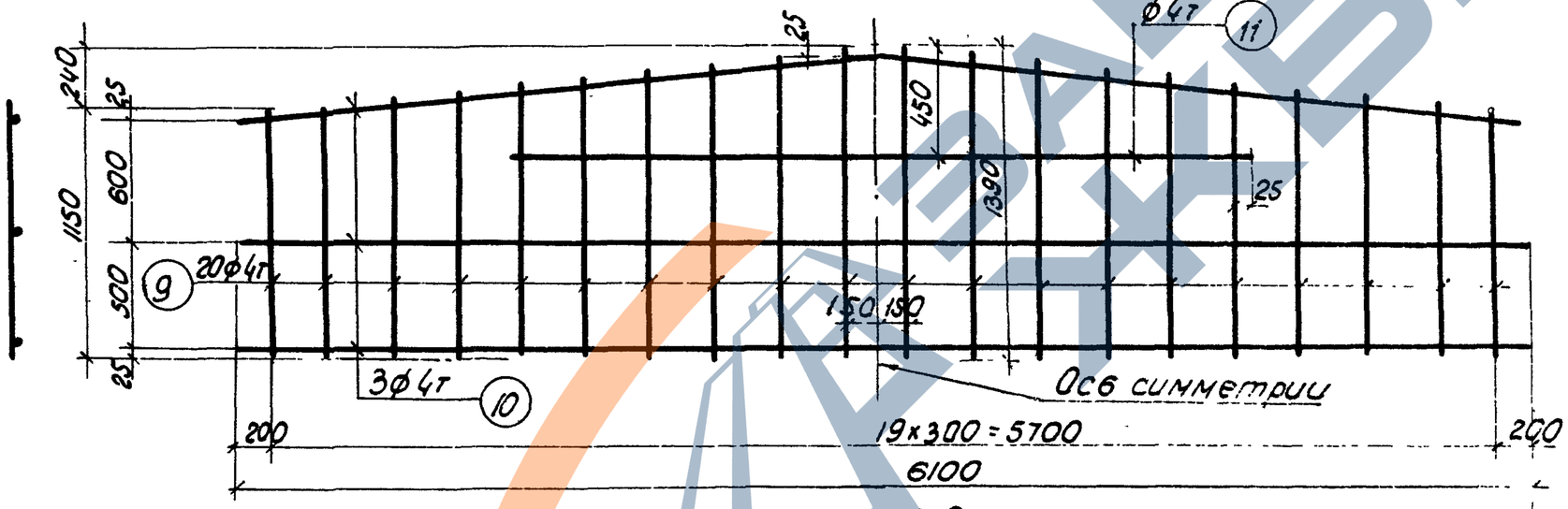

К-2

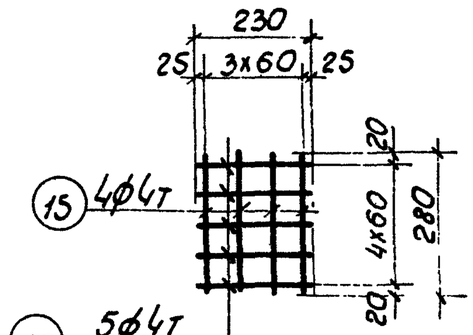

К-5 Вязать по месту

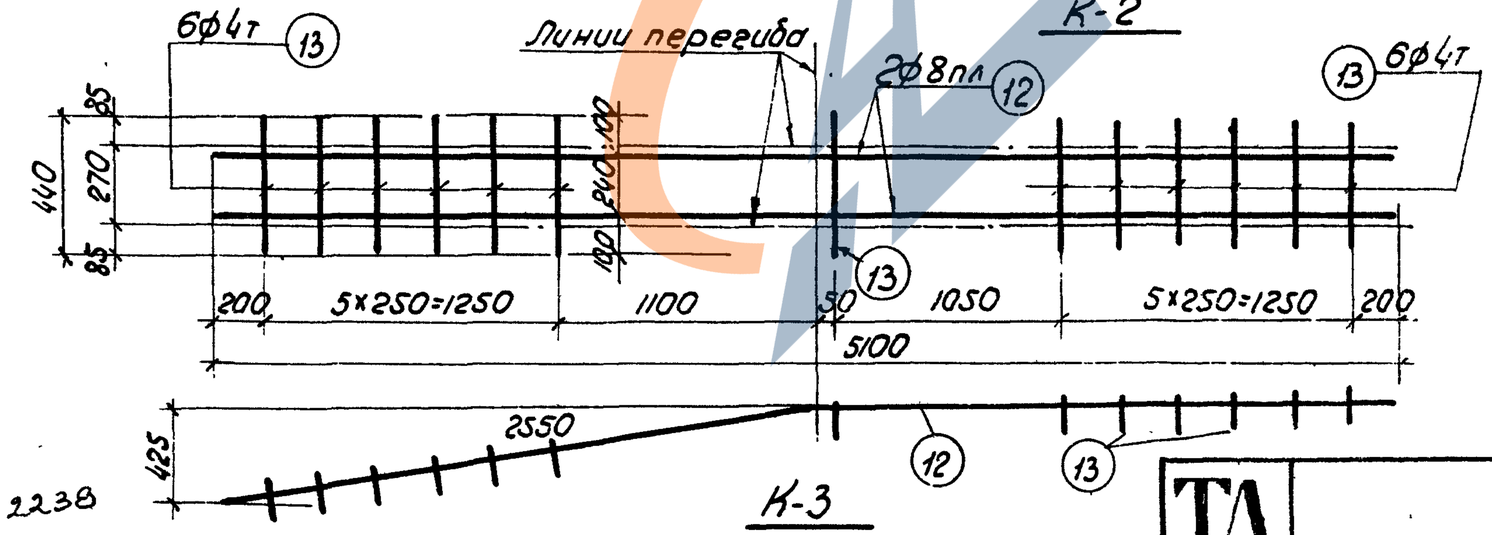

К-3

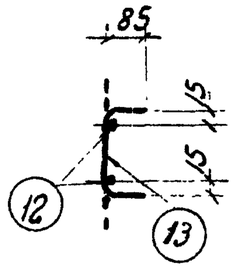

Примечания

1. Арматурные каркасы (кроме К-5) должны изготовляться при помощи точечной сварки в соответствии с Техническими условиями ТУ-73-56 и Указаниями ВСН 38-57 (МСП МХП-МСЭС)
2. Каркасы К-3 и К-4 сварить между собой.

ТД 1959	Балка БС-15-3 Каркасы К-1; К-1а; К-2; К-3; К-4 и К-5	ПК-01-06 Выпуск 7 Лист 21

https://zavodjbi.com/

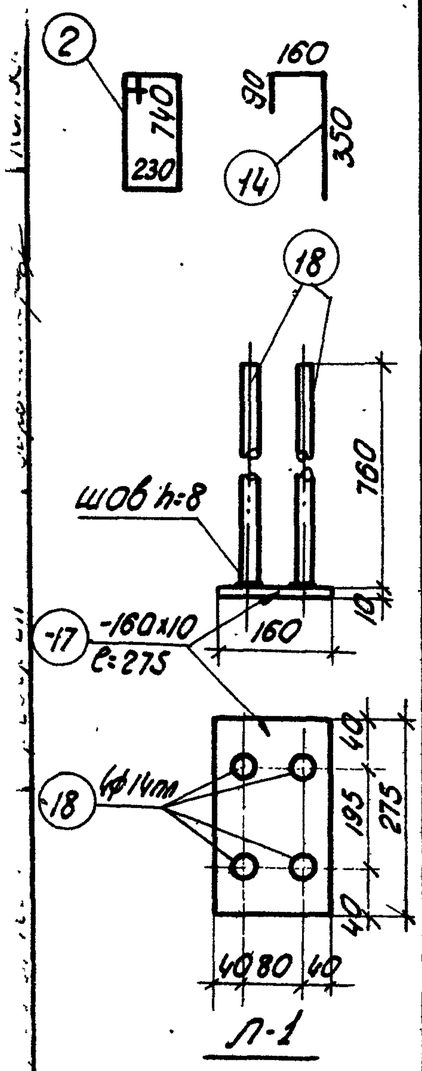

Спецификация арматуры

Марка каркаса	N позиций	ф или номер по сортаменту	ℓ мм	Количество на 1 кар-кас	Количество всего п шт	ℓп м
Рабочая арматура	1	ф25пл	14750	–	5	73.8
Отдельные стержни	2	ф6	2100	–	12	25.2
	3	ф4т	380	–	12	4.6
	14	ф4т	600	–	16	9.6
К-1 шт. 2, К-1а шт. 2	4	ф8пл	от 770 до 880	12	48	39.6
	5	ф8пл	от 900 до 1020	8	32	30.8
	6	ф6пл	от 1040 до 1140	6	24	26.2
	7	ф4т	4700	2	8	37.6
	8	ф4т	2550	2	8	20.4
К-2 шт. 2	9	ф4т	от 1150 до 1390	20	40	51.0
	10	ф4т	6100	3	6	36.6
	11	ф4т	3350	1	2	6.7

Выборка арматуры

ф или номер по сортаменту	Σℓп м	Вес кг
ф25пл	73.8	284.0
ф6	25.2	5.6
ф4т	14.2	1.4
Итого	30	7.0
ф8пл	70.4	27.8
ф6пл	26.2	5.8
ф4т	58.0	5.8
Итого		39.4
ф4т	94.3	9.3

Спецификация арматуры

Марка каркаса	N позиций	ф или номер по сортаменту	ℓ мм	Количество на 1 кар-кас	Количество всего п шт	ℓп м
К-3 шт. 1	12	ф8пл	5100	2	2	10.2
	13	ф4т	440	13	13	5.7
К-4 шт. 2	12	ф8пл	5100	2	4	20.4
	13	ф4т	440	20	40	17.6
К-5 шт. 4	15	ф4т	280	4	16	4.5
	16	ф4т	230	5	20	4.6
Л-1 шт. 2	17	-160x10	275	1	2	–
	18	ф14пл	760	4	8	6.1
Л-2 шт. 4	19	-120x6	120	1	4	–
	20	ф8пл	420	2	8	3.4

Выборка арматуры

ф или номер по сортаменту	Σℓп м	Вес кг
ф8пл	10.2	4,0
ф4т	5.7	0.6
Итого		4.6
ф8пл	20,4	8,1
ф4т	17,6	1,7
Итого		9.8
ф4т	9.1	0.9
б=10	–	6.9
ф14пл	6.1	7.4
Итого		14.3
б=6	–	2.7
ф8пл	3.4	1.3
Итого		4.0

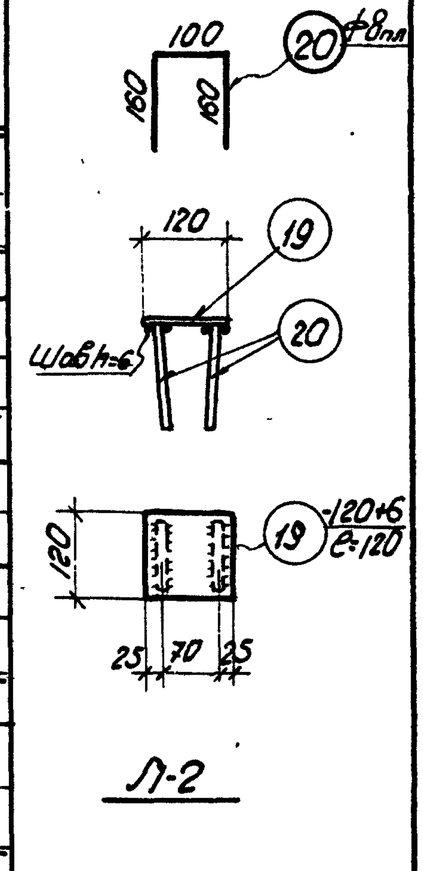

Выборка стали на балку

Назначение	Сталь периодического профиля ГОСТ 7314-55. 30ХГ2С				25Г2С				Итого	Проволока холоднотянутая низкоуглеродистая ГОСТ 6727-53				Сталь Ст.3 Круглая		Полосовая			Итого кг
	ф25пл				ф6пл	ф8пл	ф14пл			ф4т				ф6		б=10	б=6		
Рабочая арматура	284																		284.0
Арматура каркасов					5.8	39.9			45.7	19.7				5.6					71.0
Закладные элементы						1.3	7.4		8.7							6.9	2.7		18.3
																		Всего	373.3

2238

ТД 1959	Балка Б5-15-3 Спецификация и выборка стали	ПК-01-06 Выпуск 7 лист 22

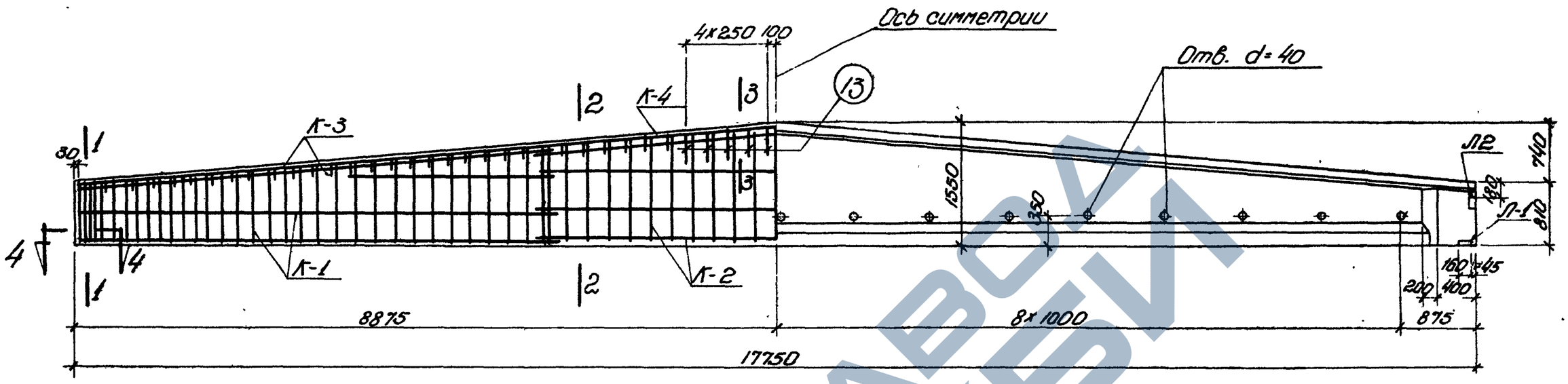

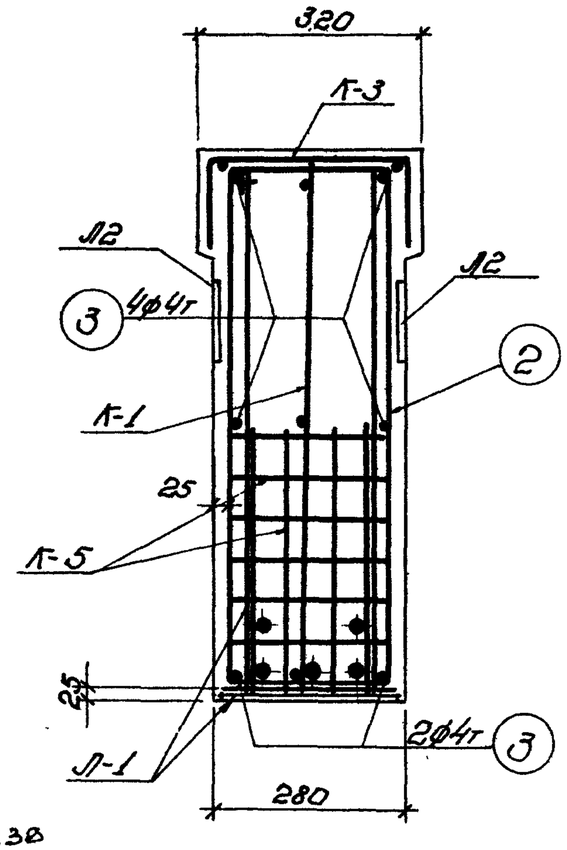

По 1-1

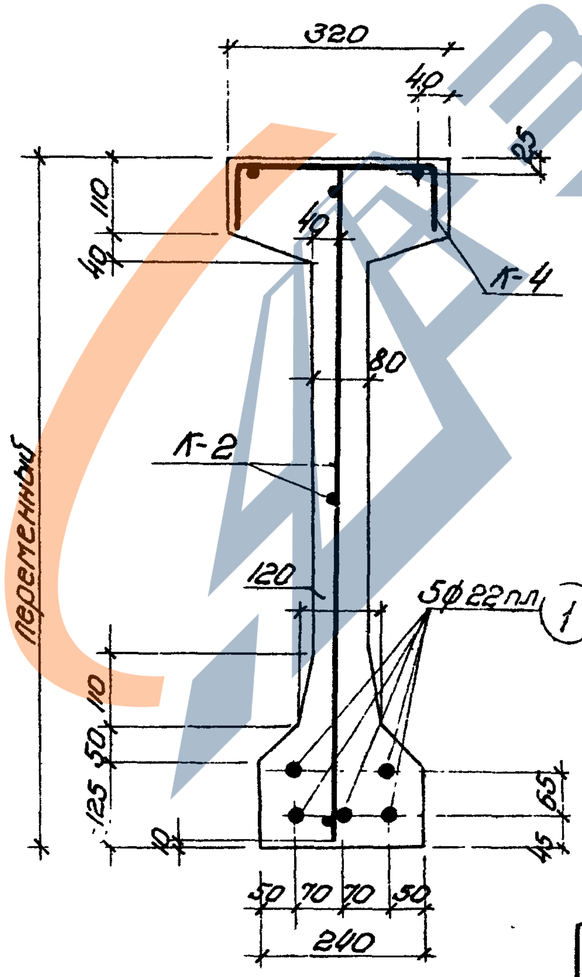

По 2-2

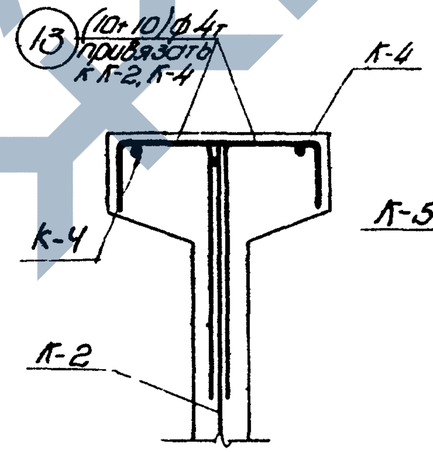

По 3-3

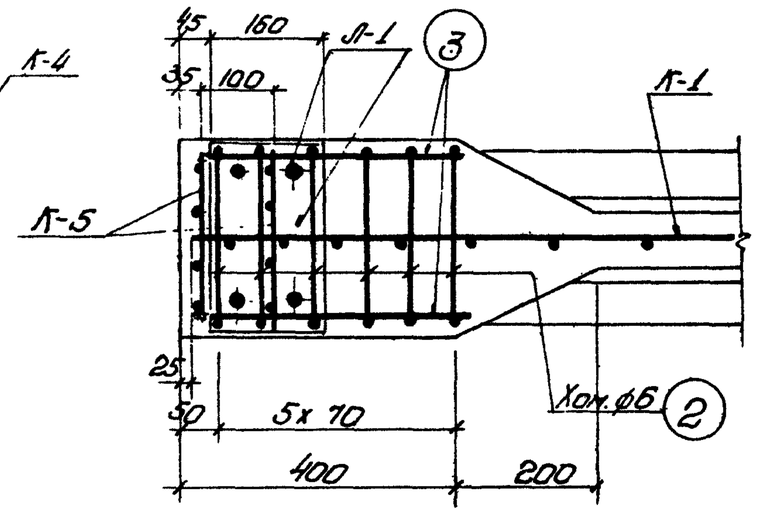

По 4-4

Примечания

1. Усилие натяжения поз. 1 – 20,5 т.
2. Отпуск натяжения арматуры должен быть постепенным.
3. Кубиковая прочность бетона при отпуске натяжения арматуры должна быть не ниже 300 кг/см

Технико-экономические показатели

Наименование	Вес балки т	Объем бетона м³	Марка бетона	Вес стали кг
Б5-18-1	7.0	2,80	400	342.4

ТД 1959

Балка Б5-18-1

Общий вид. Технико-экономические показатели

ПК-01-06 Выпуск 7

Лист 23

2238

https://zavodjbi.com/

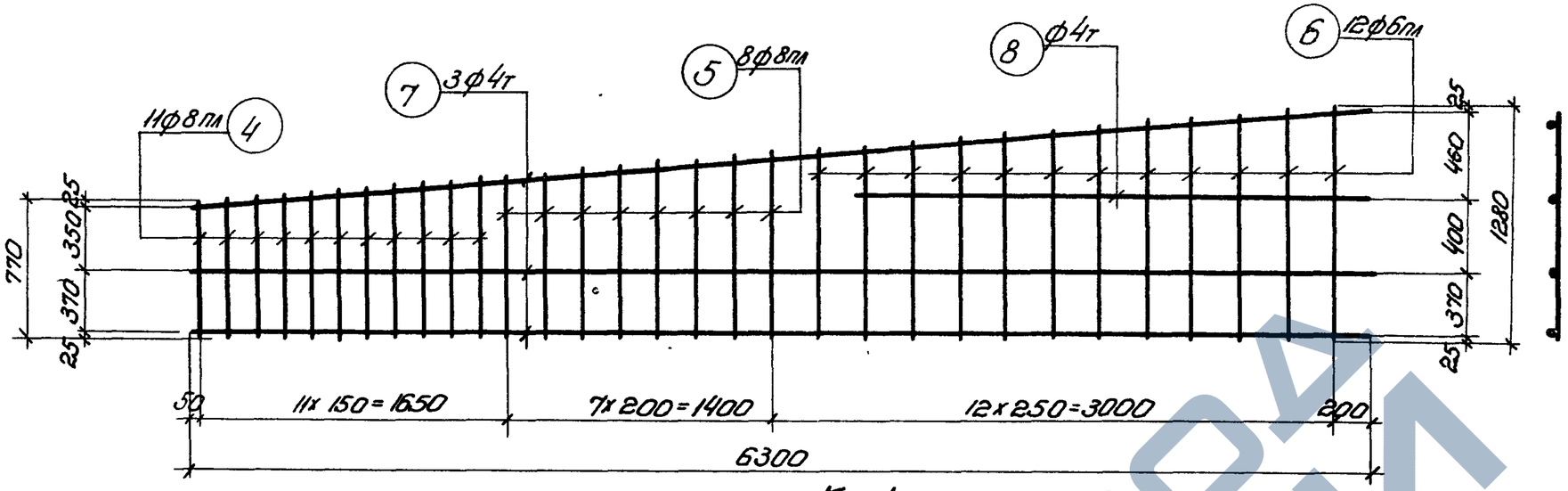

К-1

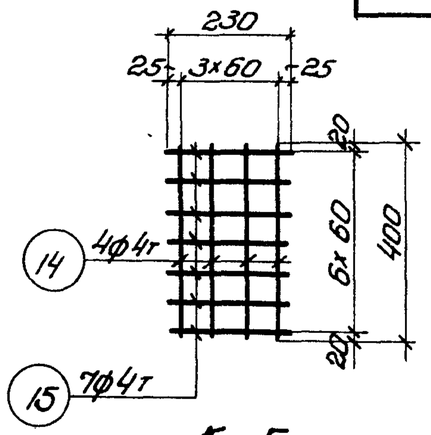

К-5

Вязать по месту

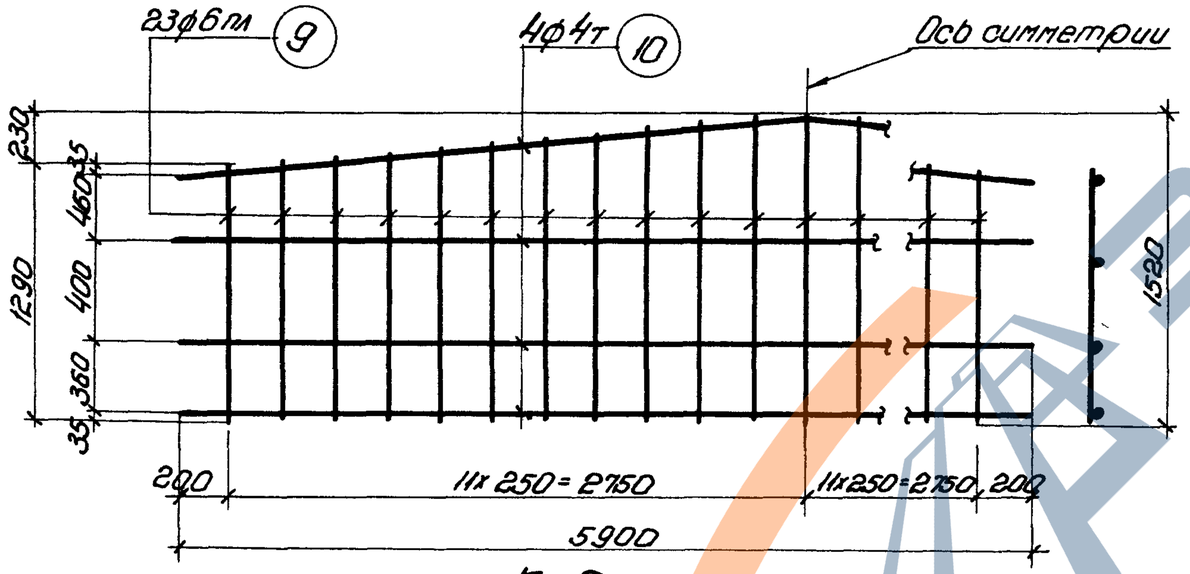

К-2

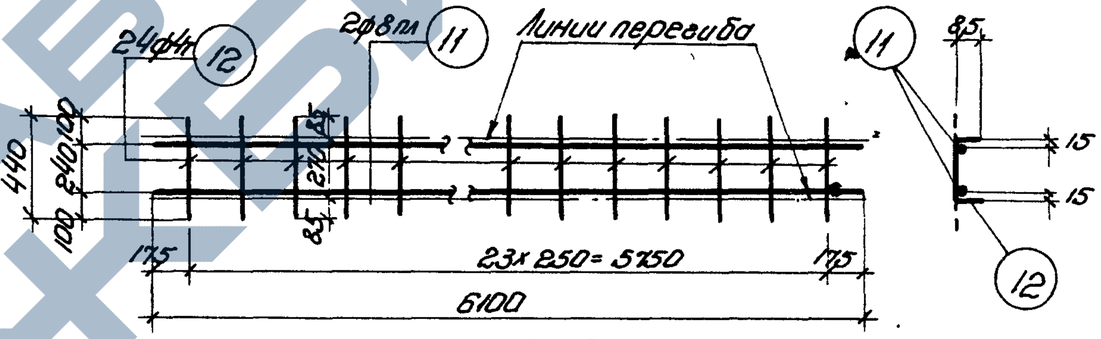

К-3

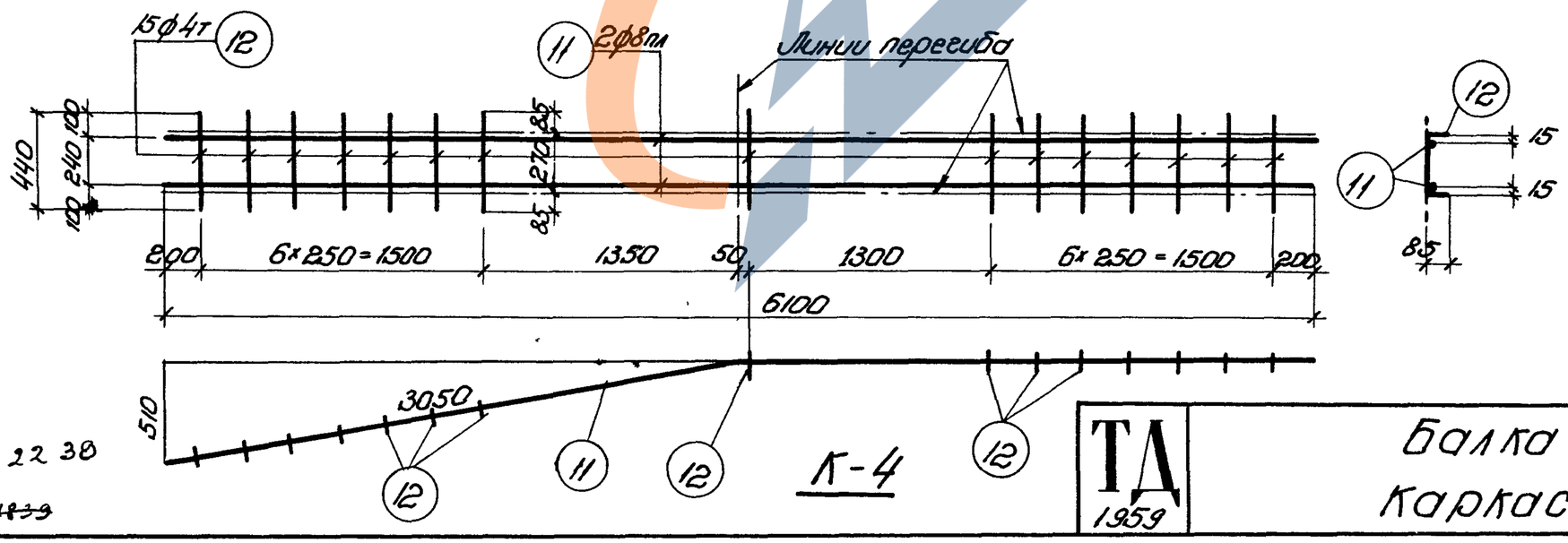

К-4

Примечания

1. Арматурные каркасы (кроме К-5) должны изготовляться при помощи точечной сварки в соответствии с Техническими условиями ТУ-73-56 и Указаниями ВСН38-57 (МСПМХП-МСЭС).
2. Каркасы К-3 и К-4 сварить между собой.

22 38

1839

ТД 1959	Балка Б5-18-1 Каркасы К-1 ÷ К-5	ПК-01-06 Выпуск 7 Лист 24

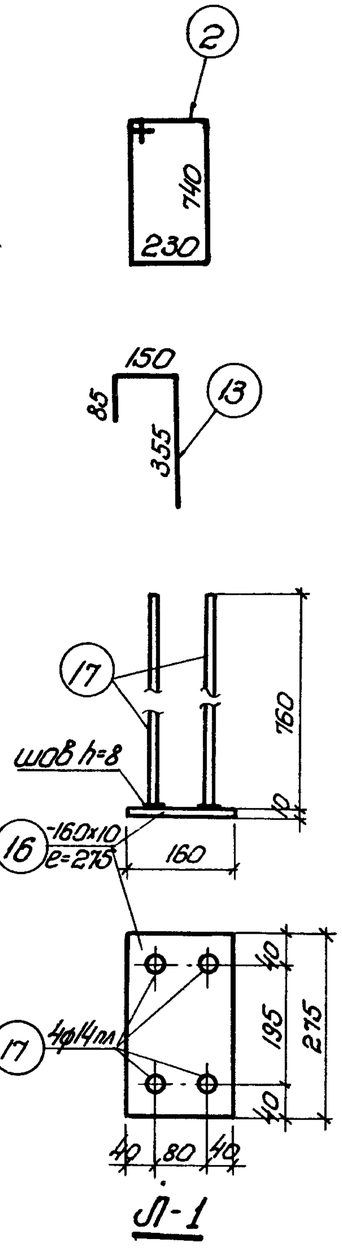

Спецификация арматуры

Марка каркаса	№№ позиций	ф или номер по сортаменту	ℓ мм	Количество на 1 каркас	Количество всего п шт.	ℓп м
Рабочая арматура	1	ф22пл	17750		5	88,8
Отдельные стержни	2	ф6	2100		12	25,2
	3	ф4т	380		12	4,6
	13	ф4т	590		20	11,8
К-1 шт. 2	4	ф8пл	от 770 до 880	11	22	18,5
	5	ф8пл	от 910 до 1020	8	16	15,6
	6	ф6пл	от 1050 до 1280	12	24	28,0
	7	ф4т	6300	3	6	37,8
	8	ф4т	2750	1	2	5,5
К-2 шт. 1	9	ф6пл	от 1290 до 1520	23	23	32,3
	10	ф4т	5900	4	4	23,6

Выборка арматуры

ф или номер по сортаменту	Σℓп м	Вес кг
ф22пл	88,8	264,6
ф6	25,2	5,6
ф4т	16,4	1,7
	Итого	7,3
ф8пл	34,1	13,5
ф6пл	28,0	6,2
ф4т	43,3	4,3
	Итого	24,0
ф6пл	32,3	7,2
ф4т	23,6	2,4
	Итого	9,6

Спецификация арматуры

Марка каркаса	№№ позиций	ф или номер по сортаменту	ℓ мм	Количество на 1 каркас	Количество всего п шт.	ℓп м
К-3 шт. 2	11	ф8пл	6100	2	4	24,4
	12	ф4т	440	24	48	21,1
К-4 шт. 1	11	ф8пл	6100	2	2	12,2
	12	ф4т	440	15	15	6,6
К-5 шт. 4	14	ф4т	400	4	16	6,4
	15	ф4т	230	7	28	6,5
Л-1 шт. 2	16	-160x10	275	1	2	—
	17	ф14пл	760	4	8	6,1
Л-2 шт. 4	18	-120x6	120	1	4	—
	19	ф8пл	420	2	8	3,4

Выборка арматуры

ф или номер по сортаменту	Σℓп м	Вес кг
ф8пл	24,4	9,7
ф4т	21,1	2,1
Итого		11,8
ф8пл	12,2	4,8
ф4т	6,6	0,7
Итого		5,5
ф4т	12,9	1,3
δ=10	—	6,9
ф14пл	6,1	7,4
Итого		14,3
δ=6	—	2,7
ф8пл	3,4	1,3
Итого		4,0

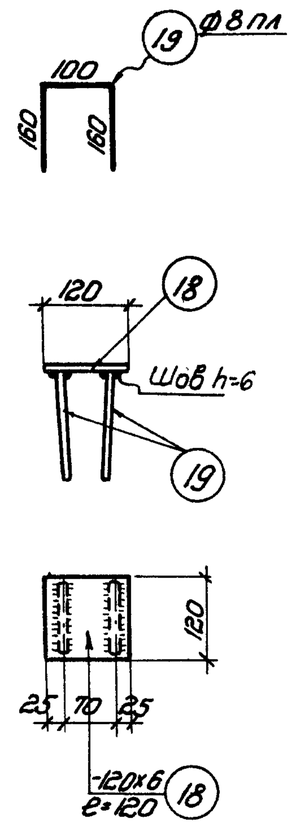

Выборка стали на балку

Назначение	Сталь периодического профиля ГОСТ 7314-55									Проволока холоднотянутая низкоуглеродистая ГОСТ 6727-53				Сталь Ст. 3					Итого кг
	30ХГС				25ГС									Круглая		Полосовая			
	ф22пл				ф6пл	ф8пл	ф14пл		Итого	ф4т				ф6		δ=10	δ=6		
Рабочая арматура	264,6																		264,6
Арматура каркасов					13,4	28,0			41,4	12,5				5,6					59,5
Закладные элементы						1,3	7,4		8,7							6,9	2,7		18,3
																		Всего:	342,4

Гл. инж. ин-та	Чабурин		
Начальник СКО	Морозов		
Рук. темы	Фрадкин		
Гл. констр. отд.	Боувштейн		
Рук. группы	Беленькая		
Инженер	Каникаров Бунич		
Исполнитель	Хабарова		
Проверил	Комиссаров		

ТА 1959

Балка Б5-18-1
Спецификация и выборка стали

ПК-01-06 Выпуск 1

Лист 25

2238

839

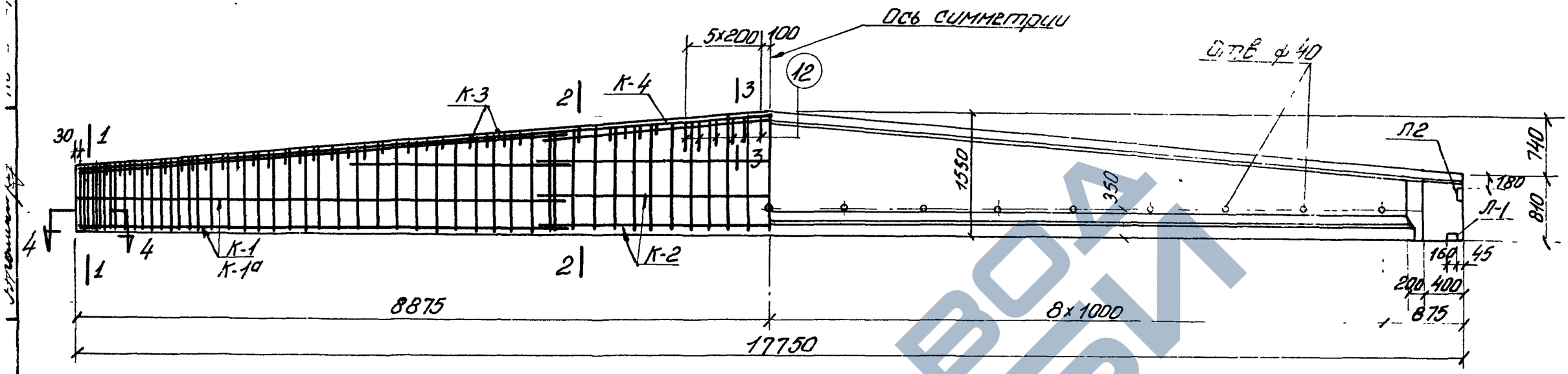

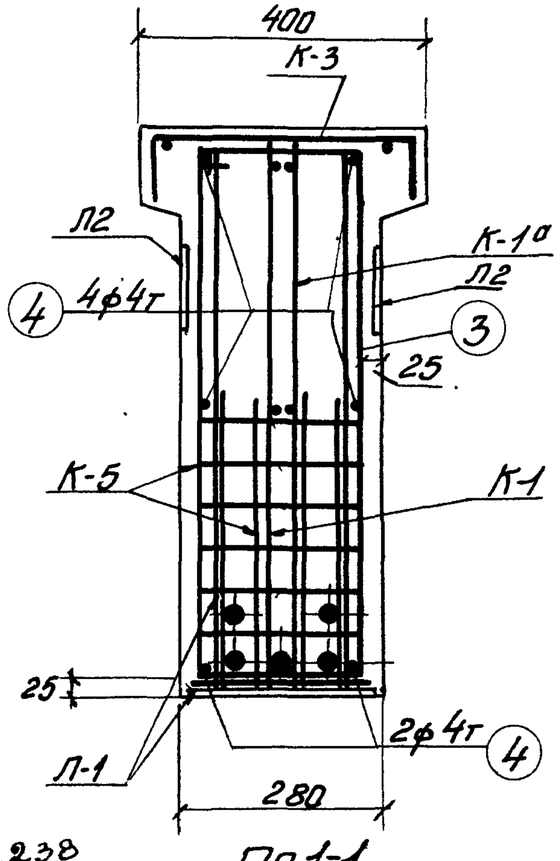

По 1-1

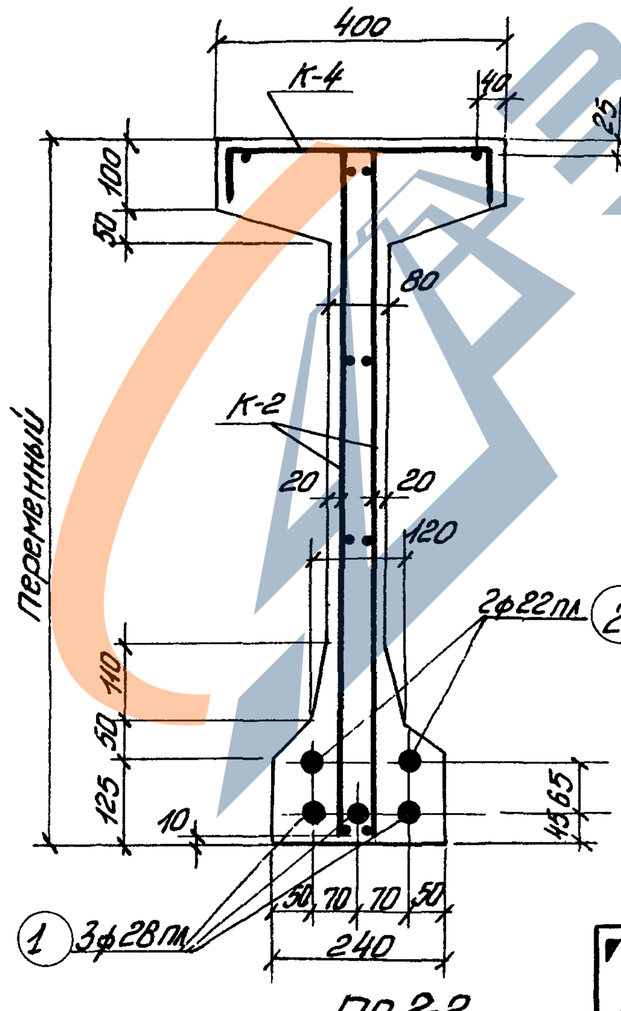

По 2-2

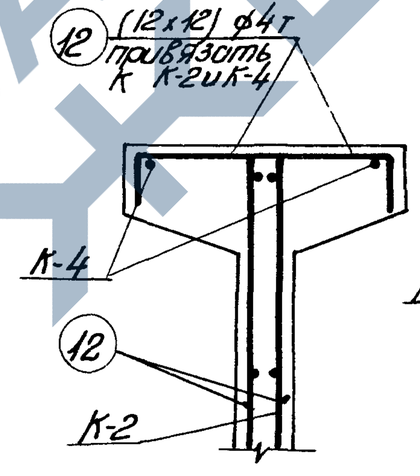

По 3-3

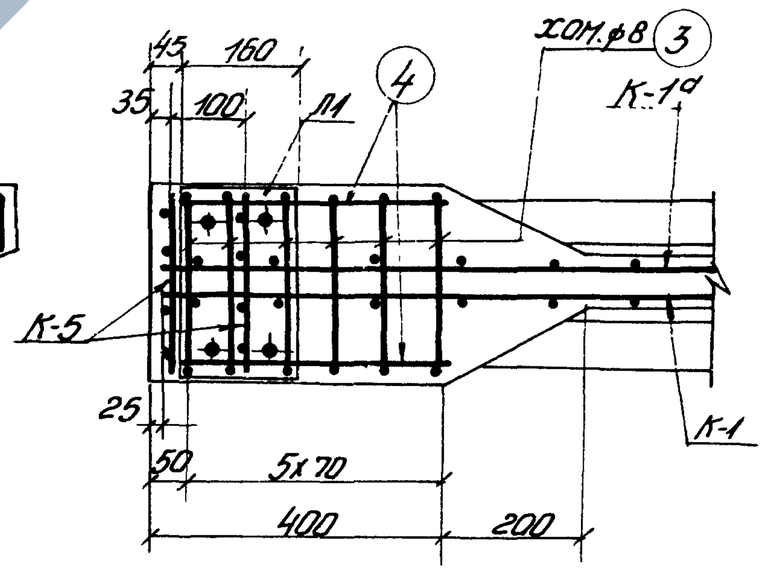

По 4-4

Примечания

1. Усилие натяжения поз. 1-33,2т, поз. 2 - 20,5т.
2. Отпуск натяжения арматуры должен быть постепенным.
3. Кубиковая прочность бетона при отпуске натяжения арматуры должна быть не ниже 300кг/см².

Технико-экономические показатели

Наименование	Вес балки т	Объем бетона м³	Марка бетона	Вес стали кг
Б5-18-2	7,2	2.88	400	473.8

ТД 1959г

Балка Б5-18-2

Общий вид. Технико-экономические показатели

ПК-01-06 Выпуск-7

лист 26

2238

ЗАВОД ЖБИ

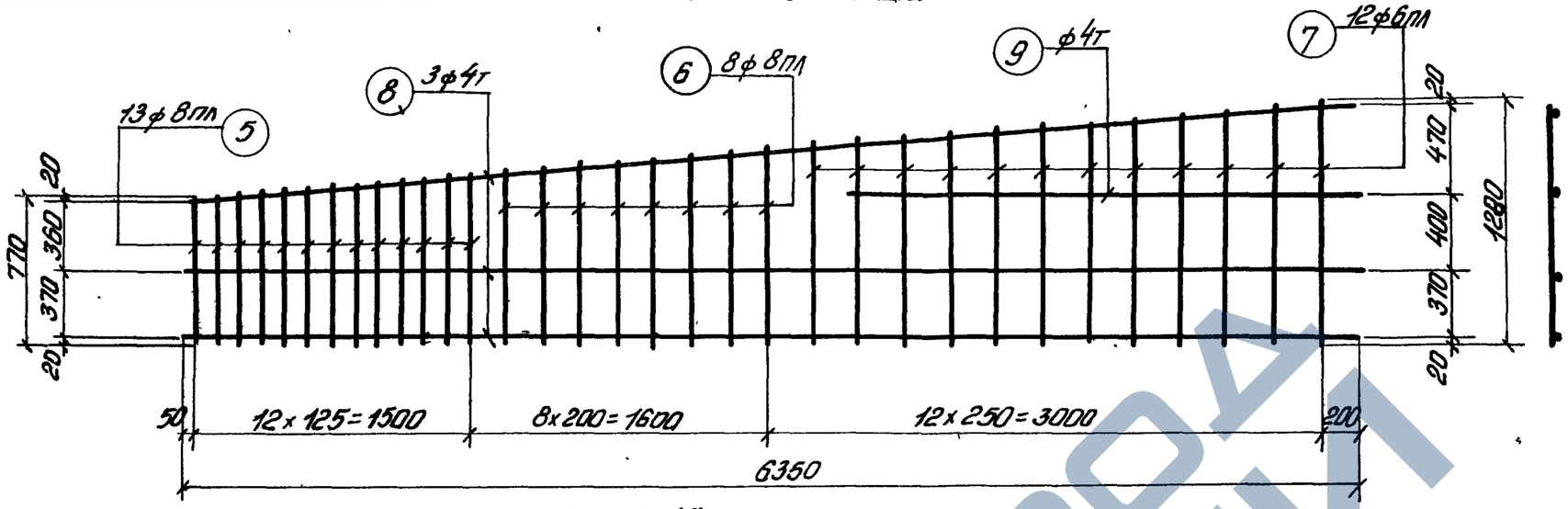

К-1, К-1а (обратно чертежу)

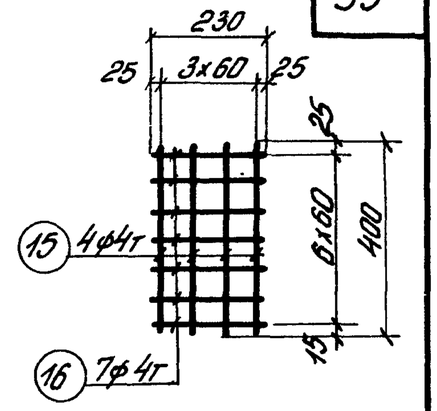

К-5
Вязать по месту

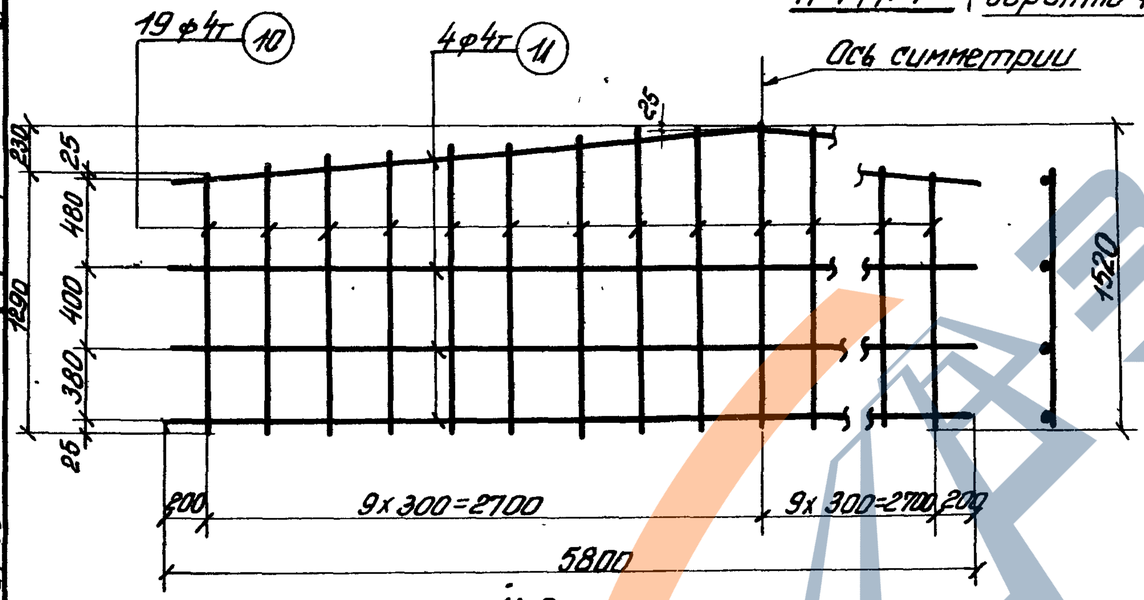

К-2

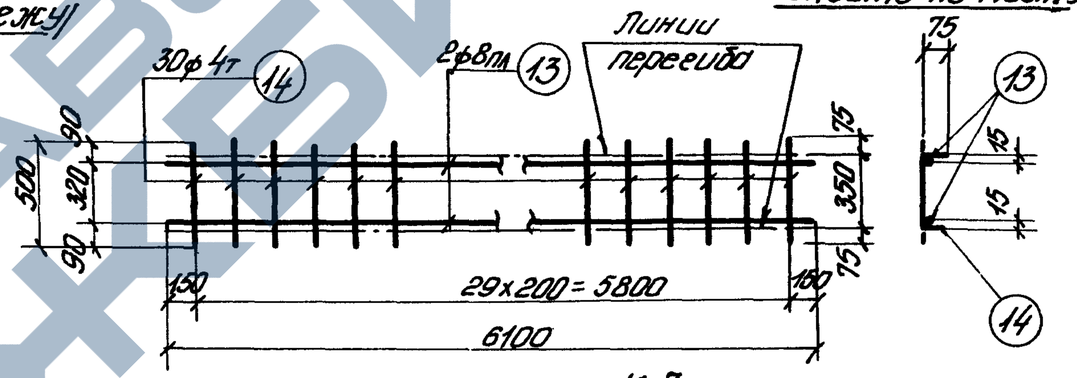

К-3

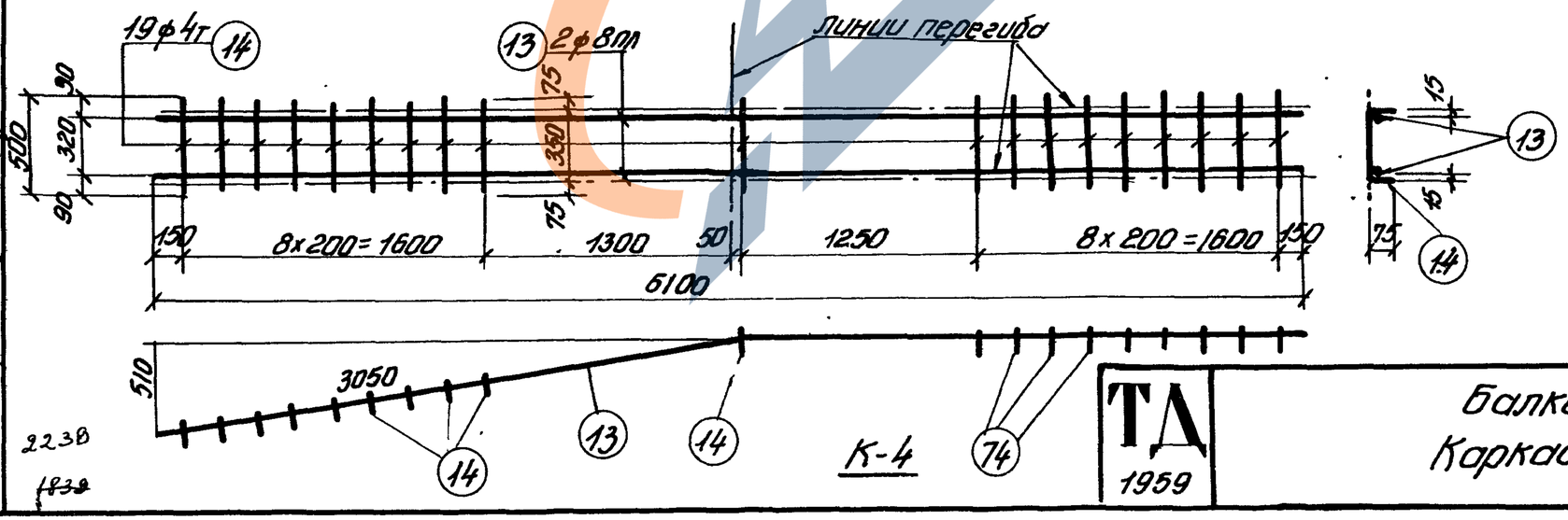

К-4

Примечания:

1. Арматурные каркасы (кроме К-5) должны изготовляться при помощи точечной сварки в соответствии с Техническими Условиями ТУ-73-56 и Указаниями ВСН-38-57 (НСП МХП-МСЭС)
2. Каркасы К-3 и К-4 сварить между собой.

Гл. инж. ин-та	Чабурин	Беленькая	
Начальник СКО	Морозов	Комиссаров Бунич	
Рук. темы	Фрайдкин	Хабарова	
Гл. констр. отд.	Брувштейн	Комиссаров	
Рук. группы	Инженер	Исполнитель	Проверил

ТД 1959

Балка Б5-18-2
Каркасы К-1; К-1а; К-2; К-3; К-4 и К-5

ПК-01-06 Выпуск 7

лист 27

2238
1838

https://zavodjbi.com/
ЗАВОД ЖБИ

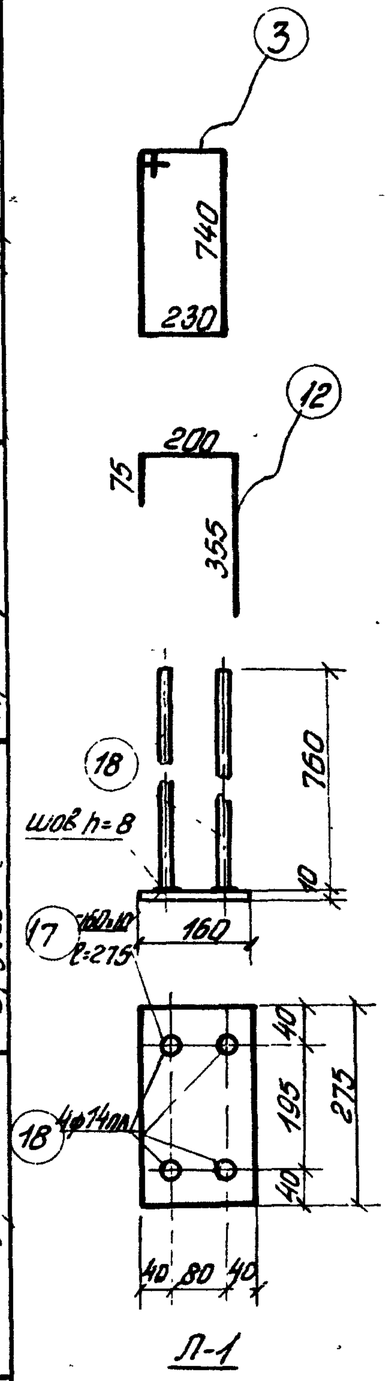

Л-1

Спецификация арматуры							Выборка арматуры		
Марка каркаса	№ позиций	ф или номер по сортаменту	ℓ мм	Количество на 1 каркас	Количество всего п шт	ℓп м	ф или номер по сортаменту	Σℓп м	Вес кг
Рабочая арматура	1	ф28пл	17750	–	3	53,3	ф28	53.3	257.4
	2	ф22пл	17750	–	2	35,5	ф22	35.5	105.8
							Итого		363.2
Отдельные стержни	3	ф8	2100	–	12	25,2	ф8	25,2	10.0
	4	ф4т	380	–	12	4,6	ф4т	19.7	2.0
	12	ф4т	630	–	24	15.1	Итого		12.0
К-1; К-1а шт.2 шт.2	5	ф8пл	от 770 до 930	13	52	43.5	ф8пл	74.9	29.7
	6	ф8пл	от 940 до 1030	8	32	31.4	ф6пл	56.4	12.5
	7	ф6пл	от 1050 до 1280	12	48	56.4	ф4т	87.2	8.6
	8	ф4т	6350	3	12	76.2	Итого		50.8
	9	ф4т	2750	1	4	11.0			

Спецификация арматуры							Выборка арматуры		
Марка каркаса	№ позиций	ф или номер по сортаменту	ℓ мм	Количество на 1 каркас	Количество всего п шт	ℓп м	ф или номер по сортаменту	Σℓп м	Вес кг
К-2 шт.2	10	ф4т	от 1290 до 1520	19	38	53.4	ф4т	99.8	9.8
	11	ф4т	5800	4	8	46.4			
К-3 шт. 2	13	ф8пл	6100	2	4	24.4	ф8пл	24.4	9.7
	14	ф4т	500	30	60	30.0	ф4т	30.0	3.0
							Итого		12.7
К-4 шт. 1	13	ф8пл	6100	2	2	12.2	ф8пл	12.2	4.8
	14	ф4т	500	19	19	9.5	ф4т	9.5	0.9
							Итого		5.7
К-5 шт. 4	15	ф4т	400	4	16	6.4	ф4т	12.8	1.3
	16	ф4т	230	7	28	6.5			
Л-1 шт. 2	17	-160х10	275	1	2	—	б=10	-	6.9
	18	ф14пл	760	4	8	6.1	ф14пл	6.1	7.4
							Итого		14.3
Л-2 шт. 4	19	-120х6	120	1	4	—	б=6	--	2.7
	20	ф8пл.	420	2	8	3.4	ф8пл	3,4	1,3
							Итого		4.0

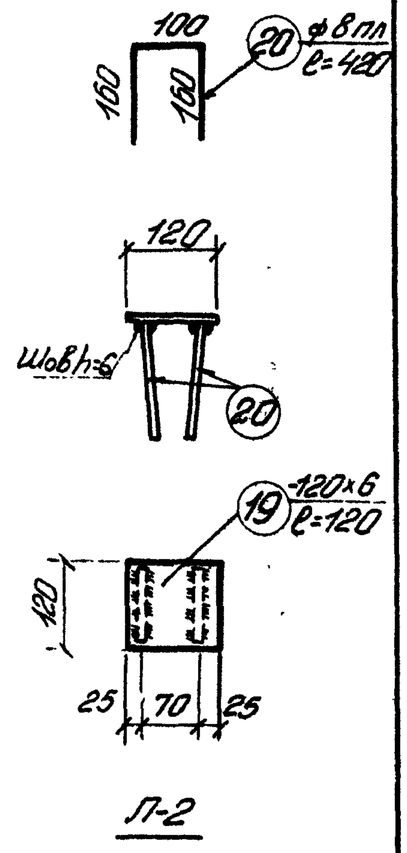

Л-2

Выборка стали на балку

Назначение	Сталь периодического профиля ГОСТ 7314-55									Проволока холоднотянутая низкоуглеродистая ГОСТ 6727-53				Сталь ст.3					Итого кг
	30ХГ2С				25Г2С									Круглая		Полосовая			
	ф22пл	ф28пл	–	Итого	ф6пл.	ф8пл	ф14пл		Итого	ф4т				ф8		б=10	б=6		
Рабочая арматура	105.8	257.4		363,2															363,2
Арматура каркасов	–	–	–		12.5	44.2			56,7	25.6				10.0					92.3
Закладные элементы	–	–	–			1,3	7.4		8,7							6,9	2.7		18.3
																		Всего	473,8

ТД 1959	Балка Б5-18-2 Спецификация и выборка стали	ПК-01-06 Выпуск 7 Лист 28

https://zavodjbi.com/

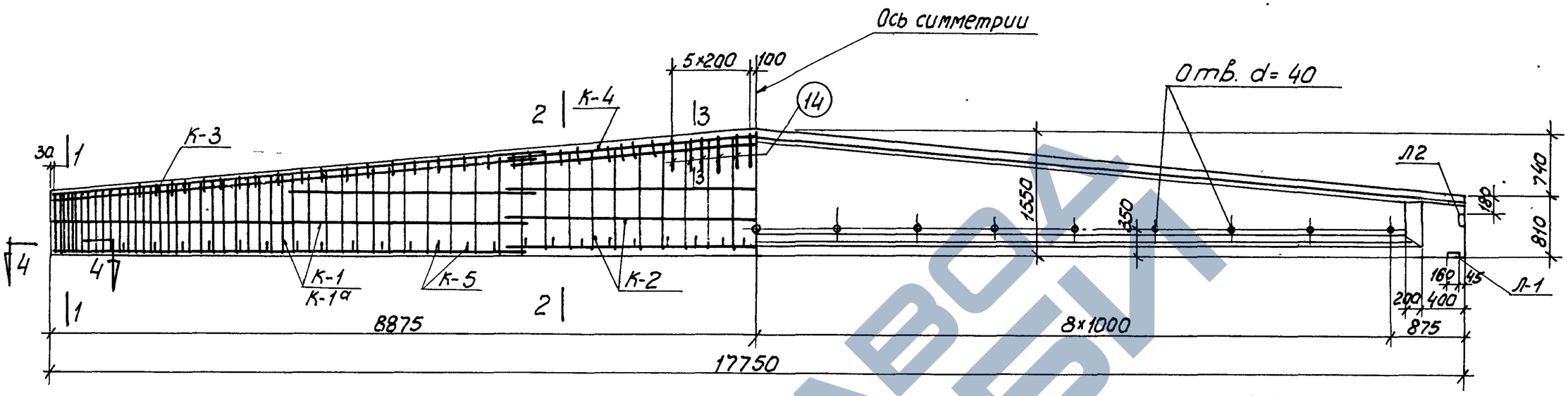

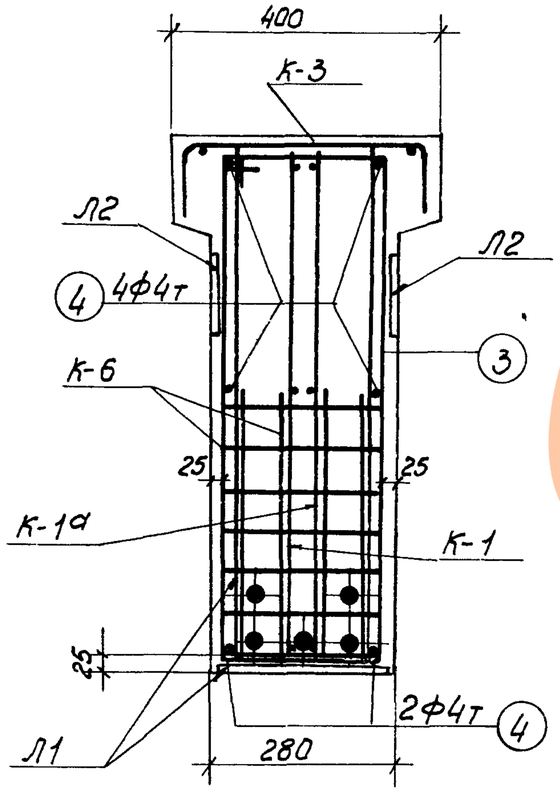

по 1-1

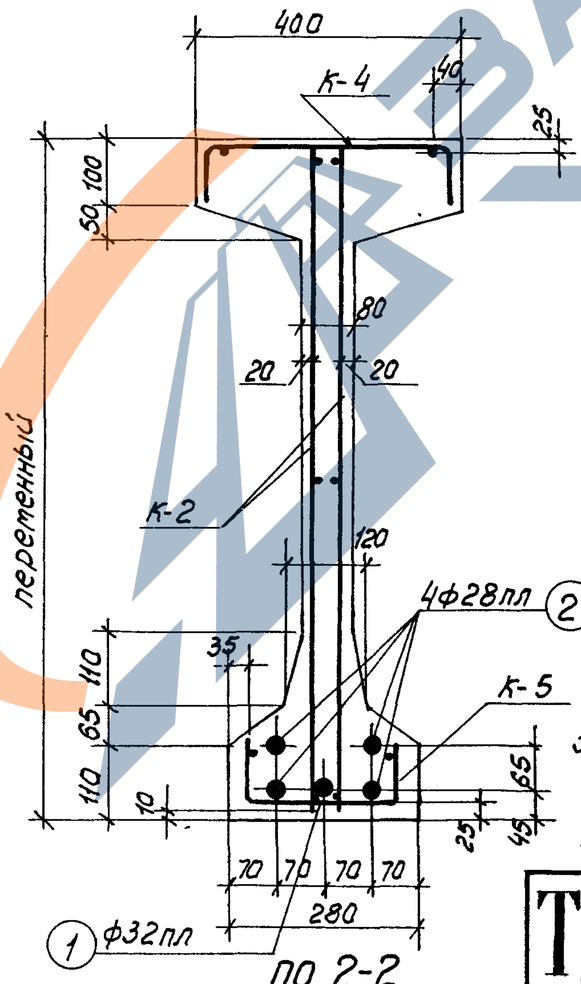

по 2-2

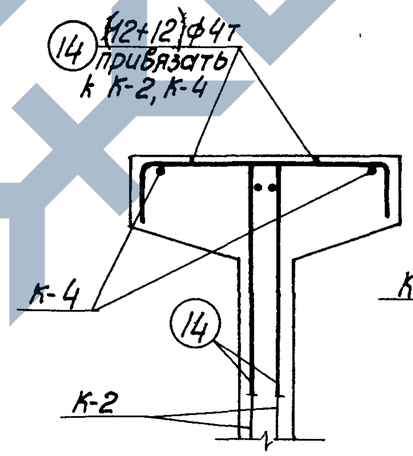

по 3-3

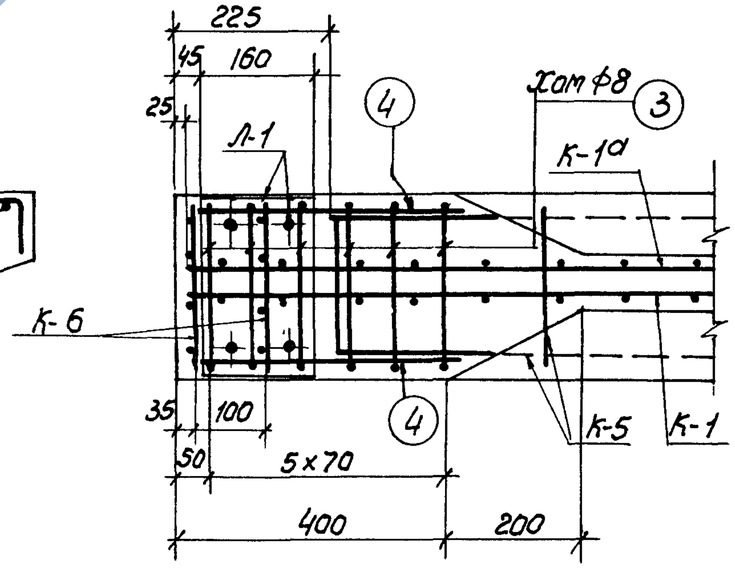

по 4-4

Примечания

1. Усилие натяжения поз. 1 – 43,4т; поз. 2 – 33,2т
2. Отпуск натяжения арматуры должен быть постепенным.
3. Кубиковая прочность бетона при отпуске натяжения арм-ры должна быть не ниже 375 кг/см²

Технико-экономические показатели

Наименование	Вес балки т	Объем бетона м³	марка бетона	Вес стали кг
Б5-18-3	7.57	3,03	500	581.4

ТД 1959	Балка Б5-18-3 Общий вид технико-экономические показатели	ПК-01-06 Выпуск 7	
		Лист 29	

Гл. инж. ин-та	Беленькая	
Начальник СКО	Комиссаров	Бунич
Рук. темы	Хабарова	
Гл. констр. отд.	Комиссаров	
Рук. группы		
Инженер		
Исполнитель		
Проверил		
Чабурин		
Инженер	Морозов	
Исполнитель	Фрадкин	
Проверил	Брувштейн	

2238

ЗАВОД ЖБИ

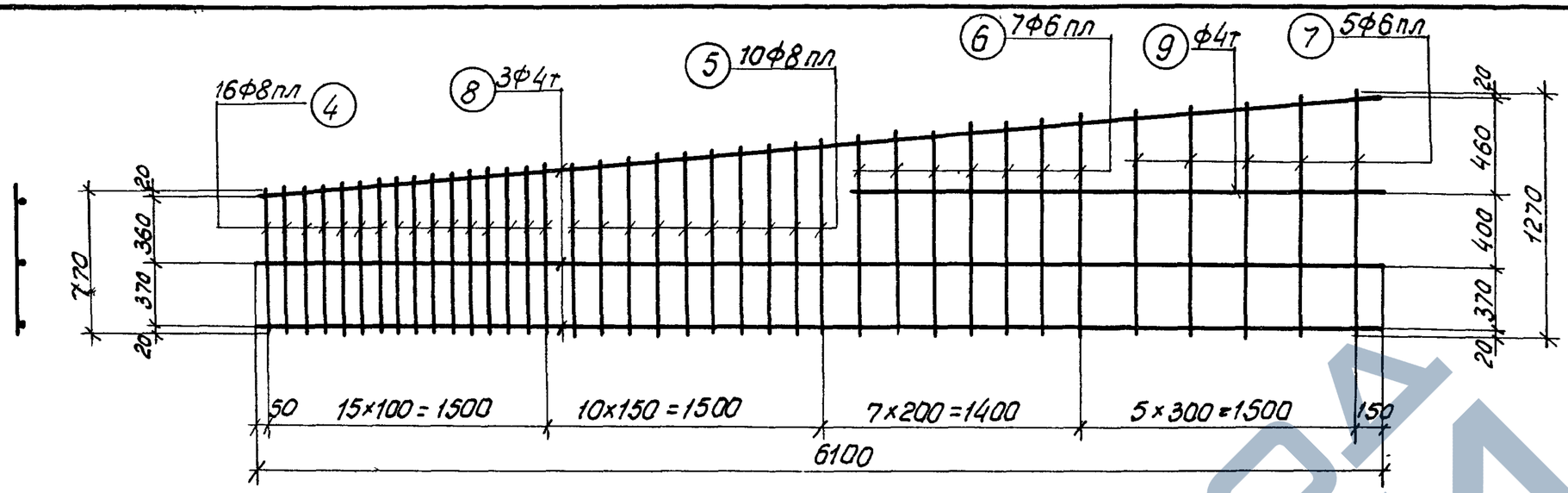

К-1, К-1а (обратно чертежу)

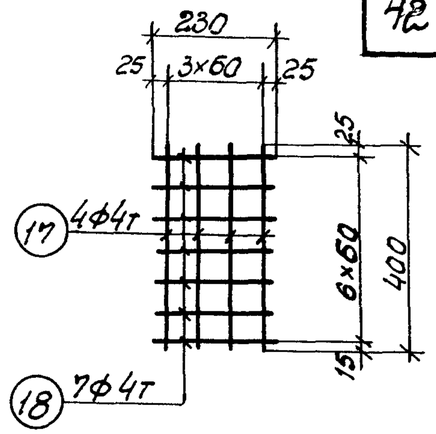

К-6

Вязать по месту.

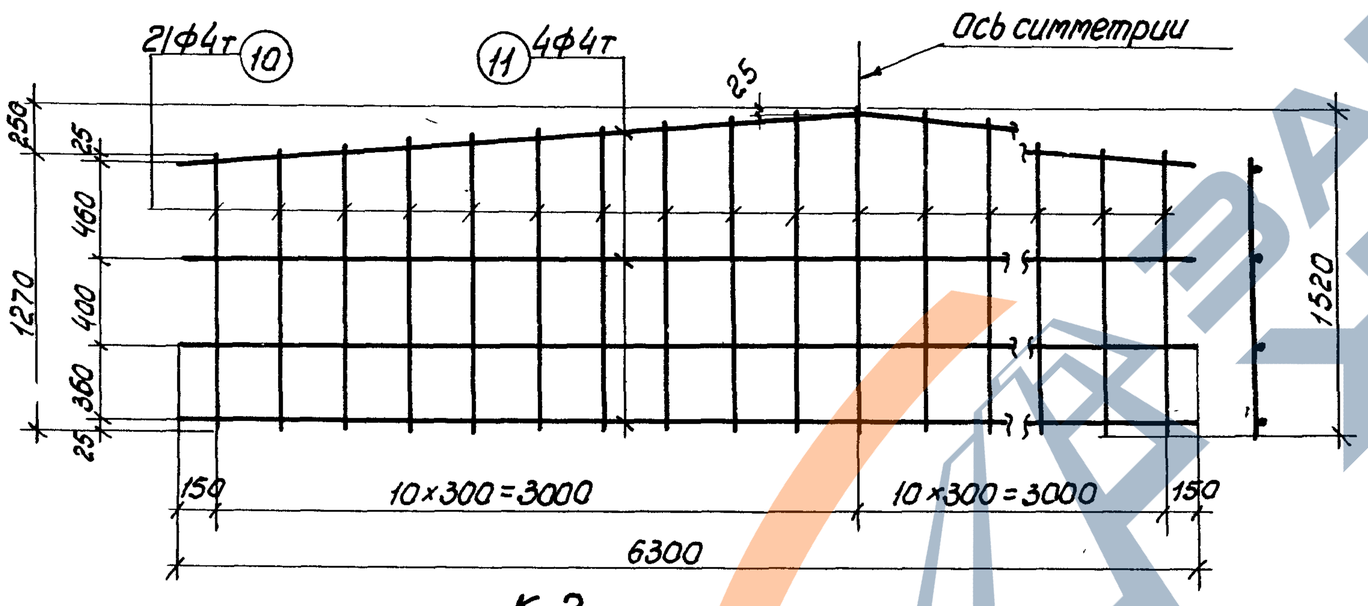

К-2

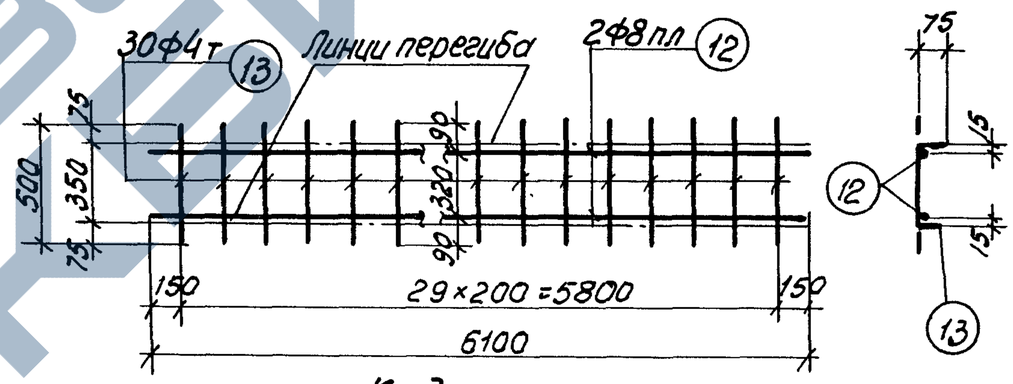

К-3

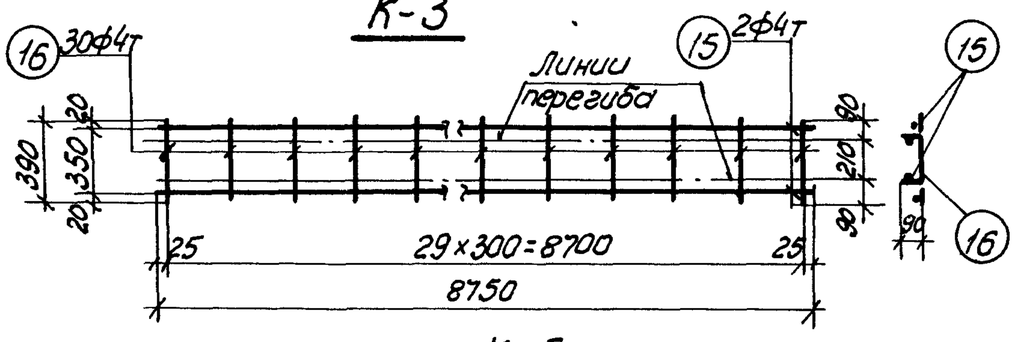

К-5

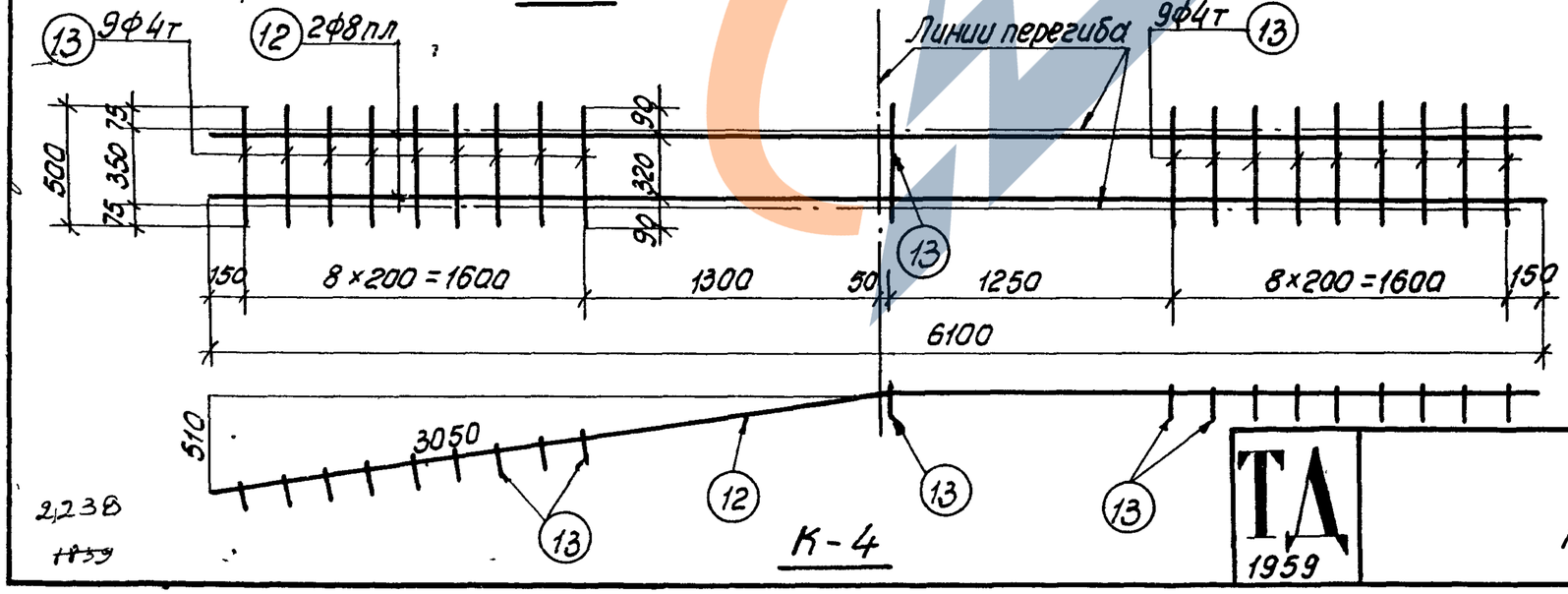

К-4

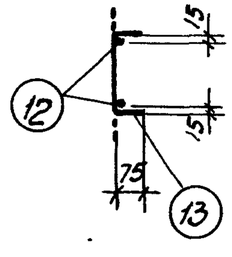

Примечания

1. Арматурные каркасы (кроме К-6) должны изготовляться при помощи точечной сварки в соответствии с техническими условиями ТУ-73-56 и Указаниями ВСН-38-57 (МСП МХП-МСЭС)
2. Каркасы К-3 и К-4 сварить между собой

2,238

ТП 1959	Балка Б5-18-3 Каркасы К1; К-1а; К-2; К-3; К-4; К-5; К-6	ПК-01-06 Выпуск 7 Лист 30

Спецификация арматуры

Марка каркаса	NN позиций	ф или номер по сортаменту	e мм	Количество на 1 каркас	Количество всего n шт.	ℓп м	Выборка арматуры: ф или номер по сортаменту	Σℓп м	Вес кг
Рабочая арматура	1	ф32пл	17750	–	1	17.8	ф32пл	17.8	112.3
	2	ф28пл	17750	–	4	71.0	ф28пл	71.0	343.0
							Итого		455.3
Отдельные стержни	3	ф8	2100	–	12	25.2	ф8	25.2	10.0
	4	ф4т	380	–	12	4.6	ф4т	19.7	2.0
	14	ф4т	630	–	24	15.1	Итого		12.0
К-1 шт.2 К-1а шт.2	4	ф8пл	от 770 до 900	16	64	53.3	ф8пл	92.3	36.7
	5	ф8пл	от 910 до 1020	10	40	39.0	ф6пл	54.7	12.1
	6	ф6пл	от 1040 до 1140	7	28	30.5	ф4т	85.6	8.4
	7	ф6пл	от 1160 до 1270	5	20	24.2	Итого:		57.2
	8	ф4т	6100	3	12	73.2			
	9	ф4т	3100	1	4	12.4			
К-2 шт-2	10	ф4т	от 1270 до 1520	21	42	58.6	ф4т	109.0	10.8
	11	ф4т	6300	4	8	50.4			

Спецификация арматуры

Марка каркаса	NN позиций	ф или номер по сортаменту	e мм	Количество на 1 каркас	Количество всего n шт	ℓп м	Выборка арматуры: ф или номер по сортаменту	Σℓп м	Вес кг
К-3 шт.2	12	ф8пл	6100	2	4	24.4	ф8пл	24.4	9.7
	13	ф4т	500	30	60	30.0	ф4т	30.0	3.0
							Итого		12.7
К-4 шт.1	12	ф8пл	6100	2	2	12.2	ф8пл	12.2	4.8
	13	ф4т	500	19	19	9.5	ф4т	9.5	0.9
							Итого:		5.7
К-5 шт.2	15	ф4т	8750	2	4	35.0	ф4т	58.4	5.8
	16	ф4т	390	30	60	23.4			
К-6 шт.4	17	ф4т	400	4	16	6.4	ф4т	12.9	1.3
	18	ф4т	230	7	28	6.5			
Л-1 шт.2	19	-160×10	275	1	2	—	δ=10	—	6.9
	20	ф16пл	760	4	8	6.1	ф16пл	6.1	9.7
							Итого:		16.6
Л-2 шт.4	21	-120×6	120	1	4	—	δ=6	—	2.7
	22	ф8пл	420	2	8	3.4	ф8пл	3.4	1.3
							Итого:		4.0

Выборка стали на балку

Назначение	Сталь периодического профиля ГОСТ 7314-55: 30ХГ2С ф28пл	ф32пл		Итого	25Г2С ф6пл	ф8пл	ф16пл	–	Итого	Проволока холоднотянутая низкоуглеродистая ГОСТ 6727-53: ф4т	–	–	–	Сталь Ст.3 круглая: ф8	–	полосовая: δ=10	δ=6	–	Итого кг
Рабочая арматура	343.0	112.3		455.3															455.3
Арматура каркасов					12.1	51.2			63.3	32.2				10.0					105.5
Закладные элементы						1,3	9.7		11.0							6.9	2.7		20.6
																		Всего	581.4

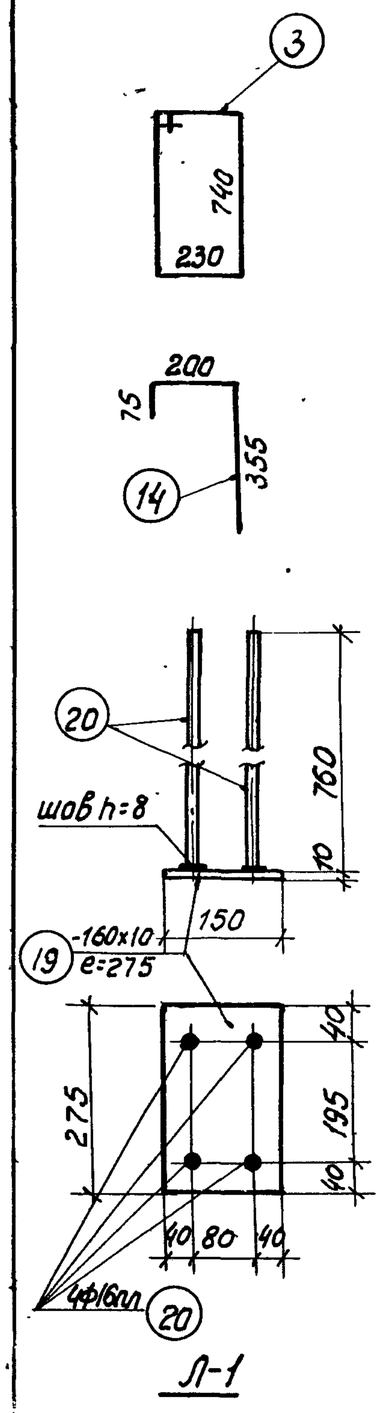

Л-1

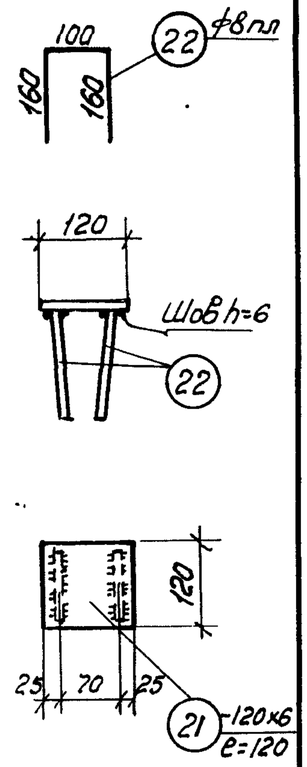

Л-2

ТД 1959	Балка Б 5-18-3 Спецификация и Выборка стали.	ПК-01-05 Выпуск 7 Лист 31

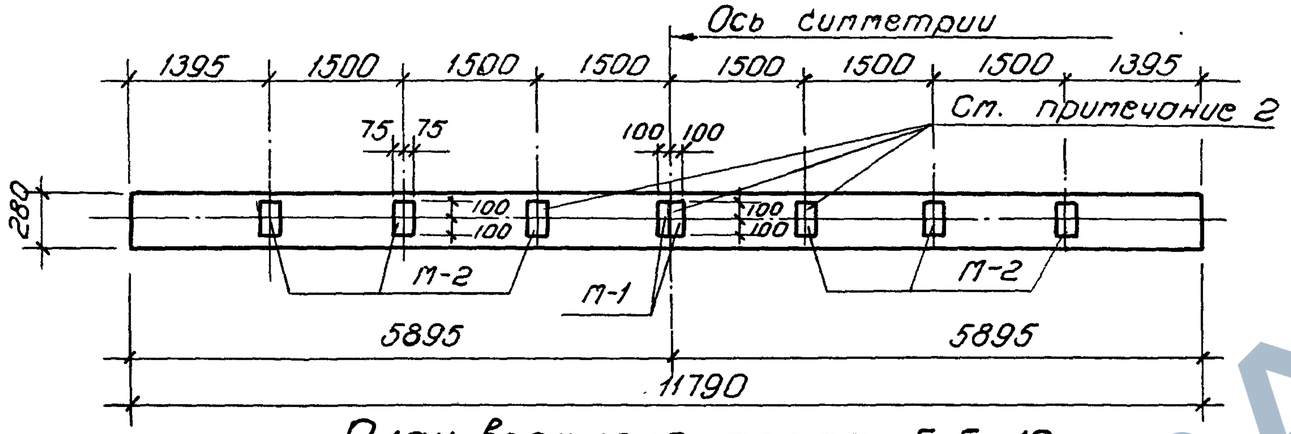

План верхнего пояса Б5-12

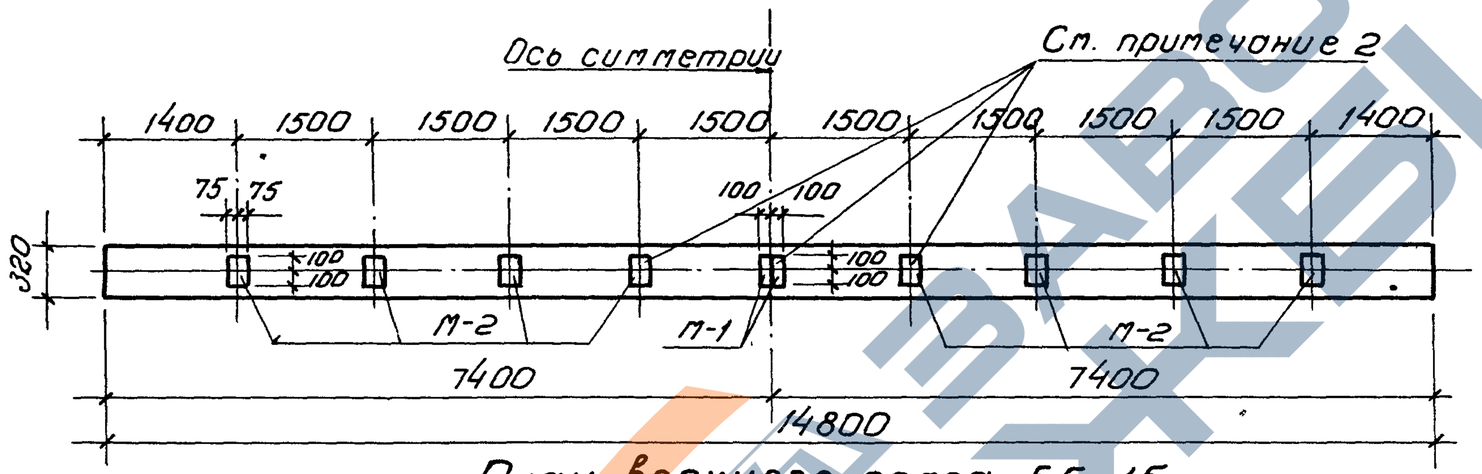

План верхнего пояса Б5-15

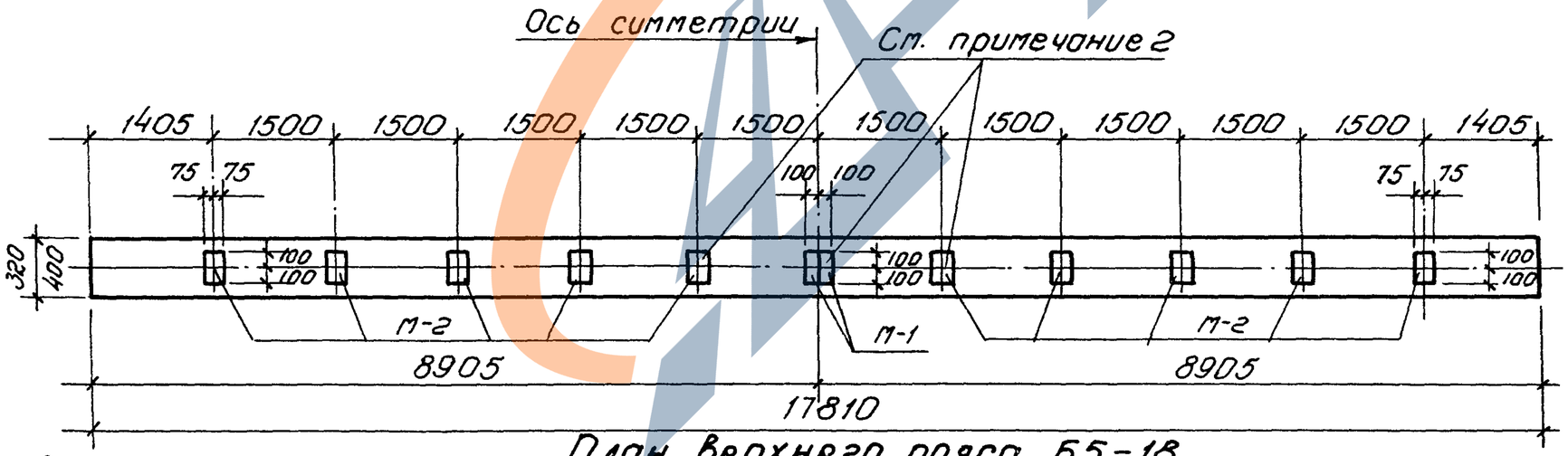

План верхнего пояса Б5-18

Спецификация закладных элементов на 1 балку

Марка балки	Секция	Марка элемента	Количество	Вес элемента, кг	Вес на балку, кг
Б5-12	без фонаря	М-1	2	1.1	2.2
		М-2	6	1.8	10.8
		М-3	2	7.1	14.2
				Итого:	27.2
	с фонарем	М-2	4	1.8	7.2
		М-3	2	7.1	14.2
				Итого	21.4
Б5-15	без фонаря	М-1	2	1.1	2.2
		М-2	8	1.8	14.4
		М-3	2	7.1	14.2
				Итого	30.8
	с фонарем	М-2	6	1.8	10.8
		М-3	2	7.1	14.2
				Итого	25.0
Б5-18	без фонаря	М-1	2	1.1	2.2
		М-2	10	1.8	18.0
		М-3	2	7.1	14.2
				Итого	34.4
	с фонарем	М-2	8	1.8	14.4
		М3	2	7.1	14.2
				Итого	28.6

Примечания

1. На чертеже показаны закладные элементы в балках для бесфонарных покрытий и для плит под торцовыми рамами фонарей
2. Под промежуточными рамами фонарей закладные элементы для крепления плит не ставить.

ТД 1959	Примерная разбивка закладных элементов для крепления плит 1.5×6.0 и рам фонарей для балок Б5	ПК-01-06 выпуск 7	Лист 32

Рук. группы	Инженер	Беленькая
Исполнитель	Техник	Канисаров
Проверил	Гл. инж. ин-та	Хоборова
Гл. инж. ин-та	Нач. отд. СКО	Комиссаров
Руков. темы	Гл. конструктор отд.	Чобурин
		Торозов
		Фрадкин
		Бруштейн

2238

https://zavodjbi.com/

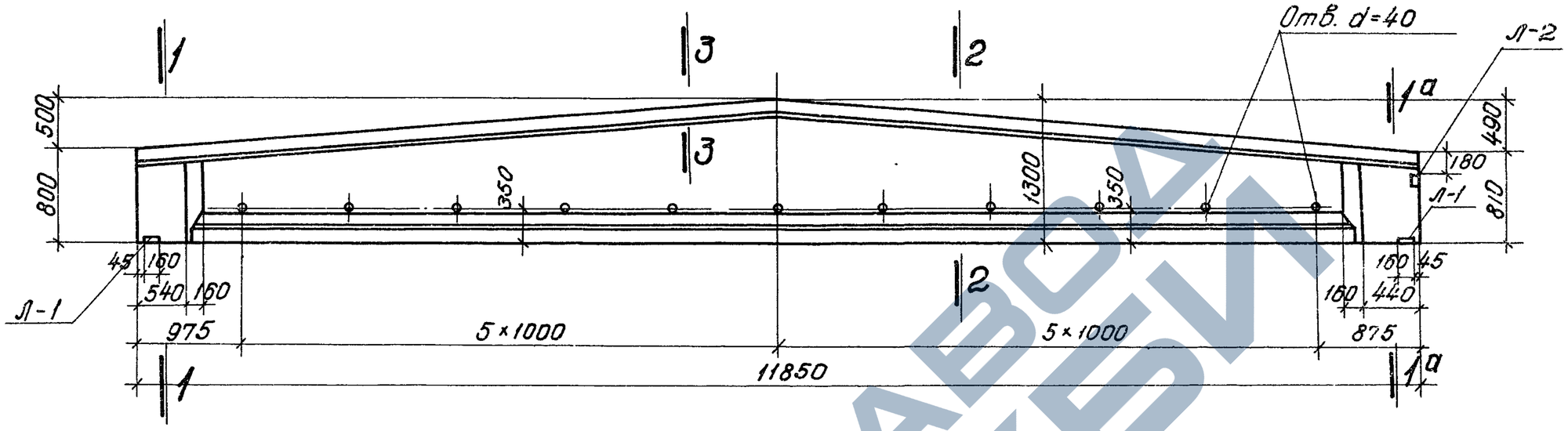

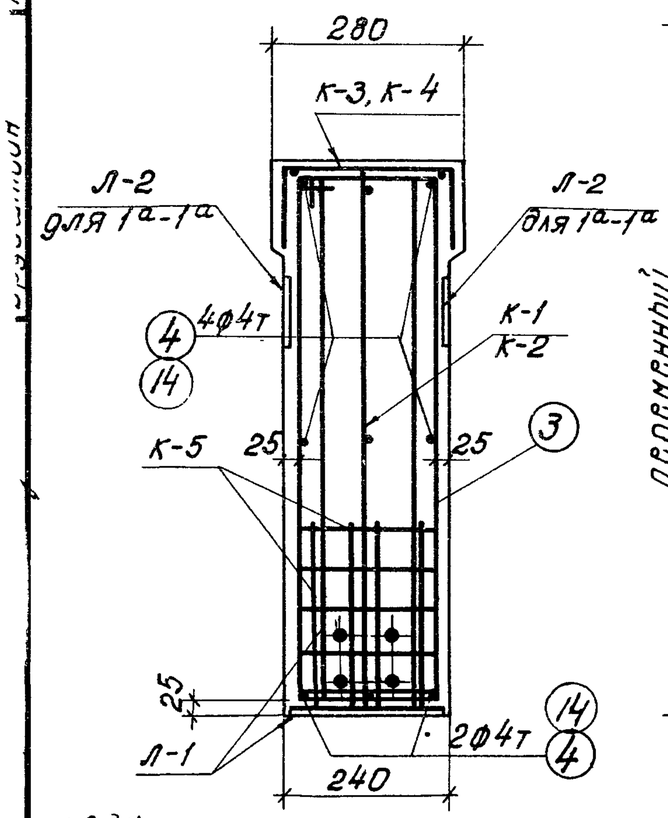

По 1-1, По 1а-1а

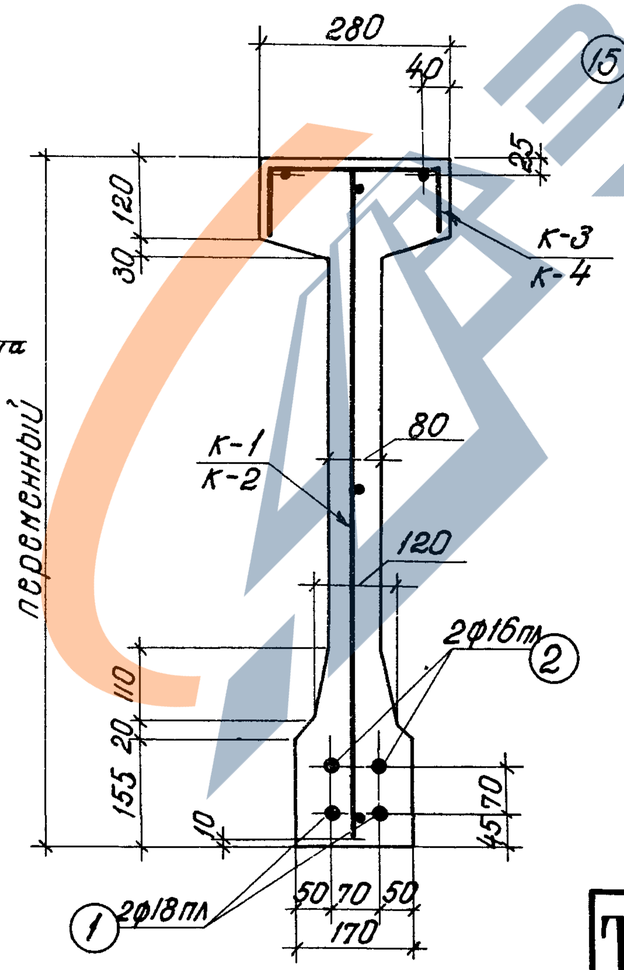

По 2-2

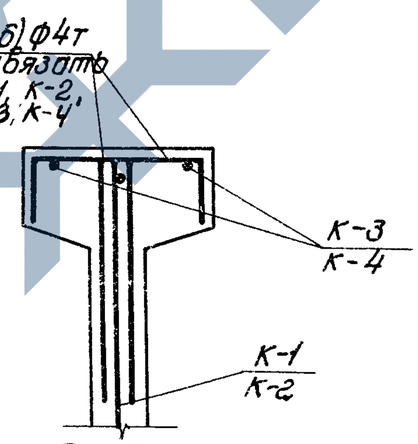

По 3-3

Примечания

1. Усилие натяжения позиции 1 N_1=11,5т, позиции 2 N_2=9,05т.
2. Отпуск натяжения арматуры должен быть постепенным.
3. Кубиковая прочность бетона при отпуске натяжения арматуры должна быть не ниже 300 кг/см²

Технико-экономические показатели.				
Наименование	Вес балки т	Объем бетона м³	Марка бетона	Вес стали кг
Б6-12-1	4,08	1,63	400	128.0

ТД 1959	Балка Б6-12-1 Общий вид. Технико-экономические показатели	ПК-01-06 Выпуск 7 лист 33

2230

https://zavodjbi.com/

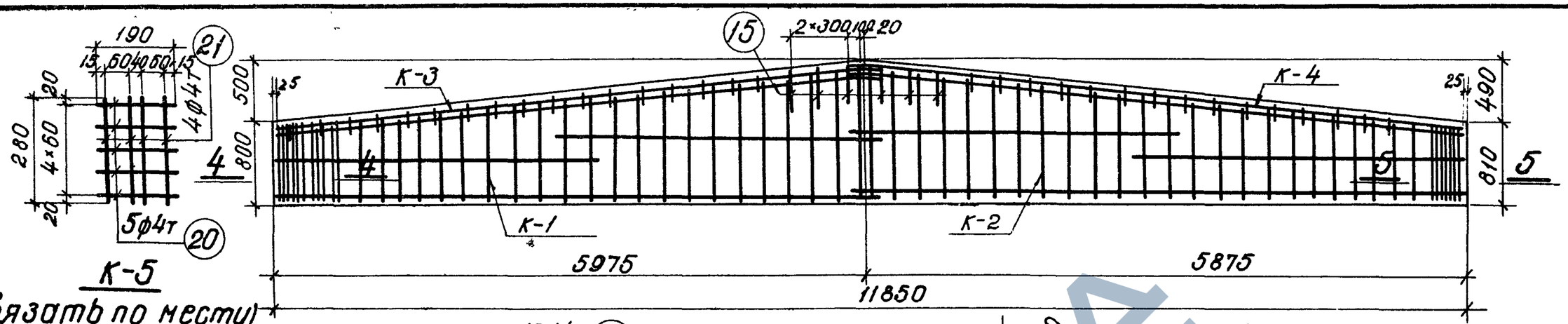

К-5
(вязать по месту)

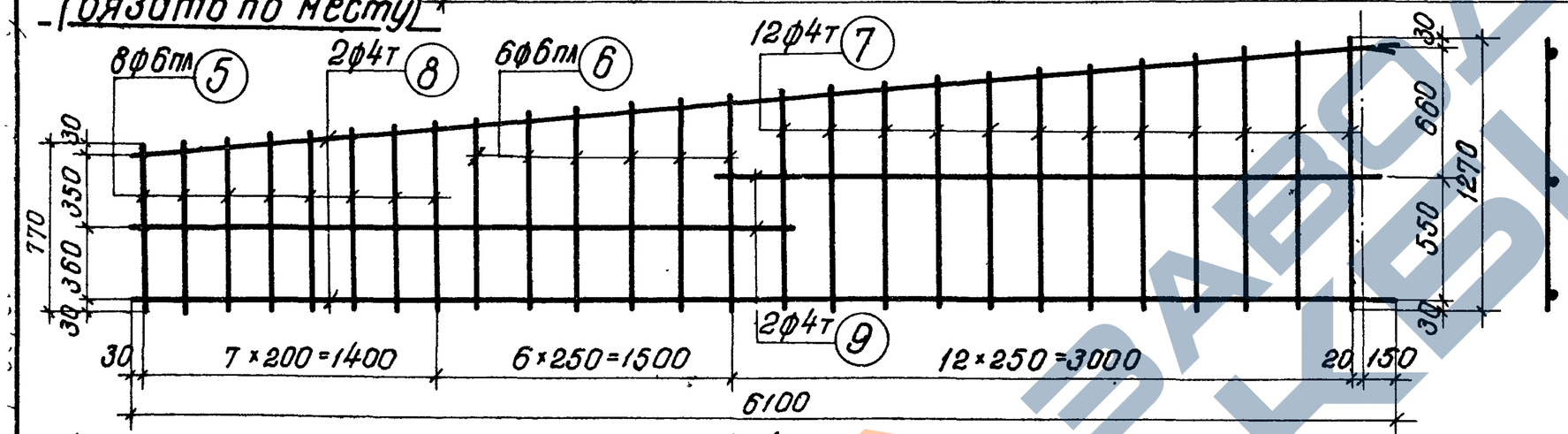

К-1

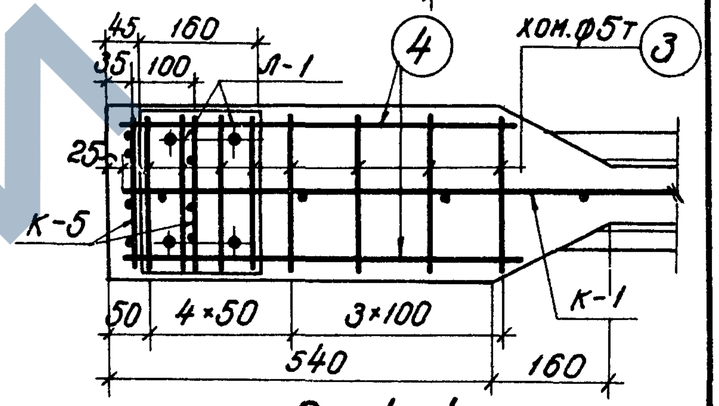

По 4-4

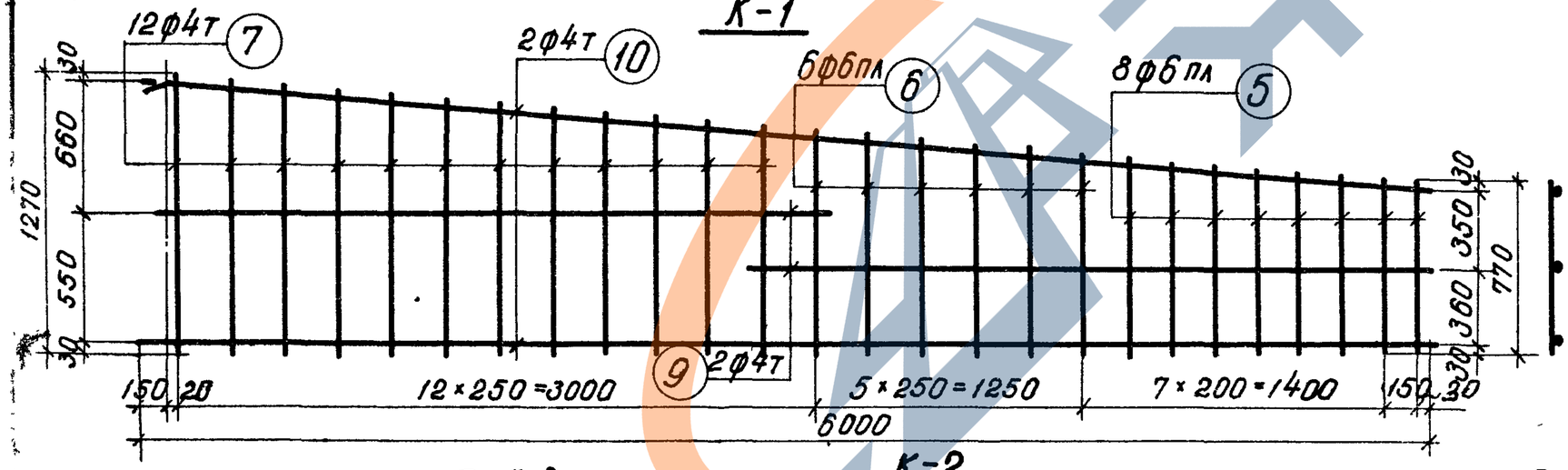

К-2

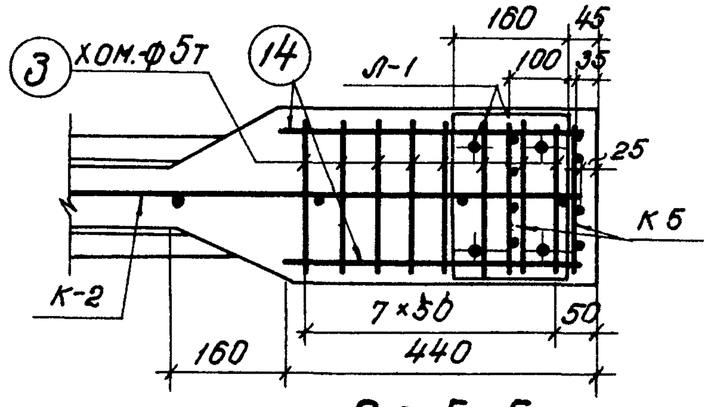

По 5-5

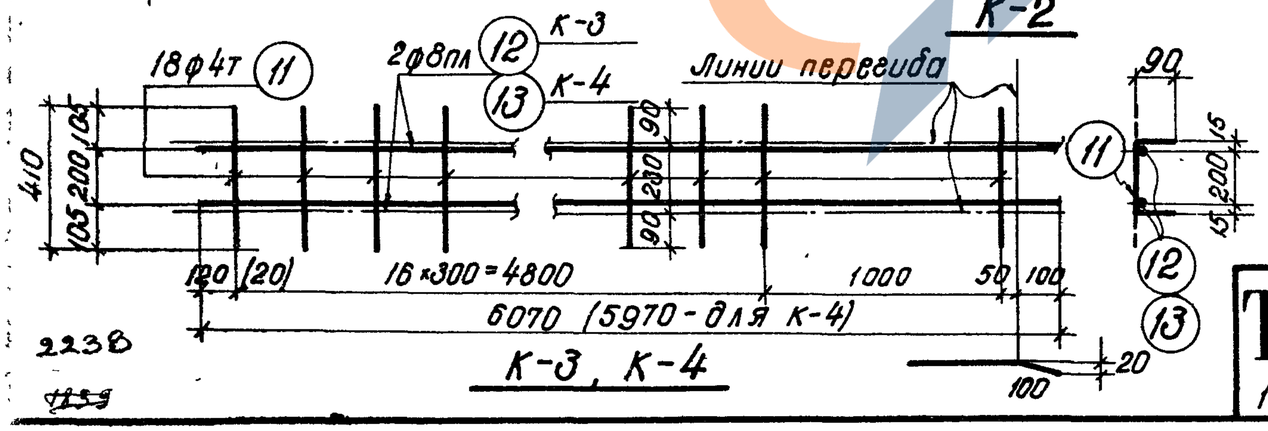

К-3, К-4

Примечания:

1. Арматурные каркасы должны изготовляться при помощи точечной сварки в соответствии с Техническими условиями ТУ-73-53 и Указаниями ВСН-38-57 (МСП МХП-МСЭС).
2. Каркасы К-3 и К-4 сварить между собою.

ТА 1959	Балка Б6-12-1. Армирование. Каркасы К-1, К-2, К-3, К-4 и К-5	ПК-01-06 Выпуск 7. Лист 34

2238

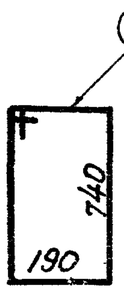

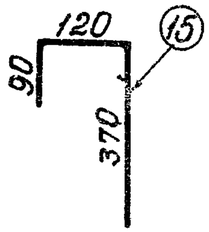

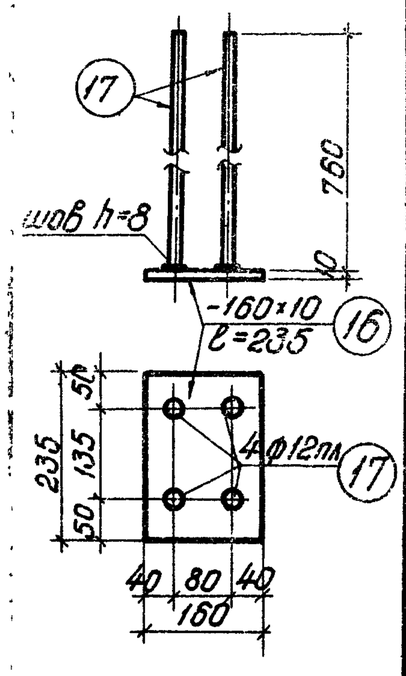

Л-1

Спецификация арматуры

Марка каркаса	N N позиций	Профиль и номер по сортаменту	ℓ мм	количество на 1 каркас	количество всего п шт.	ℓп м
Рабочая арматура	1	ф18пл	11850	–	2	23,7
	2	ф16пл	11850	–	2	23,7
Отдельные стержни.	3	ф5т	2000	16	16	32,0
	4	ф4т	460	6	6	2,8
	14	ф4т	380	6	6	2,3
	15	ф4т	580	12	12	7,0
К-1 шт. 1	5	ф6пл	от 770 до 890	8	8	6,7
	6	ф6пл	от 910 до 1010	6	6	5,8
	7	ф4т	от 1030 до 1270	12	12	13,8
	8	ф4т	6100	2	2	12,2
	9	ф4т	3200	2	2	6,4
К-2 шт. 1	5	ф6пл	от 770 до 890	8	8	6,7
	6	ф6пл	от 910 до 1010	6	6	5,8
	7	ф4т	от 1030 до 1270	12	12	13,8

Выборка арматуры

Марка каркаса	Профиль и номер по сортаменту	Σℓп м	Вес кг
Рабочая арматура	ф18пл	23,7	47,4
	ф16пл	23,7	37,5
	Итого		84,9
Отдельные стержни.	ф4т	12,1	1,2
	ф5т	32,0	4,9
	Итого:		6,1
К-1 шт. 1	ф6пл	12,5	2,8
	ф4т	32,4	3,2
	Итого		6,0
К-2 шт. 1	ф6пл	12,5	2,8
	ф4т	32,2	3,2
	Итого:		6,0

Спецификация арматуры

Марка каркаса	N N позиций	Профиль и номер по сортаменту	ℓ мм	количество на 1 каркас	количество всего п шт.	ℓп м
проволоч.	9	ф4т	3200	2	2	6,4
	10	ф4т	6000	2	2	12,0
К-3 шт. 1	11	ф4т	410	18	18	7,4
	12	ф8пл	6070	2	2	12,1
К-4 шт. 1	11	ф4т	410	18	18	7,4
	13	ф8пл	5970	2	2	11,9
К-5 шт. 4	20	ф4т	190	5	20	3,8
	21	ф4т	280	4	16	4,5
Л-1 шт. 2	16	-160×10	235	1	2	—
	17	ф12пл	760	4	8	6,1
Л-2 шт. 2	18	-120×6	120	1	2	—
	19	ф8пл	420	2	4	1,7

Выборка арматуры

Марка каркаса	Профиль и номер по сортаменту	Σℓп м	Вес кг
К-3 шт. 1	ф4т	7,4	0,7
	ф8пл	12,1	4,8
	Итого		5,5
К-4 шт. 1	ф4т	7,4	0,7
	ф8пл	11,9	4,7
	Итого:		5,4
К-5 шт. 4	ф4т	8,3	0,8
	Итого:		0,8
Л-1 шт. 2	δ=10	—	5,9
	ф12пл	6,1	5,4
	Итого:		11,3
Л-2 шт. 2	ф8пл	1,7	0,7
	δ=6	—	1,3
	Итого:		2,0

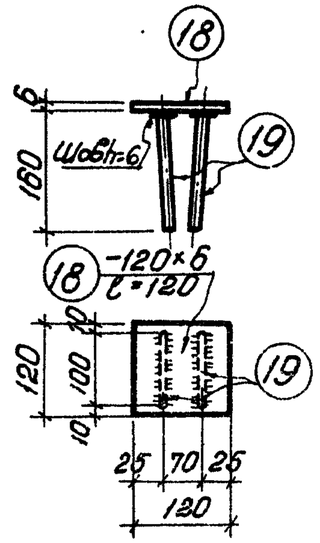

Л-2

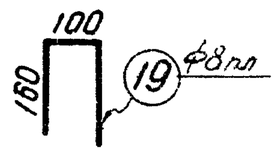

Выборка стали на балку.

Назначение	Стали периодического профиля ГОСТ 7314-55: 30ХГ2С ф16пл	ф18пл		Итого	25Г2С ф6пл	ф8пл	ф12пл		Итого	Проволока холоднотянутая низкоуглеродистая ГОСТ 6727-53: ф4т	ф5т			Итого	Сталь Ст.3 δ=10	δ=6		Итого	Итого кг
Рабочая арматура	37,5	47,4		84,9															84,9
Арматура каркасов и отдельные стержни.					5,6	9,5			15,1	9,8	4,9			14,7					29,8
Закладные элементы.						0,7	5,4		6,1						5,9	1,3		7,2	13,3
																		Всего:	128,0

2238

ТА 1959	Балка Б 6-12-1 Спецификация и выборка стали.	ПК-01-06 Выпуск 7 лист. 35

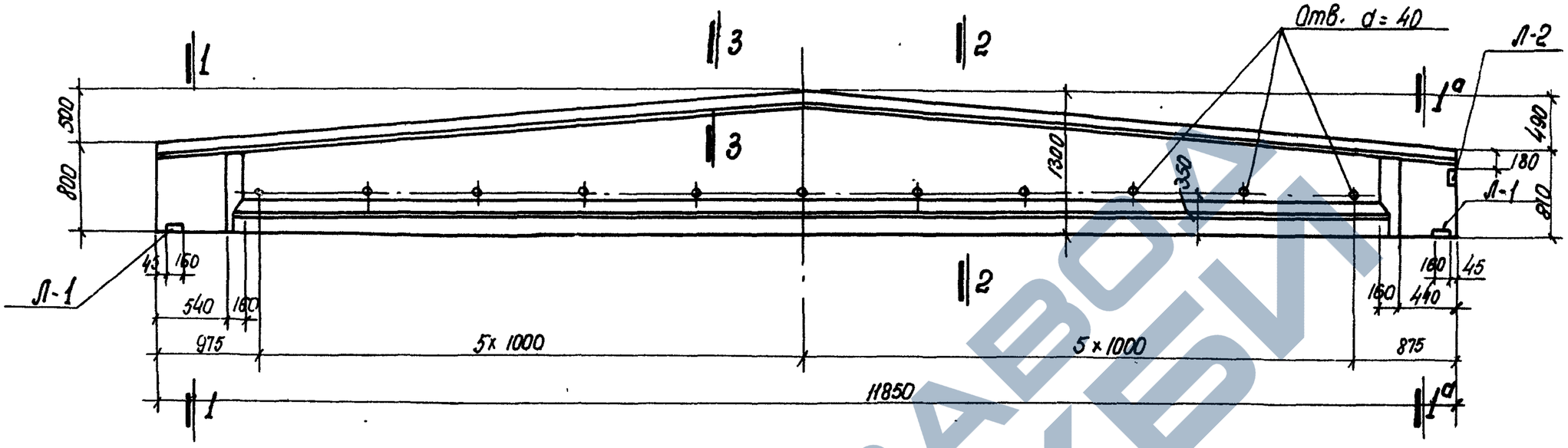

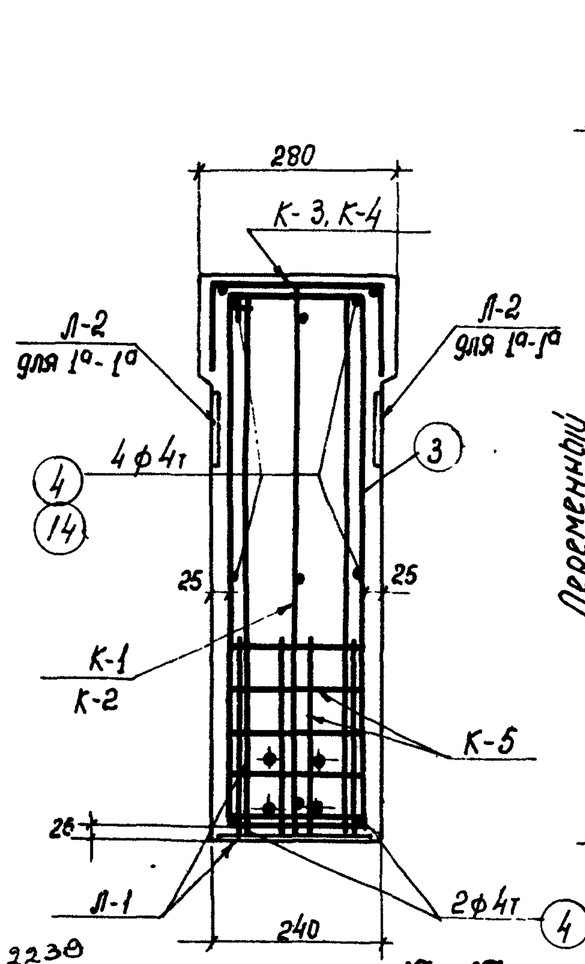

по 1-1, по 1а-1а

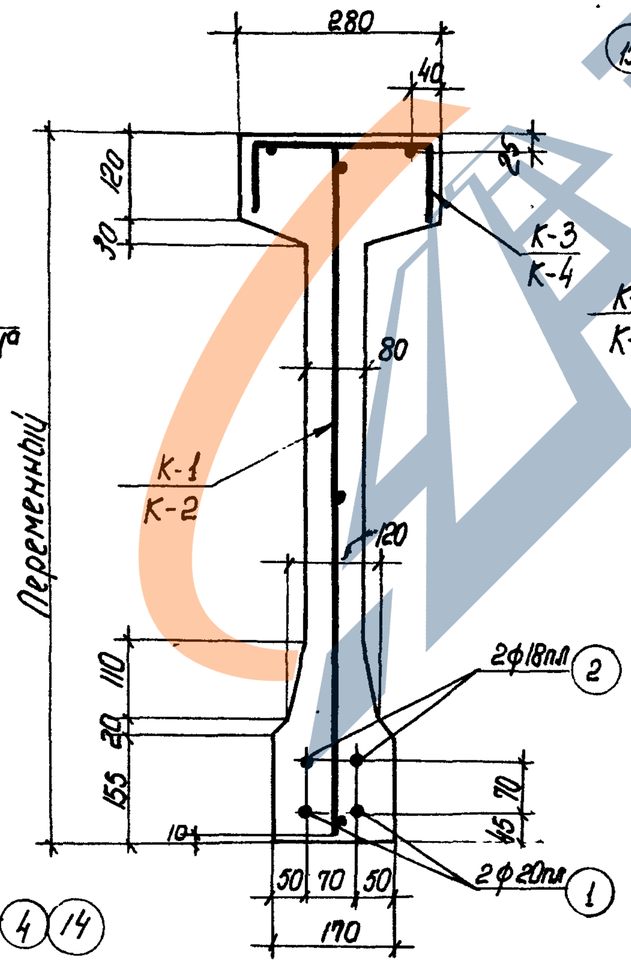

по 2-2

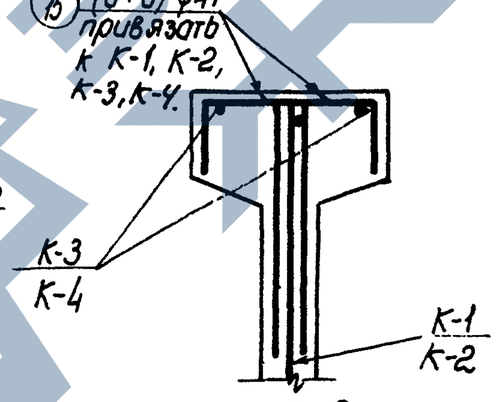

по 3-3

Примечания

1. Усилие натяжения поз. 1 N = 14,1т, поз. 2 N = 11,5т.
2. Отпуск натяжения арматуры должен быть постепенным.
3. Кубиковая прочность бетона при отпуске натяжения арматуры должна быть не ниже 300 кг/см²

Технико-экономические показатели				
Наименование	Вес балки т	Объем бетона м³	Марка бетона	Вес стали кг
ББ-12-2	4.08	1.63	400	153.0

ТА 1959	Балка ББ-12-2 Общий вид. Технико-экономические показатели.	ПК-01-06 Выпуск 7 Лист 36

https://zavodjbi.com/

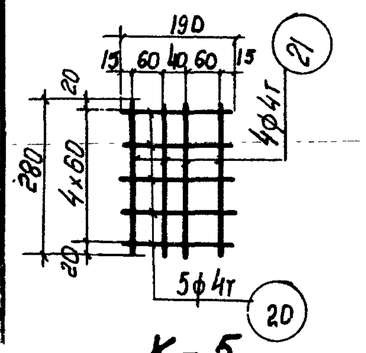

К-5
(вязать по месту)

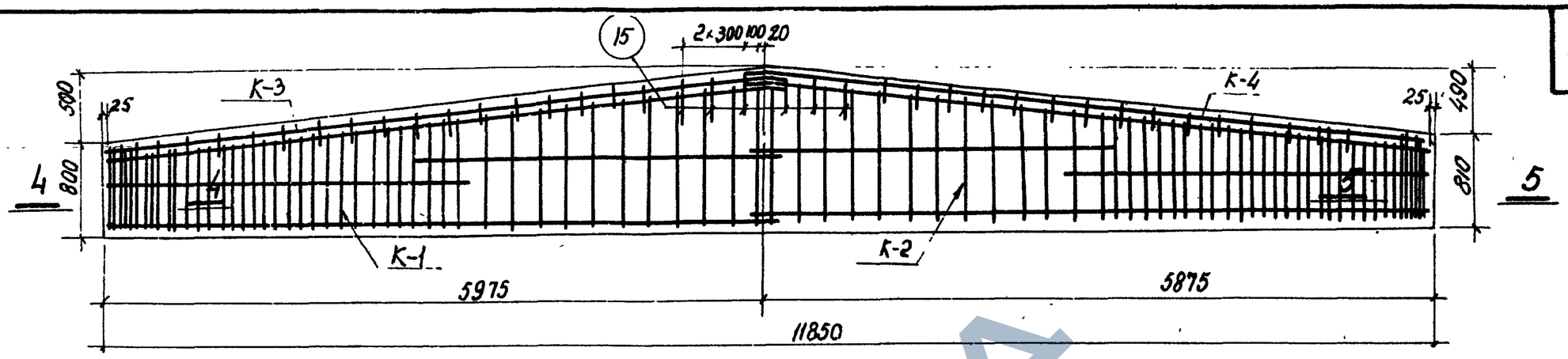

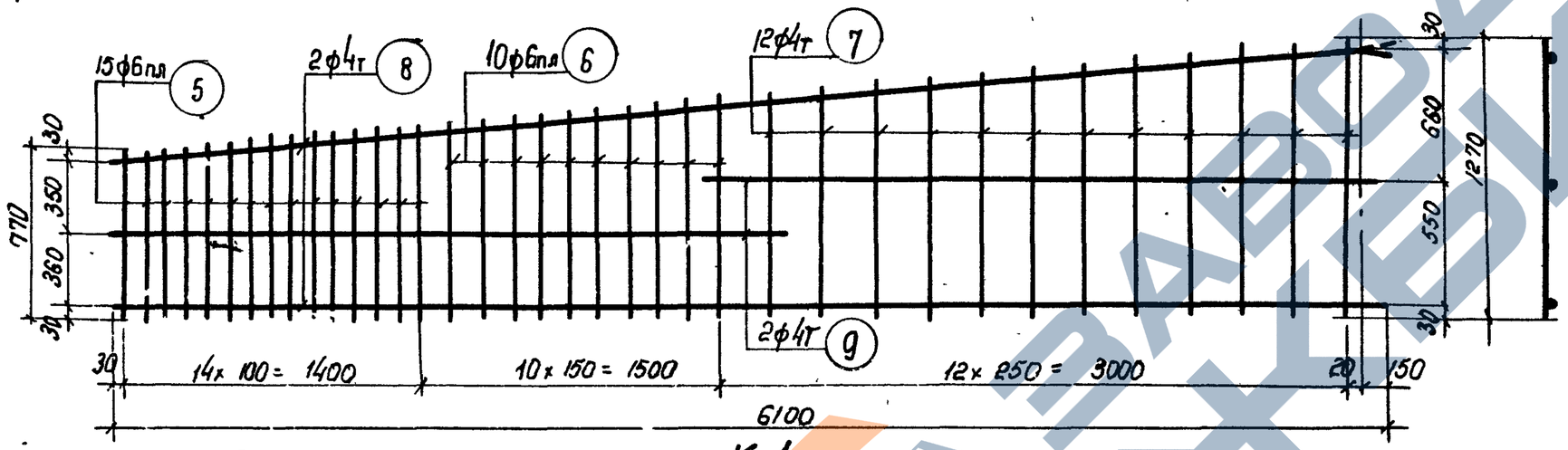

К-1

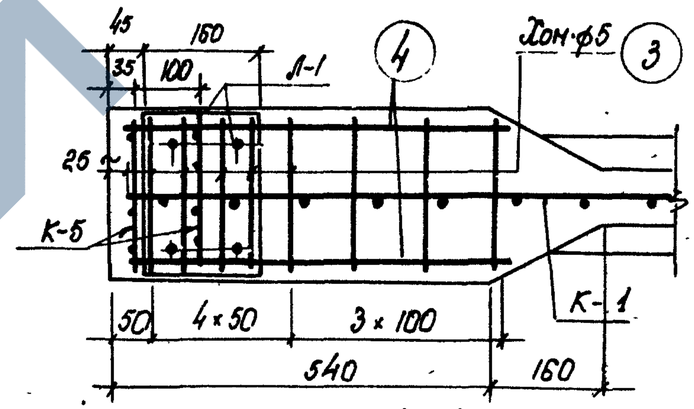

По 4-4

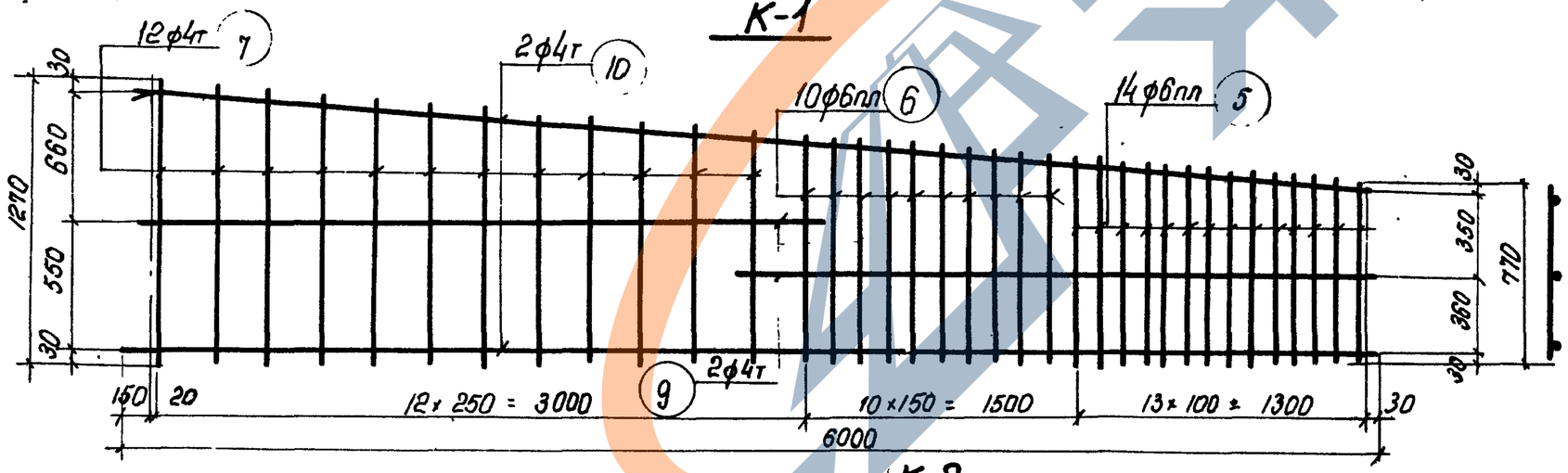

К-2

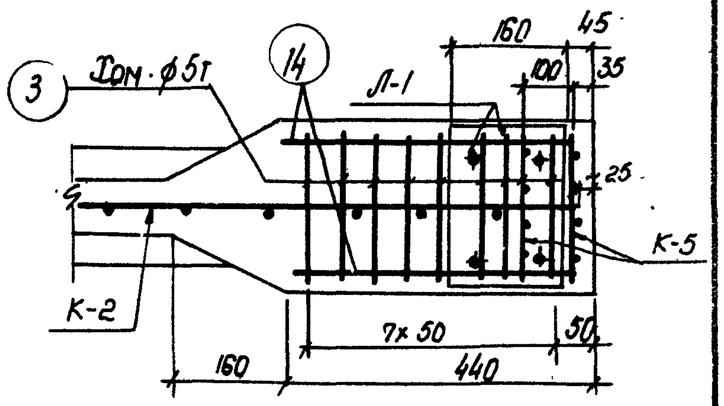

По 5-5

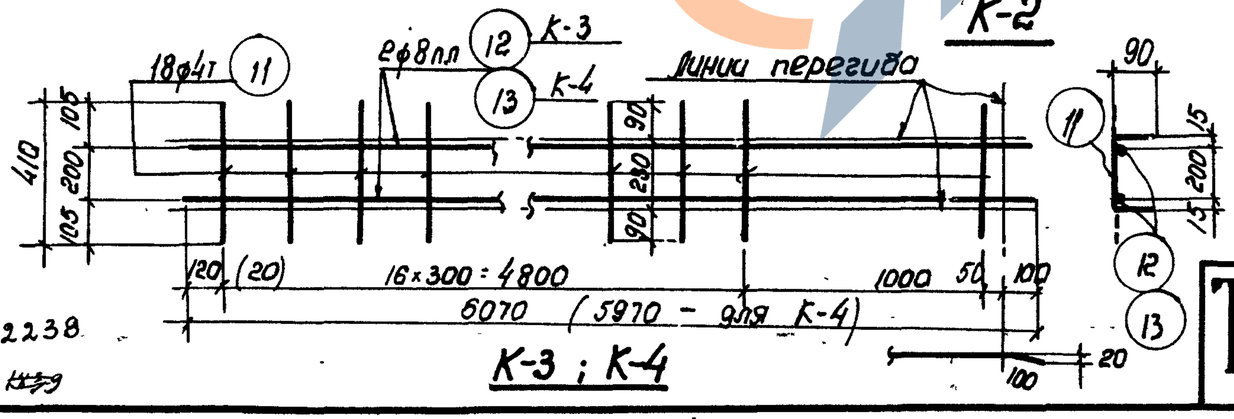

К-3 ; К-4

Примечания

1. Арматурные каркасы должны изготовляться при помощи точечной сварки в соответствии с Техническими условиями ТУ-73-53. Указаниями ВСН-38-57 (МСПМХП-МСЭС)
2. Каркасы К-3 и К-4 сварить между собою.

2238

ТД 1959г.	Балка ББ-12-2 Армирование каркасы К-1, К-2, К-3, К-4 и К-5.	ПК-01-06 Выпуск 7
		Лист 37

Руковод. гр.	Инженер	Беленькая
Исполнитель		Комиссаров Фишелев
		Польяк
		Комиссаров

Чадурин	Морозов	Фрадкин
		Брувштейн

Утвер.	Инж. стр.	Гр.

Гл. инженер ин-та		
Начальник СКО		
Руковод. темы		
Главн. кон. отд.		

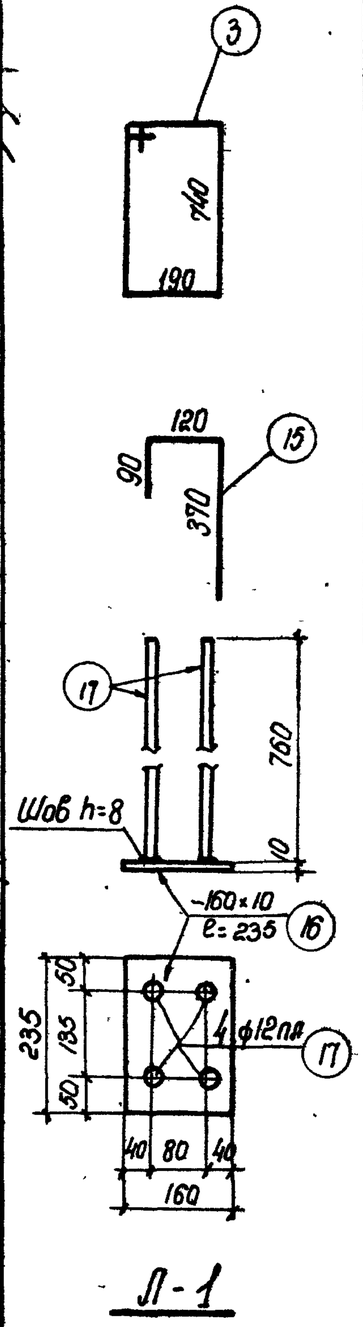

Л-1

Спецификация арматуры

Марка каркаса	№ позиций	ф или номер по сортаменту	ℓ мм	Количество на каркас	Количество всего п шт.	ℓп м
Рабочая арматура	1	ф20пл	11850	-	2	23.7
	2	ф18пл	11850	-	2	23.7
Отдельные стержни	3	ф5т	2000		16	32.0
	4	ф4т	460		6	2.8
	14	ф4т	380		6	2.3
	15	ф4т	580		12	7.0
К-1 шт. 1	5	ф6пл	от 770 до 890	15	15	12.5
	6	ф6пл	от 900 до 1010	10	10	9.6
	7	ф4т	от 1030 до 1270	12	12	13.8
	8	ф4т	6100	2	2	12.2
	9	ф4т	3200	2	2	6.4
К-2 шт. 1	5	ф6пл	от 770 до 890	14	14	11.6
	6	ф6пл	от 900 до 1010	10	10	9.6
	7	ф4т	от 1030 до 1270	12	12	13.8

Выборка арматуры

ф или номер по сортаменту	Σℓп м	Вес кг
ф20пл	23.7	58.5
ф18пл	23.7	47.4
	Итого	105.9
ф4т	12.1	1.2
ф6т	32.0	4.9
	Итого	6.1
ф6пл	22.1	4.9
ф4т	32.4	3.2
	Итого	8.1
ф6пл	21.2	4.7
ф4т	32.2	3.2
	Итого	7.9

Спецификация арматуры

Марка каркаса	№ позиций	ф или номер по сортаменту	ℓ мм	Количество на каркас	Количество всего п шт.	ℓп м
продольн.	9	ф4т	3200	2	2	6.4
	10	ф4т	6000	2	2	12.0
К-3 шт. 1	11	ф4т	410	18	18	7.4
	12	ф8пл	6070	2	2	12.1
К-4 шт. 1	11	ф4т	410	18	18	7.4
	13	ф8пл	5970	2	2	11.9
К-5 шт. 4	20	ф4т	190	5	20	3.8
	21	ф4т	280	4	16	4.5
Л-1 шт. 2	16	-160×10	235	1	2	
	17	ф12пл	760	4	8	6.1
Л-2 шт. 2	18	-120×6	120	1	2	
	19	ф8пл	420	2	4	1.7

Выборка арматуры

ф или номер по сортаменту	Σℓп м	Вес кг
ф4т	7.4	0.7
ф8пл	12.1	4.8
	Итого	5.5
ф4т	7.4	0.7
ф8пл	11.9	4.7
	Итого	5.4
ф4т	8.3	0.8
	Итого	0.8
б=10		5.9
ф12пл	6.1	5.4
	Итого	11.3
ф8пл	1.7	0.7
б=6	—	1.3
	Итого	2.0

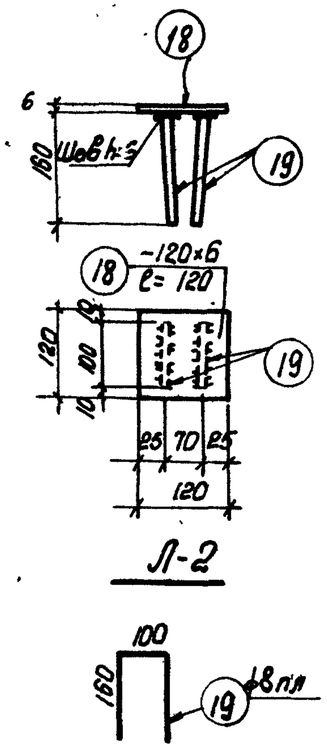

Л-2

Выборка стали на балку

Назначение	Сталь периодического профиля ГОСТ 7314-55. 30ХГ2С ф18пл	ф20пл		Итого	25Г2С ф6пл	ф8пл	ф12пл		Итого	Проволока холоднотянутая низкоуглеродистая ГОСТ 6727-53 ф4т	ф5т			Итого	Сталь Ст. 3 б=10	б=6		Итого	Итого кг
Рабочая арматура	47.4	58.5		105.9															105.9
Арматура каркасов и отдельные стержни					9.6	9.5			19.1	9.8	4.9			14.7					33.8
Закладные элементы						0.7	5.4		6.1						5.9	1.3		7.2	13.3
																			153.0

ТД 1959

Балка ББ-12-2
Спецификация и выборка стали

ПК-01-06 Выпуск 7

Лист 38

2238

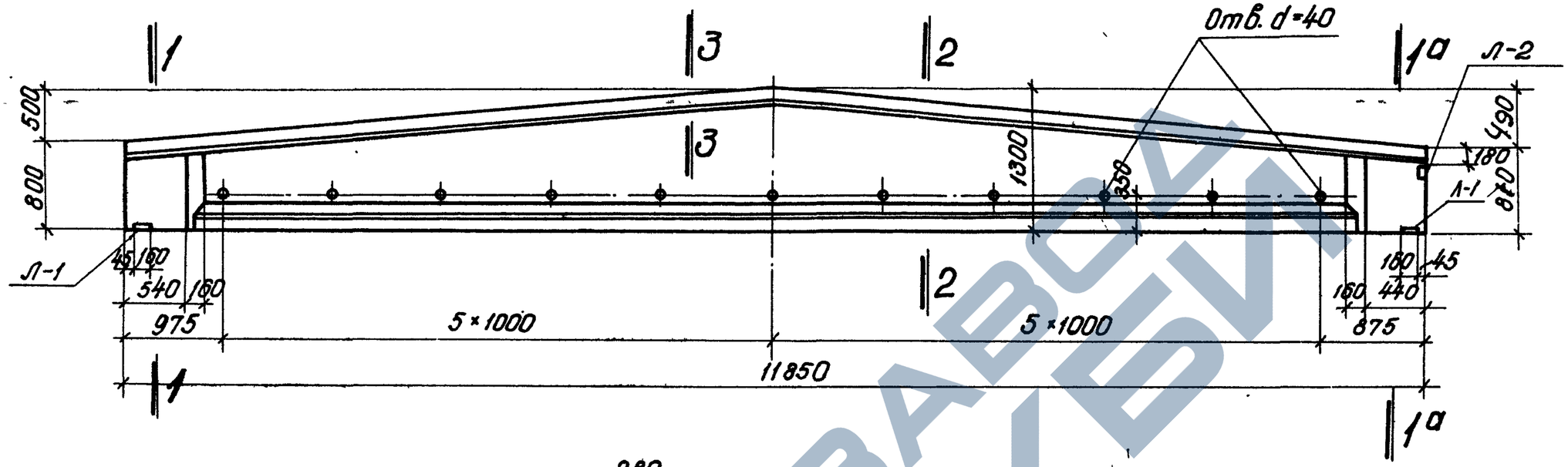

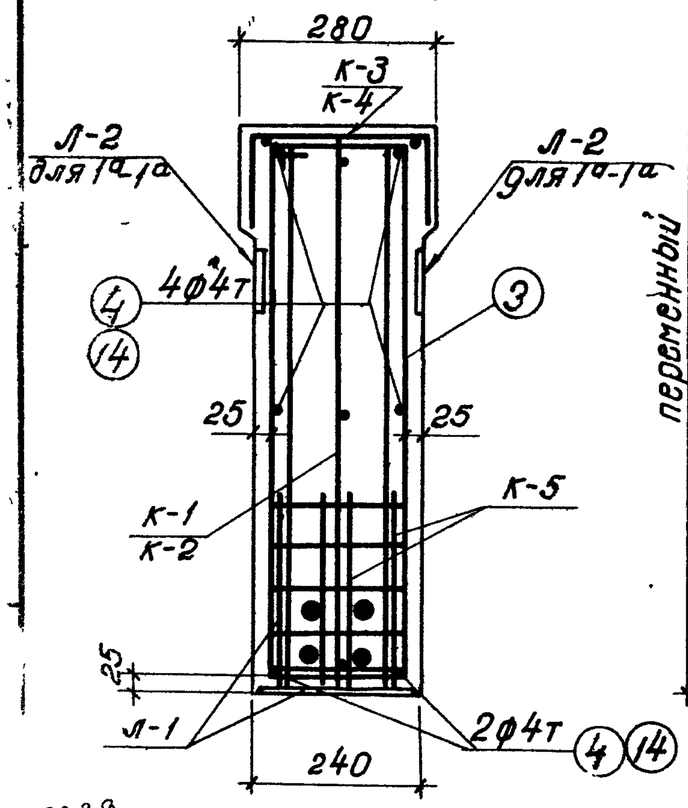

По 1-1, по 1а-1а

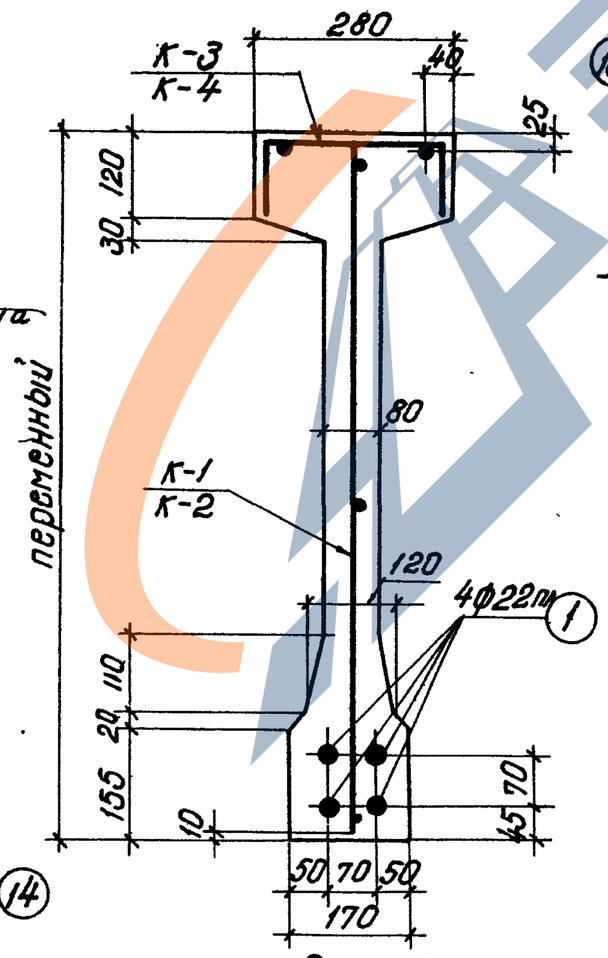

По 2-2

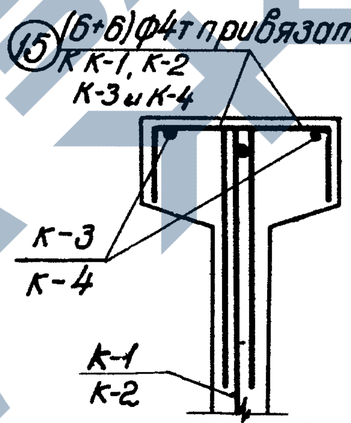

По 3-3

Примечания

1. Усилие натяжения поз. 1 N 17,1т.
2. Отпуск натяжения арматуры должен быть постепенным.
3. Кубиковая прочность бетона при отпуске натяжения арматуры должна быть не ниже 300 кг/см².

Технико-экономические показатели

Наименов.	Вес балки т	Объем бетона м³	Марка бетона	Вес стали кг
Б6-12-3	4.08	1,63	400	197.9

ТД 1959	Балка Б 6-12-3 Общий вид. Технико-экономические показатели	ПК-01-06 Выпуск 7 Лист. 39

2238
1839

ЗАВОД ЖБИ

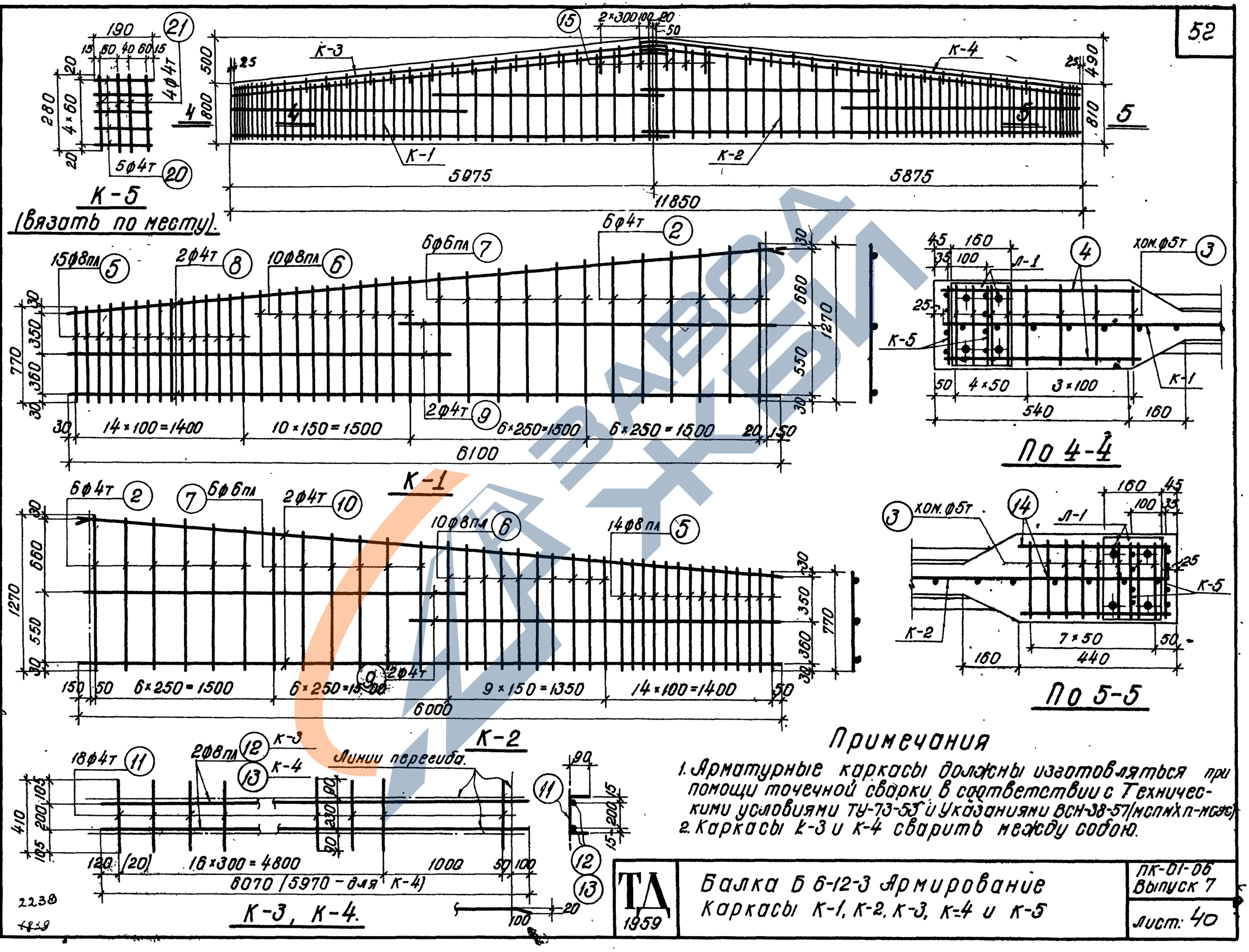
К-5
(вязать по месту).
К-1
К-2
К-3
К-4
5975
5875
11850
6100
6000
По 4-4
По 5-5
К-3, К-4.
Линии перегиба.
Примечания
1. Арматурные каркасы должны изготовляться при помощи точечной сварки в соответствии с Техническими условиями ТУ-73-55 и Указаниями ВСН-38-57 (МСПМХП-МСЭС).
2. Каркасы К-3 и К-4 сварить между собою.
ТЛ 1959
Балка Б 6-12-3 Армирование
Каркасы К-1, К-2, К-3, К-4 и К-5
ПК-01-06
Выпуск 7
Лист: 40
Белевская
Конюшков Фишелев
Полвяк
Комиссаров.
Рук. группы
Инженер
Исполнитель
Проверил
Чадурин
Морозов
Фрадкин
Бриштейн
Гл. инженер инст.
Начальник СКО
Рук. темы
Гл. констр. отд.

Беленькая	Консисаров	Фишелев
		Полбяк
		Комиссаров
Рук группы	Инженер	Исполнитель
		Проверил.
Чадурин	Морозов	Фрадкин
		Брувштейн
Гл инж. ин-та	Начальник СКО	Рук. темы
		Гл. констр. отд.

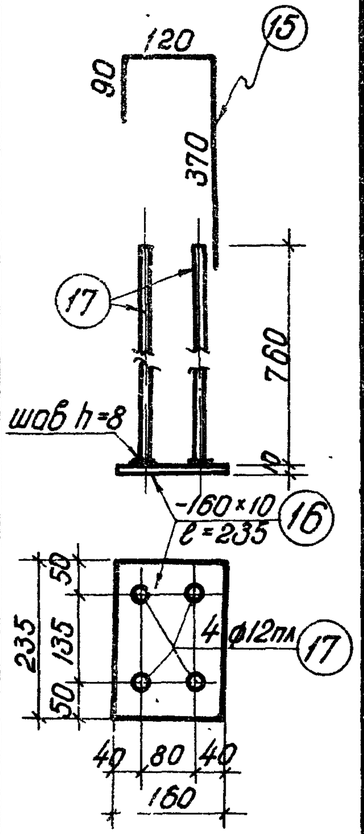

Л-1

Спецификация арматуры

Марка каркаса	№№ позиций	ф или номер по сортаменту	ℓ мм	количество на 1 каркас	количество всего п шт.	ℓп м
Рабоч. армат.	1	ф22пл	11850	–	4	47,4
Отдельные стержни.	15	ф4т	580	–	12	7,0
	3	ф5т	2000	–	16	32,0
	4	ф4т	460	–	6	2,8
	14	ф4т	380	–	6	2,3
К-1 шт. 1	2	ф4т	от 1150 до 1270	6	6	7,3
	5	ф8пл	от 770 до 890	15	15	12,5
	6	ф8пл	от 900 до 1010	10	10	9,6
	7	ф6пл	от 1030 до 1130	6	6	6,5
	8	ф4т	6100	2	2	12,2
	9	ф4т	3200	2	2	6,4
К-2 шт. 1	5	ф8пл	от 770 до 890	14	14	11,6
	6	ф8пл	от 900 до 1010	10	10	9,6
	7	ф6пл	от 1030 до 1130	6	6	6,5

Выборка арматуры

ф или номер по сортаменту	Σ ℓп м	Вес кг
ф22пл	47,4	141,5
	Итого	141,5
ф5т	32,0	4,9
ф4т	12,1	1,2
	Итого	6,1
ф8пл	22,	8,8
ф6пл	6,5	1,4
ф4т	25,9	2,6
	Итого	12,8
ф8пл	21,2	8,5
ф6пл	6,5	1,4
ф4т	25,7	2,6
	Итого	12,5

Спецификация арматуры

Марка каркаса	№№ позиций	ф или номер по сортаменту	ℓ мм	количество на 1 каркас	количество всего п шт.	ℓп мм
Проволока	9	ф4т	3200	2	2	6,4
	10	ф4т	6000	2	2	12,0
	2	ф4т	от 1150 до 1270	6	6	7,3
К-3 шт. 1	11	ф4т	410	18	18	7,4
	12	ф8пл	6070	2	2	12,1
К-4 шт. 1	11	ф4т	410	18	18	7,4
	13	ф8пл	5970	2	2	11,9
К-5 шт. 4	20	ф4т	190	5	20	3,8
	21	ф4т	280	4	16	4,5
Л-1 шт. 2	16	-160×10	235	1	2	
	17	ф12пл	760	4	8	6,1
Л-2 шт. 2	18	-120×6	120	1	2	
	19	ф8пл.	420	2	4	1,7

Выборка арматуры

ф или номер по сортаменту	Σ ℓп м	Вес кг
ф4т	7,4	0,7
ф8пл	12,1	4,8
	Итого:	5,5
ф4т	7,4	0,7
ф8пл	11,9	4,7
	Итого:	5,4
ф4т	8,3	0,8
	Итого	0,8
δ=10		5,9
ф12пл	6,1	5,4
	Итого:	11,3
ф8пл	1,7	0,7
δ=6		1,3
	Итого	2,0

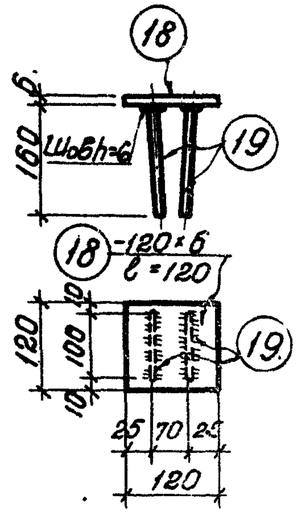

Л-2

Выборка стали на балку

Назначение	Стали периодического профиля ГОСТ 7314-55: 30ХГСС				25ГСС					Проволока холоднотянутая низкоуглеродистая ГОСТ 6727-53					Сталь Ст.3				Итого кг
	ф22пл			Итого	ф6пл	ф8пл	ф12пл		Итого	ф4т	ф5т			Итого	δ=10	δ=6		Итого	
Рабочая арматура	141,5			141,5															141,5
Арматура каркасов					2,8	26,8			29,6	8,6	4,9			13,5					43,1
Закладные элементы						0,7	5,4		6,1						5,9	1,3		7,2	13,3
																	Всего:		197,9

2236

ТД 1959

Балка Б 6-12-3
Спецификация и выборка стали.

ПК-01-06 Выпуск 7

Лист 41

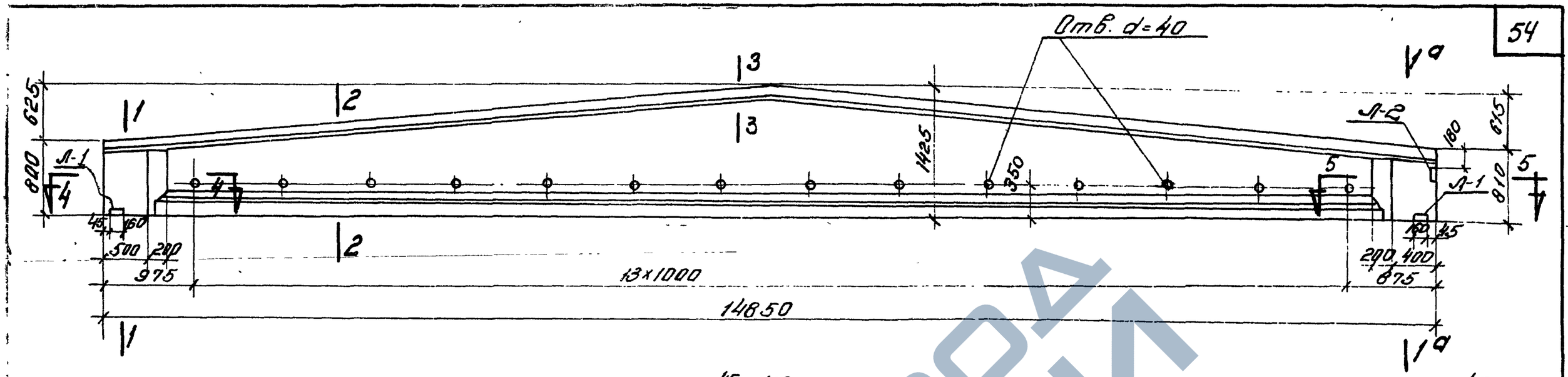

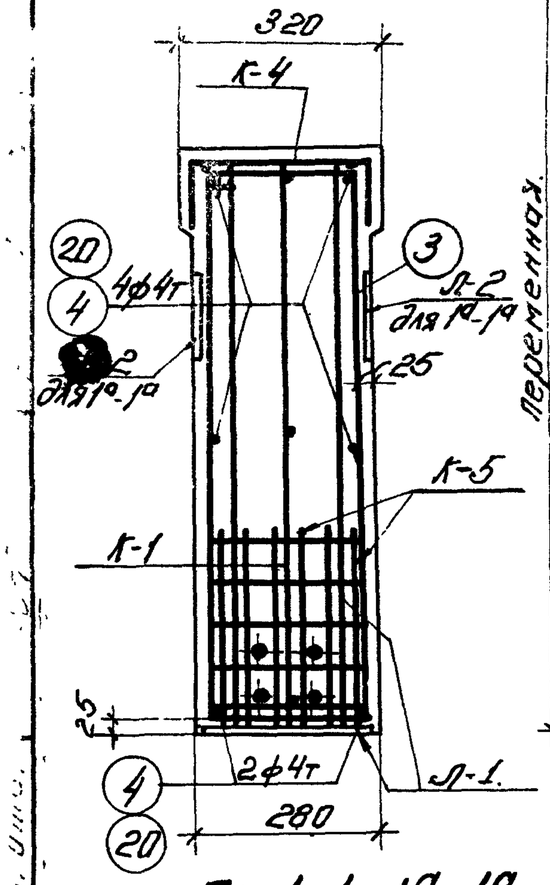

По 1-1; 1а-1а

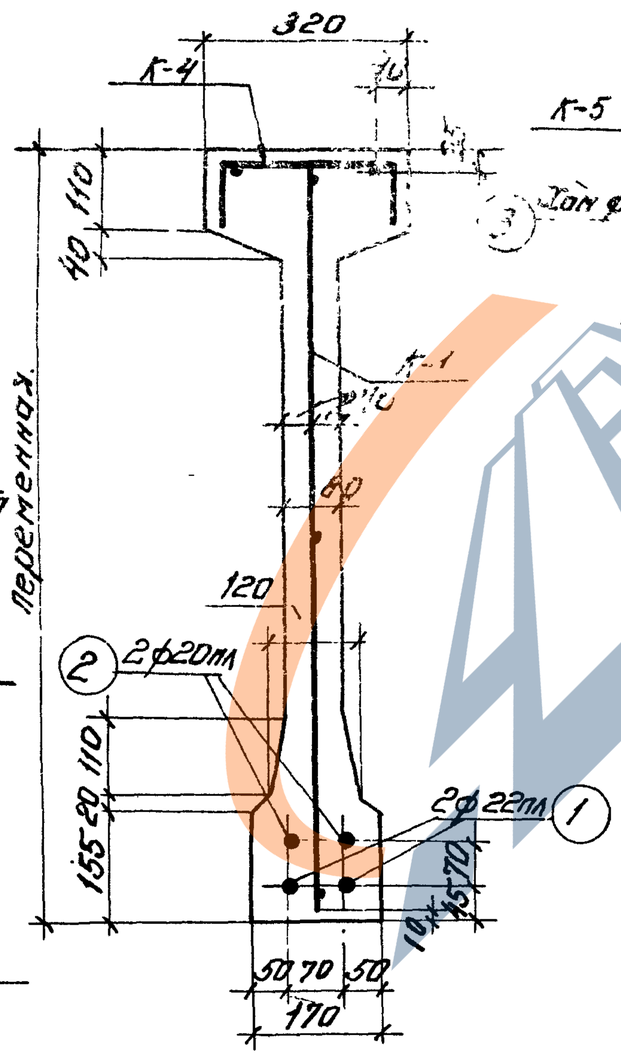

По 2-2

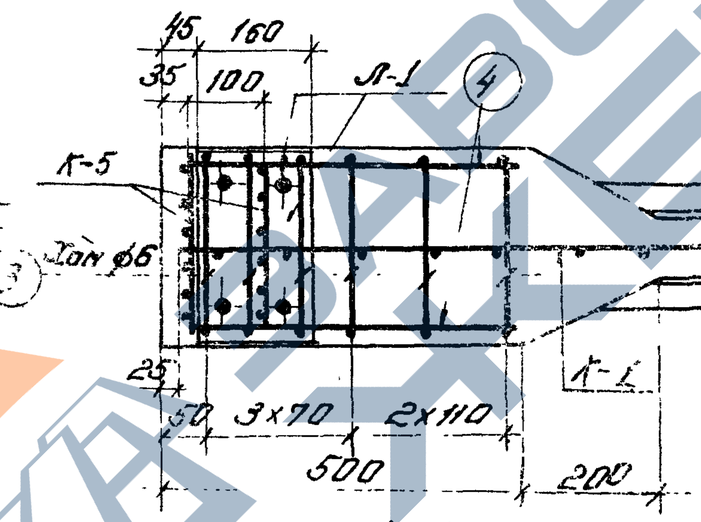

По 4-4

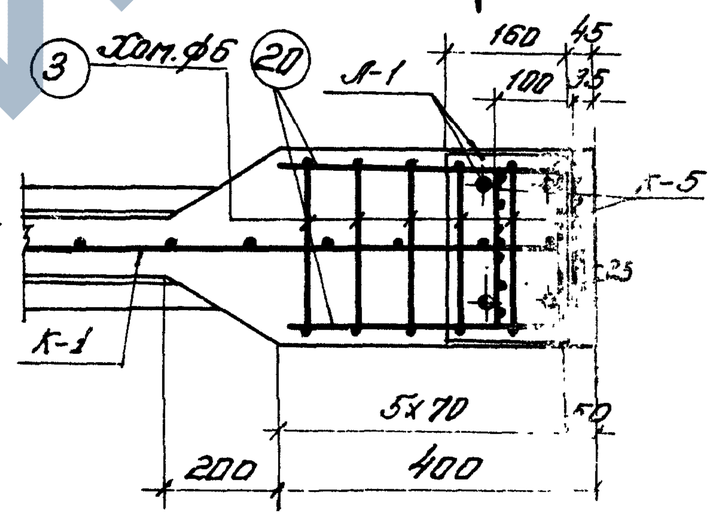

По 5-5

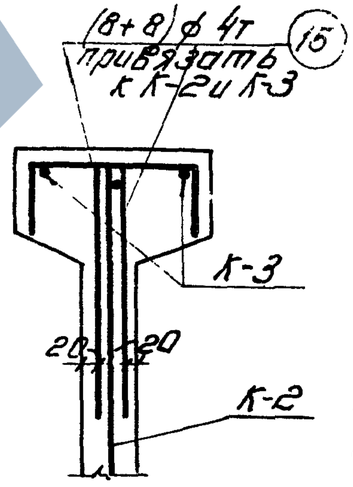

По 3-3

Технико-экономические показатели				
Наименование	Вес балки т	Объем бетона м³	Марка бетона	Вес стали кг
ББ-15-1	5.45	2.18	400	219.8

Примечание

1. Усилие натяжения поз. 1 - 17.1т, поз. 2 - 14.1т.
2. Отпуск натяжения арматуры должен быть постепенным.
3. Кубиковая прочность бетона при отпуске натяжения арматуры должна быть не ниже 300 кг/см².

ТА 1959	Балка ББ-15-1 Общий вид. Технико-экономические показатели.	ПК-01-06 Выпуск 7 Лист 42

2238

https://zavodjbi.com/

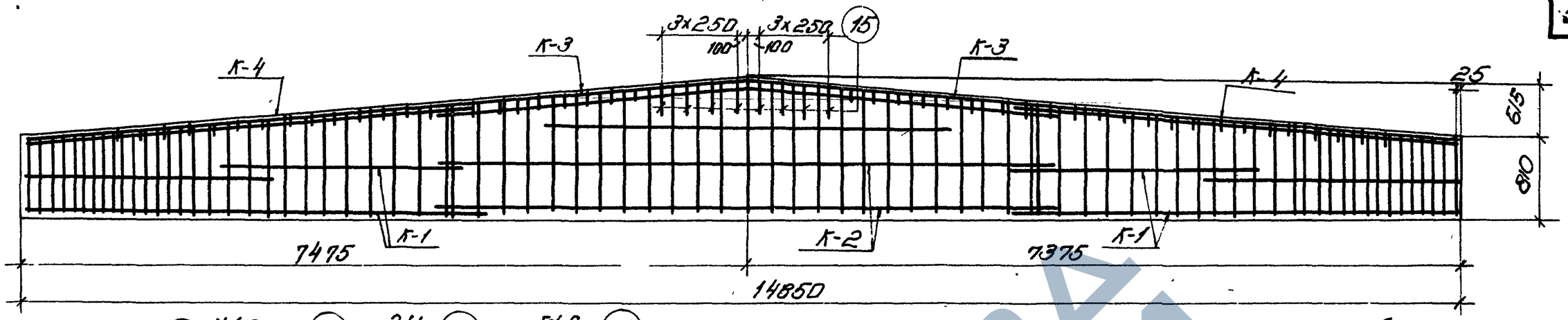

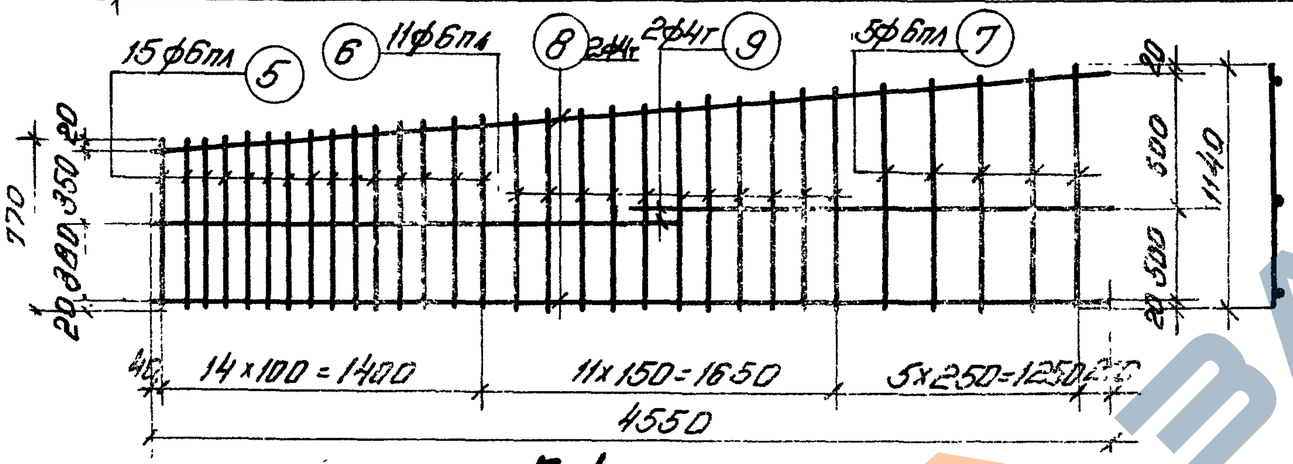

К-1

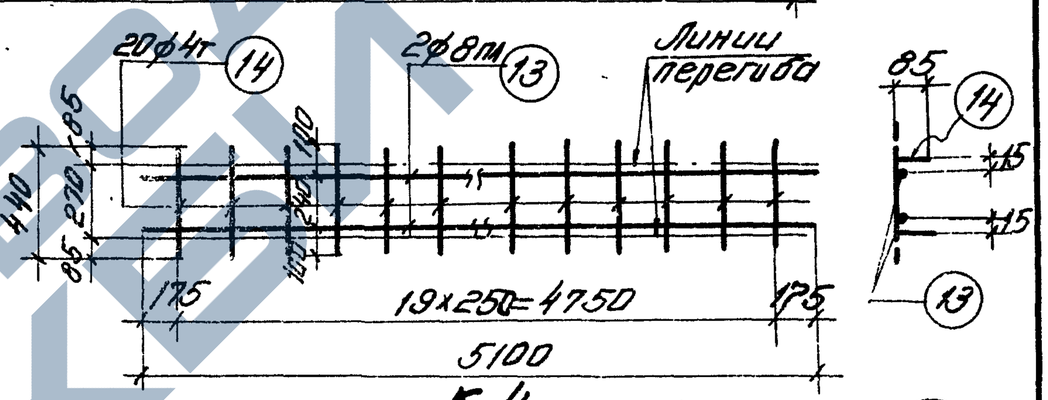

К-4

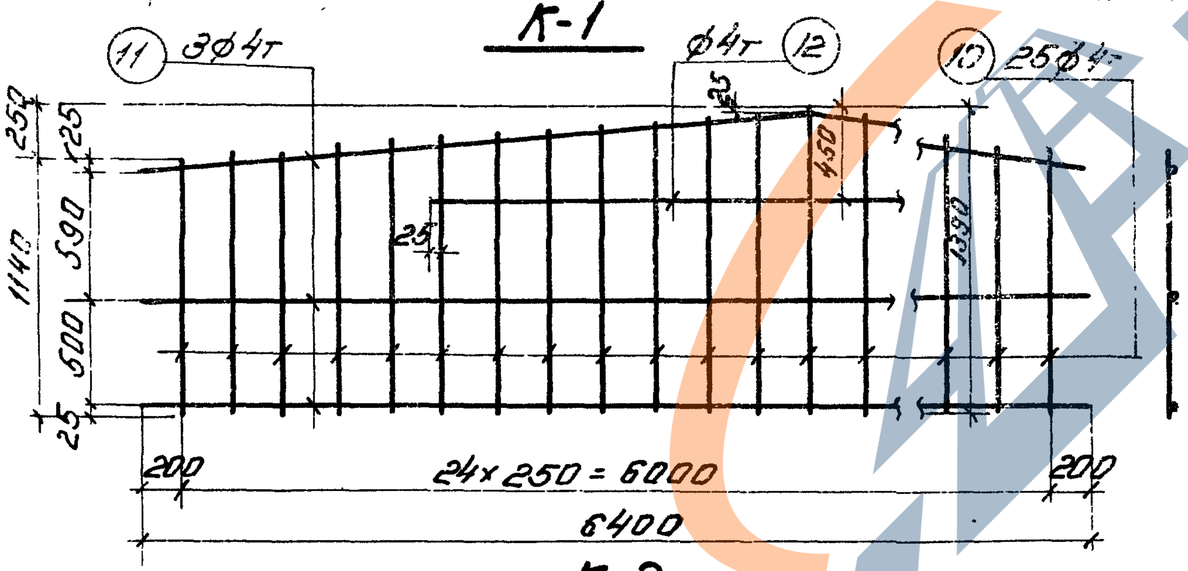

К-2

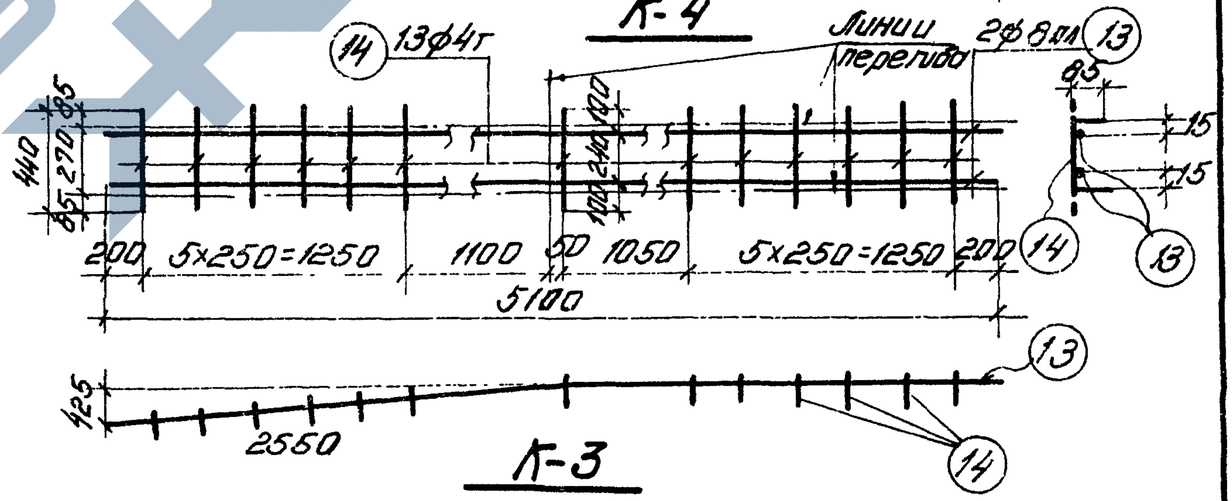

К-3

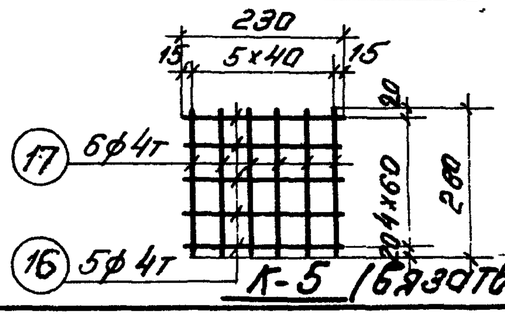

К-5 (вязать по месту).

Примечания

1. Арматурные каркасы (кроме К-5) должны изготовляться при помощи точечной сварки в соответствии с Техническими условиями ТУ-73-56 и Указаниями ВСН-38-57 (МСПМХП-МСЭС).
2. Каркасы К-3 и К-4 сварить между собой

ТД 1959	Балка ББ-15-1 Армирование Каркасы К-1 ÷ К-5	ПК-01-06 Выпуск 7
		Лист. 43

2230

Инв. Констр. отд.

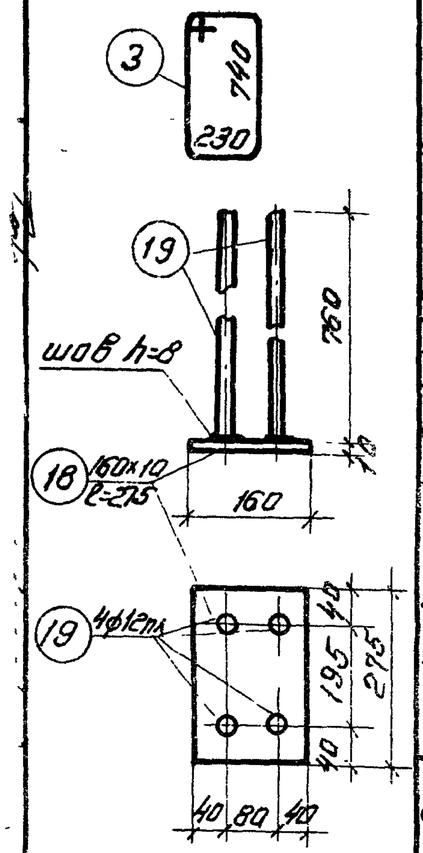

Л-1

Марка элемента	№ позиции	ф или номер по сортаменту	ℓ мм	Количество на 1 каркас	Количество всего п шт	ℓп м	ф или номер по сортаменту	Σℓп м	Вес кг
Спецификация арматуры.							Выборка арматуры.		
Рабочая арматура.	1	ф22пл	14850	–	2	29.7	ф22пл	29.7	88.5
	2	ф20пл	14850	–	2	29.7	ф20пл	29.7	73.4
								Итого:	161.9
Стальные стержни.	3	ф6	2100	–	12	25.2	ф6	25.2	5.6
	4	ф4т	460	–	6	28	ф4т	14.4	1.4
	15	ф4т	580	–	16	9.3			
	20	ф4т	380	–	6	2.3		Итого:	7.0
К-1 шт. 2	5	ф6пл	от 770 до 910	15	30	25.2	ф6пл	57.8	12.8
	6	ф6пл	от 920 до 1040	11	22	21.6	ф4т	27.8	2.7
	7	ф6пл	от 1050 до 1140	5	10	11.0		Итого	15.5
	8	ф4т	4550	2	4	18.2			
	9	ф4т	2400	2	4	9.6			
К-2 шт. 1	10	ф4т	от 1140 до 1390	25	25	31.6	ф4т	54.4	5.4
	11	ф4т	6400	3	3	19.2			
	12	ф4т	3550	1	1	3.6			

Марка каркаса	№ позиции	ф или номер по сортаменту	ℓ мм	Количество на 1 каркас	Количество всего п шт	ℓп м	ф или номер по сортаменту	Σℓп м	Вес кг
Спецификация арматуры.							Выборка арматуры.		
К-3 шт. 1	13	ф8пл	5100	2	2	10.2	ф8пл	10.2	4.0
	14	ф4т	440	13	13	5.7	ф4т	5.7	0.6
								Итого:	4.6
К-4 шт. 2	13	ф8пл	5100	2	4	20.4	ф8пл	20.4	8.1
	14	ф4т	440	20	40	17.6	ф4т	17.6	1.7
								Итого:	9.8
К-5 шт. 4	16	ф4т	230	5	20	4.6	ф4т	11.3	1.1
	17	ф4т	280	6	24	6.7			
Л-1 шт. 2	18	-160×10	275	1	2	—	δ=10	—	6.9
	19	ф12пл	760	4	8	6.1	ф12пл	6.1	5.4
								Итого	12.3
Л-2 шт. 2	21	-120×6	120	1	2	—	δ=6	—	1.3
	22	ф8пл	420	2	4	1.7	ф8пл	1.7	0.7
								Итого	2.0

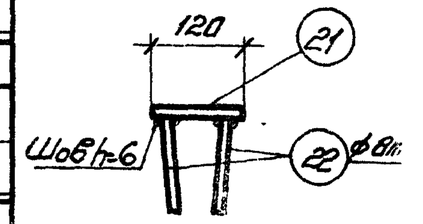

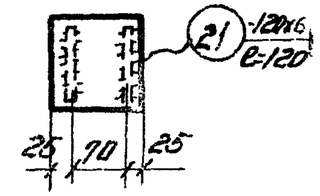

Л-2

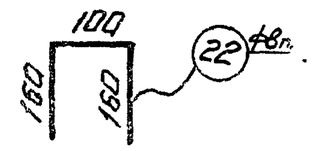

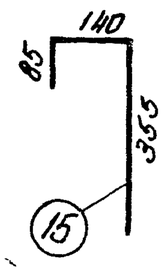

Выборка стали на балку.

Назначение	Сталь периодического профиля ГОСТ 7314-55. 30 ХГ2С				25Г2С					Проволока холоднотянутая низкоуглеродистая ГОСТ 6727-53.				Сталь Ст. 3 круглая		полосовая			Итого. кг
	ф20пл	ф22пл		Итого	ф6пл	ф8пл	ф12пл		Итого	ф4т			Итого	ф6		δ=10	δ=6		
Рабочая арматура.	73.4	88.5		161.9															161.9
Арматура каркасов.					12.8	12.1			24.9	12.9			12.9	5.6					43.4
Закладные элементы.						0.7	5.4		6.1							6.9	1.3		14.3
																	Всего:		219.6

2238

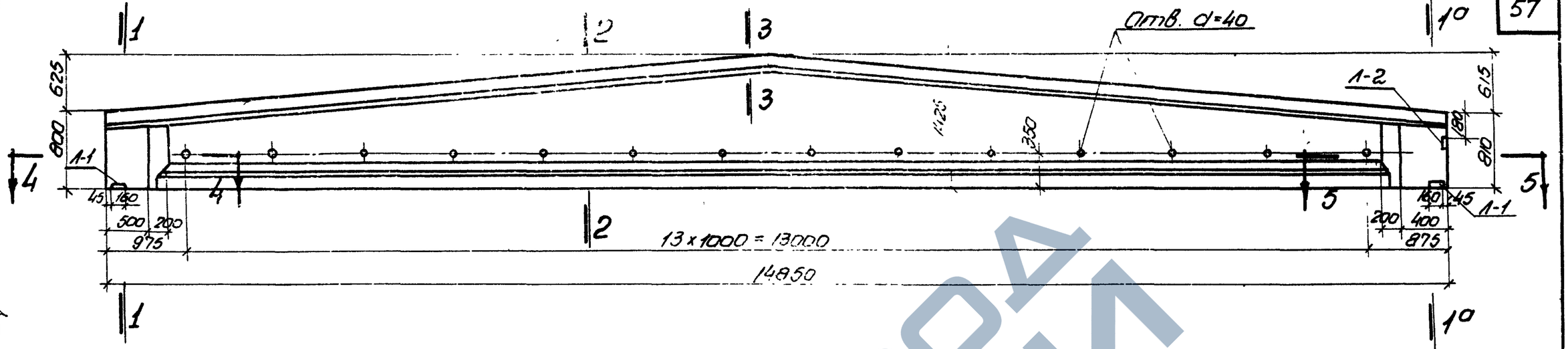

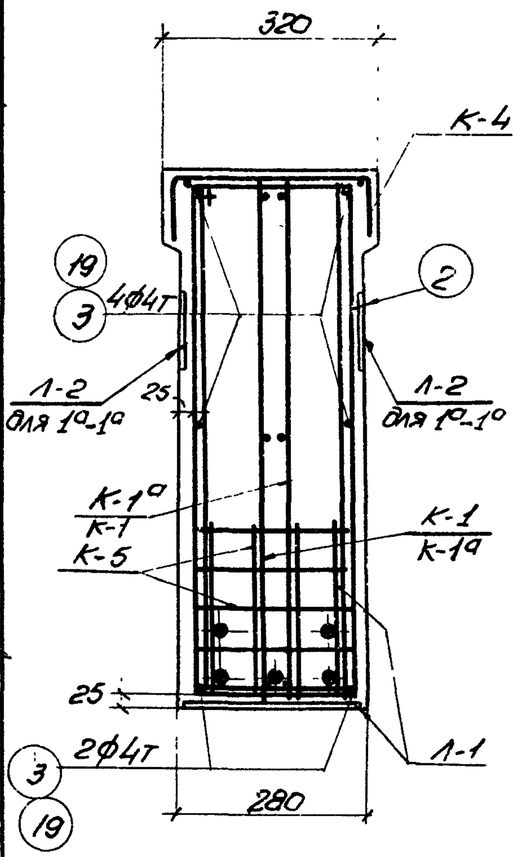

По 1-1; 1а-1а

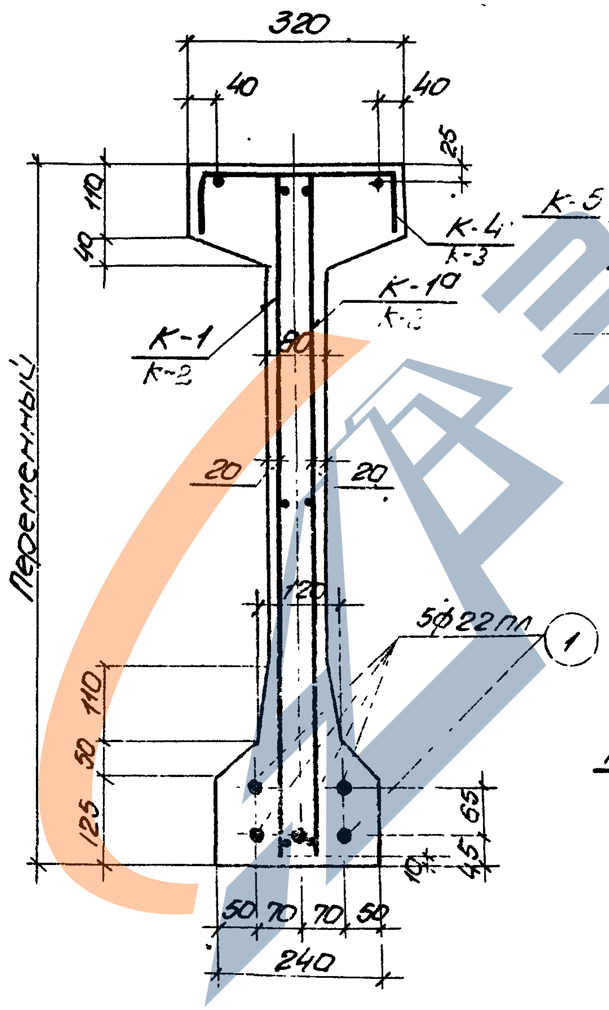

По 2-2

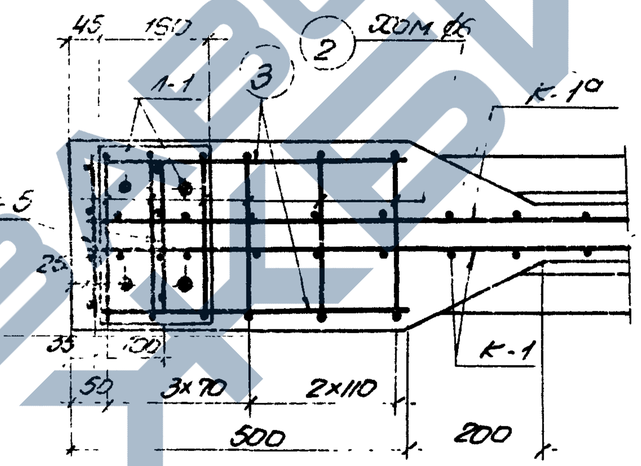

По 4-4

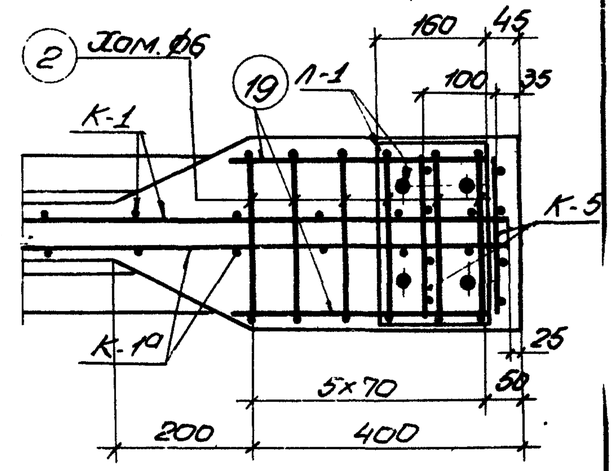

По 5-5

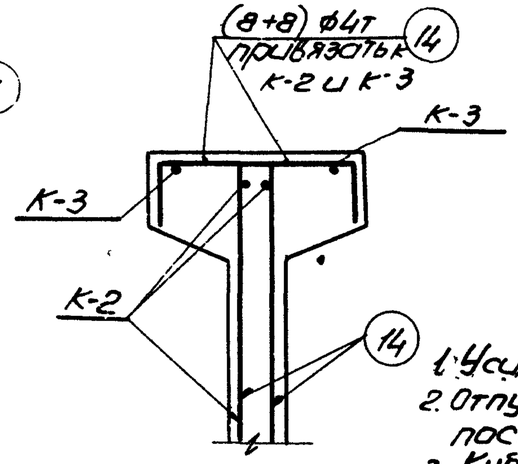

По 3-3

Технико-экономические показатели				
Наименование	Вес балки т	Объем бетона м³	Марка бетона	Вес стали кг
ББ-15-2	5,82	2,33	400	301,1

Примечания

1. Усилие натяжения поз. 1 - 17,1т
2. Отпуск натяжения арматуры должен быть постепенным.
3. Кубиковая прочность бетона при отпуске натяжения арматуры должно быть не ниже 300 кг/см².

Гл. инж. ин-та	Белецкая		
Начальник ско	Консаров Фишелев		
Рук. темы	Забарова		
Гл. констр. отд.	Комиссаров		
Рук. группы	Инженер		
Исполнит.	Морозов		
Проверил	Фроловкин		
	Бозвштейн		

2230

ТД 1959

Балка ББ-15-2
Общий вид Технико-экономические показатели

ПК-01-06 Выпуск 7

Лист 45

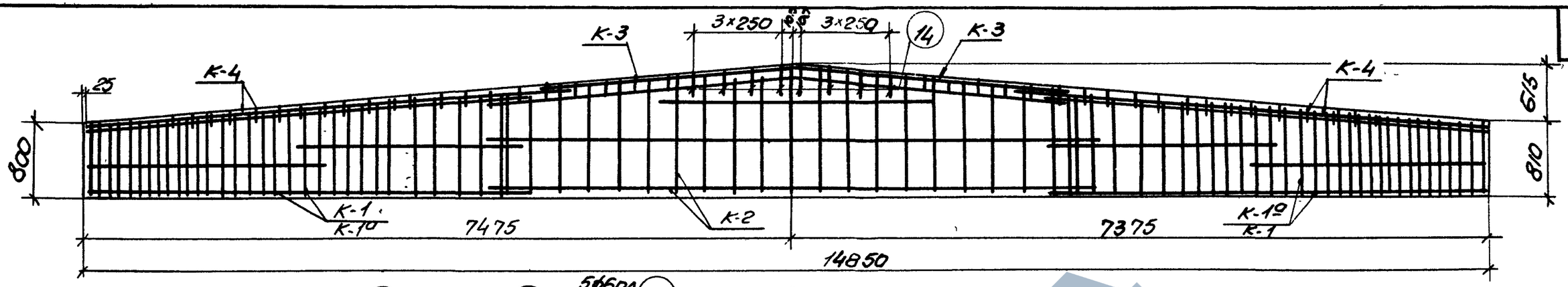

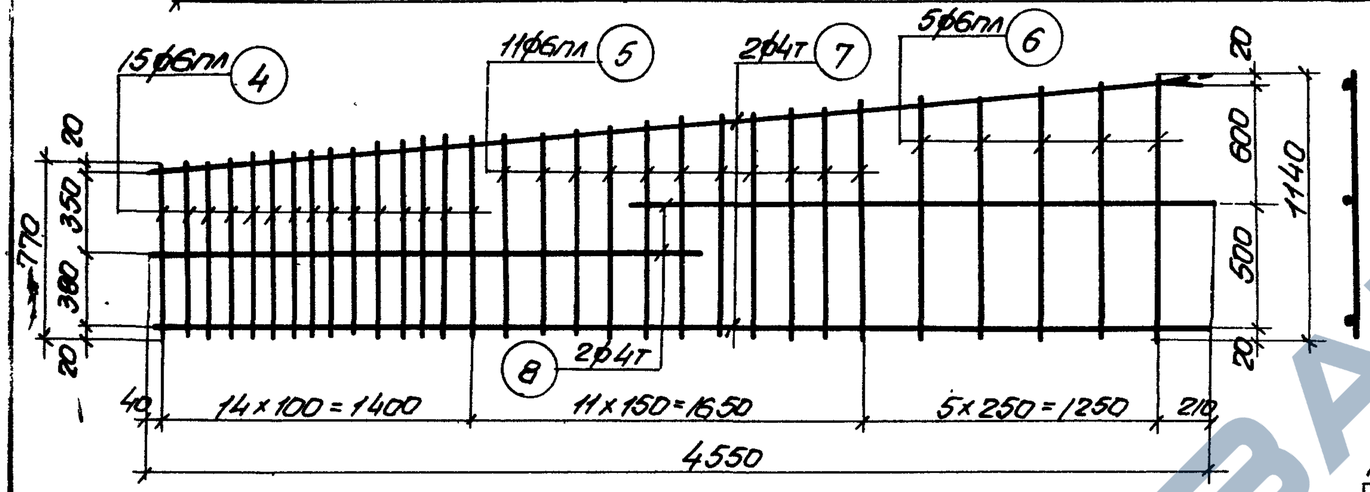

К-1; К-1а (обратно чертежу)

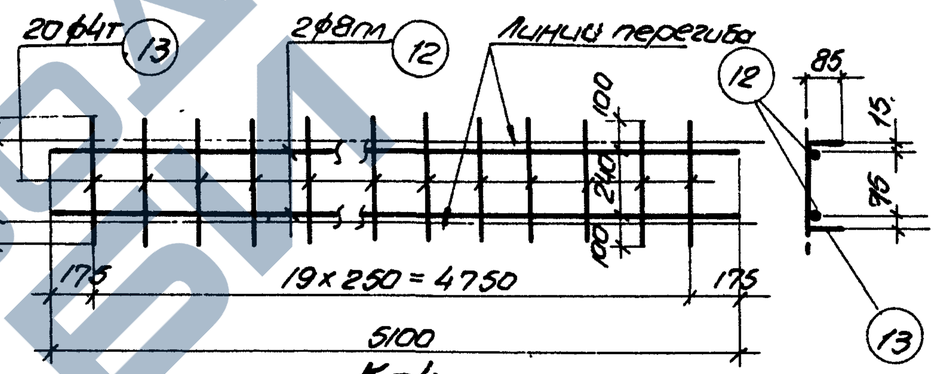

К-4

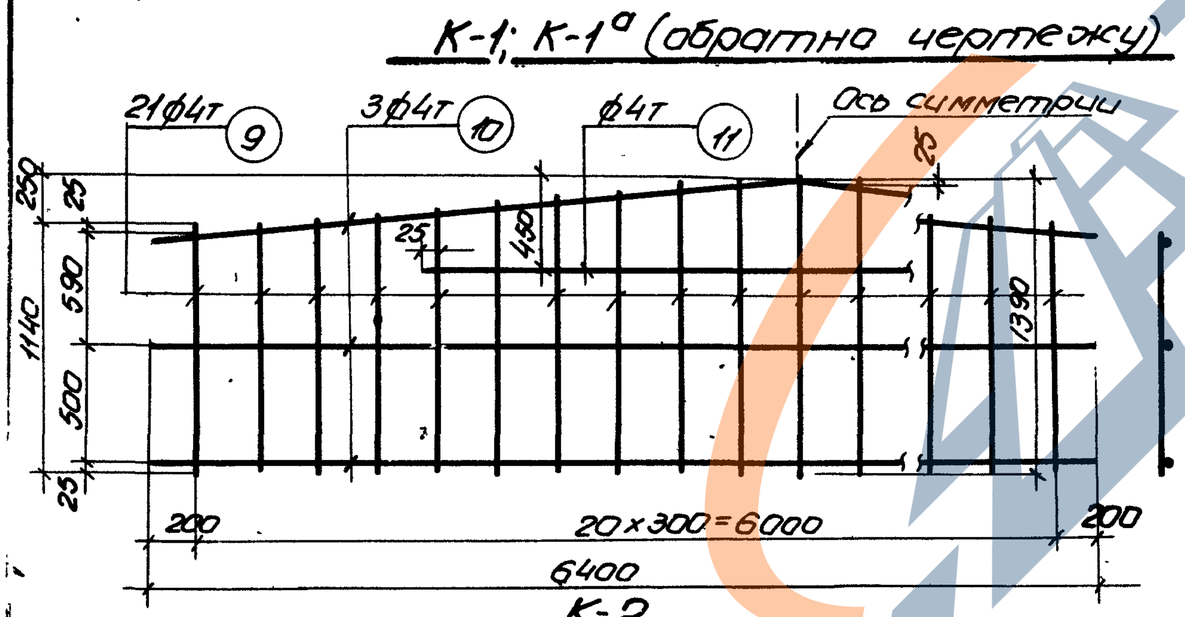

К-2

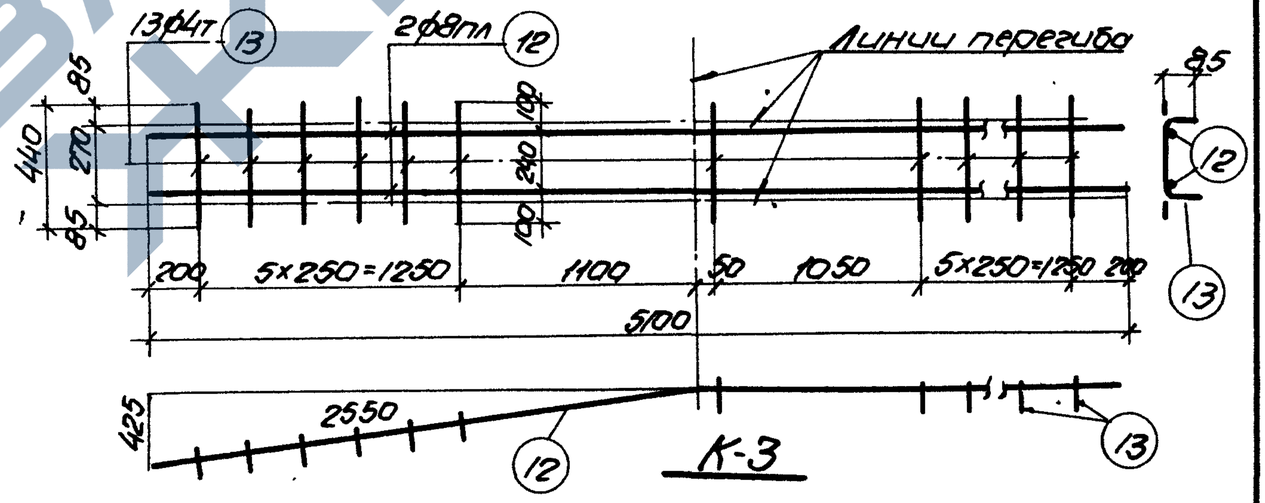

К-3

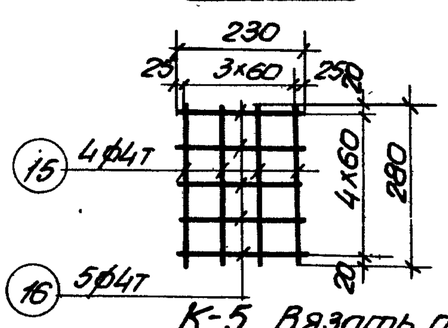

К-5 Вязать по месту

Примечания

1. Арматурные каркасы (кроме К-5) должны изготовляться при помощи точечной сварки в соответствии с техническими условиями ТУ-73-56 и указаниями ВСН 38-57 (МСПМХП-МСЭС)
2. Каркасы К-3 и К-4 сварить между собой

ТД 1959	Балка Б6-15-2 Армирование Каркасы К-1; К-1а; К-2; К-3; К-4 и К-5	ПК-01-06 Выпуск 7 Лист 46

2238

1939

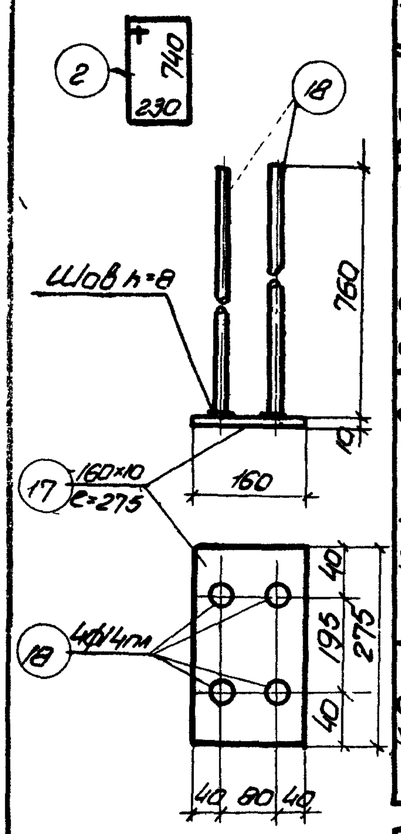

Л-1

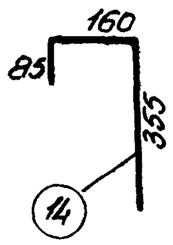

Спецификация арматуры

Марка каркаса	N N позиций	ф СПУ номера по сортаменту	ℓ мм	Количество на 1 каркас	Количество всего п шт	ℓп м
Рабочая арм-ра	1	ф22пл	14850	–	5	74.3
Отдельные стержни	19	ф4т	380	–	6	2.3
	2	ф6	2100	–	12	25.2
	3	ф4т	460	–	6	2.8
	14	ф4т	600		16	9.6
К-1, шт. 2 К-1а, шт. 2	4	ф6пл	от 770 до 910	15	60	50.4
	5	ф6пл	от 920 до 1040	11	44	43.2
	6	ф6пл	от 1060 до 1140	5	20	22.0
	7	ф4т	4550	2	8	36.4
	8	ф4т	2400	2	8	19.2
К-2 шт. 2	9	ф4т	от 1140 до 1390	21	42	53.2
	10	ф4т	6400	3	6	38.4
	11	ф4т	3650	1	2	7.3

Выборка арматуры

ф СПУ номер по сортаменту	Σℓп м	Вес кг
ф22пл	74.3	221.7
ф6	25.2	5.6
ф4т	14.7	1.4
Итого		7.0
ф6пл	115.6	25.7
ф4т	55.6	5.5
Итого		31.2
ф4т	98.9	9.7

Спецификация арматуры

Марка каркаса	N N позиций	ф СПУ номер по сортаменту	ℓ мм	Количество на 1 каркас	Количество всего п шт	ℓп м
К-3 шт. 1	12	ф8пл	5100	2	2	10.2
	13	ф4т	440	13	13	5.7
К-4 шт. 2	12	ф8пл	5100	2	4	20.4
	13	ф4т	440	20	40	17.6
К-5 шт. 4	15	ф4т	280	4	16	4.5
	16	ф4т	230	5	20	4.6
Л-1 шт. 2	17	-160×10	275	1	2	—
	18	ф14пл	760	4	8	6.1
Л-2 шт. 2	20	-120×6	120	1	2	—
	21	ф8пл	420	2	4	1.7

Выборка арматуры

ф СПУ номер по сортаменту	Σℓп м	Вес кг
ф8пл	10.2	4.0
ф4т	5.7	0.6
Итого		4.6
ф8пл	20.4	8.1
ф4т	17.6	1.7
Итого		9.8
ф4т	9.1	0.9
δ=10	—	6.9
ф14пл	6.1	7.3
Итого:		14.2
δ=6	—	1.3
ф8пл	1.7	0.7
Итого		2.0

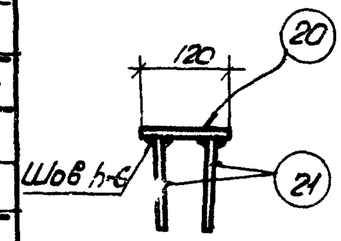

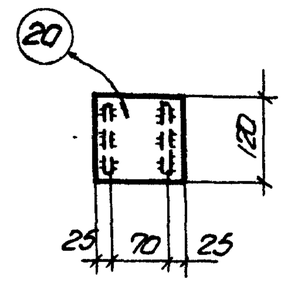

Л-2

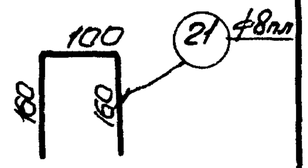

Выборка стали на балку

Назначение	Сталь периодического профиля ГОСТ 7314-55 30хГ2С ф22пл				25Г2С ф6пл	ф8пл	ф14пл		Итого	Проволока холоднотянутая низкоуглеродистая ГОСТ 6727-53 ф4т				Сталь Ст.3 круглая ф6		полосовая δ=10	δ=6		Итого кг
Рабочая арматура	221.7																		221.7
Арматура каркасов					25.7	12.1			37.8	19.8				5.6					63.2
Закладные элементы						0.7	7.3		8.0							6.9	1.3		16.2
																		Всего:	301.1

ТД 1959	Б6-15-2 Спецификация и выборка стали	ПК-01-06 Выпуск 7
		Лист 47

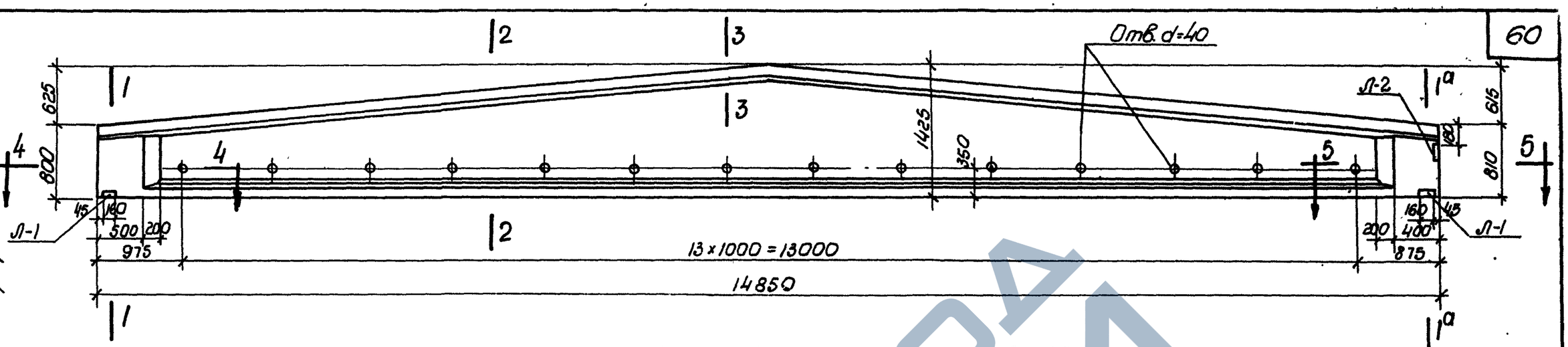

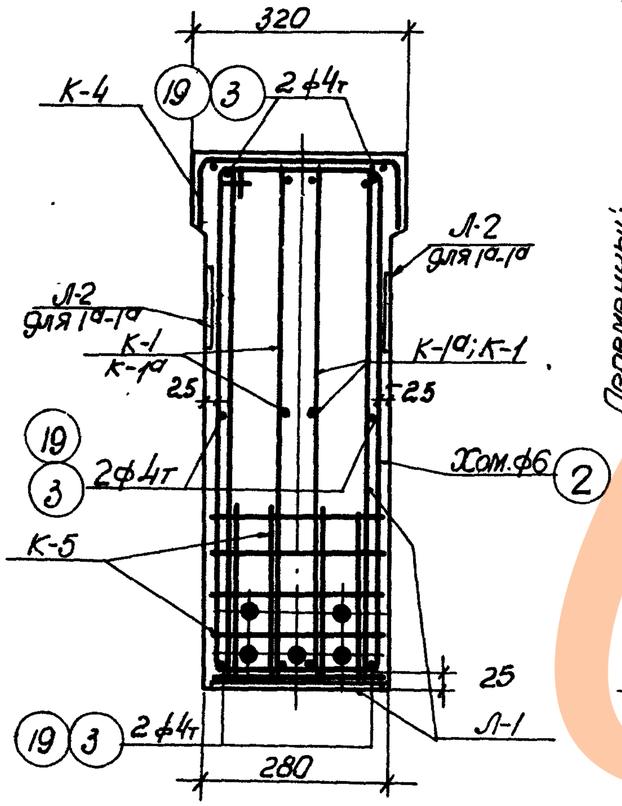

По 1-1 и 1а-1а

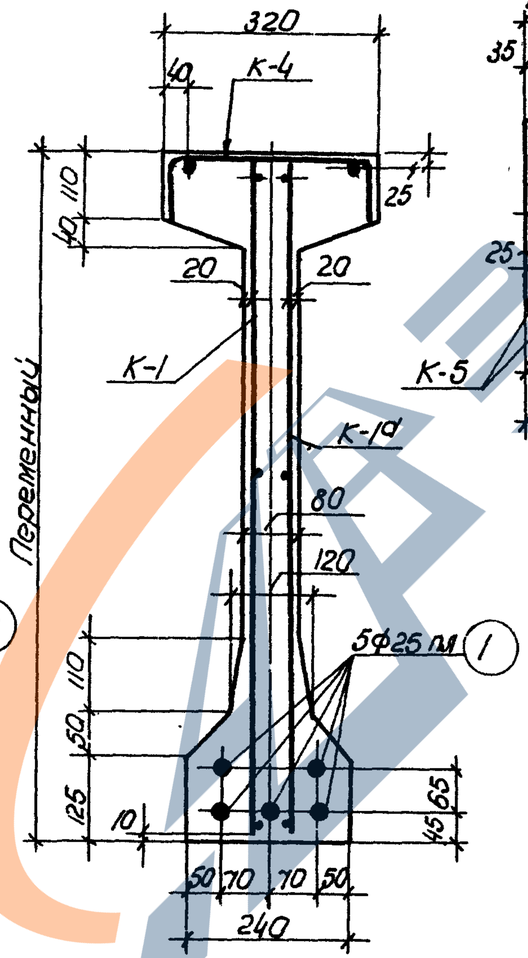

По 2-2

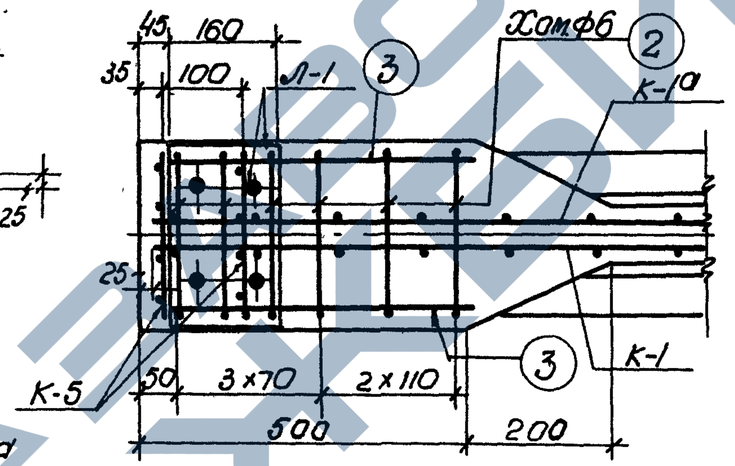

По 4-4

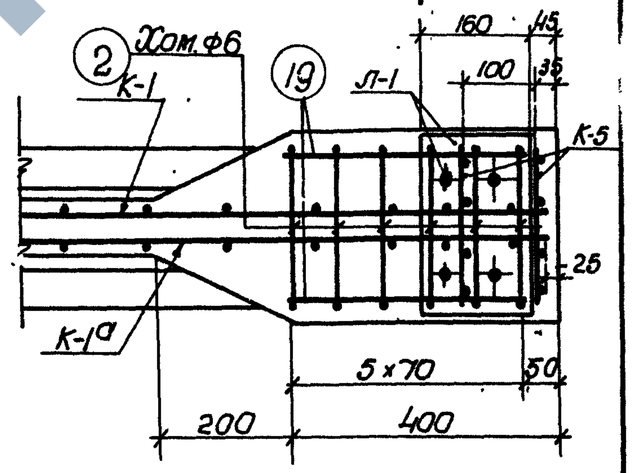

По 5-5

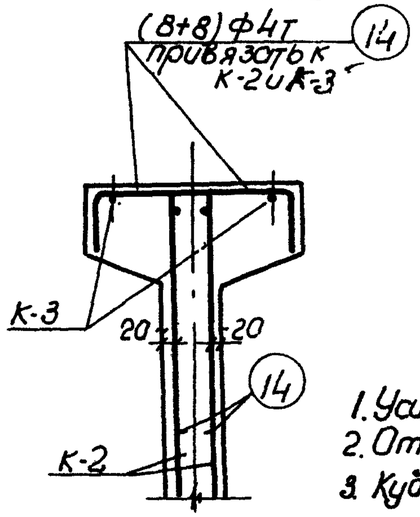

По 3-3

Технико-экономические показатели.				
Наименование	Вес балки т	Объем бетона $м^3$	Марка бетона	Вес стали кг
Б6-15-3	5,83	2.33	400	373,2

Примечания

1. Усилие натяжения поз. 1 - 22,1 т.
2. Отпуск натяжения арматуры должен быть постепенным.
3. Кубиковая прочность бетона при отпуске натяжения арматуры должна быть не ниже 300 кг/см².

Гл. инж. института	Беленькая		
Нач. СКО	Комиссаров	Финсков	
Рук. темы	Хоророва		
Гл. констр. отд.	Комиссаров		
Рук. группы	Чабурин		
Инженер	Морозов		
Исполнитель	Фрондкин		
Проверил	Брувштейн		
Гл. инж. 5			

ТД 1959

Балка Б6-15-3

Общий вид. Технико-экономические показатели

ПК-01-06 Выпуск 7

Лист 48

2238

1839

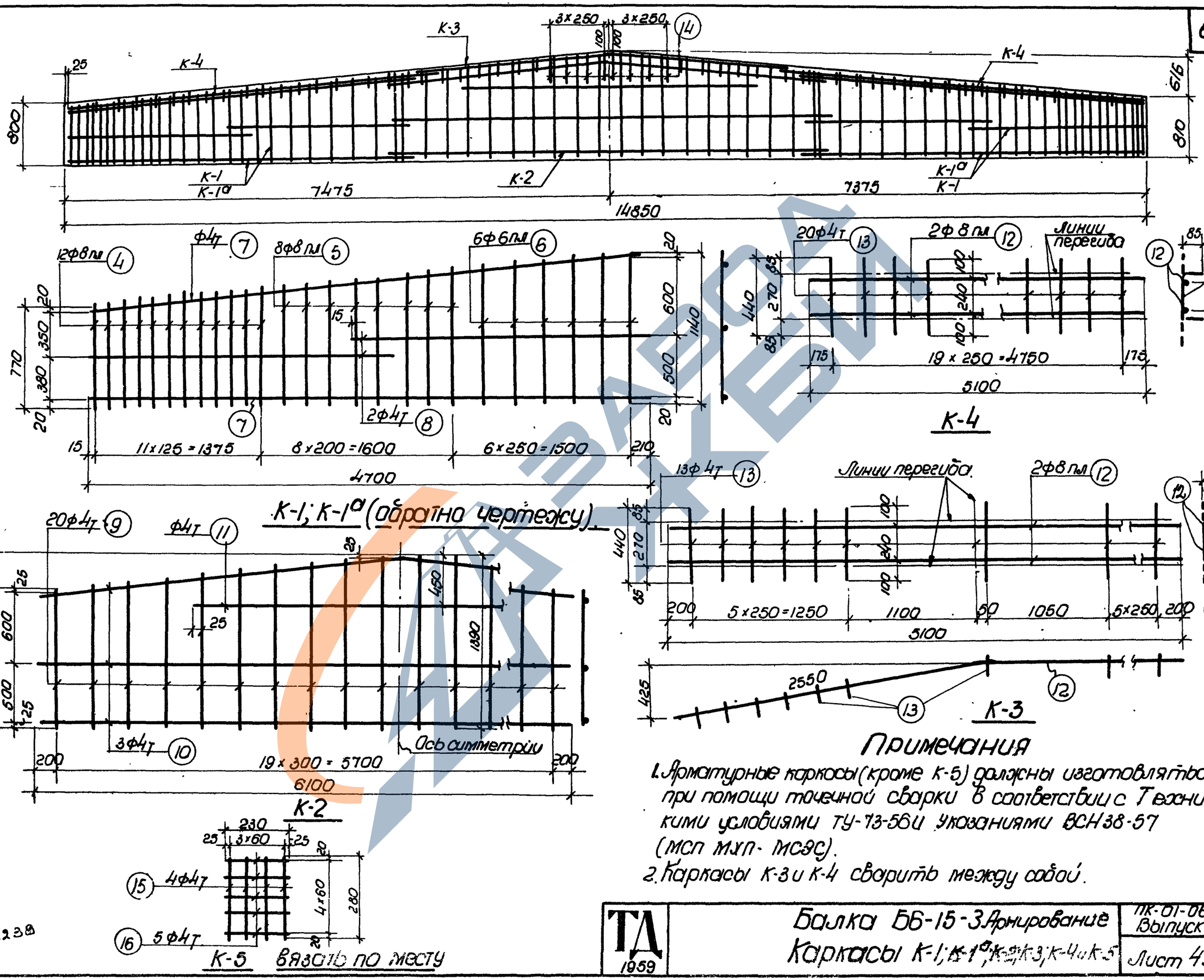

Примечания

1. Арматурные каркасы (кроме К-5) должны изготовляться при помощи точечной сварки в соответствии с Техническими условиями ТУ-73-56 и указаниями ВСН 38-57 (МСП МХП - МСЭС).
2. Каркасы К-3 и К-4 сварить между собой.

ТД 1959	Балка Б6-15-3 Армирование Каркасы К-1; К-1а; К-2; К-3; К-4 и К-5	ПК-01-06 Выпуск 7	Лист 49

Рук. группы	Беленькая	
Инженер	Канисаров Фишелев	
Исполнитель	Кадырова	
Проверил.	Комиссаров.	
Чабурин		
Мордов		
Юрадкин		
Брувитеин		
Гл. инж. ин-та		
Начальник СКО		
Рук. темы		
Гл. констр. отд.		

2238

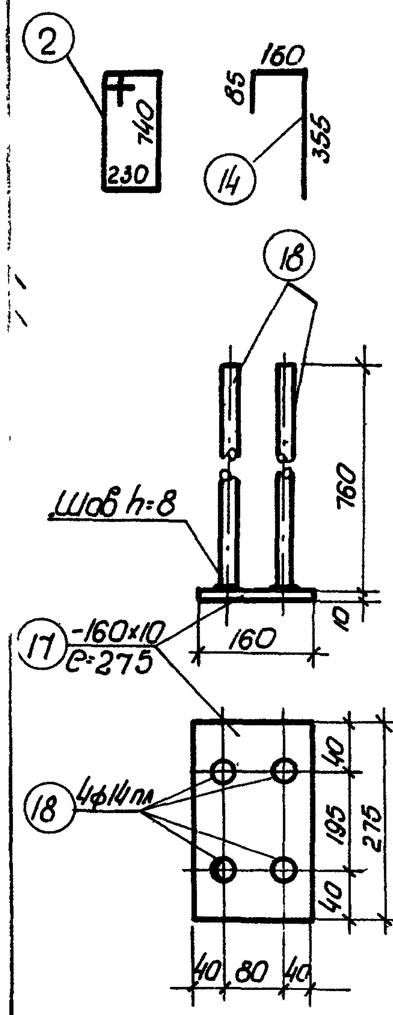

Л-1

Спецификация арматуры

Марка каркаса	N N позиций	ф или номер по сортаменту	e мм	Количество на 1 кар. кас	Количество всего п шт	ℓп м
Рабочая арматура	1	ф25пл	14850	–	5	74.3
Отдельные стержни	2	ф6	2100	–	12	25.2
	3	ф4т	460	–	6	2.8
	14	ф4т	600	–	16	9.6
	19	ф4т	380	–	6	2 3
К-1, К-1а, шт.2	4	ф8пл	от 770 до 880	12	48	39.6
	5	ф8пл	от 900 до 1020	8	32	30.8
	6	ф6пл	от 1040 до 1140	6	24	26.2
	7	ф4т	4700	2	8	37.6
	8	ф4т	2550	2	8	20.4
К-2 шт.2	9	ф4т	от 1150 до 1390	20	40	50.8
	10	ф4т	6100	3	6	36.6
	11	ф4т	3350	1.	2	6.7

Выборка арматуры

ф или номер по сортаменту	Σℓп м	Вес кг
ф25пл	74.3	286.0
ф6	25.2	5.6
ф4т	14.7	1.4
	Итого	7.0
ф8пл	70.4	27.8
ф6пл	26.2	5.8
ф4т	58.0	5.8
	Итого	39.4
ф4т	94.1	9.2.

Спецификация арматуры

Марка каркаса	N N позиций	ф или номер по сортаменту	e мм	Количество на 1 кар. кас	Количество всего п шт	ℓп м
К-3 шт.1	12	ф8пл	5100	2	2	10.2
	13	ф4т	440	13	13	5.7
К-4 шт.2	12	ф8пл	5100	2	4	20.4
	13	ф4т	440	20	40	17.6
К-5 шт.4	15	ф4т	280	4	16	4.5
	16	ф4т	230	5	20	4.6
Л-1 шт.2	17	-160×10	275	1	2	–
	18	ф14пл	760	4	8	6.1
Л-2 шт.2	20	-120×6	120	1	2	–
	21	ф8пл	420	2	4	1.7

Выборка арматуры

ф или номер по сортаменту	Σℓп м	Вес кг
ф8пл	10.2	4.0
ф4т	5.7	0.6
	Итого	4.6
ф8пл	20,4	8.1
ф4т	17.6	1.7
	Итого:	9.8.
ф4т	9.1	0.9
δ=10	–	6.9
ф14пл.	6.1	7.4
	Итого	14.3
δ=6	–	1.3
ф8пл	1.7	0.7
	Итого	2.0.

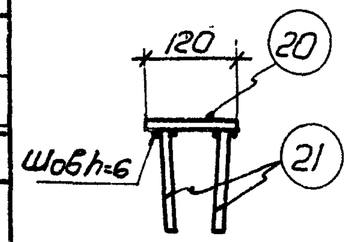

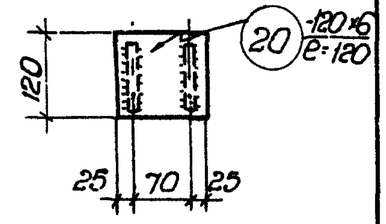

Л-2

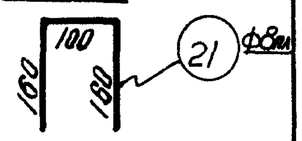

Выборка стали на балку.

Назначение	Сталь периодического профиля ГОСТ 7314-55 30ХГ2С ф25пл				25Г2С ф6пл	ф8пл	ф14пл		Итого	Проволока холоднотянутая низкоуглеродистая ГОСТ 6727-53 ф4т				Сталь Ст.3 Круглая ф6		Полосовая δ=10	δ=6		Итого кг
Рабочая арматура	286.0																		286.0
Арматура каркасов					5,8	39,9			45.7	19.6				5,6					70.9
Закладные элементы.						0.7	7.4		8,1							6,9	1.3		16.3
																		Всего:	373.2

2238.

ТД 1959

Б6-15-3
Спецификация и выборка стали

ПК-01-06 Выпуск 7

Лист.50

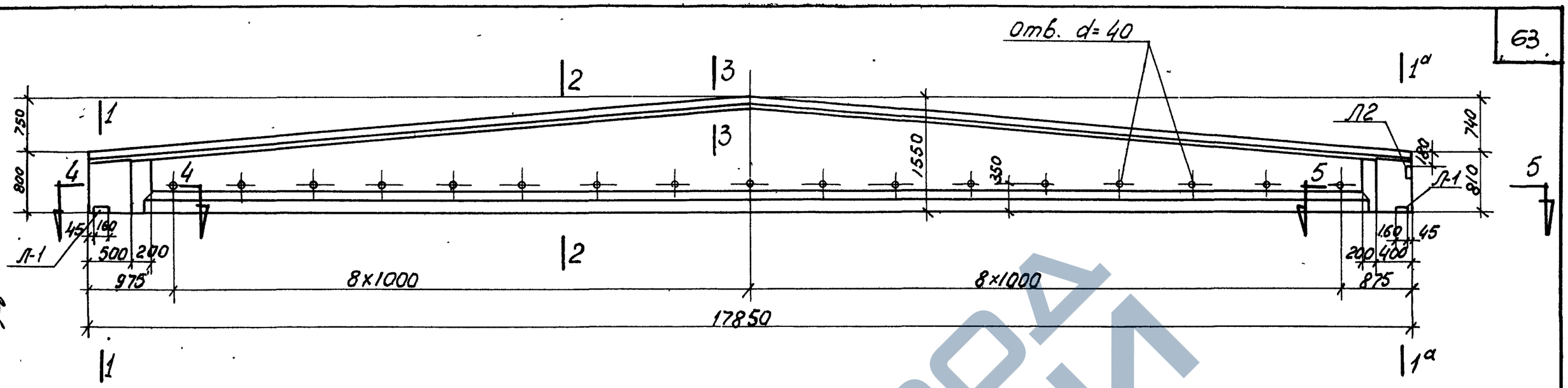

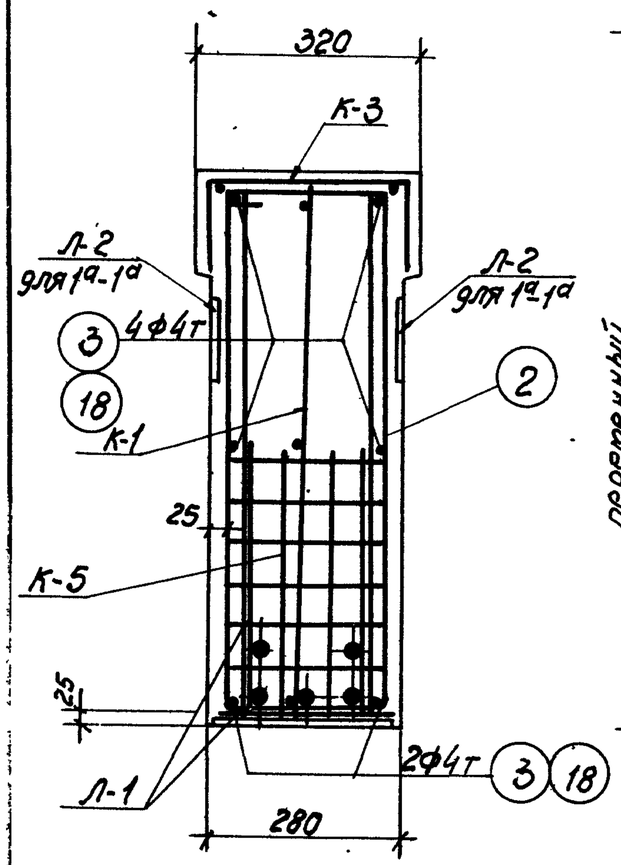

По 1-1 и 1а-1а

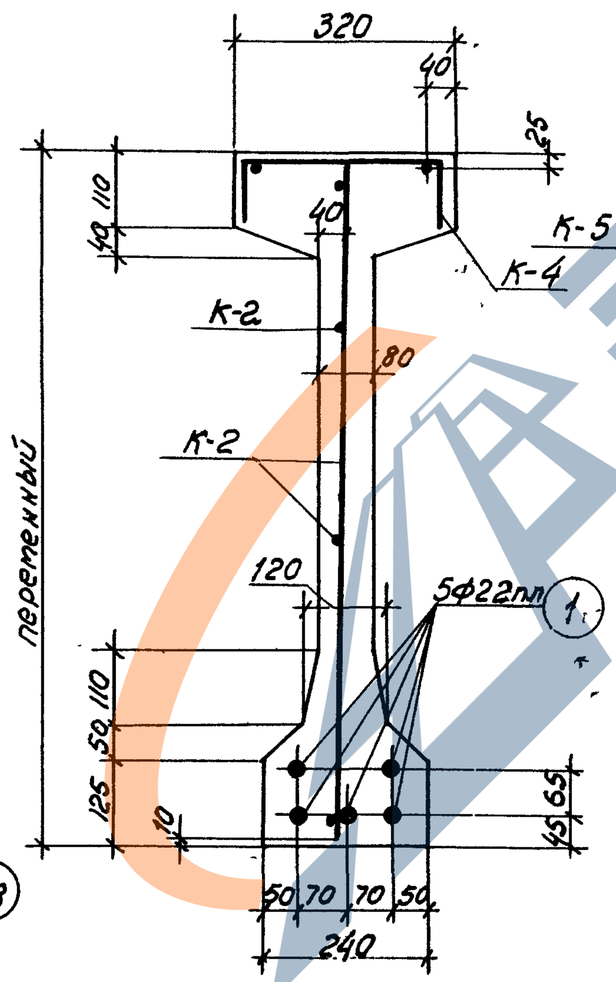

По 2-2

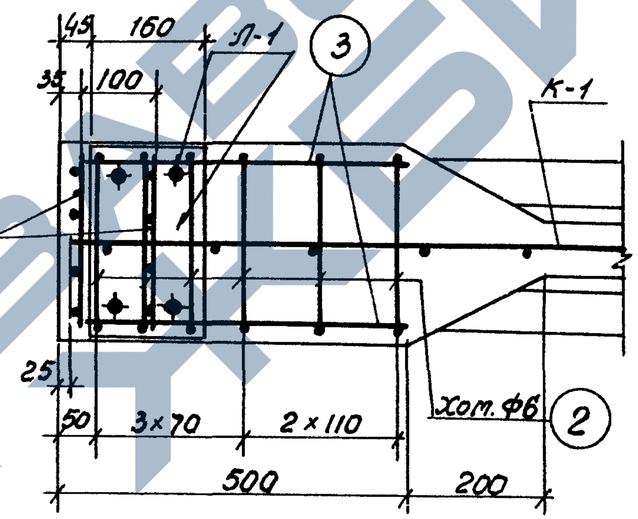

По 4-4

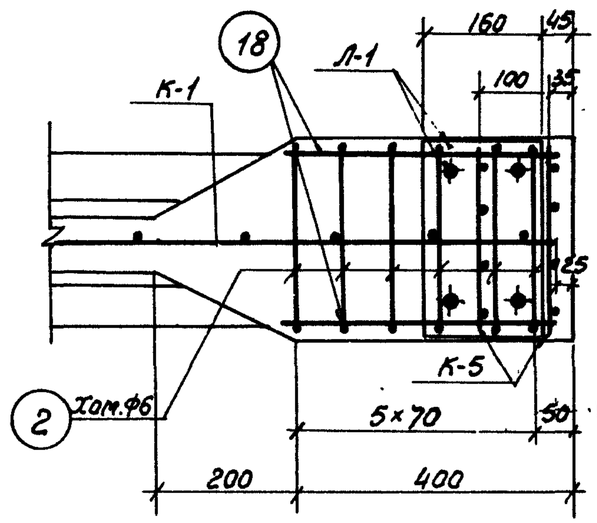

По 5-5

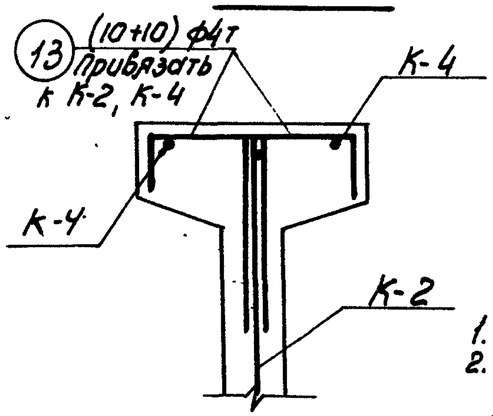

По 3-3

Технико-экономические показатели				
Наименование	Вес балки т	Объем бетона м³	Марка бетона	Вес стали кг
Б6-18-1	7.0	2.82	400	341.8

Примечания

1. Усилия натяжения поз. 1 – 20,5т
2. Отпуск натяжения арматуры должен быть постепенным.
3. Кубиковая прочность бетона при отпуске натяжения арматуры должна быть не ниже 300 кг/см².

ТД 1959	Балка Б6-18-1 Общий вид. Технико-экономические показатели.	ПК-01-06 Выпуск 7 Лист 51

2230

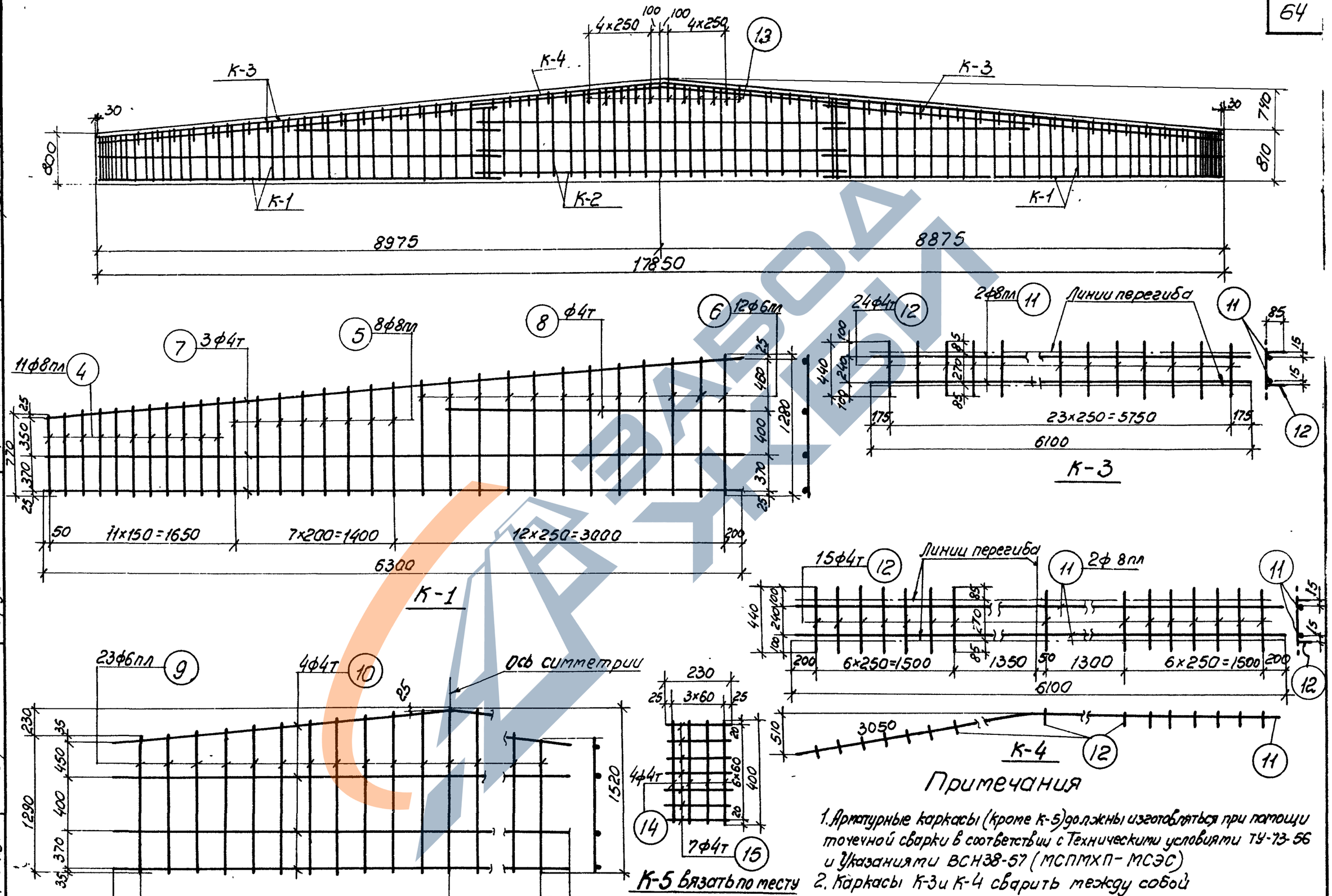

Примечания

1. Арматурные каркасы (кроме К-5) должны изготовляться при помощи точечной сварки в соответствии с Техническими условиями ТУ-73-56 и Указаниями ВСН 38-57 (МСПМХП-МСЭС)
2. Каркасы К-3 и К-4 сварить между собой

Гл. инж. ин-та	Чабурин		
Начальник СКО	Торозов		
Рук. темы	Фрадкин		
Гл. констр. отд.	Брувштейн		
Рук. группы	Зеленькая		
Инженер	Комиссаров	Бунич	
Исполнитель	Хабарова		
Проверил	Комиссаров		

ТЛ 1959

Балка Б6-18-1 Армирование

Каркасы К-1 ÷ К-5

ПК-01-06 Выпуск 7

Лист 52

https://zavodjbi.com/

Рук. группы	Чабурин	Беленькая
Инженер	Морозов	Комисаров Бунич
Исполнитель	Фрадкин	Хабарова
Проверил	Брувштейн	Комисаров
Гл. инж. ин-та		
Начальник СКО		
Рук. темы		
Гл. констр. отд.		

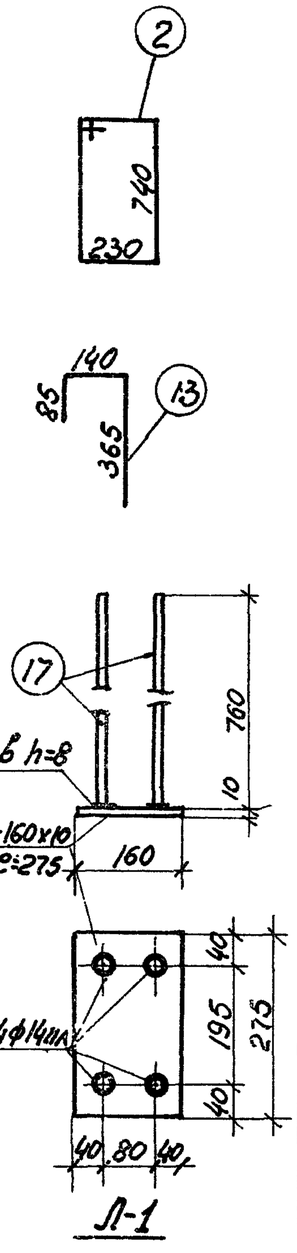

Спецификация арматуры

Марка каркаса	N N позиций	ф или номер по сортаменту	e мм	Количество на 1 каркас	Количество всего п шт.	en м
Рабочая арматура	1	ф22пл	17850	–	5	89.2
Отдельные стержни	2	ф6	2100	–	12	25.2
	3	ф4т	460	–	6	2.8
	13	ф4т	590	–	20	11.8
	18	ф4т	380	–	6	2.2
К-1 шт. 2	4	ф8пл	от 770 до 900	11	22	18.5
	5	ф8пл	от 920 до 1020	8	16	15.6
	6	ф6пл	от 1050 до 1280	12	24	28.0
	7	ф4т	6300	3	6	37.8
	8	ф4т	2750	1	2	5.5
К-2 шт. 1	9	ф6пл	от 1290 до 1520	23	23	32.3
	10	ф4т	5900	4	4	23.6

Выборка арматуры

ф или номер по сортаменту	Σ en м	Вес кг
ф22пл	89.2	266.0
ф6	25.2	5.6
ф4т	16.8	1.7
	Итого	7.3
ф8пл	34.1	13.5
ф6пл	28.0	6.2
ф4т	43.3	4.3
	Итого	24.0
ф6пл	32.3	7.2
ф4т	23.6	2.4
	Итого	9.6

Спецификация арматуры

Марка каркаса	N N позиций	ф или номер по сортаменту	e мм	Количество на 1 каркас	Количество всего п шт.	en м
К-3 шт. 2	11	ф8пл	6100	2	4	24.4
	12	ф4т	440	24	48	21.1
К-4 шт. 1	11	ф8пл	6100	2	2	12.2
	12	ф4т	440	15	15	6.6
К-5 шт. 4	14	ф4т	400	4	16	6.4
	15	ф4т	230	7	28	6.5
Л-1 шт. 2	16	-160x10	275	1	2	—
	17	ф14пл	760	4	8	6.1
Л-2 шт. 2	19	-120x6	120	1	2	—
	20	ф8пл	420	2	4	1.7

Выборка арматуры

ф или номер по сортаменту	Σ en м	Вес кг
ф8пл	24.4	9.7
ф4т	21.1	2.1
Итого		11.8
ф8пл	12.2	4.8
ф4т	6.6	0.7
Итого		5.5
ф4т	12.9	1.3
δ=10	—	6.9
ф14пл	6.1	7.4
Итого		14.3
δ=6	—	1.3
ф8пл	1.7	0.7
Итого		2.0

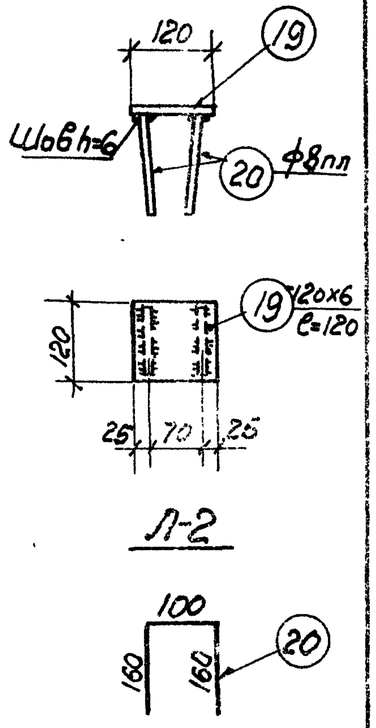

Выборка стали на балку

Назначение	Сталь периодического профиля ГОСТ 7314-55									Проволока холоднотянутая низкоуглеродистая ГОСТ 6727-53				Сталь ст. 3					Итого кг
	30ХГ2С				25Г2С									Круглая		Полосовая			
	ф22пл				ф6пл	ф8пл	ф14пл		Итого	ф4т				ф6		δ=10	δ=6		
Рабочая арматура	266.0																		266.0
Арматура каркасов					13.4	28.0			41.4	12.5				5.6					59.5
Закладные элементы						0.7	7.4		8.1							6.9	1.3		16.3
																		Всего:	341.8

ТА 1959	Балка Б6-18-1 Спецификация и Выборка стали	ПК-01-06 Выпуск 7 Лист 53

2238

1159

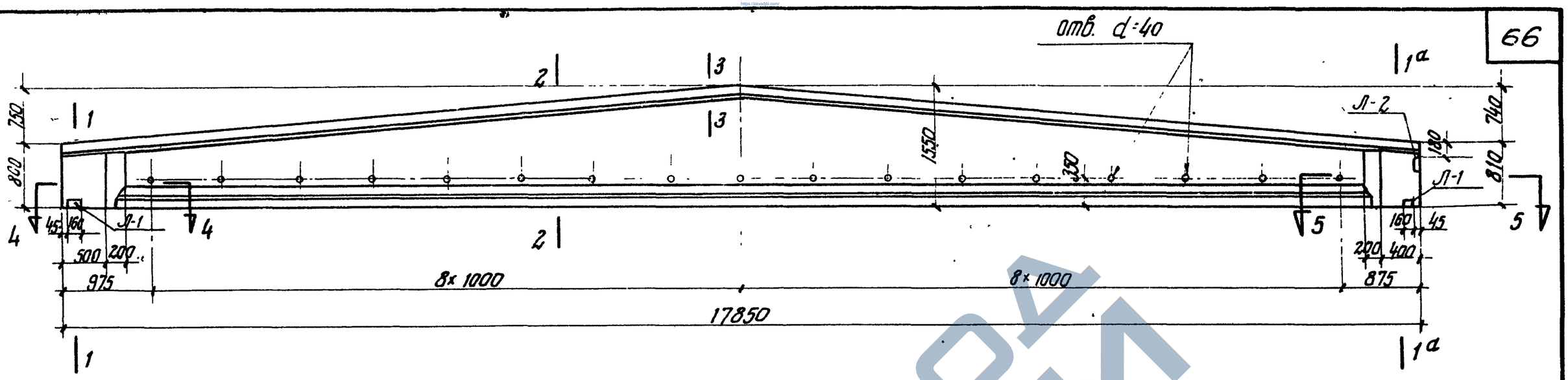

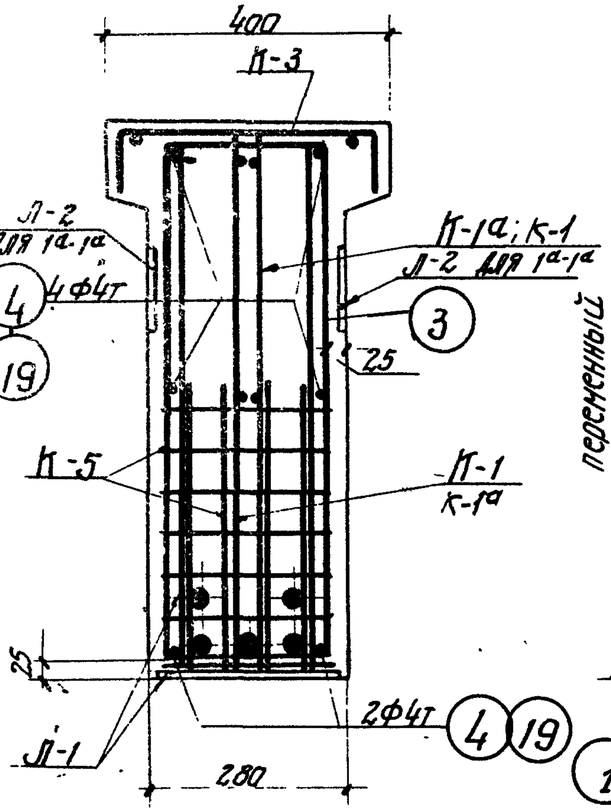

По 1-1; 1а-1а

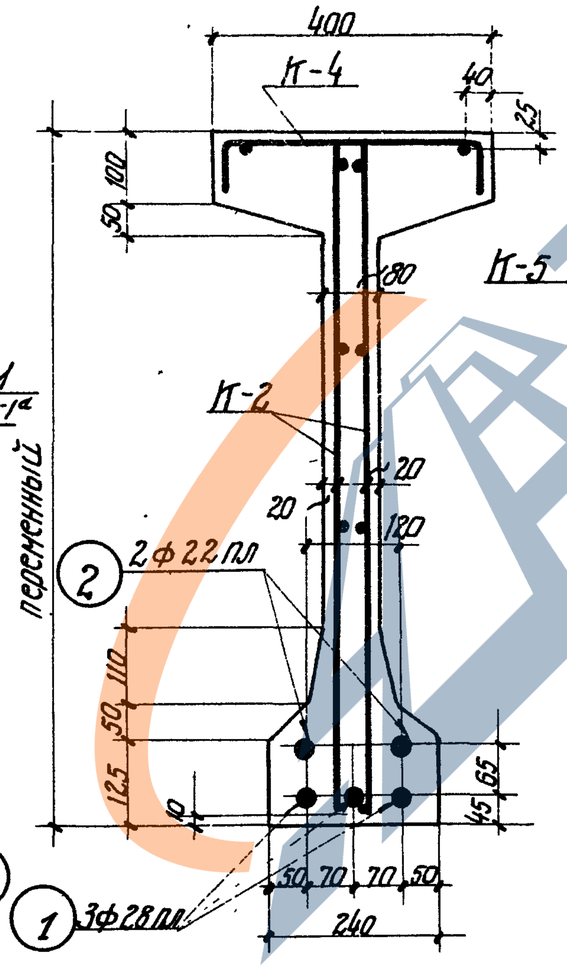

По 2-2

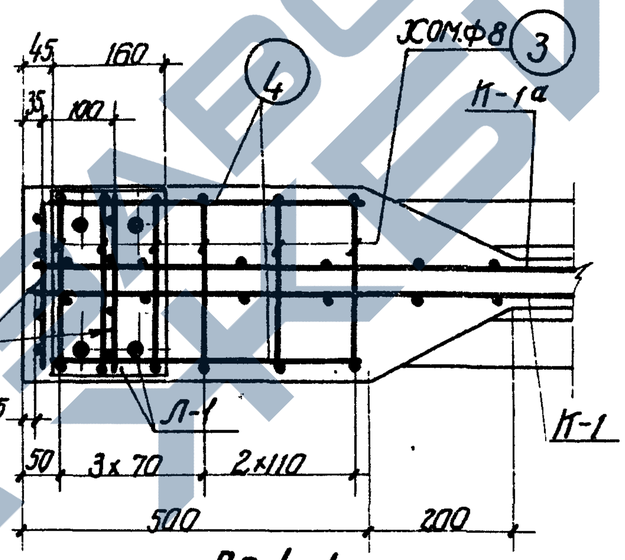

По 4-4

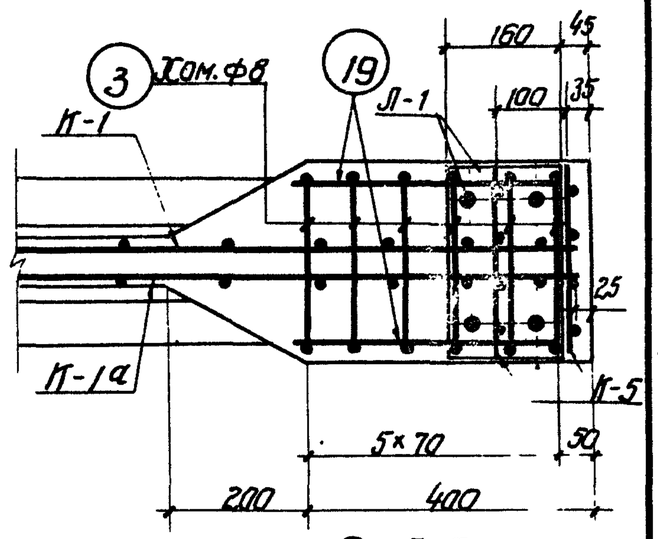

По 5-5

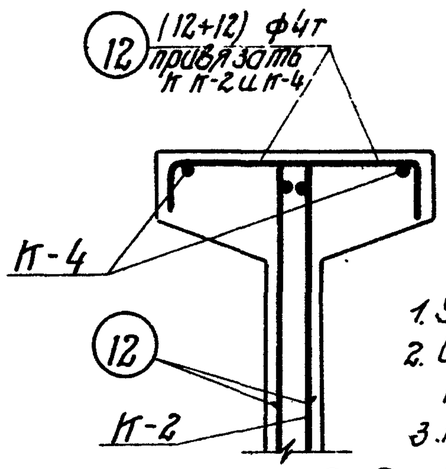

По 3-3

Технико-экономические показатели.				
Наименование.	Вес балки т	Объем бетона м3	Марка бетона	Вес стали кг
ББ-18-2	7,25	2.90	400	473.8

Примечания

1. Усилие натяжения поз. 1 - 33,25т поз. 2 - 20,5т
2. Отпуск натяжения арматуры должен быть постепенным.
3. Кубиковая прочность бетона при отпуске натяжения арматуры должна быть не ниже 300 кг/см²

ТД 1959	Балка ББ-18-2 Общий вид. Технико-экономические показатели.	ПК-01-06 Выпуск 7 Лист 54

2238

https://zavodjbi.com/

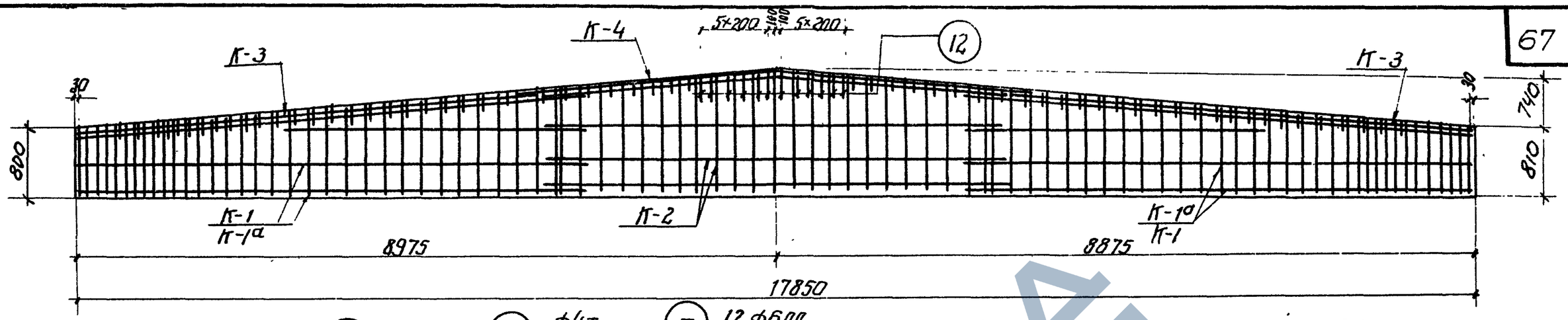

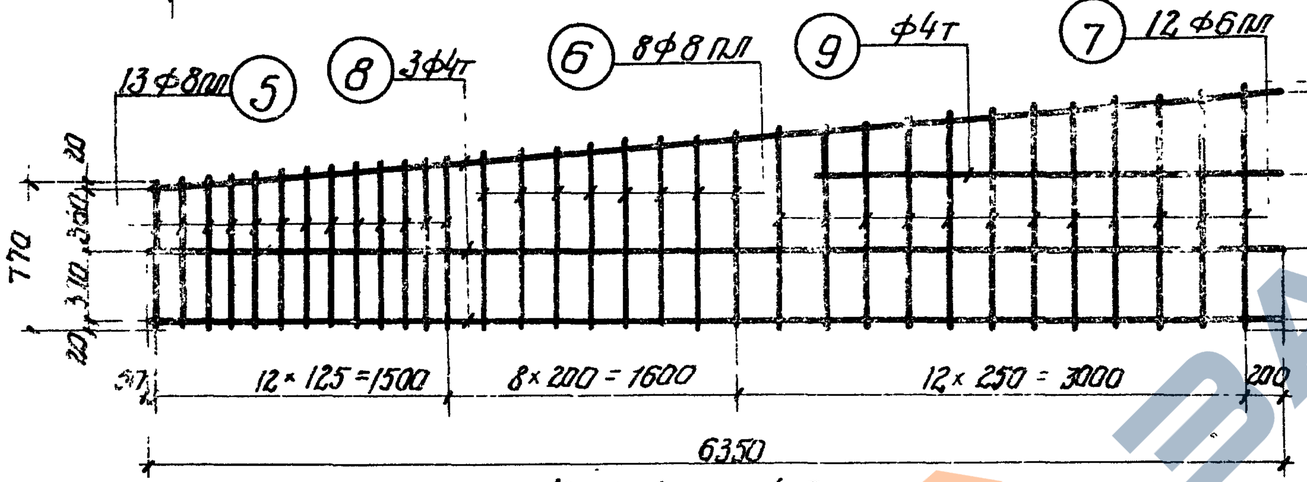

К-1; К-1а (обратно чертежу)

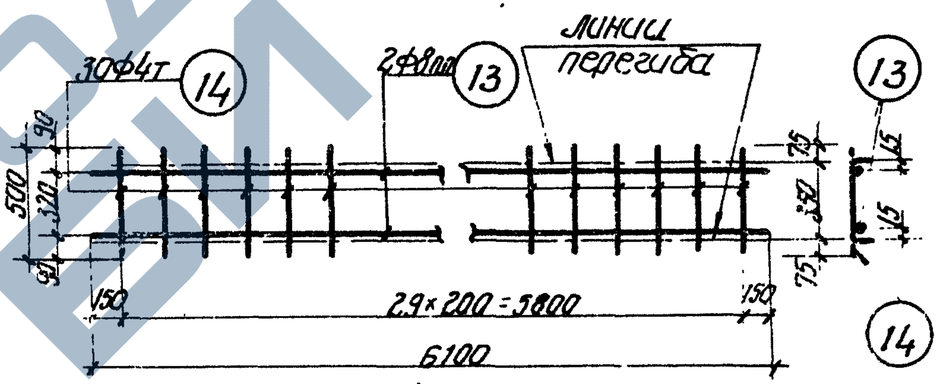

К-3

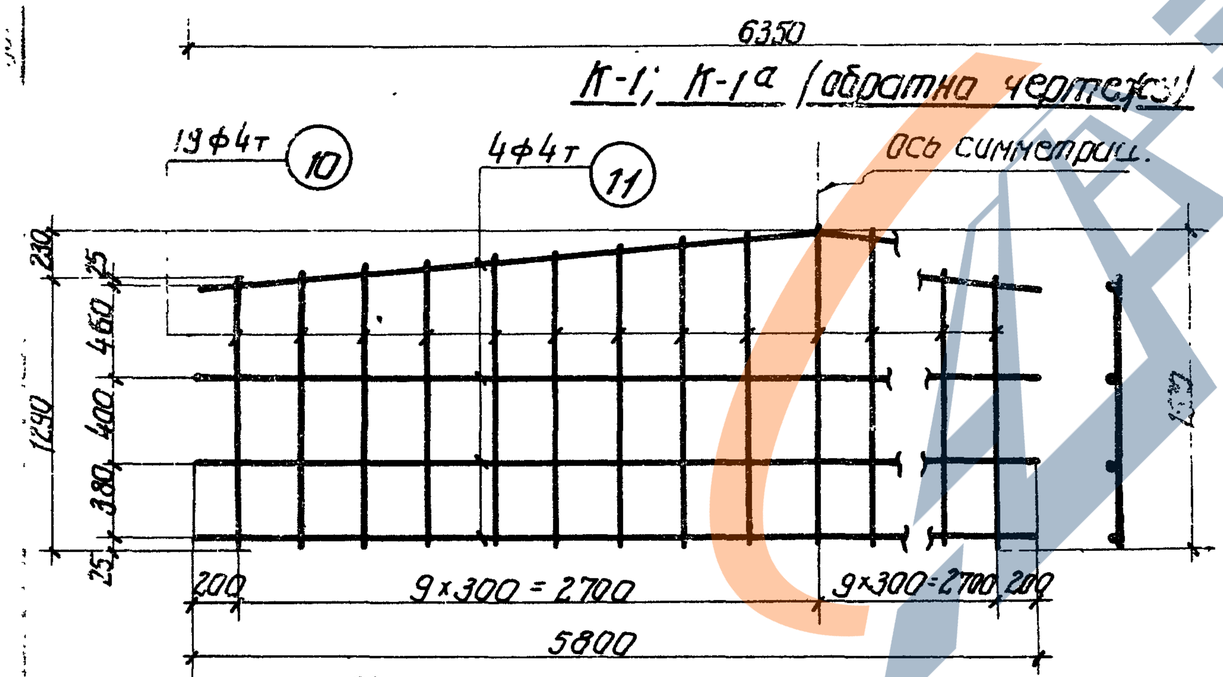

К-2

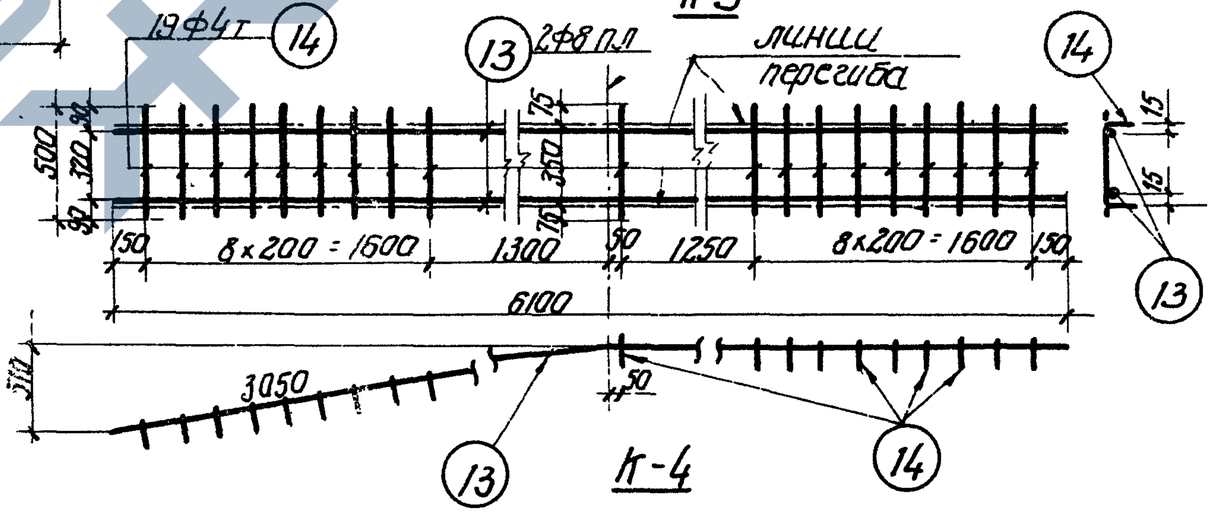

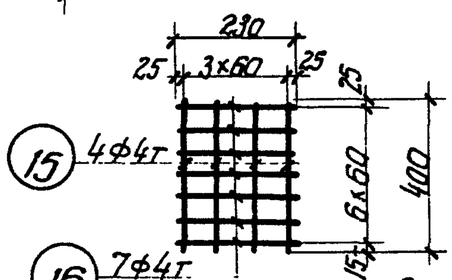

К-5 Вязать по месту

Примечания

1. Арматурные каркасы (кроме К-5) должны изготовляться при помощи точечной сварки в соответствии с Техническими Условиями ТУ-23-56 и указаниями ВСН-38-57. (МСП МХП - МСЭС).
2. Каркасы К-3 и К-4 сварить между собой.

ТД 1959	Балка Б6-18-2 Армирование Каркасы К-1; К-1а; К-2; К-3; К-4 и К-5.	ПК-01-06 Выпуск 7
		Лист 55

https://zavodjbi.com/

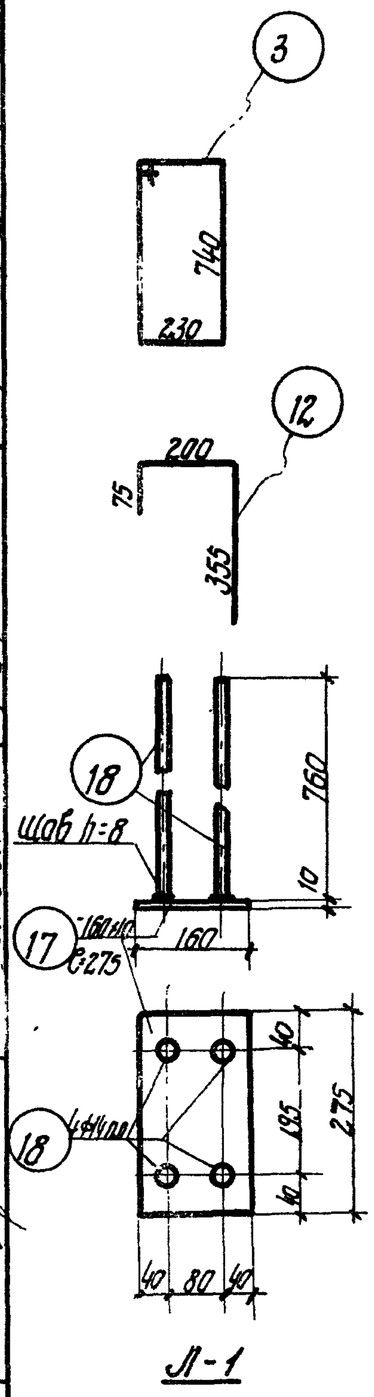

Л-1

Спецификация арматуры

Марка элемента	Поз. позиций	Ф или номер по сортаменту	С мм	Количество на 1 элемент	Количество всего на шт.	Сп м
рабочая арматура	1	ф28пл	17850	—	3	53.6
	2	ф22пл	17850	—	2	35.7
отдельные стержни	3	ф8	2100	—	12	25.2
	4	ф4т	460	—	6	2.8
	12	ф4т	630	—	24	15.1
	19	ф4т	380	—	6	2.2
Н-1, шт. 2, Н-1а, шт. 2	5	ф8пл	от 770 до 900	13	52	43.4
	6	ф8пл	от 920 до 1040	8	32	31.4
	7	ф6пл	от 1060 до 1280	12	48	56.4
	8	ф4т	6350	3	12	76.2
	9	ф4т	2750	1	4	11.0

Выборка арматуры

Ф или номер по сортаменту	Σ Сп м	Вес кг
ф28	53.6	258.9
ф22	35.7	106.4
Итого		365.3
ф8	25.2	10.0
ф4т	20.1	2.0
Итого		12.0
ф8пл	74.8	29.5
ф6пл	56.2	12.5
ф4т	87.2	8.6
Итого		50.6

Спецификация арматуры

Марка элемента	Поз. позиций	Ф или номер по сортаменту	С мм	Количество на 1 элемент	Количество всего на шт.	Сп м
Н-2 шт. 2	10	ф4т	Т1290 до1520	19	38	53.3
	11	ф4т	5800	4	8	46.4
Н-3 шт. 2	13	ф8пл	6100	2	4	24.4
	14	ф4т	500	30	60	30.0
Н-4 шт. 1	13	ф8пл	6100	2	2	12.2
	14	ф4т	500	19	19	9,5
Н-5 шт. 4	15	ф4т	400	4	16	6.4
	16	ф4т	230	7	28	6.5
Л-1 шт. 2	17	-160×10	275	1	2	—
	18	ф14пл	760	4	8	6.1
Л-2 шт. 2	20	-120×6	120	1	2	—
	21	ф8пл	420	2	4	1.7

Выборка арматуры

Ф или номер по сортаменту	Σ Сп м	Вес кг
ф4т	100.0	9.9
ф8пл	24.4	9.7
ф4т	30.0	3.0
Итого		12.7
ф8пл	12,2	4.8
ф4т	9,5	0.9
Итого		5.7
ф4т	12.9	1.3
δ=10	—	6.9
ф14пл	6.1	7.4
Итого		14.3
δ=6	—	1.3
ф8пл	1.7	0.7
Итого:		2.0

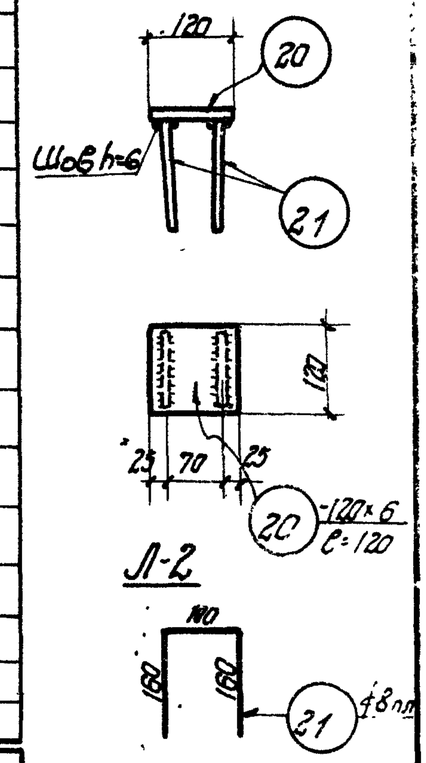

Выборка стали на балку.

Назначение	Сталь периодического профиля ГОСТ 7314-55									Проволока холоднотянутая низкоуглеродистая ГОСТ 6727-53				Сталь Ст. 3					Итого кг
	30ХГ2С				25Г2С									Круглая		Полосовая			
	ф22пл	ф28пл		Итого	ф6пл	ф8пл	ф14пл		Итого	ф4т				ф8		δ=10	δ=6		
Рабочая арматура	106.4	258,9		365.3															365.3
Арматура каркасов					12,5	44.0			56.5	25,7				10.0					92.2
Закладные элементы						0,7	7.4		8.1							6.9	1.3		16.3
																		Всего	473.8

ТД 1959	Балка Б6-18-2 Спецификация и выборка стали	ПК-01-06 Выпуск 7 Лист 56

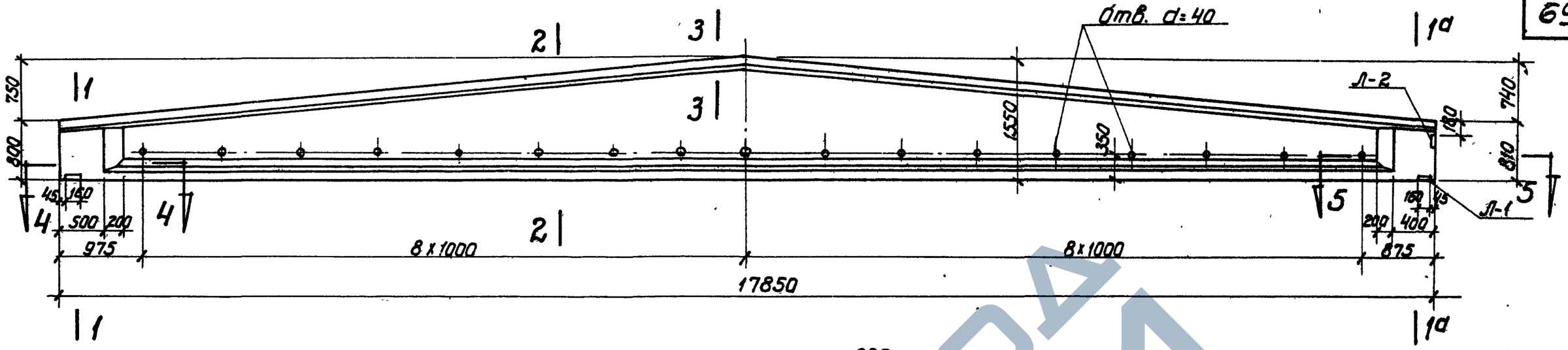

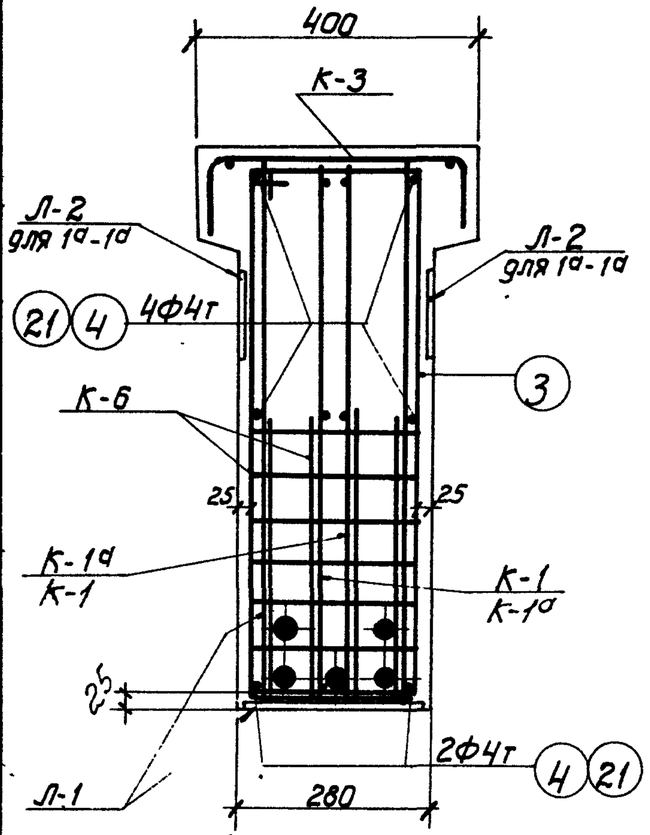

По 1-1; 1а-1а

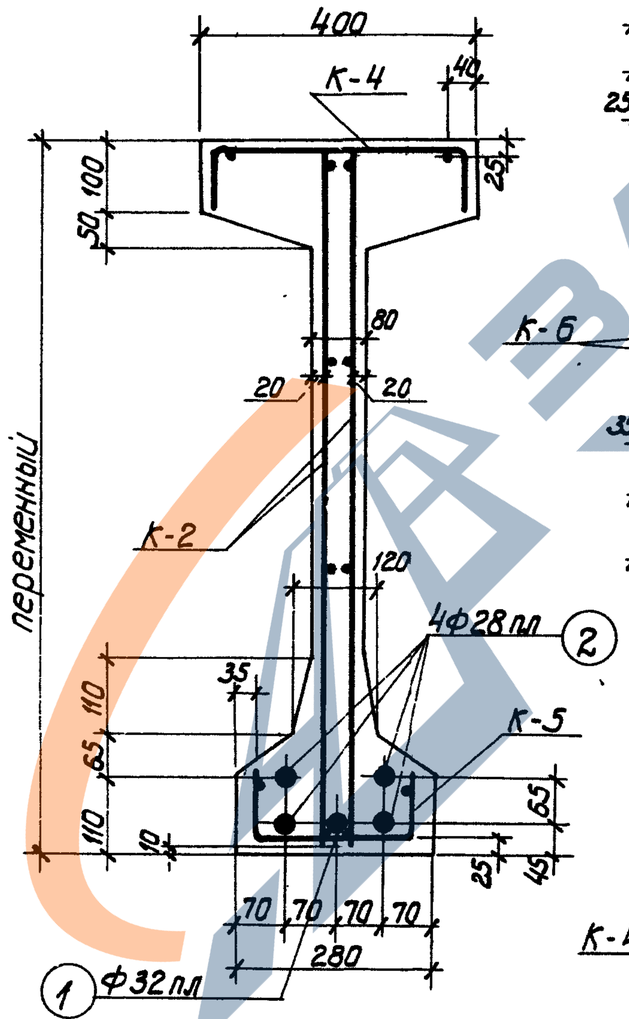

По 2-2

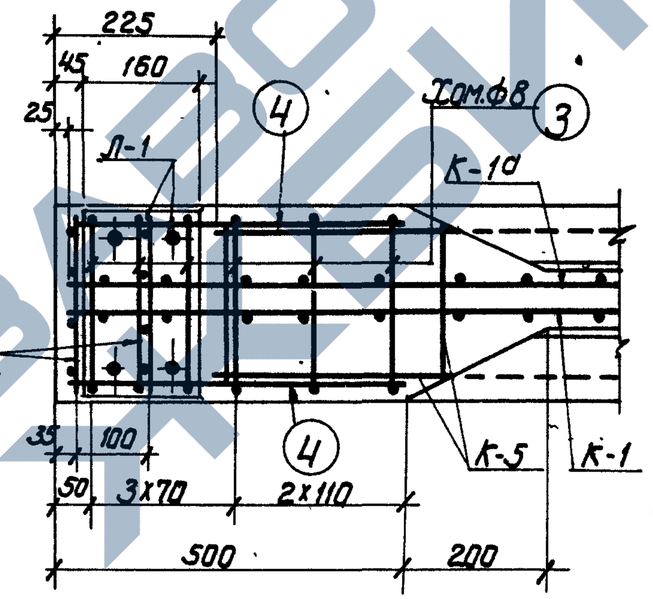

По 4-4

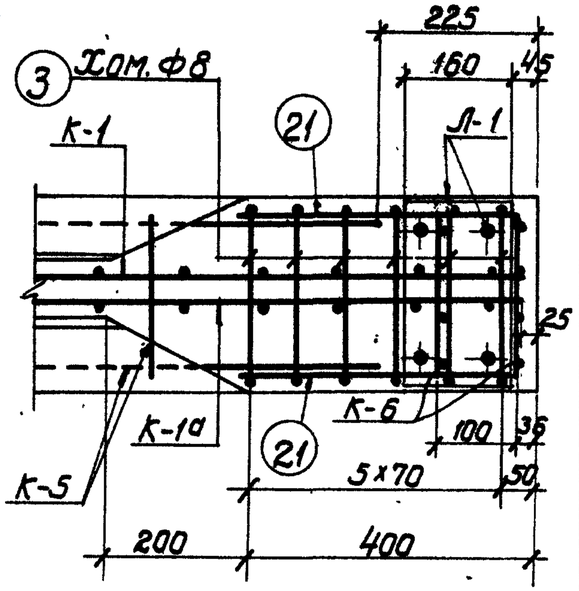

По 5-5

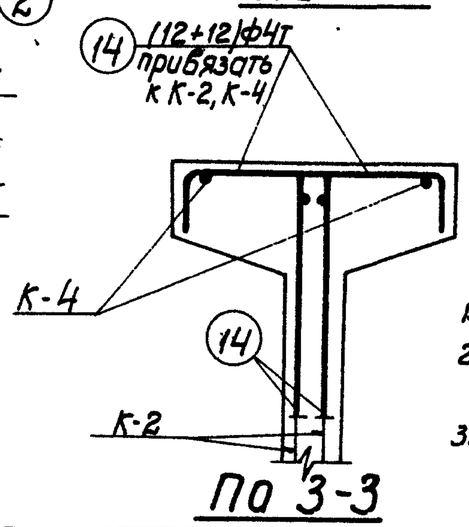

По 3-3

Технико-экономические показатели				
Наименование	Вес балки т	Объем бетона м³	Марка бетона	Вес стали кг
Б6-18-3	7.65	3.05	500	581.2

Примечания.

1. Усилие натяжения поз. 1 - 43.4т; поз. 2 - 33.2т
2. Отпуск натяжения арматуры должен быть постепенным.
3. Кубиковая прочность бетона при отпуске натяжения арматуры должна быть не ниже 375 кг/см².

ТД 1959	Балка Б6-18-3 Общий вид. Технико-экономические показатели	ПК-01-06 Выпуск 7 Лист 57

2238

https://zavodjbi.com/

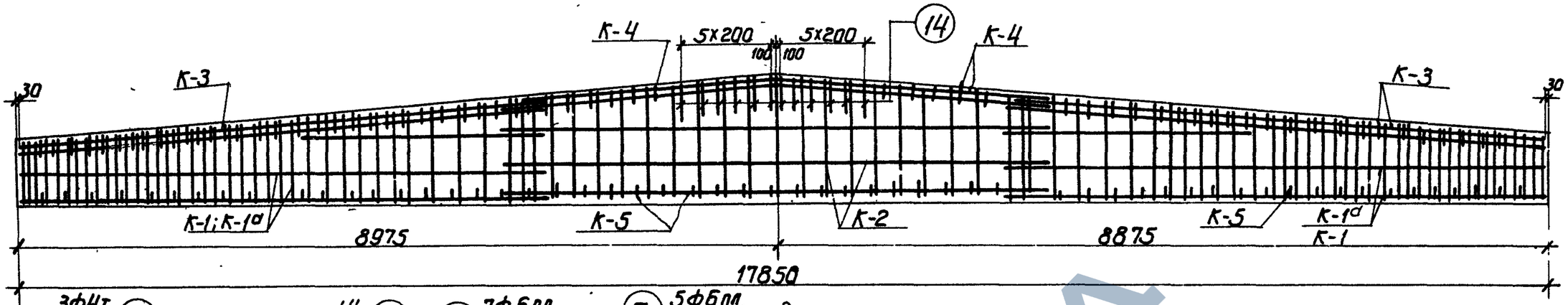

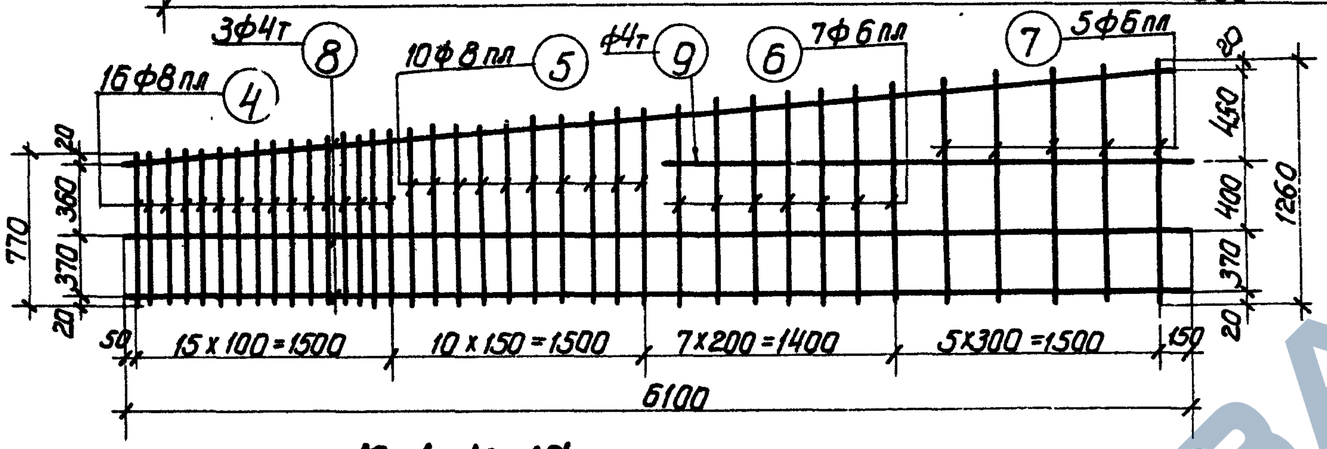

К-1; К-1а (обратно чертежу)

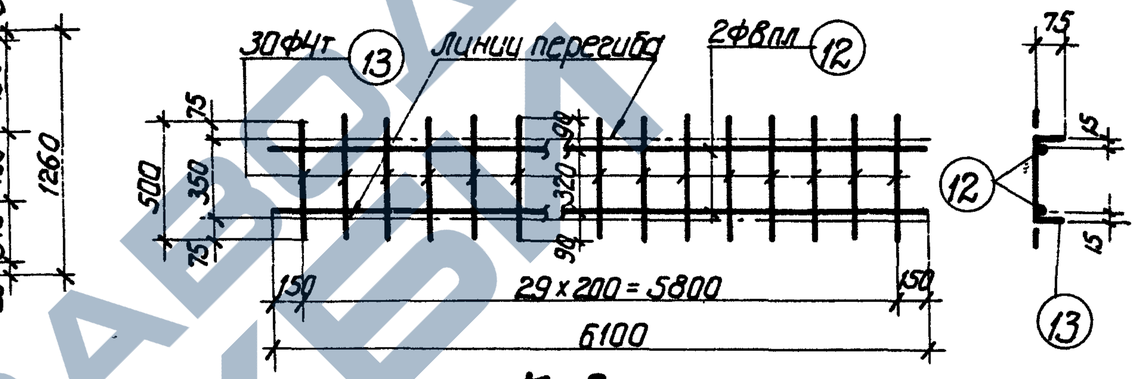

К-3

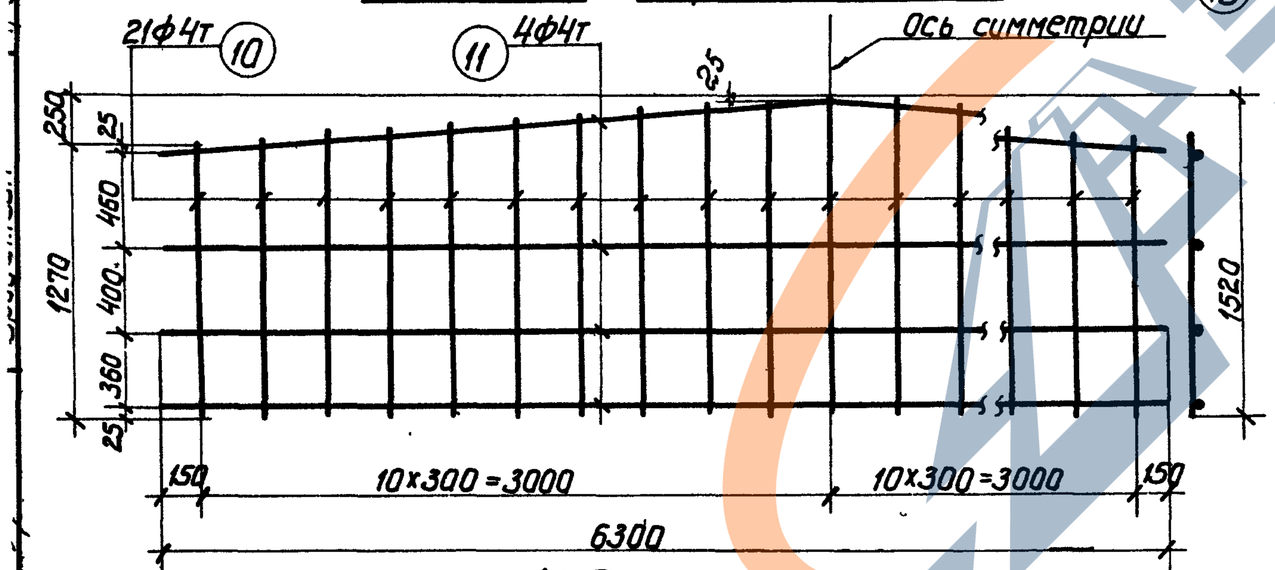

К-2

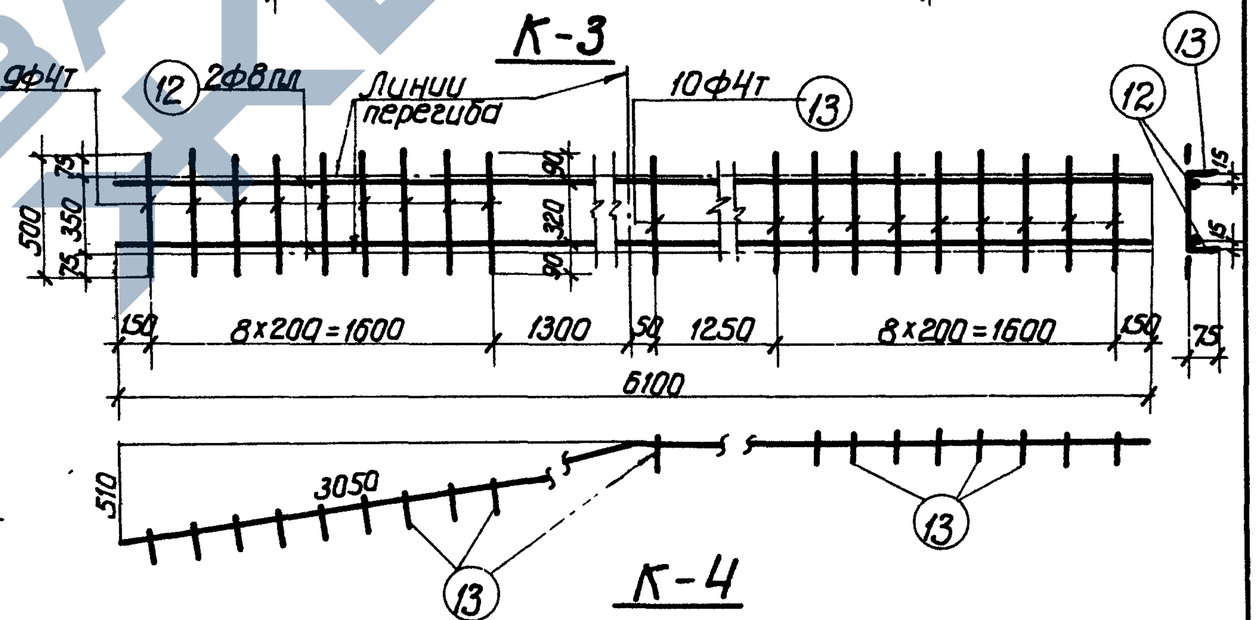

К-4

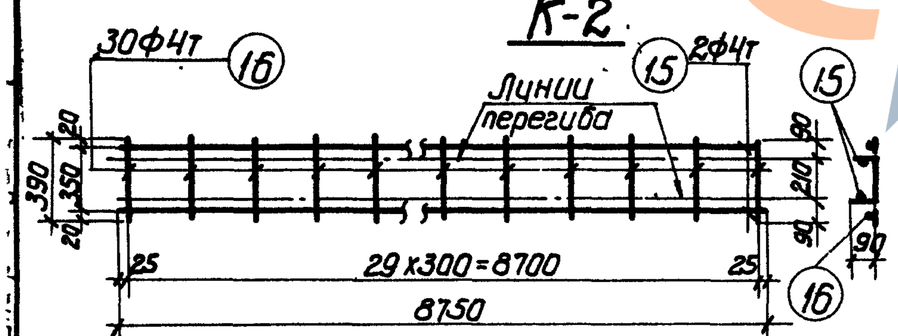

К-5

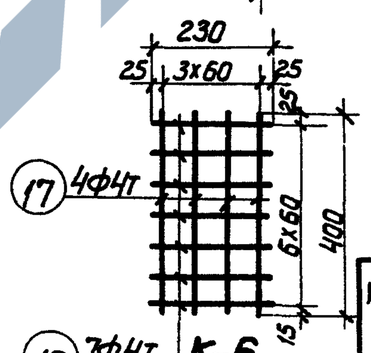

К-6 (вязать по месту)

Примечания

1. Арматурные каркасы (кроме К-6) должны изготовляться при помощи точечной сварки в соответствии с Техническими Условиями ТУ-73-56 и Указаниями ВСН-38-57 (МСП МХП-МСЭС).
2. Каркасы К-3 и К-4 сварить между собой.

ТД 1959	Балка Б6-18-3. Армирование Каркасы К1; К-1а; К-2; К-3; К-4; К-5 и К-6	ПК-01-06 Выпуск 7
		Лист 58

1959 2238

Спецификация арматуры

Марка каркаса	№ позиции	Ф или номер по сортаменту	ℓ мм	Количество на 1 каркас	Количество всего n шт	ℓп м
Рабочая арматура	1	ф32пл	17850	—	1	17.8
	2	ф28пл	17850	—	4	71.4
Отдельные стержни	3	ф8	2100	—	12	25.2
	4	ф4т	460	—	6	2.8
	14	ф4т	630	—	24	15.1
	21	ф4т	380	—	6	2.2
К-1 шт. 2, К-1а шт. 2	4	ф8пл	от 770 до 900	16	64	53.4
	5	ф8пл	от 920 до 1030	10	40	39.0
	6	ф6пл	от 1050 до 1130	7	28	30.5
	7	ф6пл	от 1150 до 1270	5	20	24.2
	8	ф4т	6100	3	12	73.2
	9	ф4т	2900	1	4	11.6
К-2 шт. 2	10	ф4т	от 1270 до 1520	21	42	58.6
	11	ф4т	6300	4	8	50.4

Выборка арматуры

Ф или номер по сортаменту	Σℓп м	Вес кг
ф32пл	17.8	112.3
ф28пл	71.4	344.8
Итого:		457.1
ф8	25.2	10.0
ф4т	20.1	2.0
Итого:		12.0
ф8пл	92.4	36.7
ф6пл	54.7	12.1
ф4т	84.8	8.4
Итого:		57.2
ф4т	109.0	10.8

Спецификация арматуры

Марка каркаса	№ позиции	Ф или номер по сортаменту	ℓ мм	Количество на 1 каркас	Количество всего n шт.	ℓп м
К-3 шт. 2	12	ф8пл	6100	2	4	24.4
	13	ф4т	500	30	60	30.0
К-4 шт. 1	12	ф8пл	6100	2	2	12.2
	13	ф4т	500	19	19	9.5
К-5 шт. 2	15	ф4т	8750	2	4	35.0
	16	ф4т	390	30	60	23.4
К-6 шт. 4	17	ф4т	400	4	16	6.4
	18	ф4т	230	7	28	6.5
Л-1 шт. 2	19	-160х10	275	1	2	
	20	ф16пл	760	4	8	6.1
Л-2 шт. 2	22	-120х6	120	1	2	
	23	ф8пл	420	2	4	1.7

Выборка арматуры

Ф или номер по сортаменту	Σℓп м	Вес кг
ф8пл	24.4	9.7
ф4т	30.0	3.0
Итого		12.7
ф8пл	12.2	4.8
ф4т	9.5	0.9
Итого:		5.7
ф4т	58.4	5.8
ф4т	12.9	1.3
б=10	—	6.9
ф16пл	6.1	9.7
Итого:		16.6
б=6	—	1.3
ф8пл	1.7	0.7
Итого:		2.0

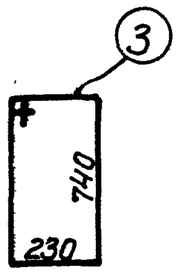

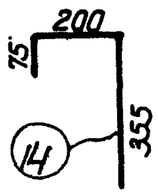

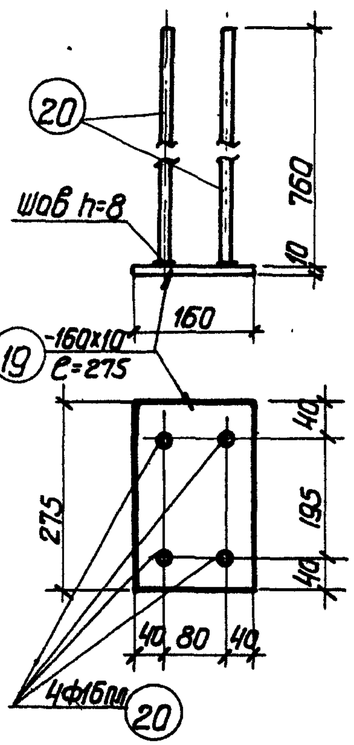

Л-1

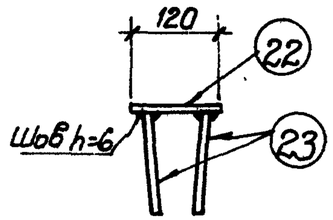

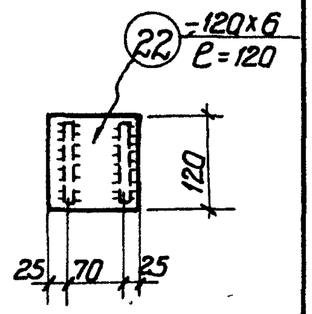

Л-2

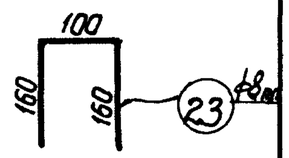

Выборка стали на балку

Назначение	Сталь периодического профиля ГОСТ 7314-55: 30ХГ2С ф28пл	ф32пл		Итого	25ГС ф6пл	ф8пл	ф16пл		Итого	Проволока холоднотянутая низкоуглеродистая ГОСТ 6727-53 ф4т				Сталь Ст. 3: круглая ф8		полосовая б=10	б=6		Итого кг
Рабочая арматура	344.8	112.3		457.1															457.1
Арматура каркасов					12.1	51.2			63.3	32.2				10.0					105.5
Закладные элементы						0.7	9.7		10.4							6.9	1.3		18.6
																		Всего	581.2

2230

~~1819~~

ТД 1959

Балка Б 6-18-3
Спецификация и выборка стали

ПК-01-06 Выпуск 7

Лист 59

https://zavodjbi.com/

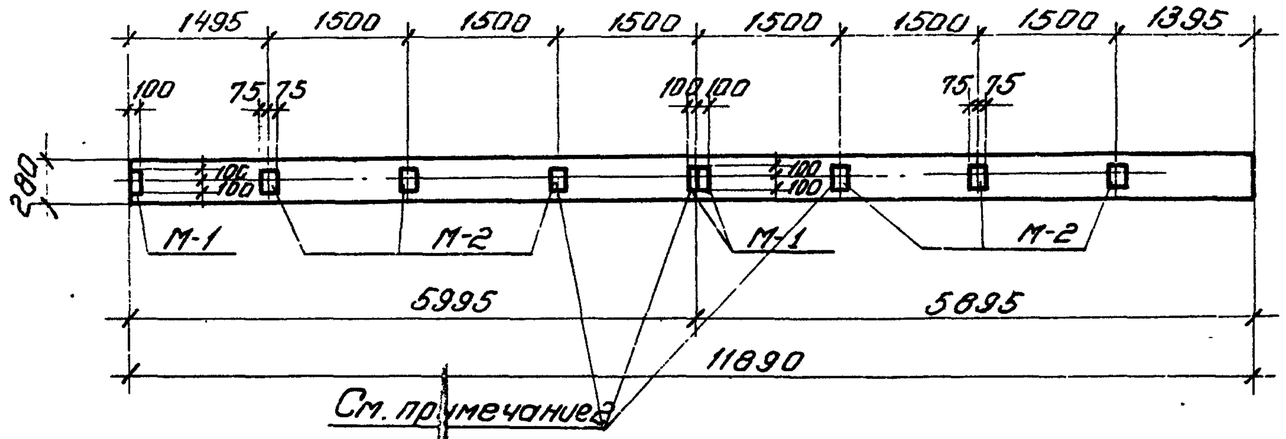

План верхнего пояса Б6-12

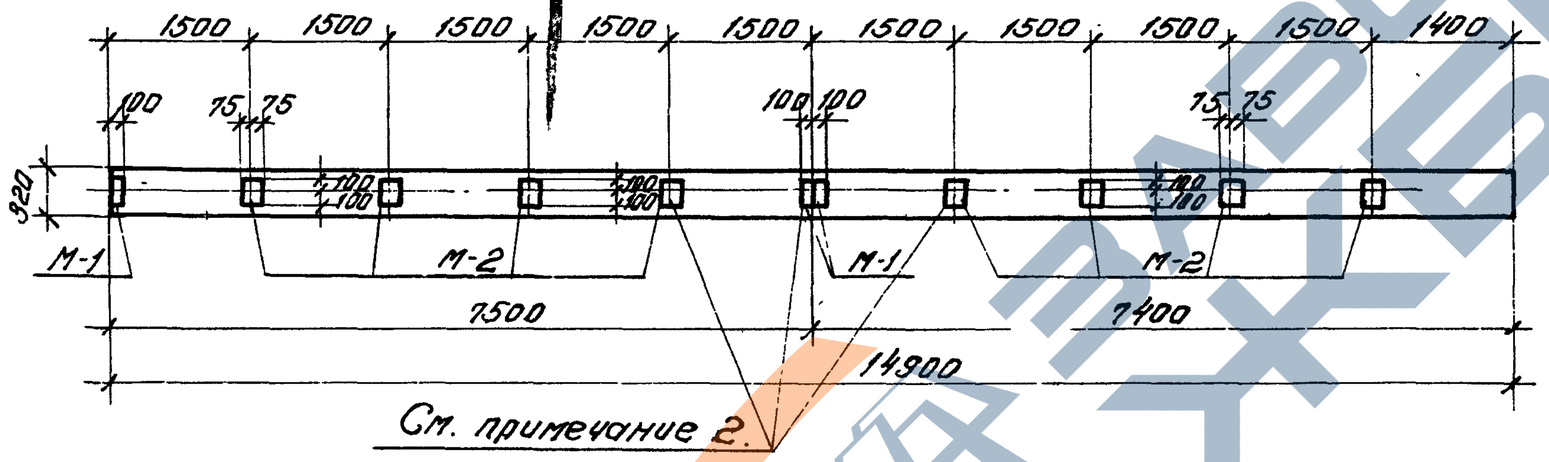

План верхнего пояса Б6-15

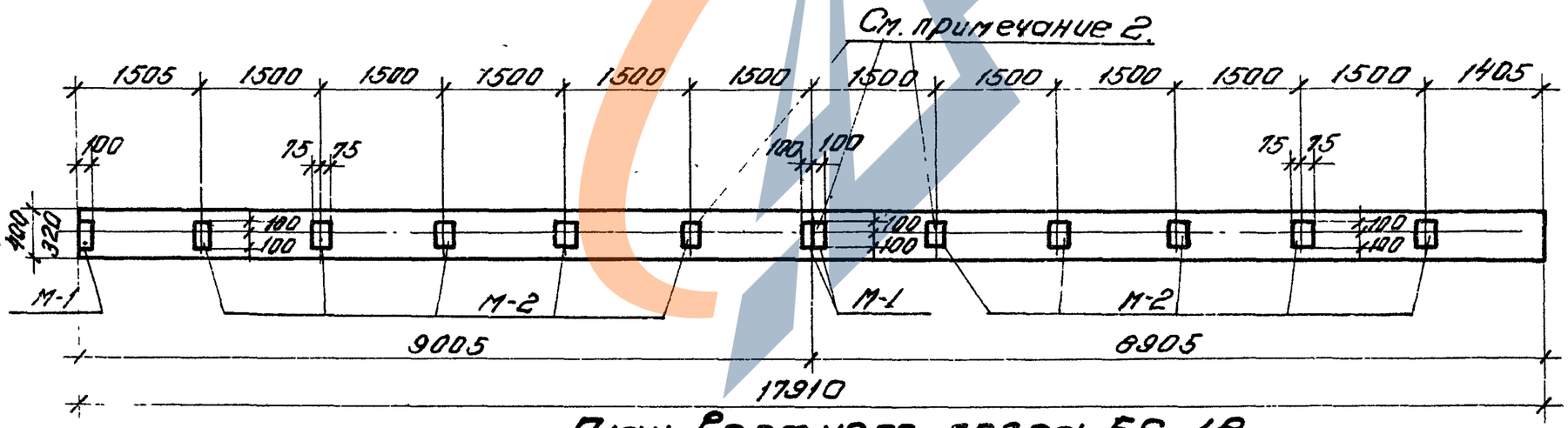

План верхнего пояса Б6-18

Спецификация закладных элементов на 1 балку

Марка балки	Секция	Марка элемента	Количество	Вес кг: элем.	Вес кг: на балку
Б6-12	без фонаря	М-1	3	1.1	3.3
		М-2	6	1.8	10.8
		М-3	2	7.1	14.2
				Итого	28.3
	с фонарем	М-1	1	1.1	1.1
		М-2	4	1.8	7.2
		М-3	2	7.1	14.2
				Итого:	22.5
Б6-15	без фонаря	М-1	3	1.1	3.3
		М-2	8	1.8	14.4
		М-3	2	7.1	14.2
				Итого:	31.9
	с фонарем	М-1	1	1.1	1.1
		М-2	6	1.8	10.8
		М-3	2	7.1	14.2
				Итого:	26.1
Б6-18	без фонаря	М-1	3	1.1	3.3
		М-2	10	1.8	18.0
		М-3	2	7.1	14.2
				Итого	35.5
	с фонарем	М-1	1	1.1	1.1
		М-2	8	1.8	14.4
		М-3	2	7.1	14.2
				Итого:	29.7

Примечания

1. На чертеже показаны закладные элементы в балках для бесфонарных покрытий и для плит под торцовыми рамами фонарей.
2. Под промежуточными рамами фонарей закладные элементы для крепления плит не ставить.

Инв 2238

ТД 1959

Примерная разбивка закладных элементов для крепления плит 1.5х6.0м и рам фонарей для балок Б6

ПК-01-06 Выпуск 7

Лист 60

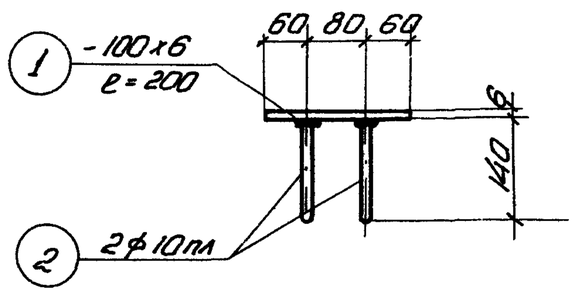

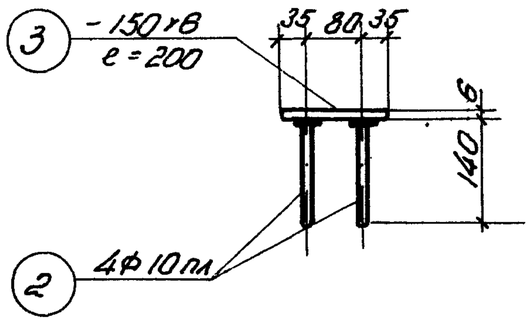

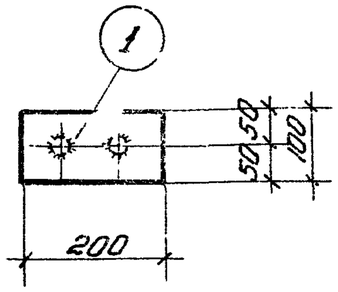

М-1

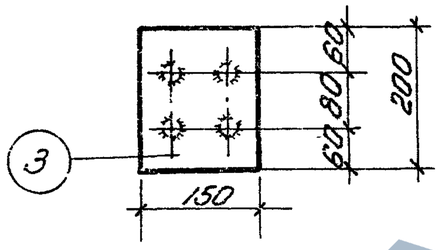

М-2

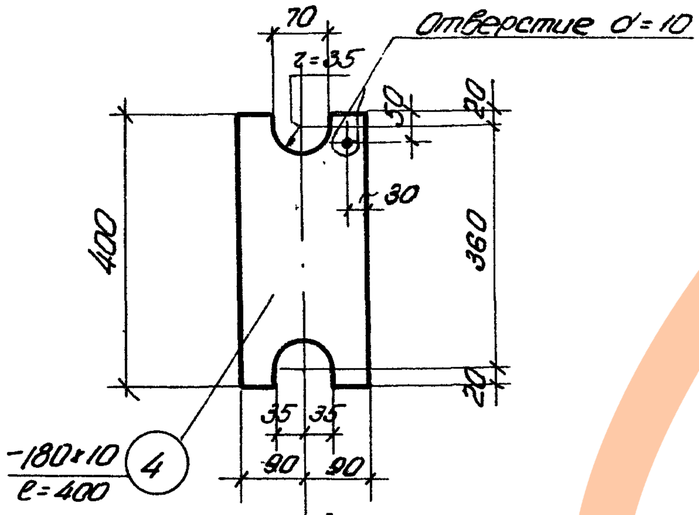

М-3

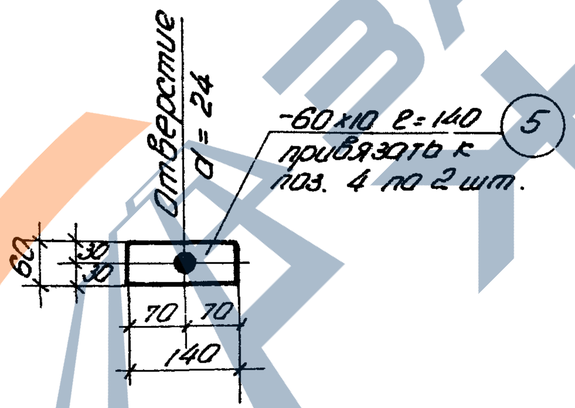

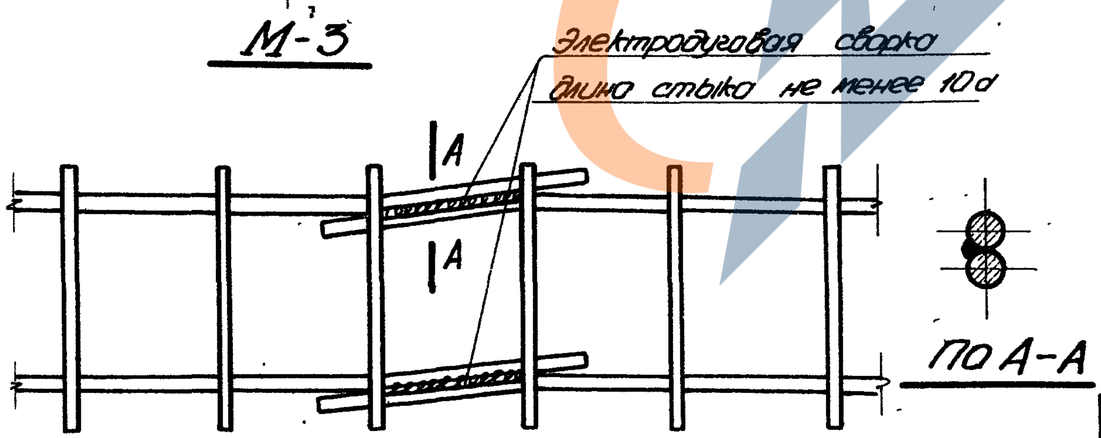

По А-А

Спецификация стали на 1 штуку каждой марки ст.3

Марка	№№ поз.	Профиль	Длина мм	К-во шт.	Вес кг 1 шт.	Вес кг Всего	Марки
М-1	1	-100x6	200	1	0.9	0.9	1.1
	2	ф10пл	140	2	0.1	0.2	
М-2	3	-150x6	200	1	1.4	1.4	1.8
	2	ф10пл	140	4	0.1	0.4	
М-3	4	-180x10	400	1	5.7	5.7	7.1
	5	-60x10	140	2	0.7	1.4	

Примечание

Сварные швы принимать высотой h=6мм.
Сварку выполнять электродом Э-42

Деталь стыка верхних каркасов

ТД 1959	Закладные элементы М-1, М-2 и М-3 Деталь стыка верхних каркасов	ПК-01-06 Выпуск 7 Лист 61

Комисоров

Гл. констр. отд.

2238

https://zavodjbi.com/