https://zavodjbi.com/

ТИПОВЫЕ КОНСТРУКЦИИ ИЗДЕЛИЯ И УЗЛЫ ЗДАНИЙ И СООРУЖЕНИЙ

СЕРИЯ 1.090.1-7с

СБОРНЫЕ ЖЕЛЕЗОБЕТОННЫЕ КОНСТРУКЦИИ МЕЖВИДОВОГО ПРИМЕНЕНИЯ ДЛЯ КРУПНОПАНЕЛЬНЫХ ОБЩЕСТВЕННЫХ, АДМИНИСТРАТИВНЫХ И БЫТОВЫХ ЗДАНИЙ С ВЫСОТОЙ ЭТАЖА 3,3 М ДЛЯ СТРОИТЕЛЬСТВА В РАЙОНАХ СЕЙСМИЧНОСТЬЮ 7, 8 И 9 БАЛЛОВ

ВЫПУСК 2-3

ПАНЕЛИ НАРУЖНЫХ СТЕН ТРЕХСЛОЙНЫЕ НА ЖЕСТКИХ СВЯЗЯХ ТОЛЩИНОЙ 400 ММ ДЛЯ ПРИМЕНЕНИЯ В РАЙОНАХ СЕЙСМИЧНОСТЬЮ 7 И 8 БАЛЛОВ

1970-4г
Цена: 7-30

https://zavodjbi.com/

https://zavodjbi.com/

ТИПОВЫЕ КОНСТРУКЦИИ, ИЗДЕЛИЯ И УЗЛЫ ЗДАНИЙ И СООРУЖЕНИЙ

СЕРИЯ 1.090.1-7с

СБОРНЫЕ ЖЕЛЕЗОБЕТОННЫЕ КОНСТРУКЦИИ МЕЖВИДОВОГО ПРИМЕНЕНИЯ ДЛЯ КРУПНОПАНЕЛЬНЫХ ОБЩЕСТВЕННЫХ, АДМИНИСТРАТИВНЫХ И БЫТОВЫХ ЗДАНИЙ С ВЫСОТОЙ ЭТАЖА 3,3 М ДЛЯ СТРОИТЕЛЬСТВА В РАЙОНАХ СЕЙСМИЧНОСТЬЮ 7, 8 И 9 БАЛЛОВ

ВЫПУСК 2-3

ПАНЕЛИ НАРУЖНЫХ СТЕН ТРЕХСЛОЙНЫЕ НА ЖЕСТКИХ СВЯЗЯХ ТОЛЩИНОЙ 400 ММ ДЛЯ ПРИМЕНЕНИЯ В РАЙОНАХ СЕЙСМИЧНОСТЬЮ 7 И 8 БАЛЛОВ

РАЗРАБОТАН
ТбилЗНИИЭП

ДИРЕКТОР ИНСТИТУТА Ж. Н. ЭДИШЕРАШВИЛИ
ГЛ. КОНСТР. ИНСТИТУТА А. ЧИКОБАВА
НАЧАЛЬНИК ОТДЕЛА Д. БАХТАДЗЕ
ГЛ. ИНЖ. ПРОЕКТА Д. БУРДЖАНАДЗЕ

РАБОЧИЕ ЧЕРТЕЖИ

УТВЕРЖДЕНЫ
Госкомархитектуры,
приказ № 209 от 20.11.90г.
ВВЕДЕНЫ В ДЕЙСТВИЕ
ТбилЗНИИЭП с 01.03.91г.,
приказ № 147 от 28.11.90г.

https://zavodjbi.com/

https://zavodpk.com/

Обозначение документа	Наименование	Стр.
I.090.I-7с.2-3 ТТ	Технические требования	4
0I	Панель IПС0 30.33.4-IIТ-С, IIПС0 30.33.4-2IТ-С, 2IIС0 30.33.4-IIТ-С 2IIС0 30.33.4-2IТ-С	8
02	Панель 3IIС0 30.33.4-IIТ-С, 3IIС0 30.33.4-2IТ-С, 4IIС0 30.33.4-IIТ-С 4IIС0 30.33.4-2IТ-С	II
03	Панель 5IIС0 30.33.4-2IТ-С	I4
04	Панель 6IIС0 30.33.4-2IТ-С	I6
05	Панель 7IIС0 30.33.4-2IТ-С	I8
06	Панель IIIС0 33.33.4-IIТ-С, IIIС0 33.33.4-2IТ-С	20
07	Панель 2IIС0 33.33.4-IIТ-С, 2IIС0 33.33.4-2IТ-С	22
08	Панель IIIС0 60.33.4-IIТ-С, IIIС0 60.33.4-2IТ-С, 2IIС0 60.33.4-IIТ-С, 2IIС0 60.33.4-2IТ-С	24
09	Панель 3IIС0 60.33.4-IIТ-С, 3IIС0 60.33.4-2IТ-С	27
I0	Панель IIСБ 30.33.4-IIТ-С, IIIСБ 30.33.4-2IТ-С, 2IIСБ 30.33.4-IIТ-С, 2IIСБ 30.33.4-2IТ-С	30
II	Панель IIСД 30.33.4-2IТ-С	33
I2	Панель IIIСД 30.33.4-2IТ-С, 2IIСД 30.33.4-2IТ-С	35
I3	Панель 3IIСД 30.33.4-2IТ-С	38
I4	Панель 4IIСД 30.33.4-IIТ-С 4IIСД 30.33.4-2IТ-С	40
I5	Панель IIСД 30.33.4-2IТ-С	42
I6	Панель IIС 30.33.4-IIТ-С, IIС 24.33.4-IIТ-С, IIС I8.33.4-IIТ-С	44
I7	Панель IIС I2.33.4-IIТ-С	48
I8	Панель IIС 30.I6.4-IIТ-С	49
I9	Панель IIIС 33.33.4-IIТ-С, 2IIС 33.33.4-IIТ-С	50
20	Панель IIIС I5.33.4-IIТ-С 2IIС I5.33.4-IIТ-С	53
Д1	Узлы опалубочные	56
Д2	Узлы арматурные	65
2I	Каркас укрупнительной сборки СКР1, СКР2, СКР4	76
22	Каркас укрупнительной сборки СКР3	77
23	Каркас укрупнительной сборки СКР5	78
24	Сетка С1...С15	79
25	Сетка С16...С19	80
26	Сетка С20,С21	80
27	Сетка С22...С25	81
28	Сетка С26...С28	81
29	Сетка С29...С31	82
30	Сетка С32, С33	82
3I	Сетка С34...С48	83
32	Сетка С49...С53	84
33	Сетка С54...С53	84
34	Каркас КР1, КР2	85
35	Каркас КР4	85
36	Каркас КР3, КР5	86
37	Каркас КР6...КР12, КР14	87
38	Каркас КР13, КР15	87

Инв. № подл. | Подпись и дата | Взам. инв. №

Разраб.	Селихова		
Проверил	Шелия		
ГИП	Канделаки		
Нач.отд.	Бахтадзе		
Н.контр.	Мартиросян		

I.090.I-7с.2-3

СОДЕРЖАНИЕ

Стадия	Лист	Листов
Р	I	2

ТбилЗНИИЭП

Копировал

Формат А3

https://zavodpk.com/

Обозначение документа		Наименование	Стр.
I.090.I-7с.2-3	39	Каркас КРI6...КРI8	88
	40	Каркас КРI9	88
	4I	Каркас КР20...КР25	89
	42	Каркас КР25	89
	43	Изделие закладное МНI	90
	44	Изделие закладное МН2	90
	45	Стержень анкерный АНI,АН2	9I
	46	Стержень анкерный АН3...АН5	9I
	47	Петля строповочная СПI...СП4	92
	48	Ведомость расхода стали	93

Инв. № подл. | Подп. и дата | Взам. инв. №

I. Общие данные

Выпуск 2-3 " Панели наружных стен трехслойные на жестких связях толщиной 400 мм для применения в районах сейсмичностью 7 и 8 баллов. Рабочие чертежи " входят в состав серии I.090.I-7с.

"Сборные железобетонные конструкции межвидового применения для крупнопанельных общественных, административных и бытовых зданий с высотой этажа 3,3 м для строительства в районах сейсмичностью 7,8 и 9 баллов."

Выпуск содержит: технические требования, спецификации, сборочные чертежи панелей, арматурных изделий, расход стали, узлы.

Панели запроектированы в соответствии с требованиями СНиП 2.03.01-84* "Бетонные и железобетонные конструкции. Нормы проектирования", постановления Госстроя СССР от II марта 1981 г. "О повышении расчетных сопротивлений металлопроката, используемого при изготовлении строительных конструкций".

Выпуск 2-3 серии I.090.I-7с разработан взамен выпусков 2-9,2-10 серии I.090.I-2с.

2. Конструкция панелей.

Панели запроектированы с наружным и внутренним железобетонными слоями и расположенным между ними слоем эффективного утеплителя. Материал наружного и внутреннего слоев - легкий бетон на пористых заполнителях класса по прочности на сжатие В10. В качестве заполнителя применен гравий керамзитовый по ГОСТ 9759-83.

Марка бетона по морозостойкости Р50, плотность бетона в панелях принята 1200 кг/м^3. Толщина наружного слоя - 80 мм, внутреннего слоя - 220 мм.

В рабочих чертежах изделий в качестве утеплителя приняты плиты из пенопласта полистирольного плотностью 40 кг/м^3 по ГОСТ 15588-86.

Толщина слоя утеплителя 100 мм.

Наружная поверхность панелей предусмотрена с применением долговечных отделочных материалов. Способы отделки наружных панелей см. вып. 0-1.

Наружный и внутренний железобетонные слои соединены между собой жесткими связями толщиной 60 мм, которые армированы плоскими каркасами. На верхней грани панели устанавливаются строповочные петли, привязанные к каркасу. На вертикальных и горизонтальных гранях внутреннего слоя панели предусмотрены шпонки и арматурные выпуски для соединения панелей между собой, с внутренними стенами и перекрытиями. Для крепления деревянных коробок дверей и окон в панелях предусмотрены деревянные антисептированные пробки.

В панелях предусмотрено устройство непрерывных арматурных поясов - обвязок в виде расположенных в теле стеновых панелей продольных арматурных элементов из двух стержней. Арматурные элементы поясов - обвязок расположены в двух уровнях - в верхней и нижней частях внутреннего слоя панели. Арматура поясов в местах стыка панелей сваривается между собой.

Устройство непрерывных по всему контуру здания арматурных поясов - обвязок в наружных стеновых панелях в уровнях перекрытий повышает надежность связи в единое целое вертикальных стен - диафрагм и горизонтальных дисков перекрытий, повышая тем самым общую пространственную жесткость здания.

Панели без проемов и простенки шириной более 450 мм панелей с проемами армированы конструктивно. Простенки шириной 450 мм и перемычки панелей армированы по расчету на унифицированные нагрузки 600 кг/м^2 (5,88кПа) и 800 кг/м^2 (7,84 кПа) на перекрытие пролетом 7,2 м.

Армирование панелей производится каркасами укрупнительной сборки, сетками, плоскими каркасами и отдельными стержнями.

Арматурная сталь принята в соответствии со СНиП 2.03.01-84* и письмом Госстроя СССР от 15 апреля 1980 г. № 42-Д "О мерах по предотвращению перерасхода арматурной стали при проектировании и изготовлении железобетонных конструкций для промышленного, жилищно-гражданского и сельского строительства": сталь класса А-III марки 35ГС по ГОСТ 5781-82* и класса Вр-I по ГОСТ 6727-80; для монтажных петель (анкеров) - сталь класса А-I марки ВСт3сп2 по ГОСТ 5781-82*; для строповочных петель - сталь класса Ас-II марки 10ГТ по ГОСТ 5781-82* и сталь класса А-I марки ВСт3сп2 по ГОСТ 5781-82* для закладных деталей - сталь класса А-I

Рук. раб.	Салихова			I.090.I-7с.2-3 ТТ		
Проверил						
ГИП	Дружинадзе					
Нач.отд.	Бахмаш			ТЕХНИЧЕСКИЕ ТРЕБОВАНИЯ	Стадия	Лист	Листов
					Р	I	4
					ТбилЗНИИЭП		
Н.контр.	Маркаян						

Копировал Формат А3

Т.к. I.090.I-7с вып. 2-3

Инв. № подл. | Подпись и дата | Взам.инв. №

марки 35ГС по ГОСТ 5781-82* и полосовая сталь по ГОСТ 103-76* марки ВСт3пс6 по ГОСТ 380-71**.

Отклонения от основных проектных размеров не должны превышать установленных ГОСТ 11024-84*. Масса панелей при отпуске потребителю не должна превышать проектную массу более чем на 7%.

3. Изготовление панелей.

Панели должны изготавливаться в соответствии с требованиями ГОСТ 11024-84* по рабочим чертежам и инвентарной заводской оснастке. При этом необходимо выполнять следующие требования.

Панели изготавливаются в горизонтальных формах фасадной стороной вниз. Перед монтажом каркасов на дно формы укладывается материал облицовки наружного слоя.

Порядок изготовления панелей:

в опалубку устанавливаются сетки наружного слоя, каркасы укрупнительной сборки или сетки верхнего зуба, плоские каркасы жестких связей, строповочные петли;

все установленные изделия фиксируются и крепятся в проектном положении с помощью вязальной проволоки;

укладывается и уплотняется бетон наружного слоя толщиной 80 мм;

укладываются пакеты утеплителя;

после укладки утеплителя устанавливаются плоские каркасы внутреннего слоя, закладные изделия, анкера, отдельные стержни;

все установленные изделия фиксируются и крепятся в проектном положении с помощью вязальной проволоки;

далее производится укладка, уплотнение и заглаживание бетона внутреннего слоя.

Разрыв во времени между бетонированием нижнего и верхнего слоев не должен превышать двух часов.

Заполнение проемов столярными изделиями производится на заводе после термообработки изделий. Столярные изделия приняты для толщин панелей 400 мм по ГОСТ 11214-86.

Лицевая поверхность закладных изделий должна быть покрыта антикоррозийной обмазкой 0,5 мм.

Минимальная прочность бетона к моменту отпуска изделия с завода, если она не оговорена в проекте, должна быть не менее 80% проектной марки бетона, влажность панелей не должна быть более 12%.

При отпуске с завода панели должны иметь максимальную готовность в соответствии с требованиями ГОСТ 11024-84*, а именно: офактурена наружная поверхность; поверхность с внутренней стороны, подготовленная под окраску или оклейку обоями; проемы в панелях должны быть заполнены оконными и дверными остекленными блоками, установленными подоконными досками и сливами. Оконные и дверные блоки по наружному контуру в местах примыкания к бетону панелей должны быть герметизированы.

Приемка панелей ОТК завода-изготовителя и контрольная выборочная проверка производится в соответствии с требованиями ГОСТ 11024-84*. При освоении производства панелей и при изменении технологии их изготовления рекомендуется производить испытания панелей и оценку их прочности, трещиностойкости по ГОСТ 8829-85 "Конструкции и изделия железобетонные сборные. Методы испытаний и оценка прочности, жесткости и трещиностойкости". Схемы испытания и контрольные нагрузки приведены ниже.

Предел огнестойкости панелей - 2,5 часа.

4. Указания по транспортировке и складированию.

Хранение и транспортировка панелей должны выполняться в соответствии с требованиями ГОСТ 11024-84*. Перемещение и монтаж панелей следует производить с применением самобалансирующих траверс, обеспечивающих вертикальное положение панелей, наклон строп к вертикали допускается не более 15°. Опирание панелей при хранении и транспортировании должно производиться на специальные прокладки (деревянные, резиновые и т. п.)

5. Маркировка панелей.

Маркировка панелей выполнена в соответствии с ГОСТ 23009-78* "Конструкции и изделия бетонные и железобетонные сборные. Условные обозначения (марки)". Марка содержит обозначение основных характеристик панели и состоит из буквенно-цифровых групп. Первая группа обозначает:

- в панелях с оконными и дверными проемами - отличие в размерах или расположении проема, отличие в расположении вертикальных торцов панели (зеркальность);
- в панелях без проемов - отличие в расположении вертикальных торцов панели (зеркальность).

Группа букв означает:

ПСО – панель стеновая с оконным проемом;
ПСЛ – панель стеновая для лестничных клеток;
ПСД – панель стеновая с дверным проемом;
ПСБ – панель стеновая с балконным проемом;
ПС – панель стеновая без проема (глухая);

Группа цифр (записаны через точку) обозначает габарит панели (длина, высота, толщина) в дециметрах.

Вторая группа букв "ПТ" означает – трехслойная панель из бетона на пористых заполнителях.

Последняя цифра в марке означает тип несущей способности перемычки панели:

I – унифицированная нагрузка 600 кг/м^2 (5,88кПа) на перекрытие пролетом 7,2 м;

2 – унифицированная нагрузка 800 кг/м^2 (7,84кПа) на перекрытие пролетом 7,2 м.

Буква "С" в конце марки означает: для применения в сейсмических районах.

Трехслойные стеновые панели применять совместно с однослойными парапетными панелями. Рабочие чертежи парапетных панелей см. выпуск 2-2 настоящей серии.

Марки проставляются на чертежах и спецификациях проектов, в заказах заводам-изготовителям и на изделиях.

Каждая изготовленная панель должна иметь маркировку согласно ГОСТ I30I5.2-8I*, выполненную несмываемой краской.

Внесение изменений в обозначение марок не допускается.

6. Расчетные нагрузки на панели.

Панели наружных стен рассчитаны по указаниям СНиП П-7-8I, и СНиП 2.03.0I – 84*. Несущая способность панелей без проемов (глухих и простенков панелей с проемами определяется несущей способностью опорных сечений (комбинированным стыком).

Несущая способность перемычек определена на изгиб от вертикальной нагрузки (от опирающихся на перемычку перекрытий) и на усилия от перекоса равного I/2000 пролета перемычки, возникающего при изгибе стены в собственной плоскости. При типе несущей способности перемычки I погонная нагрузка равна 3,35 т/м, при типе 2 – 4,07т/м.

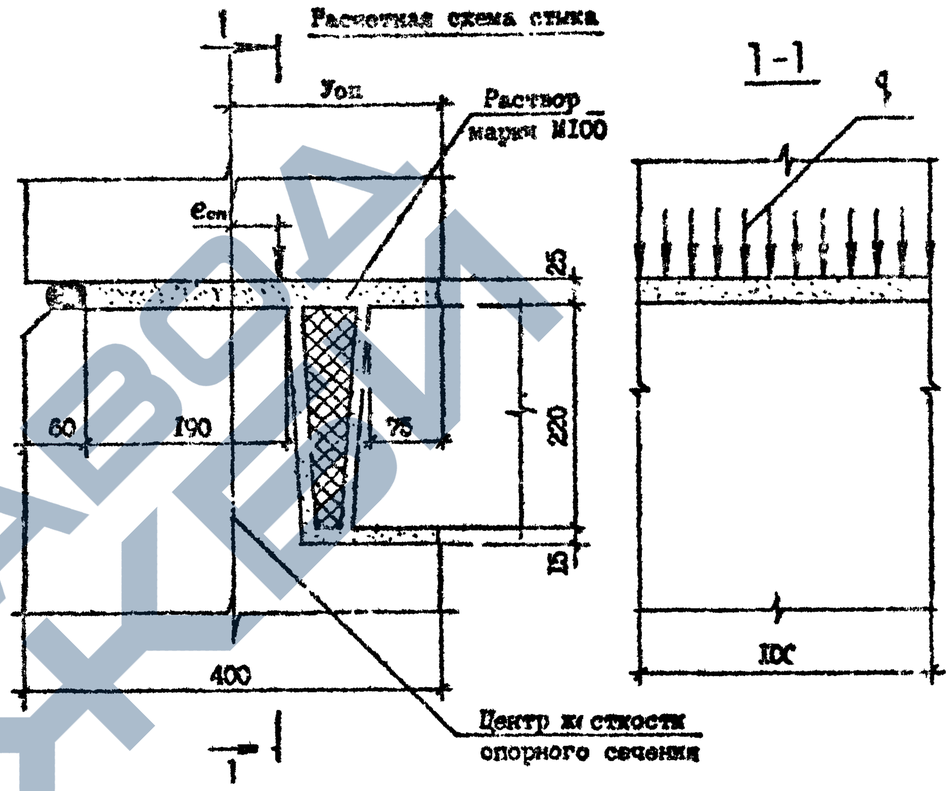

Расчетные нагрузки на стык панелей
($У_{оп}$=I7,2см; $П_к$=I5см; $П_{пл}$=7,3см)

$e_{оп}$, см	q, тс/м	$e_{оп}$, см	q, тс/м
0	89,0	0	89,0
I	84,I	-I	93,6
2	79,3	-2	97,3
3	75,0	-3	I03,6
4	7I,6	-4	I07,4
5	68,5	-5	I08,8
		-6	I06,3
		-7	95,7
		-8	84,2
		-9	72,6
		-I0	64,0

Инв. № подл. | Подпись и дата | Взам. инв. №

7. Схемы испытаний и контрольные нагрузки.

Испытание панелей и оценку их прочности и трещиностойкости произвести в соответствии с требованиями ГОСТ 8829-85 нагружением конструкции до контролируемого предельного состояния путем силового воздействия. Панели признаются годными, если результаты испытаний отобранных конструкций удовлетворяют всем требованиям по прочности, трещиностойкости и жесткости.

Контрольная ширина раскрытия трещин равна 0,25 мм.

Величина коэффициента C для определения контрольных нагрузок по проверке прочности в зависимости от возможного характера разрушения принята согласно ГОСТ 8829-85 и письма Госстроя СССР от 12 февраля 1982 г. №17-Д "Об оценке прочности изгибаемых железобетонных элементов при испытании их в соответствии с ГОСТ 8829-85".

Тип ригеля (способ опирания плиты)	Пролет ригеля L (см)	Контрольные нагрузки при испытании (т/м)				
		по прочности		по трещиностойкости	по жесткости	
		C=1,25	C=1,3		q	контрольный прогиб в середине пролета (см)
I	2II,0	4,19	5,36	3,35	3,35	0,15
	181,0	4,19	5,36	3,35	3,35	0,07
II	2II,0	5,09	6,51	4,07	4,07	0,16
	191,0	5,09	6,51	4,04	4,07	0,08
	151,0	5,09	6,51	4,04	4,07	0,04
	91,0	5,09	6,51	4,04	4,07	0,07

Рис.1

Пунктирной линией обозначена грунтуемая часть верхней и боковых поверхностей. Материалы для грунтовки должны применяться в соответствии с данными конкретного проекта и в соответствии с табл. I вып. 0-I.

Схемы опирания и загружения панелей при испытании.

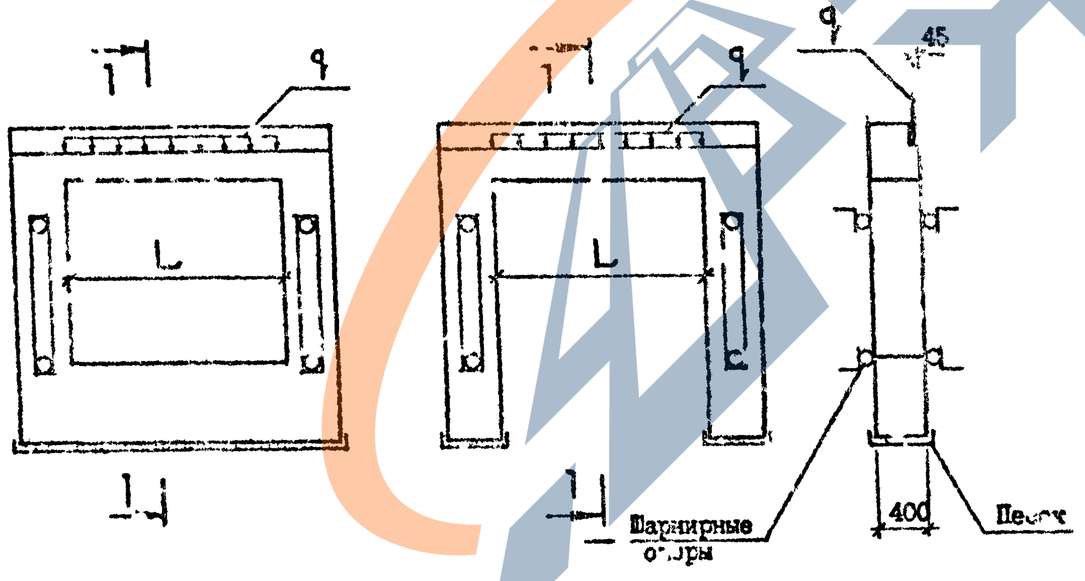

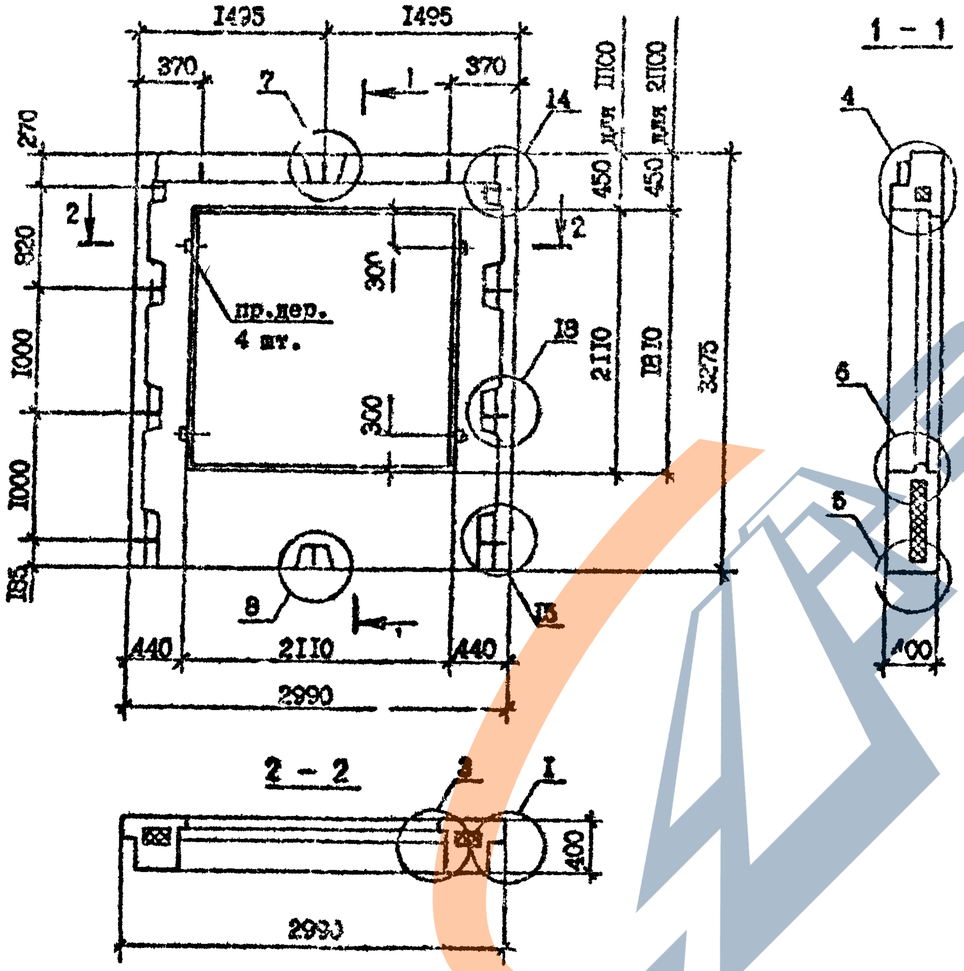

Марка панели	Расход материалов, м³			Масса, т
	Бетон легкий класса В 10; D 1200	Пенопласт полистирольный,	Древесина	
1ПС0 30.33.4-1ПТ-С	1,60	0,23	0,002	1,94
1ПС0 30.33.4-2ПТ-С	1,60	0,23	0,002	1,94
2ПС0 30.33.4-1ПТ-С	1,79	0,28	0,002	2,16
2ПС0 30.33.4-2ПТ-С	1,79	0,23	0,002	2,16

Технические требования см. I.090.I-7с.2-3 ТТ.

Опалубочные узлы см. I.090.I-7с.2-3 ДИ.

Армирование панелей см. I.090.I-7с.2-3 0I л.2,л.3

Пробки деревянные 50х100, L=100 по ГОСТ 8486-66**.

Пенопласт полистирольный по ГОСТ 15588-86.

Инв. № подл. | Подпись и дата | Взам. инв. №

Разраб.	Сергеева			I.090.I-7с.2-3 0I			
Проверил							
ГИП	Бурджанадзе						
Нач.отд.	Бахтадзе			Панель	1ПС0 30.33.4-1ПТ-С 1ПС0 30.33.4-2ПТ-С 2ПС0 30.33.4-1ПТ-С 2ПС0 30.33.4-2ПТ-С	Стадия	Лист	Листов
						Р	I	3
Н.контр.	Макарян					ТбилЗНИИЭП		

Копировал

Формат А3

Армирование ячеек ПСО 30.33.4-ПТ-С, ПСО 30.33.4-2ПТ-С

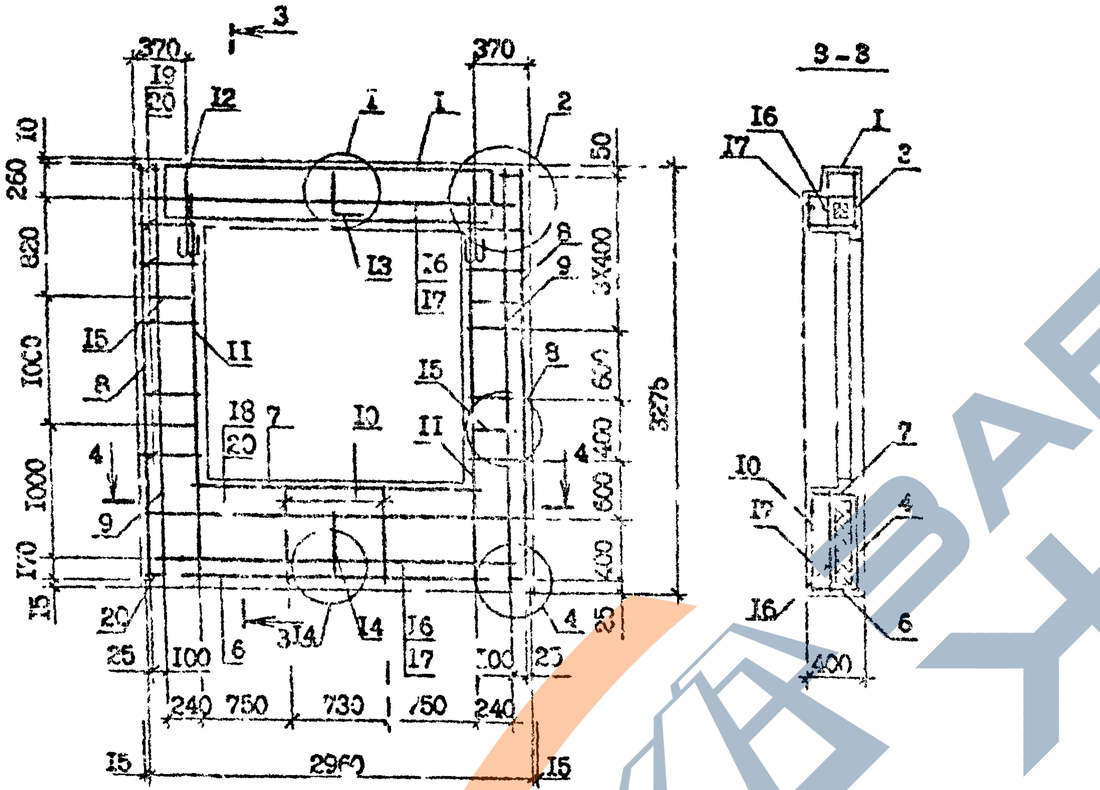

Поз.	Наименование	Кол. на панель ПСО 30.33.4-ПТ-С	Кол. на панель ПСО 30.33.4-2ПТ-С	Обозначение документа
I	Каркас укрупненный КР1	I	-	I.090.I-7с.2-3 21
	Каркас укрупненный КР2	-	I	21
2	Сетка С1	2	2	24
3	С16	I	I	25
4	С21	I	I	26
5	С33	4	4	30
6	С35	I	I	3I
7	С37	I	I	3I
8	КР1	2	2	34
9	КР2	2	2	36
I0	КР3	2	2	37
II	КР13	2	2	38
I2	Петля строповочная СП2	2	2	47
I3	Стержень анкерный АН1	I	I	45
I4	АН2	I	I	45
I5	АН3	4	4	46
I6	Ø10А-I, L=2950; I,82кг	2	2	без чертежа
I7	Ø10А-I, L=2770; I,7Iкг	2	2	без чертежа
I8	Ø40Вр-I, L=2730; 0,27кг	2	2	без чертежа
I9	Ø4Вр-I, L=260; 0,02кг	20	20	без чертежа
20	Ø4Вр-I, L=I20; 0,0Iкг	I6	I6	без чертежа
Масса стали, кг		70,4	73,6	

Технические требования см. I.090.I-7с.2-3 ТК.

Арматурные узлы см. I.090.I-7с.2-3 Д2

Арматура класса А-I по ГОСТ 5781-82*.

Арматура класса Вр-I по ГОСТ 6727-80*.

Армирование панелей 2ПО 30.33.4-ПТ- 2ПО 30.33.4-2ПТ-С

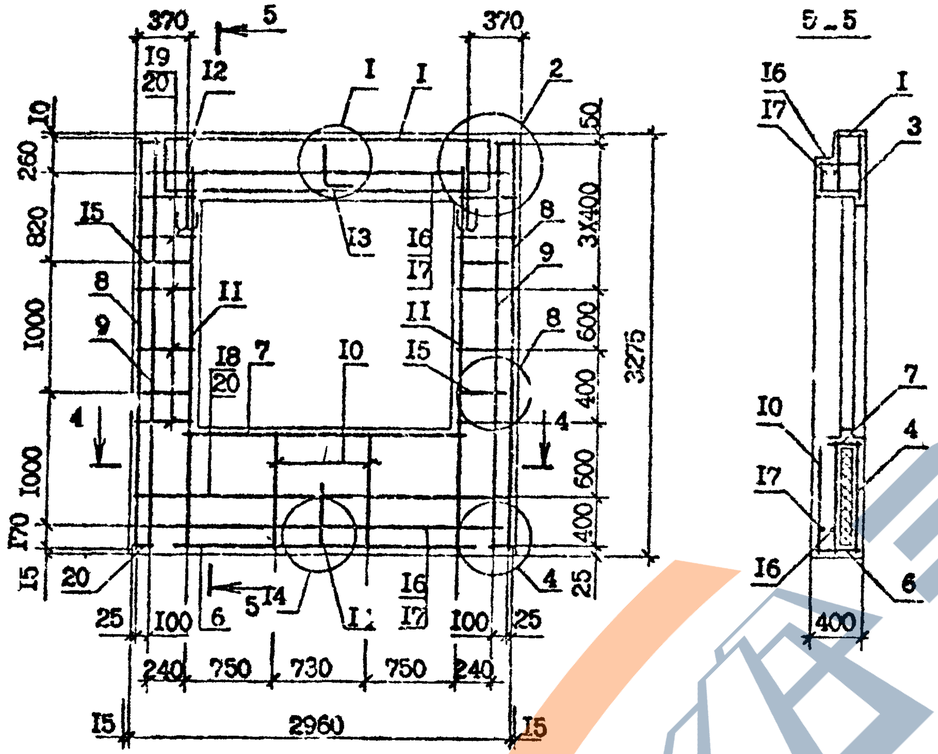

5-5

Поз.	Наименование	Кол. на панель 2ПО 30.33.4-ПТ-С	Кол. на панель 2ПО 30.33.4-2ПТ-С	Обозначение документа
I	Каркас укр.сборки СКР1	I	-	I.090.I-7с.2-3 2I
	СКР2	-	I	2I
2	Сетка С1	2	2	24
3	С16	I	I	25
4	С20	I	I	26
5	С33	4	4	30
6	С35	I	I	3I
7	С37	I	I	3I
8	Каркас КР1	2	2	34
9	КР3	2	2	36
I0	КР10	2	2	37
II	КР13	2	2	38
I2	Петля строповочная СП2	2	2	47
I3	Стержень анкерный АН1	I	I	45
I4	АН2	I	I	45
I5	АН3	4	4	46
I6	ФIOA-I, L=2950; I,82кг	2	2	без чертежа
I7	ФIOA-I, L=2770; I,7Iкг	2	2	без чертежа
I8	Ф4Вр-I, L=2730; 0,27кг	2	2	без чертежа
I9	Ф4Вр-I, L=260; 0,02 кг	20	20	без чертежа
20	Ф4Вр-I, L=I20; 0,0I кг	I6	I6	без чертежа
Масса стали; кг		72,4	75,6	

Технические требования см. I.090.I-7с.2-3 ТТ.

Сечение 4-4 см. I.090.I-7с.2-3 0I л.2.

Арматурные узлы см. I.090.I-7с.2-3 Д2.

Арматура класса А-I по ГОСТ 5781-82*.

Арматура класса Вр-I по ГОСТ 6727-80*.

Инв. № подл. | Подпись и дата | Взам. инв. №

I.090.I-7с.2-3 0I

Копировал

Формат А3

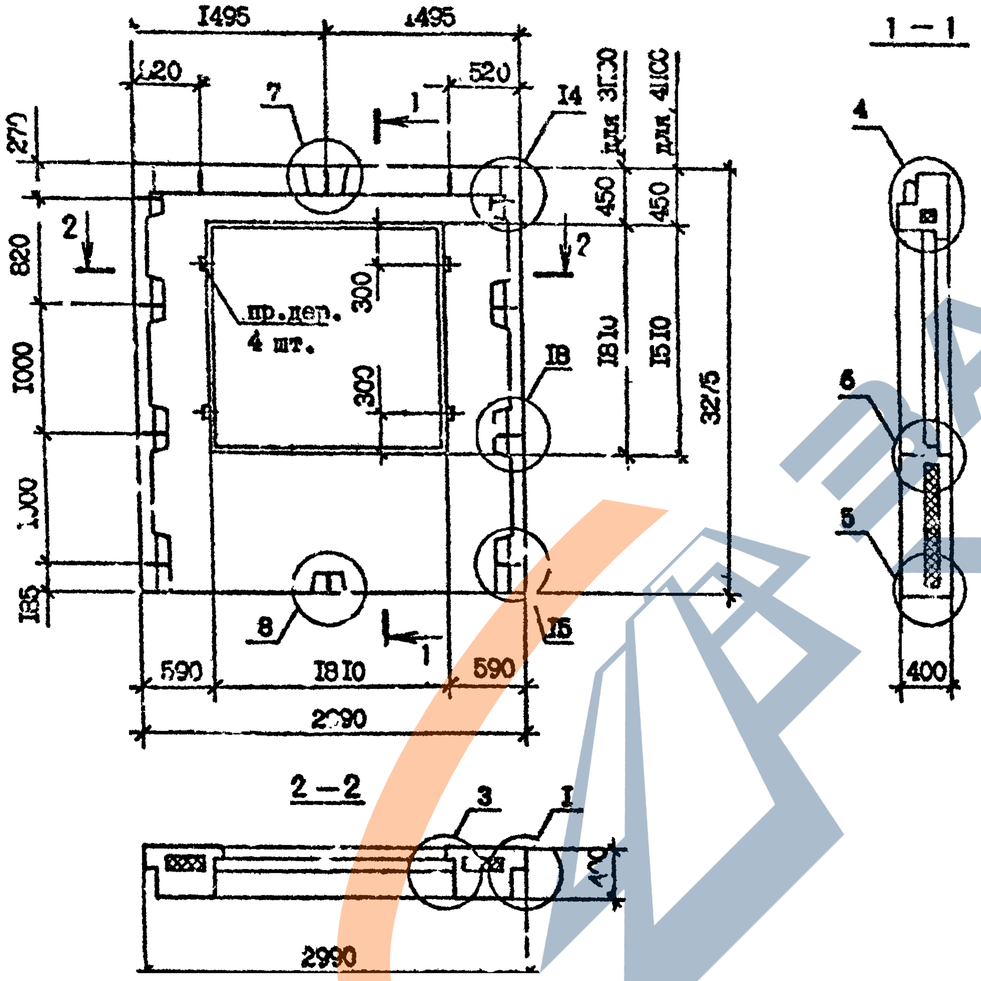

Марка панели	Расход материалов, м³			Масса, т
	Бетон легкий класса В 10; D 1200	Пенопласт полистирольный,	Древесина	
3ПС0 30.33.4-ПТ-С	1,95	0,34	0,002	2,35
3ПС0 30.33.4-2ПТ-С	1,95	0,34	0,002	2,35
4ПС0 30.33.4-ПТ С	2,12	0,39	0.002	2,56
4ПС0 30.33.4-2ПТ-С	2,12	0,39	0,002	2,56

Технические требования см. I.090.I-7с.2-3 ТТ.

Вид панелей дан с внутренней стороны.

Армирование панелей см. I.090.I-7с.2-3 02 л.2,л.3.

Опалубочные узлы см. I.090.I-7с.2-3 ДI.

Пробки деревянные 50х100, L=100 по ГОСТ 8486-66*.

Пенопласт полистирольный по ГОСТ I5588-86.

Разраб.	Сапожкова			I.090.I-7с.2-3 02			
Провер.	Шепня						
ГИП	Бурджанадзе						
Нач.отд.	Захтадзе			Панель 3ПС0 30.33.4-ПТ-С 3ПС0 30.33.4-2ПТ-С 4ПС0 30.33.4-ПТ-С 4ПС0 30.33.4-2ПТ-С	Стадия	Лист	Листов
					Р	I	3
Н.контр.	Маркерян				ТомлЗНИИЭП		

Копировал

Формат А3

Армирование панелей ЗПСО 30.33.4-ПТ-С, ЗПСО 30.33.4-2ПТ-С

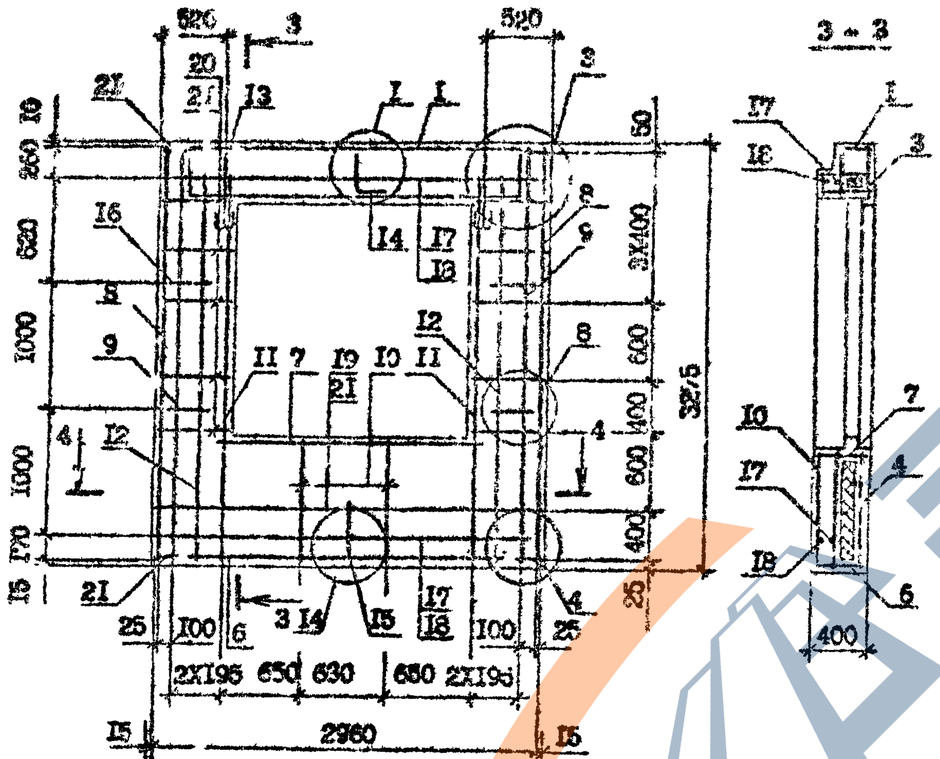

Поз.	Наименование	Кол. на панель ЗПСО 30.33.4 -ПТ-С	Кол. на панель ЗПСО 30.33.4 -2ПТ-С	Обозначение документа
I	Каркас упр.сборки СКР3	I	-	I.090.I-7с.2-3 22
	СКР4	-	I	21
2	Сетка С2	2	2	24
3	С17	I	I	25
4	С23	I	I	27
5	С33	4	4	30
6	С35	I	I	31
7	С38	I	I	31
8	Каркас КР1	2	2	34
9	КР3	2	2	36
IO	КР10	2	2	37
II	КР13	2	2	38
I2	КР15	2	2	38
I3	Петля строповочная СП2	2	2	47
I4	Стержень анкерный АН1	I	I	45
I5	АН2	I	I	45
I6	АН4	4	4	46
I7	Ф10А-I, L =2960; I,82кг	2	2	без чертежа
I8	Ф10А-I, L =2770; I,7Iкг	2	2	без чертежа
I9	Ф4Вр-I, L =2730; 0,27кг	2	2	без чертежа
20	Ф4Вр-I, L =4I0; 0,04 кг	20	20	без чертежа
21	Ф4Вр-I, L =I20; 0,0Iкг	I6	I6	без чертежа
	Масса стали, кг	75,8	80,2	

Технические требования см. I.090.I-7с.2-3 ТТ.
Арматурные узлы см. I.090.I-7с.2-3 Д2.
Арматура класса А-I по ГОСТ 5781-82*.
Арматура класса Вр-I по ГОСТ 6727-80*.

Инв. № подл. | Подпись и дата | Взам. инв. №

Копировал Формат А3

Армирование панелей 4ПС0 30.33.4-IIT-С, 4ПС0 30.33.4-2IT-С

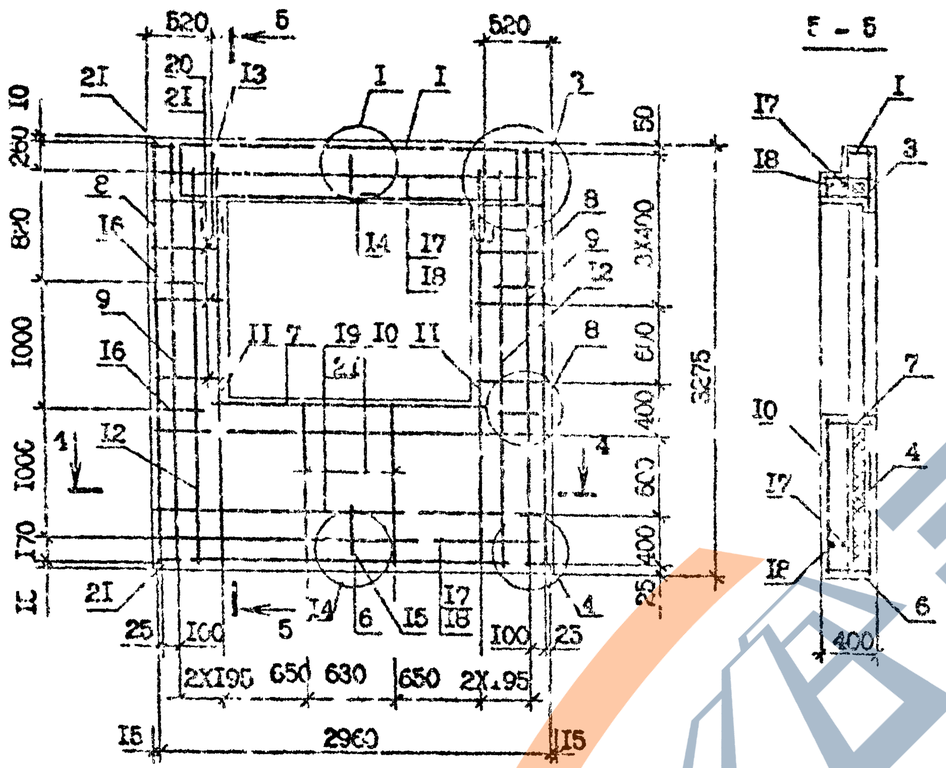

Технические требования см. I.090.I-7с.2-3 ТТ.

Сечение 4-4 см. I.090.I-7с.2-3 02 л.2.

Арматурные узлы см. I.090.I-7с.2-3 Д2

Арматура класса А-I по ГОСТ 5781-82*.

Арматура класса Вр-I по ГОСТ 6727-80*.

Поз.	Наименование	Кол. на панель 4ПС0.30.33.4-2IT-С	Кол. на панель 4ПС0.30.33.4-2IT-С	Обозначение документа
I	Каркас укр. сборный СКР3	I	-	I.090.I-7с.2-3 22
	СКР4	-	I	2I
2	Сетка С2	2	2	24
3	С27	I	I	25
4	С32	I	I	27
5	С33	4	4	30
6	С35	I	I	3I
7	С36	I	I	33
8	Каркас КР1	2	2	34
9	КР3	2	2	36
I0	КРII	2	2	37
II	КРI3	2	2	38
I2	КРI5	2	2	39
I3	Петля строповочная СП2	2	2	47
I4	Стержень анкерный АН1	I	I	45
I5	АН2	I	I	45
I6	АН4	4	4	46
I7	Ф10А-I, L=2950; I,82кг	2	2	без чертежа
I8	Ф10А-I, L=2770; I,7Iкг	2	2	без чертежа
I9	Ф4Вр-I, L=2730; 0,27кг	4	4	без чертежа
20	Ф4Вр-I, L=4I0; 0,04кг	I6	I6	без чертежа
2I	Ф4Вр-I, L=I20; 0,0Iкг	I6	I6	без чертежа
	Масса стали, кг	77,9	82,3	

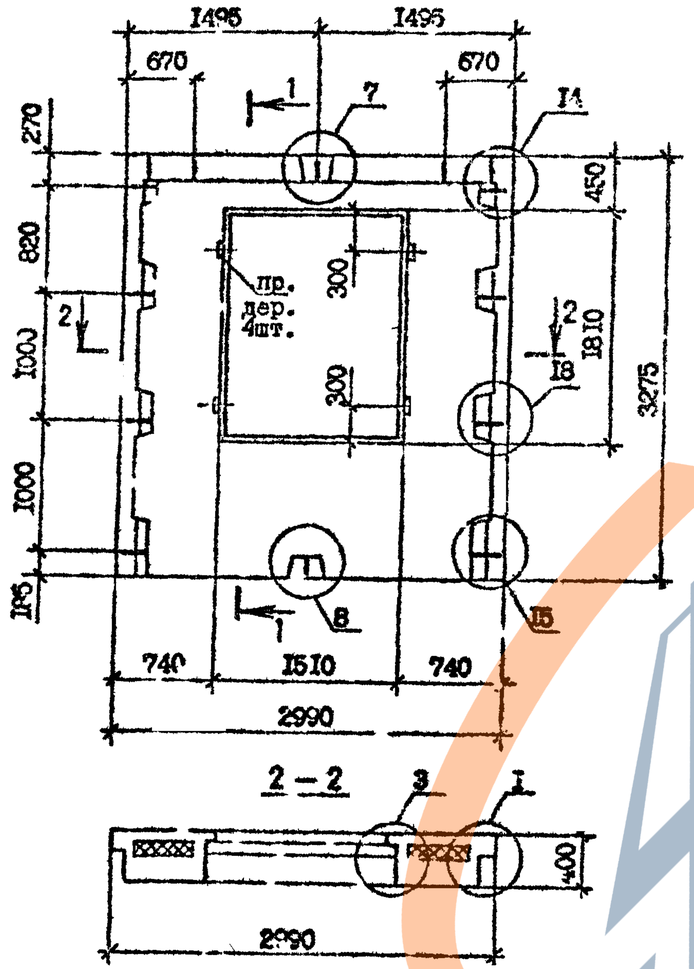

Марка панели	Расход материалов, м³			Масса, т
	Бетон легкий класса В 10 ; D 1200	Пенопласт полистирольный,	Древесина	
5ПСО 30.33.4-2ПТ-С	2,II	0,40	0,002	2,55

Технические требования см. I.090.I-7с.2-3 ТТ.

Вид панели дан с внутренней стороны.

Опалубочные узлы см. I.090.I-7с.2-3 Д2.

Армирование панели см. I.090.I-7с.2-3 03 л.2.

Пробки деревянные 50хI00, L =I00 по ГОСТ 8486-66*ИК.

Пенопласт полистирольный по ГОСТ I5588-86.

Разраб.	Сергеева		
Проверил	Зелия		
ГИП	Бурджанадзе		
Нач.отд.	Бохтадзе		
Н.контр.	Мархасян		

I.090.I-7с.2-3 03

ПАНЕЛЬ
5ПСО 30.33.4-2ПТ-С

Стадия	Лист	Листов
Р	I	2

ЦНИИЭП

Копировал

Формат А3

Инв. № подл. | Подпись и дата | Взам. инв. №

т.к. 090.1-7с. вып. 2-3

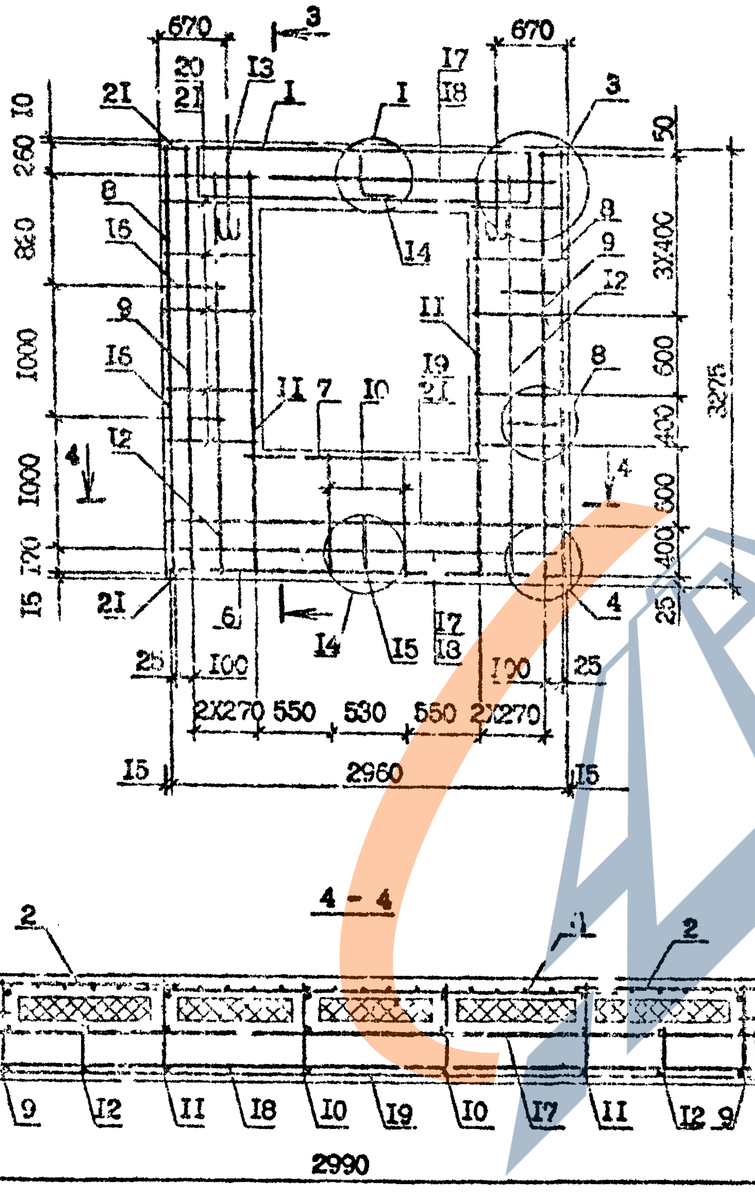

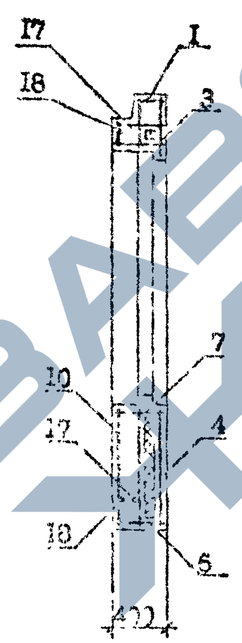

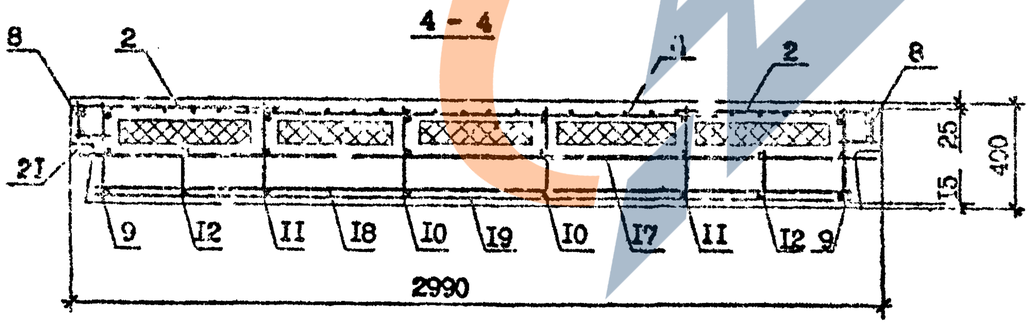

Поз.	Наименование	Кол.	Обозначение документа
I	Каркас укр.сборки СКР5	I	I.090.I-7с.2-3 23
2	Сетка С3	2	24
3	С18	I	25
4	С2I	I	28
5	С33	4	30
6	С35	I	3I
7	С39	I	3I
8	Каркас КР1	2	34
9	КР3	2	36
I0	КР10	2	37
II	КР13	2	38
I2	КР15	2	38
I3	Петля строповочная СП2	2	47
I4	Стержень анкерный АН1	I	45
I5	АН2	I	45
I6	Ан4	4	46
I7	Ф10А-I, L=2950; I,82кг	2	без чертежа
I8	Ф10А-I, L=2770; I,7Iкг	2	без чертежа
I9	Ф4Вр-I, L=2730; 0,27кг	2	без чертежа
20	Ф4Вр-I, L=560; 0,05 кг	20	без чертежа
2I	Ф4Вр-I, L=I20; 0,0I кг	I6	без чертежа
	Масса стали, кг	78,4	

Технические требования см. I.090.I-7с.2-3 ТТ.
Узлы арматурные см. I.090.I-7с.2-3 Д2.
Арматура класса А-I по ГОСТ 5781-82*.
Арматура класса Вр-I по ГОСТ 6727-80*.

Инв.№ подл. | Подпись | Взам. инв.№

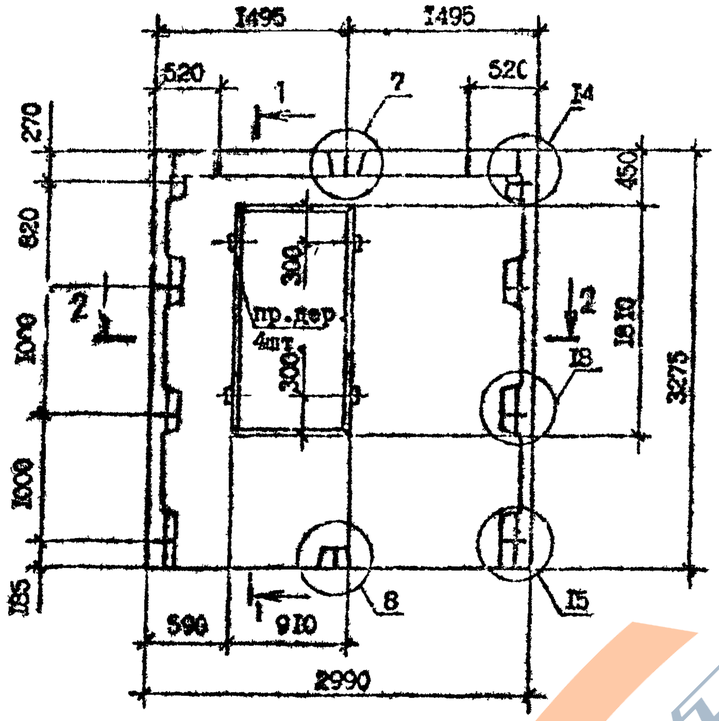

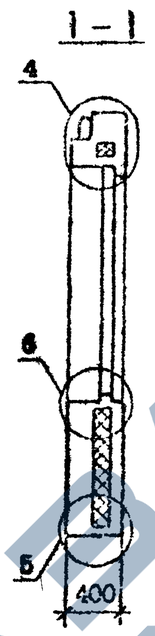

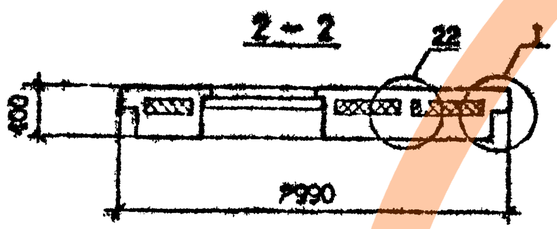

Марка панели	Расход материалов, м³			Масса, т
	Бетон легкий класса В (С D 200	Пенопласт полистирольный,	Древесина	
6ПСО 30.33.4-2ПТ-С	2,42	0,51	0,002	2,92

Технические требования см. I.090.I-7с.2-3 ТТ.

Вид панели дан с внутренней стороны.

Опалубочные узлы см. I.090.I-7с.2-3 ДI.

Армирование панели см. I.090.I-7с.2-3 04 л.2.

Пробки деревянные 50хI00 L = I00 по ГОСТ 8486-66[ж].

Пенопласт полистирольный по ГОСТ I5588-86.

Разраб.	Салихова			I.090.I-7с.2-3 04
Проверил	Шелия			
ГИП	Гунд-Ниедзе			
Нач.отд.	Пахтадзе			ПАНЕЛЬ 6ПСО 30.33.4-ПТ-С
Н.контр.	Маркарян			

Стадия	Лист	Листов
Р	I	2

ТбилЗНИИЭП

Копировал

Формат А3

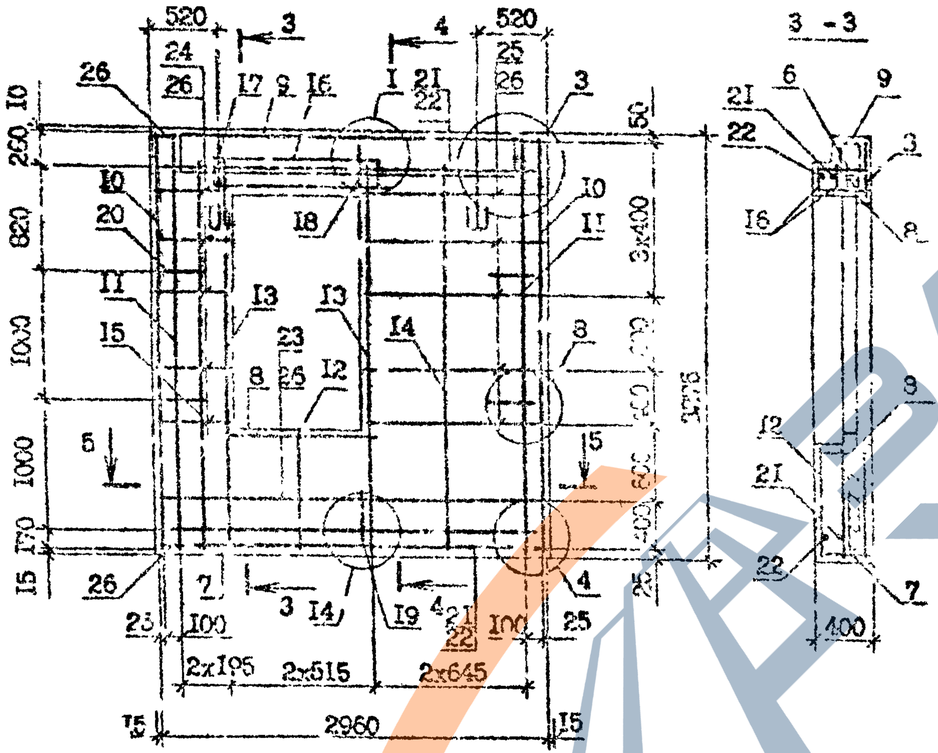

Поз.	Наименование	Кол.	Обозначение документа
I	Сетка С7	I	I.090.I-7с.2-3 24
2	С10	I	24
3	С19	I	25
4	С30	I	29
5	С33	4	30
6	С34	I	3I
7	С35	I	3I
8	С44	2	3I
9	С49	I	32
I0	Каркас КР1	2	34
II	КР3	2	36
I2	КР10	I	37
I3	КР13	2	38
I4	КР14	I	37
I5	КР15	I	38
I6	КР26	2	42
I7	Петля строповочная СП3	2	47
I8	Стержень анкерный АН1	I	45
I9	АН2	I	45
20	АН4	4	45
2I	Ф10А-I, L=2950; I,82кг	2	без чертежа
22	Ф10А-I, L=2770; I,7Iкг	2	без чертежа
23	Ф4Вр-I, L=2730; 0,27кг	2	без чертежа
24	Ф4Вр-I, L=II0; 0,4Iкг	I0	без чертежа
25	Ф4Вр-I, L=I3I0; 0,I3кг	I0	без чертежа
26	Ф4Вр-I, L=I20; 0,0Iкг	I6	без чертежа
	Масса стали, кг	82,6	

Технические требования см. I.090.I-7с.2-3 ТТ.
Сечение 4-4 см. I.090.I-7с.2-3 05 л.2.
Узлы арматурные см. I.090.I-7с.2-3 Д2.

Арматура класса А-I по ГОСТ 5781-82*.
Арматура класса Вр-I по ГОСТ 6727-80*.

Инв. № подл. | Подпись и дата | Взам. инв. №

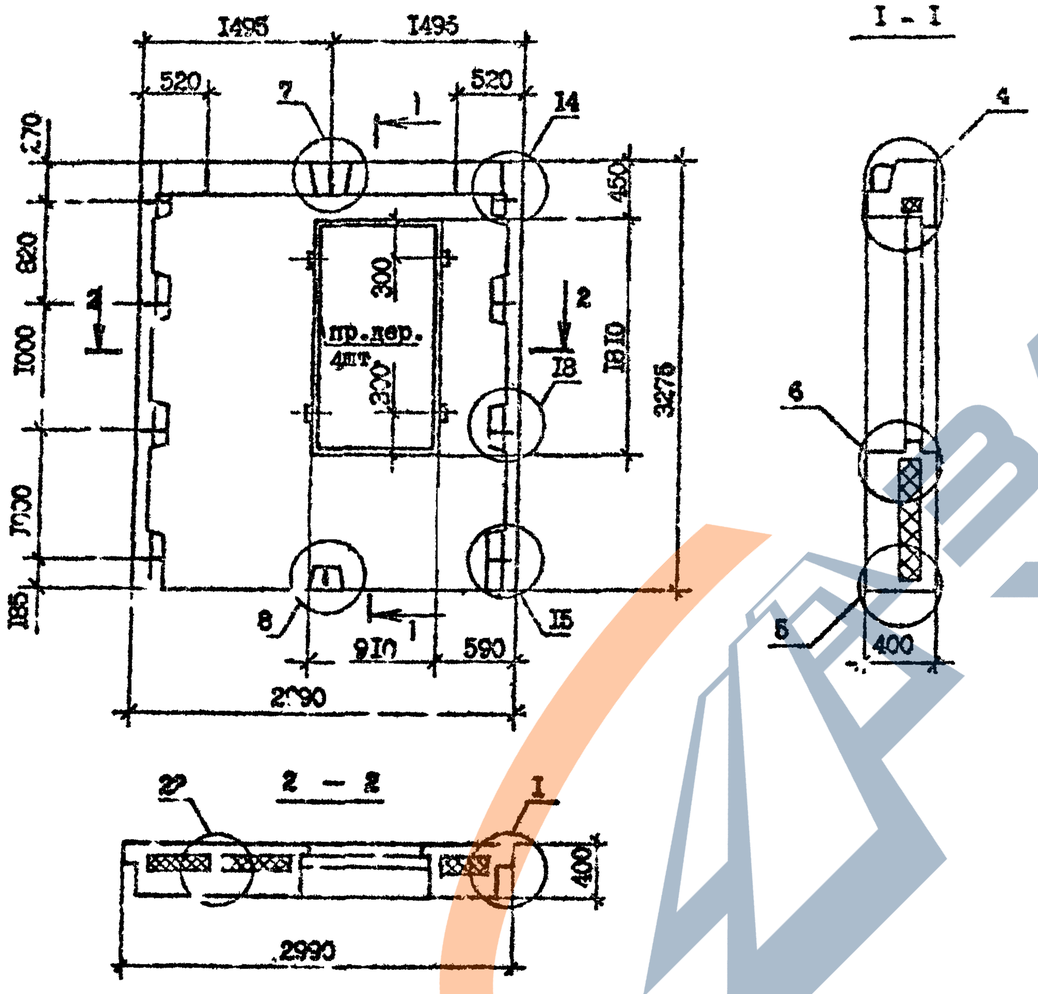

Марка панели	Расход материалов, м³			Масса, т
	Бетон легкий класса В 10; D 1200	Пенопласт полистирольный	Древесина	
7ПСО 30.33.4-2ПТ-С	2,42	0,51	0,002	2,92

Технические требования см. I.090.I-7с.2-3 ТТ.

Вид панели дан с внутренней стороны.

Опалубочные узлы см. I.090.I-7с.2-3 ДI.

Армирование панели см. I.090.I-7с.2-3 05 л.2.

Пробки деревянные 50х100 L=100 по ГОСТ 8486-66[ЖК]

Пенопласт полистирольный по ГОСТ 15588-86.

Разраб.	Салихова			I.090.I-7с.2-3 05
Проверил	Шел.			
ГИП	Бурджанадзе			
Нач.отд.	Бахтадзе			ПАНЕЛЬ 7ПСО 30.33.4-2ПТ-С
Н.контр.	Маркарян			

Стадия	Лист	Листов
Р	I	2

ТбилЗНИИЭП

Т.к. 1.090.1-1с. вып. 2-3

Инв. № подл. | Подпись и дата | Взам. инв. №

Копировал

Формат А3

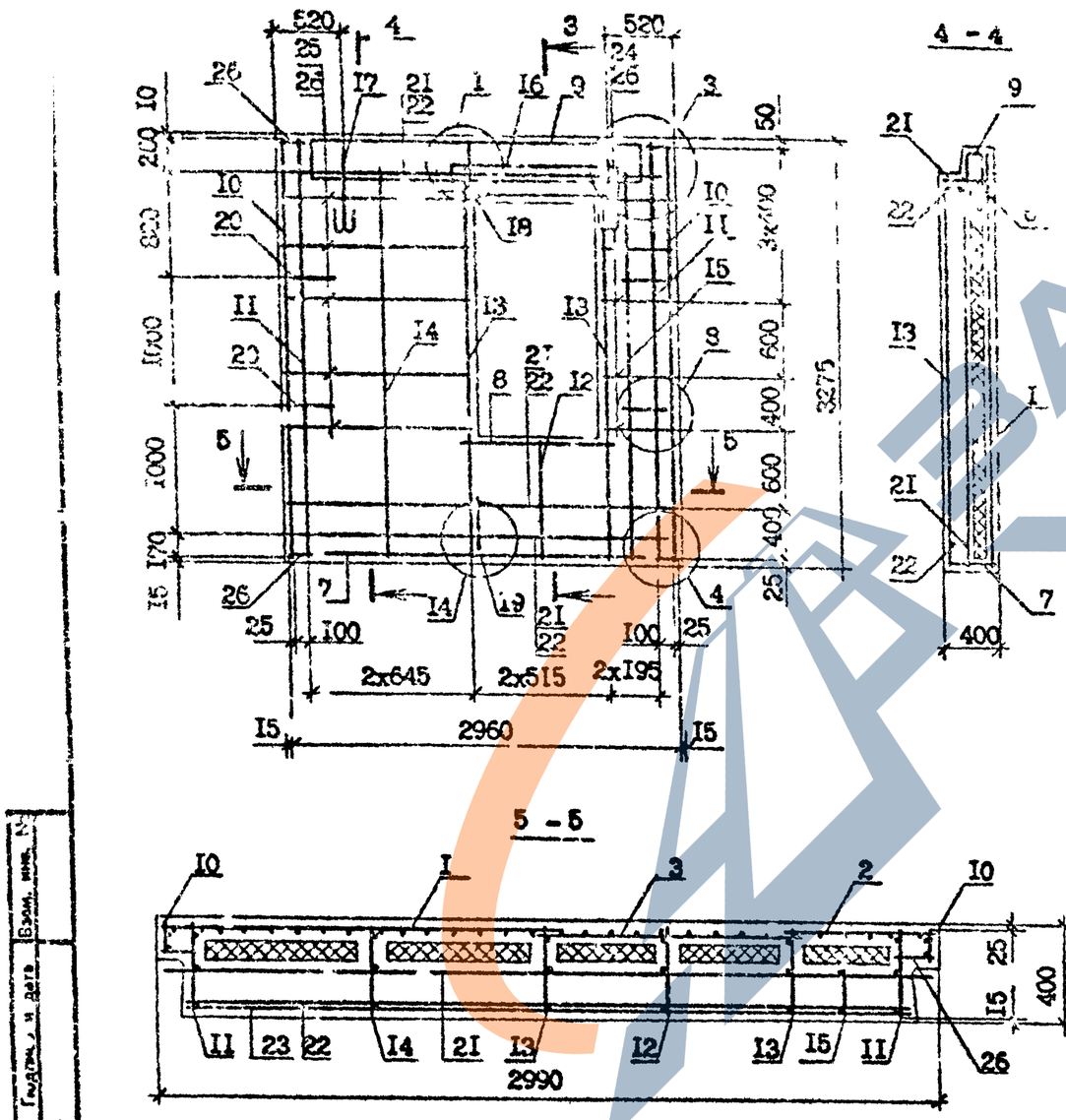

Поз.	Наименование	Кол.	Обозначение документа
I	Сетка С	I	I.090.I-7с.2-3 24
2		I	24
3	С	I	25
4	С30	I	29
5	С32	4	30
6	С34	I	3I
7	С35	I	3I
8	С4	2	3I
9	С45	I	32
I0	Каркас КРI	2	34
II	КР3	2	36
I2	КР10	4	37
I3	КР13	2	38
I4	КР14	I	37
I5	КР15	I	38
I6	КР26	2	42
I7	Петля строповочная СП3	2	47
I8	Стержень анкерный АНI	I	45
I9	АН2	I	45
20	АН4	4	46
2I	ФIOA-I, L=2950; I,8…кг	2	без чертежа
22	ФIOA-I, L=2770; I,7Iкг	2	без чертежа
23	Ф4Вр-I, L=2730; 0,27кг	2	без чертежа
24	Ф4Вр-I, L=4I0; 0,4Iкг	I0	без чертежа
25	Ф4Вр-I, L=I3I0; 0,I3кг	I0	без чертежа
26	Ф4Вр-I, L=I20; 0,0Iкг	I6	без чертежа
	Масса стали,кг	82,6	

Арматура класса А-I по ГОСТ 5781-82*.

Арматура класса Вр-I по ГОСТ 6727-80*.

Технические требования см. I.090.I-7с.2-3 ТТ.
Сечение 3-3 см. I.090.I-7с.2-3 04 л.2
Арматурные узлы см. I.090.I-7с.2-3 Д2

Инв. № подл. | Подпись и дата | Взам. инв. №

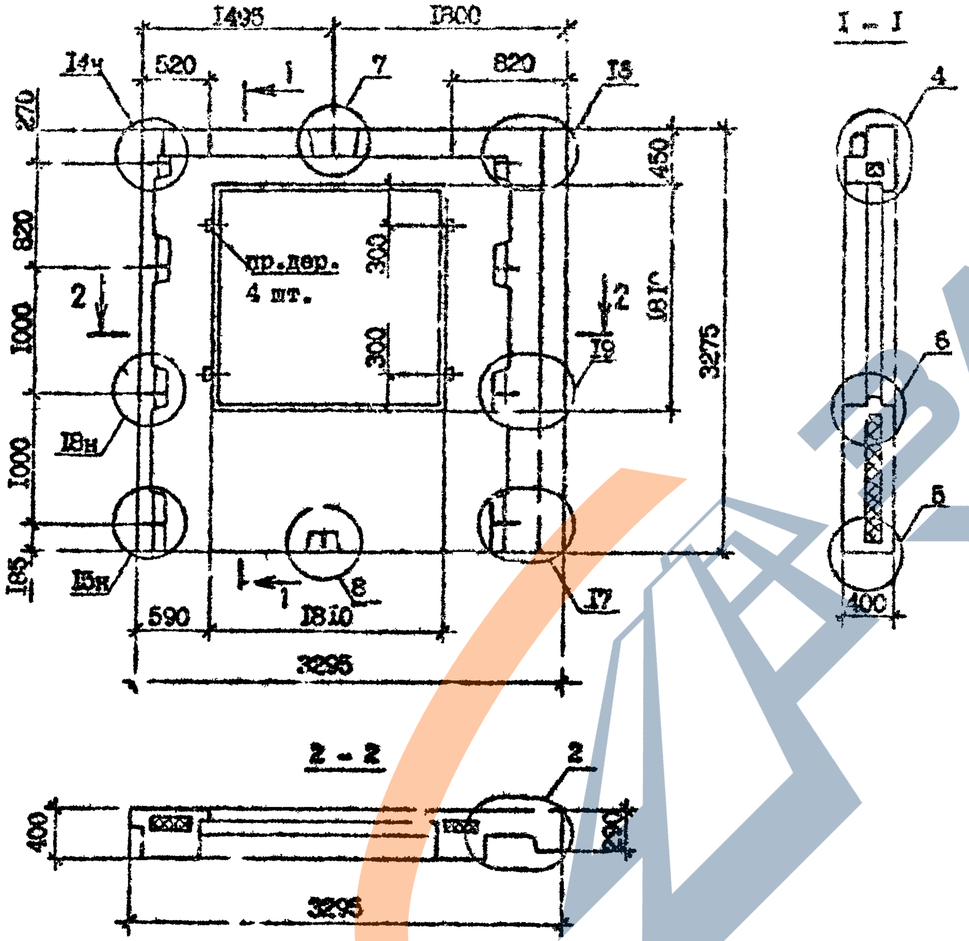

Марка панели	Расход материалов, м³			Масса, т
	Бетон легкий класса В 10; В 12 00	Пенопласт полистирольный.	Древесина	
ПСО 33.33.4-1ПТ-С	2,19	0,31	0,002	2,64
ПСО 33.33.4-2ПТ-С	2,19	0,31	0,002	2,64

Технические требования см. I.090.I-7с.2-3 ТТ.

Вид панелей дан с внутренней стороны.

Опалубочные узлы см. I.090.I-7с.2-3 ДI.

Армирование панелей см. I.090.I-7с.2-3 06 л.2.

Пробки деревянные 50х100, L =100 по ГОСТ 8486-66[xx].

Пенопласт полистирольный по ГОСТ 15583-86.

Разраб.	Салихова			I.090.I-7с.2-3 06
Проверил	Ш[illegible]ня			
ГИП	Бурдж[illegible]адзе			
Нач.отд.	Бахтадзе			ПАНЕЛЬ ПСО 33.33.4-1ПТ-С ПСО 33.33.4-2ПТ-С
Н.контр.	Маркарян			

Стадия	Лист	Листов
Р	I	2

ТбилЗНИИЭП

Инв. № подл. | Подпись и дата | Взам. инв. №

Копировал

Формат А3

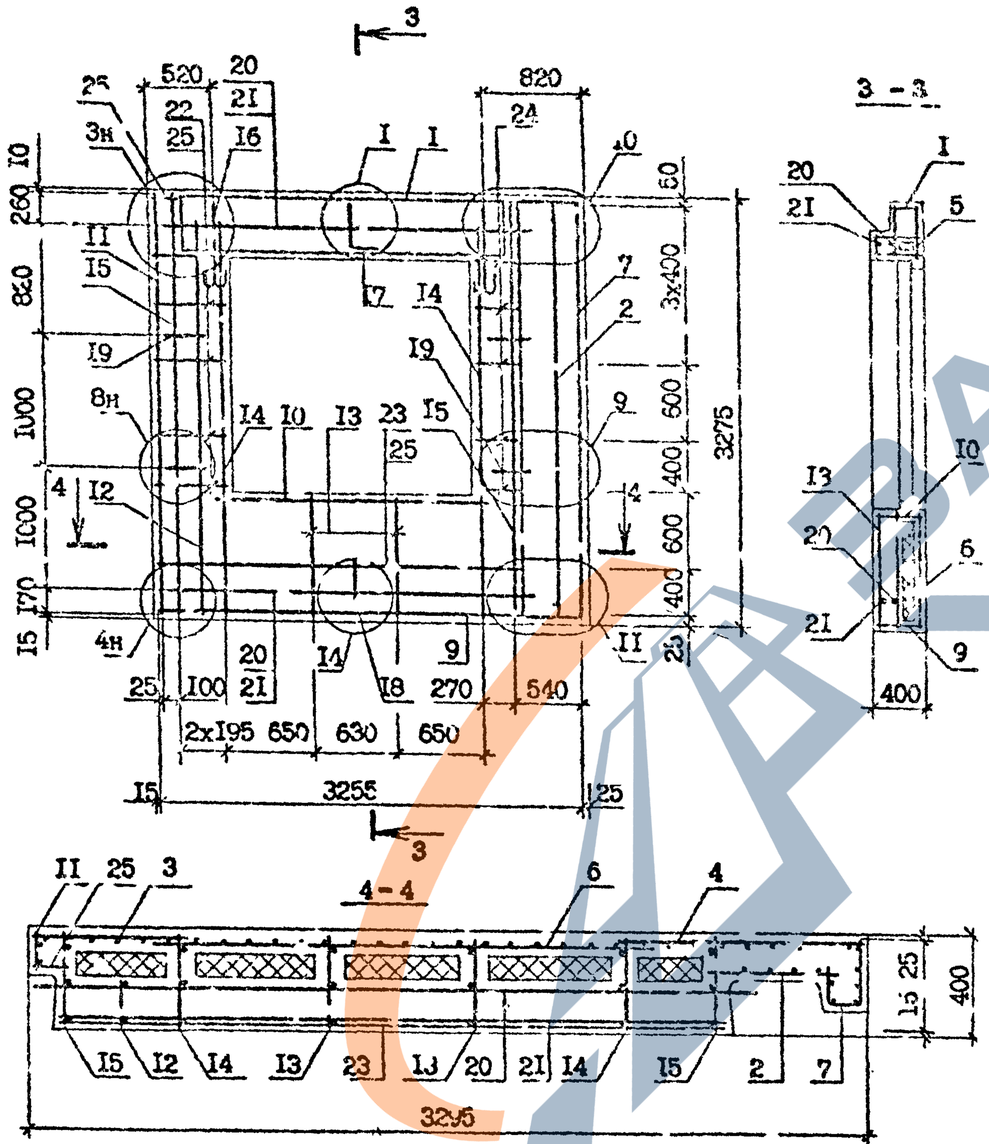

Поз.	Наименование	Кол. на панель ПСО 33.33.4-1ПТ-С	Кол. на панель ПСО 30.73.4-2ПТ-С	Обозначение документа
I	Каркас укр.сборки СКР3	I	-	I.090.I-7с.2-3 22
	СКР4	-	I	2I
2	Сетка СI	I	I	24
3	С2	I	I	24
4	С4	I	I	24
5	СI7	I	I	25
6	С23	I	I	27
7	С32	I	I	30
8	С33	4	4	30
9	С36	I	I	3I
I0	С38	I	I	3I
II	Каркас КРI	I	I	34
I2	КР3	2	2	36
I3	КРI0	2	2	37
I4	КРI3	2	2	38
I5	КРI5	I	I	38
I6	Петля строповочная СП2	2	2	47
I7	Стержень анкерный АНI	I	I	45
I8	АН2	I	I	45
I9	АН4	4	4	46
20	ФI0А-I, L=2335; I,75кг	2	2	без чертежа
2I	ФI0А-I, L=2655; I,64кг	2	2	без чертежа
22	Ф4Вр-I, L=2640; 0,26кг	2	2	без чертежа
23	Ф4Вр-I, L=4I0, 0,04кг	I0	I0	без чертежа
24	Ф4Вр-I, L=320; 0,03кг	I0	I0	без чертежа
25	Ф4Вр-I, L=I20; 0,0Iкг	I6	I6	без чертежа
	Масса стали, кг	77,5	8I,9	

Технические требования см. I.090.I-7с.2-3 ТТ.

Арматурные узлы см. I.090.I-7с.2-3 Ц2.

Арматура класса А-I по ГОСТ 578I-82*.

Арматура класса Вр-I по ГОСТ 6727-80*.

Инв. № подл. | Подпись и дата | Взам. инв. №

Копировал | Формат А3

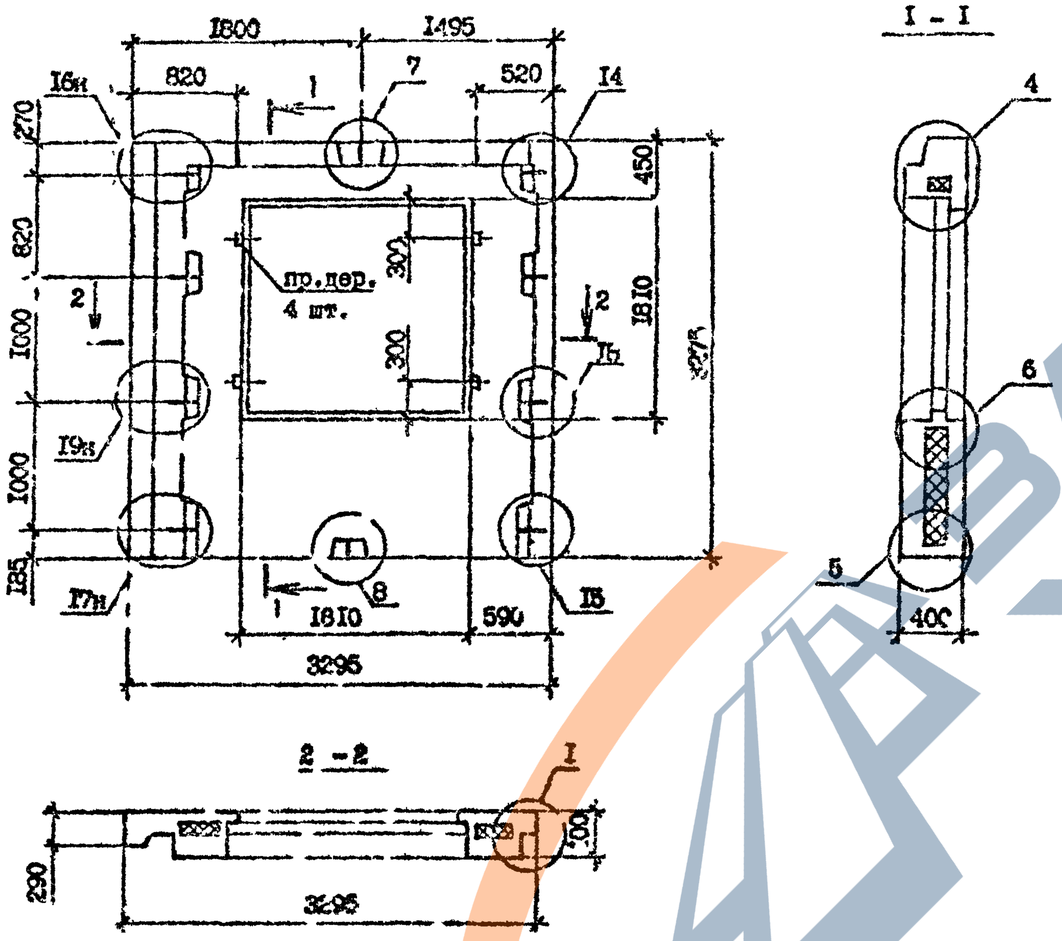

Марка панели	Расход материалов, м³			Масса, т
	Бетон легкий класса В 10 ; D 1200	Пенопласт полистирольный	Древесина	
2ПСО 33.33.4-1ПТ-С	2,19	0,31	0,002	2,64
2ПСО 33.33.4-2ПТ-С	2,19	0,31	0,002	2,64

Технические требования см. I.090.I-7с.2-3 ТТ.

Вид панелей дан с внутренней стороны.

Опалубочные узлы см. I.090.I-7с.2-3 ДI.

Армирование панелей см. I.090.I-7с.2-3 07 л.2.

Пробки деревянные 50х100, L=100 по ГОСТ 8486-66^{ЛОК}.

Пенопласт полистирольный по ГОСТ 15588-86.

Разраб.	Салихова			I.090.I-7с.2-3 07
Пров. чил	Шелл			
ГИП	Бурджанадзе			
Нач. отд.	Бахтадзе			ПАНЕЛЬ 2ПСО 33.33.4-1ПТ-С 2ПСО 33.33.4 2ПТ-С
Н. контр.	Маркарян			

Стадия	Лист	Листов
Р	I	2

ТбилЗНИИЭП

Инв. № подл. | Подпись и дата | Взам. инв. №

Копировал

Формат А3

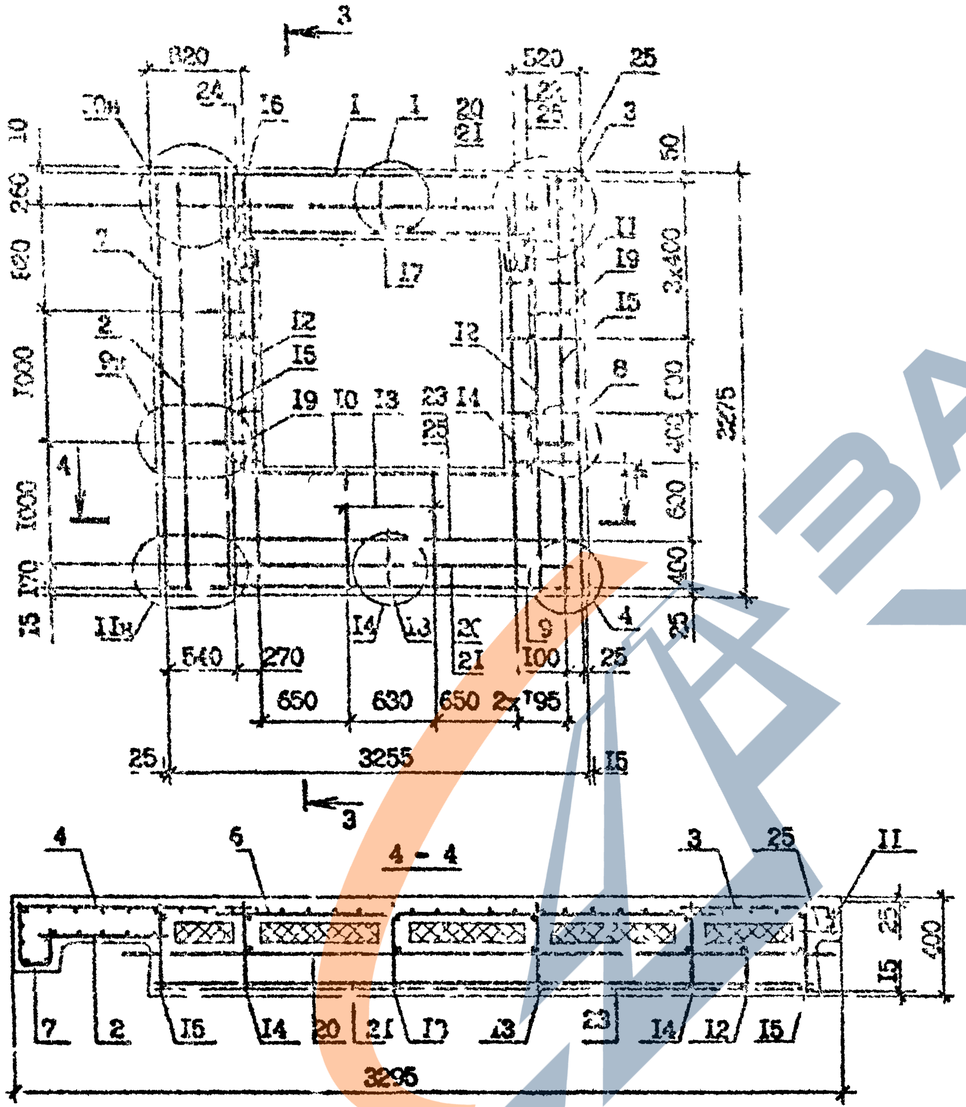

Поз.	Наименование	Кол. на панель 2ПС0 39.3 5 4 -1ПТ-С	Кол. на панель 2ПС0 39.3 5 4 -2ПТ-С	Обозначение и сумма
1	Каркас укр.сборки СП	1	-	1.090.1-7с.2-3 22
	СП	-	1	21
2	Сетка С1	1	1	24
3	С2	1	1	24
4	С4	1	1	24
5	С17	1	1	25
6	С23	1	1	27
7	С32	1	1	30
8	С33	4	4	30
9	С36	1	1	31
10	С38	1	1	31
11	Каркас КР1	1	1	34
12	КР3	2	2	36
13	КР10	2	2	37
14	КР13	2	2	38
15	КР15	1	1	38
16	Петля строповочная СП2	2	2	47
17	Стержень анкерный АН1	1	1	45
18	АН2	1	1	45
19	АН4	4	4	46
20	Ф10А-1, L=2835; 1,75кг	2	2	без чертежа
21	Ф10А-1, L=2655; 1,64кг	2	2	без чертежа
22	Ф4Вр-1, L=2640; 0,26кг	2	2	без чертежа
23	Ф4Вр-1, L=410; 0,25кг	10	10	без чертежа
24	Ф4Вр-1, L=320; 0,03кг	10	10	без чертежа
25	Ф4Вр-1, L=120; 0,01кг	16	16	без чертежа
	Масса стали, кг	77,5	81,9	

Технические требования см. 1.090.1-7с 2-3 ТТ.
Сечение 3-3 см. 1.090.1-7с.2-3 06 л.2.
Арматурные узлы см. 1.090.1-7с.2-3 Д2.
Арматура класса А-1 по ГОСТ 5781-82*.
Арматура класса Вр- по ГОСТ 6727-80*.

1.090.1-7с.2-3 07	Лист 2

Копировал Формат А3

ЗАВОД ЖБИ

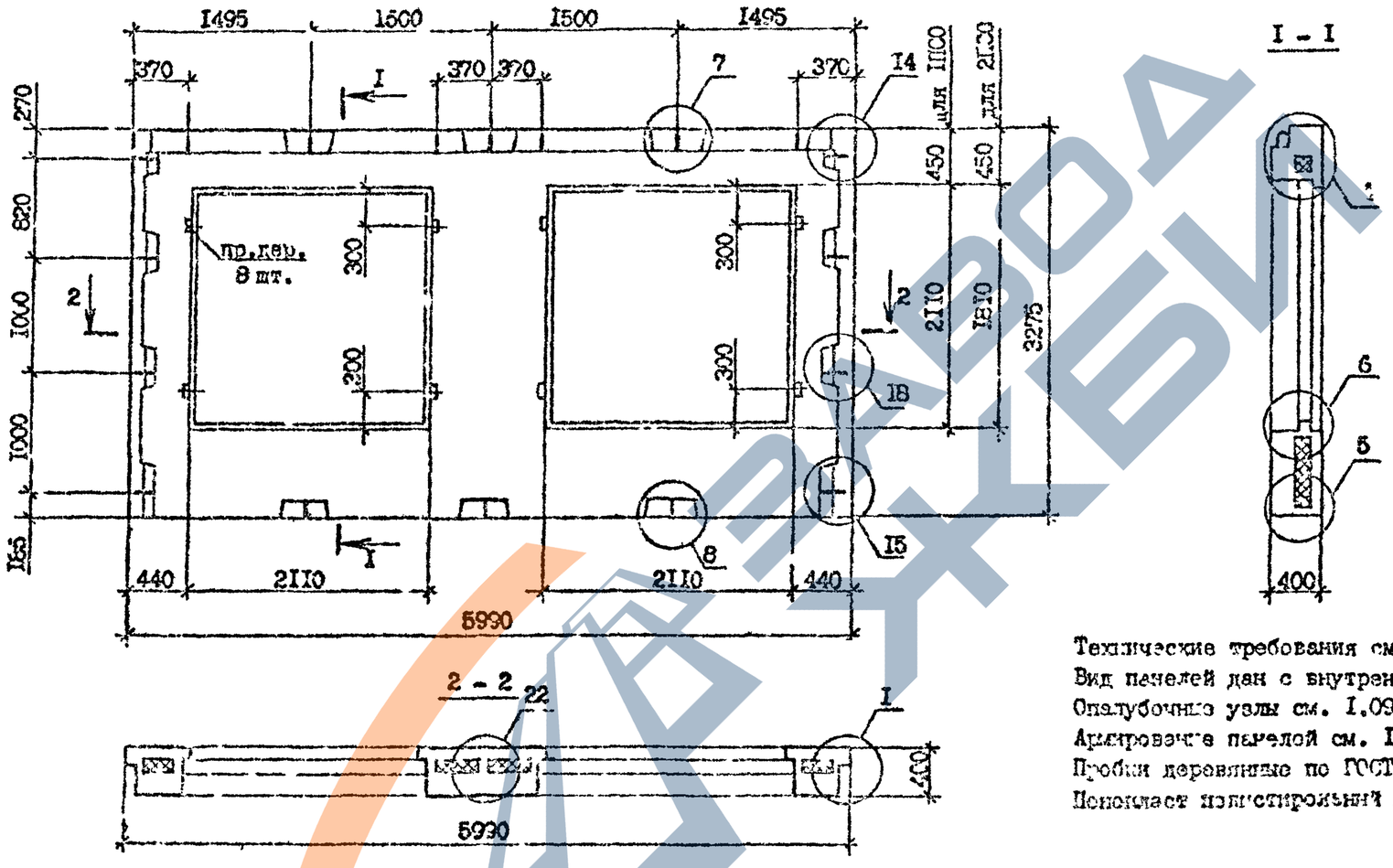

Технические требования см. I.090.I-7с.2-3 ТТ.
Вид панелей дан с внутренней стороны.
Опалубочные узлы см. I.090.I-7с.2-3 ДI.
Армирование панелей см. I.090.I-7с.08 л.2.
Пробки деревянные по ГОСТ 8436-66ЖЖ.
Пенопласт полистирольный по ГОСТ 15588-86.

Марка панели	Расход материалов, м³			Масса, т
	Бетон легкий класса В 40 ; D 1200	Пенопласт полистирольный,	Древесина	
1ПСО 60.33.4-1ПТ-С	3,32	0,51	0,04	4,00
1ПСО 60.33.4-2ПТ-С	3,32	0,51	0,04	4,00
2ПСО 60.33.4-1ПТ-С	3,68	0,65	0,04	4,44
2ПСО 60.33.4-2ПТ-С	3,68	0,63	0,04	4,44

Разраб.	Салимова		
Проверил	Шелия		
ГИП	Бурдюкова		
Нач.отд.	Бахтаева		
Н.контр	Маркерич		

I.090.I-7с.2-3 08

Панель 1ПСО 60.33.4-1ПТ-С
1ПСО 60.33.4-2ПТ-С
2ПСО 60.33.4-1ПТ-С
2ПСО 60.33.4-2ПТ-С

Стадия	Лист	Листов
Р	I	3

Тбилиниэп

Инв.№ подл. | Подпись и дата | Взам.инв.№

Копировал | Формат А3

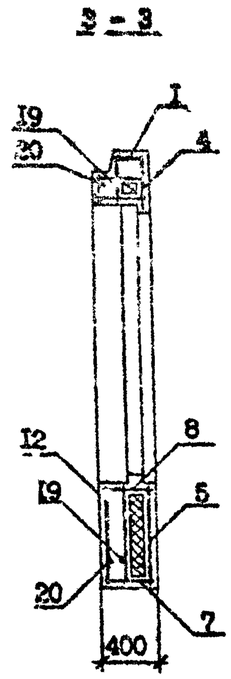

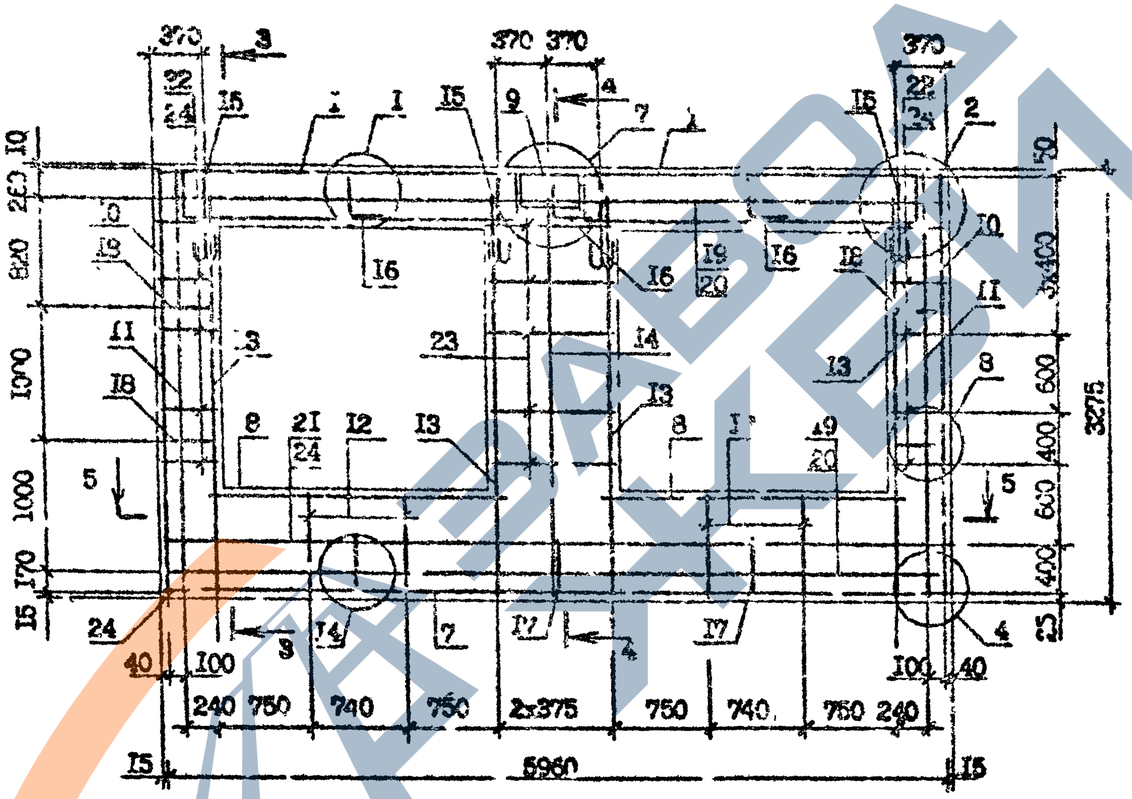

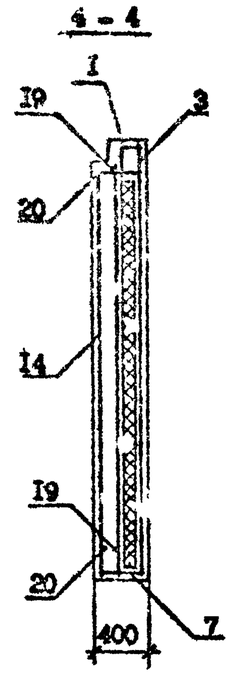

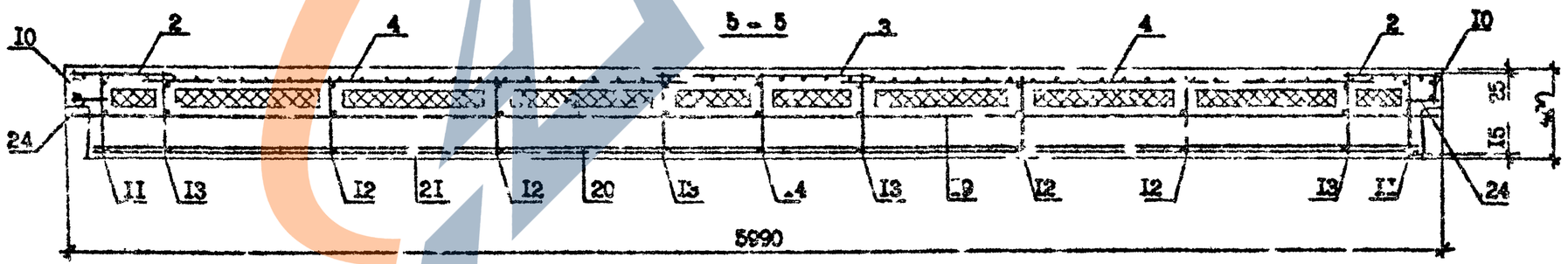

Спецификацию арматуры см. I.090.I-7с.2-3 08 в.3.
Арматурные узлы см. I.090.I-7с.2-3 ДI.

	I.090.I-7с.2-3 08	Лист 2

Копировал

Формат А3

Поз.	Наименование	Количество на панель				Обозначение
		1ПС0 60.33.4 -1Т-С	1ПС0 60.33.4 -2Т-С	2ПС0 60.33.4 -1Т-С	2ПС0 60.33.4 -2Т-С	
1	Каркас укр.сборки СКР1	2	-	2	-	I.090.I-7с.2-3 2I
	СКР2	-	2	-	2	2I
2	Сетка С4	2	2	2	2	24
3	С5	I	I	I	I	24
4	С16	2	2	2	2	25
5	С2I	2	2	-	-	26
	С20	-	-	2	2	26
6	С33	8	8	8	8	30
7	С35	2	2	2	2	3I
8	С37	2	2	2	2	3I
9	С47	I	I	I	I	3I
I0	Каркас КР1	2	2	2	2	34
II	КР3	2	2	2	2	36
I2	КР8	4	4	-	-	37
	КР10	-	-	4	4	37
I3	КР13	4	4	4	4	38
I4	КР14	I	I	I	I	37
I5	Петля строповочная СП3	4	4	-	-	47
	СП4	-	-	4	4	47
I6	Стержень анкерный АН1	2	2	2	2	45
I7	АН2	2	2	2	2	45
I8	АН3	4	4	4	4	46
I9	Ф10А-I, L=5960; 3,67кг	2	2	2	2	без чертежа
20	Ф10А-I, L=5770; 3,56кг	2	2	2	2	без чертежа
2I	Ф4Вр-I, L=5730; 0,56кг	2	2	2	2	без чертежа
22	Ф4Вр-I, L=260; 0,02кг	20	20	20	20	без чертежа
23	Ф4Вр-I, L=790; 0,08кг	I0	I0	I0	I0	без чертежа
24	Ф4Вр-I, L=I20; 0,0Iкг	I6	I6	I6	I6	без чертежа
	Масса стали, кг	I35,7	I42,I	I42,7	I49,I	

Армирование см. I.090.I-7с.2-3 ВВ вып.2.

Арматура класса А-I по ГОСТ 5781-82*.

Арматура класса Вр-I по ГОСТ 6727-80*.

Инв.№ подл. | Подпись и дата | Взам. инв.№

I.090.I-7с.2-3 ВВ	Лист 3

Копировал Формат А3

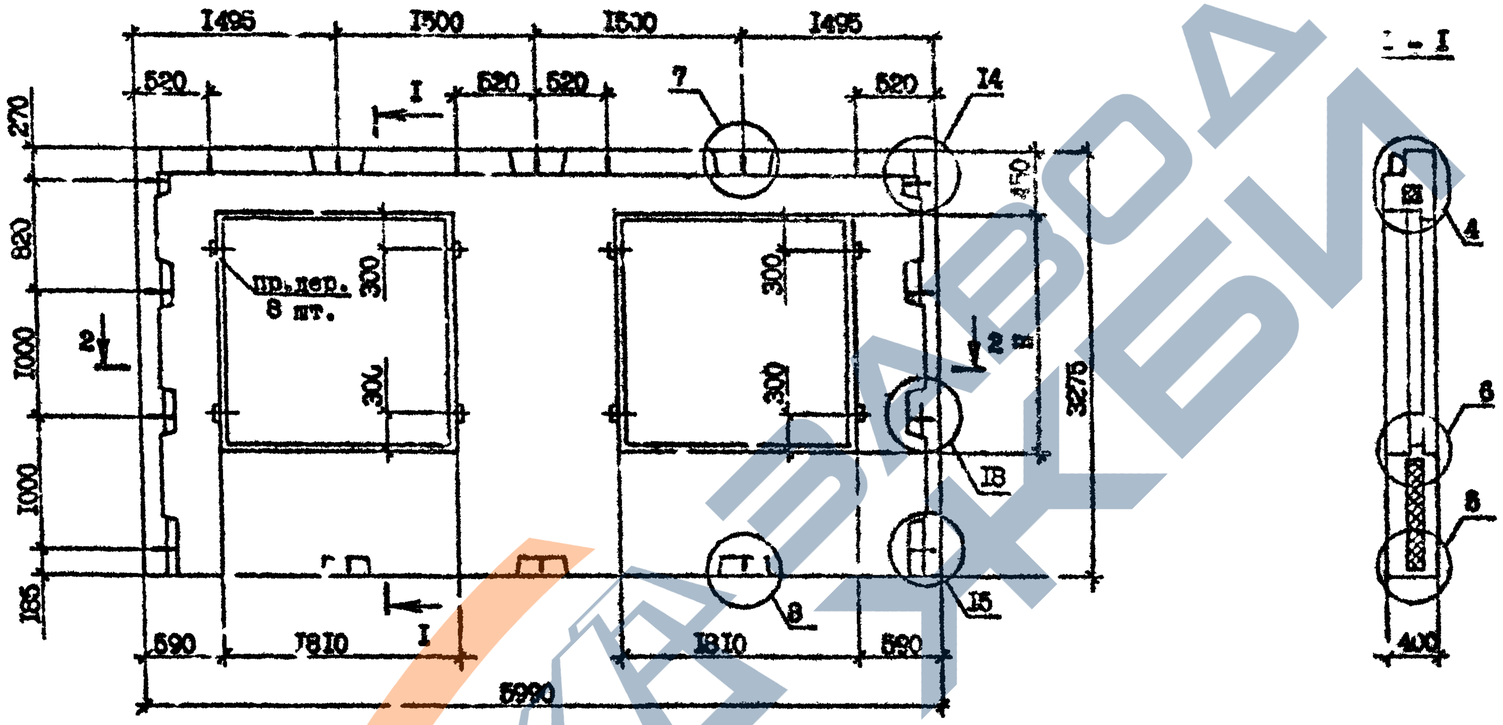

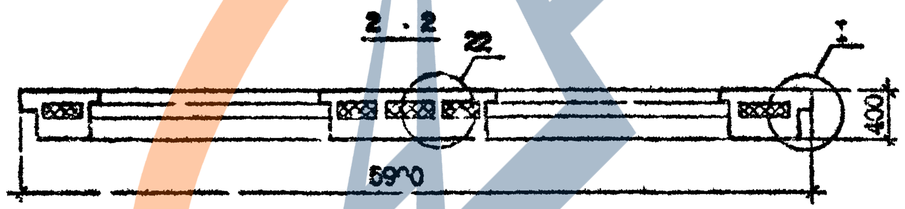

Технические требования см. I.090.I-7с.2-3 ТТ.
Опалубочные узлы см. I.090.I-7с.2-3 ДI.
Армирование см. I.090.I-7с.2-3 09 л.2.
Вид панелей дан с внутренней стороны.
Пробки деревянные 50х100, L=100 по ГОСТ 8486-66**.
Пенопласт полистирольный по ГОСТ 15588-86.

Марка панели	Расход материалов, м³			Масса, т
	Бетон легкий класса В 10, D 1200	Пенопласт полистирольный,	Древесина	
ЗПСО 60.33.4-1ПТ-С	4,00	0,76	0,04	4,83
ЗПСО 60.33.4-2ПТ-С	4,00	0,76	0,04	4,83

Разраб.	Салихова		
Проверил	Шелия		
ГИП	Бурджанадзе		
Нач.отд.	Бактадзе		
Н.контр.	Маркарян		

I.090.I-7с.2-3 09

ПАНЕЛЬ
ЗПСО 60.33.4-1ПТ-С
ЗПСО 60.33.4-2ПТ-С

Стадия	Лист	Листов
Р	I	3

ТСиаЗНИИЭП

Инв. № подл. | Подпись и дата | Взам.инв.№

Копировал | Формат А3

https://zavodpi.com/

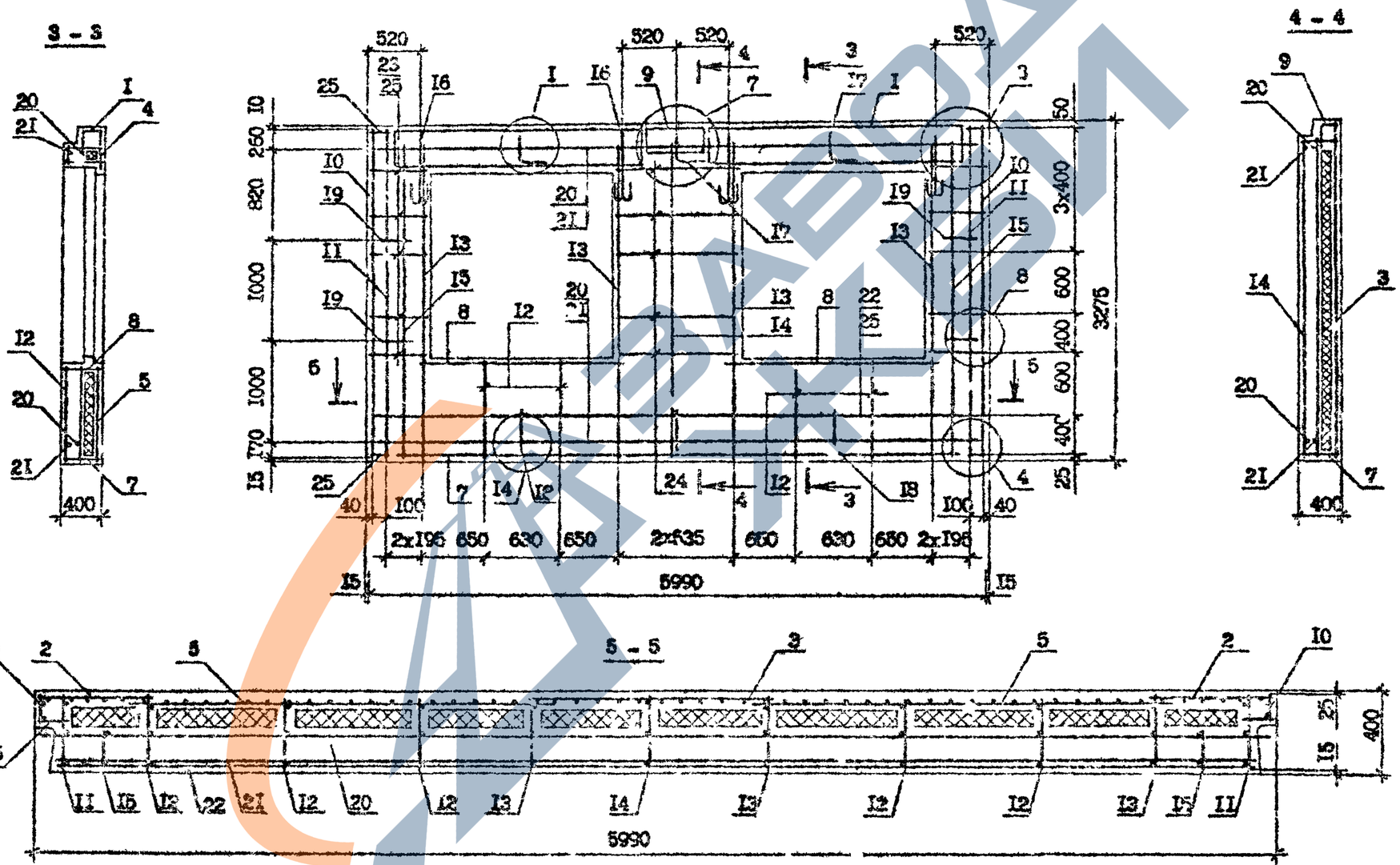

Спецификация арматуры см. I.090.I-7с.2-3 09 л.3.
Узлы арматурные см. I.090.I-7с.2-3 Д2.

Инв.№ подл.	Подпись и дата	Взам.инв.№

I.090.I-7с.2-3 09	Лист 2

Копировал Формат А3

https://zavodpi.com/

Поз.	Наименование	Кол.на панель 3ПСО 60.33.4-IIT-C	3ПСО 60.33.4-2IIT-C	Обозначение
I	Каркас укр.сборки СКР3	2	-	I.090.I-7с.2-3 22
	СКР4	-	2	2I
2	Сетка С2	2	2	24
3	С7	I	I	24
4	СI7	2	2	27
5	С23	2	2	27
6	С33	8	8	30
7	С35	2	2	3I
8	С38	2	2	3I
9	С47	I	I	3I
I0	Каркас КРI	2	2	34
II	КР3	2	2	36
I2	КРI0	4	4	37
I3	КРI3	4	4	38
I4	КРI4	I	I	37
I5	КРI5	2	2	38
I6	Петля строповочная СП4	4	4	47
I7	Стержень анкерный АНI	2	2	45
I8	АН2	2	2	45
I9	АН4	4	4	46
20	ФI0А-I, L=5950; 3,67кг	2	2	без чертежа
2I	ФI0А-I, L=5770; 3,56кг	2	2	без чертежа
22	Ф4Вр-I, L=5730; 0,56кг	2	2	без чертежа
23	Ф4Вр-I, L=4I0 ; 0,04кг	20	20	без чертежа
24	Ф4Вр-I, L=I090; 0,II кг	I0	I0	без чертежа
25	Ф4Вр-I, L=I20; 0,0I кг	I6	I6	без чертежа
	Масса стали, кг	I43,8	I52,7	

Арматура класса А-I по ГОСТ 5781-82*.

Арматура класса Вр-I по ГОСТ 6727-80*.

Инв. № подл. | Подпись и дата | Взам. инв. №

ЗАВОД ЖБИ

ПСБ 30.33.4-1ПТ-С, ПСБ 30.33.4-2ПТ-С

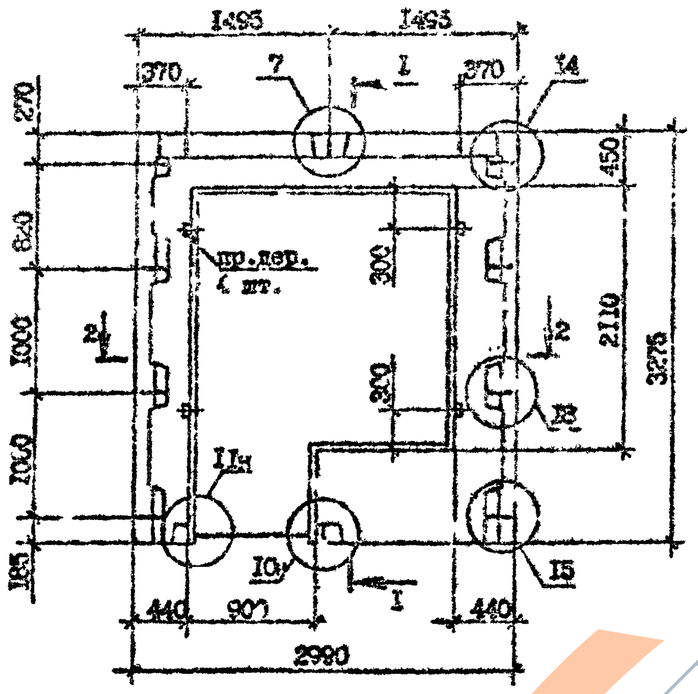

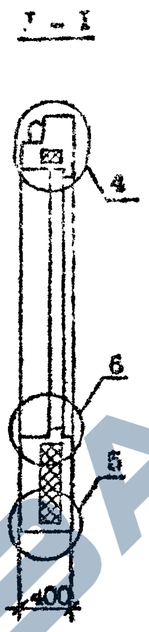

2ПСБ 30.33.4-1ПТ-С, 2ПСБ 30.33.4-2ПТ-С

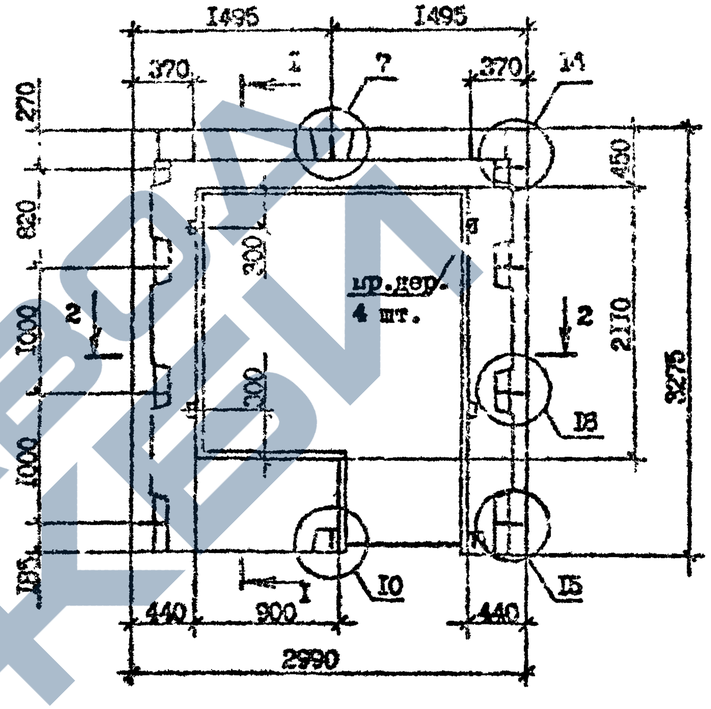

2 - 2

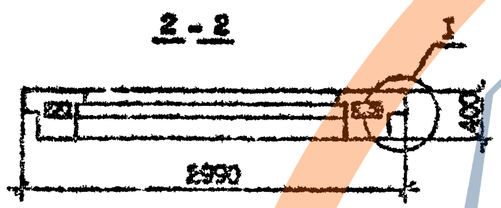

Технические требования см. I.090.I-7с.2-3 ТТ
Армирование панелей см. I.090.I-7с.2-3 I0 л.2.
Пробки деревянные 50x100, L=100 по ГОСТ 8486-66[ТЖ].
Опалубочные узлы см. I.090.I-7с.2-3 ДI.
Вид панелей дан с внутренней стороны.
Пенопласт полистирольный по ГОСТ I5588-86.

Марка панели	Расход материалов, м³			Масса т
	Бетон легкий класса В 40 и D 1200	Пенопласт полистирольный	Древесина	
ПСБ 30.33.4-1ПТ-С	1,40	0,17	0,002	1,69
ПСБ 30.33.4-2ПТ-С	1,40	0,17	0,002	1,69
2ПСБ 30.33.4-1ПТ-С	1,40	0,17	0,002	1,69
2ПСБ 30.33.4-2ПТ-С	1,40	0,17	0,002	1,69

Разраб.	Салтыкова		
Проверил	Шелия		
ГИП	Бурджанадзе		
Нач.отд.	Бахтадзе		
Инженер	Маркарян		

I.090.I-7с.2-3 I0

Панель ПСБ 30.33.4-1ПТ-С
ПСБ 30.33.4-2ПТ-С
2ПСБ 30.33.4-1ПТ-С
2ПСБ 30.33.4-2ПТ-С

Стадия	Лист	Листов
Р	I	3

ТбилЗНИИЭП

Инв. № подл. | Подпись и дата | Взам. инв. №

Копировал | Формат А3

Армирование панели

1ПСБ 30.33.4-1ПТ-С, 1ПСБ 30.33 4-2ПТ-С

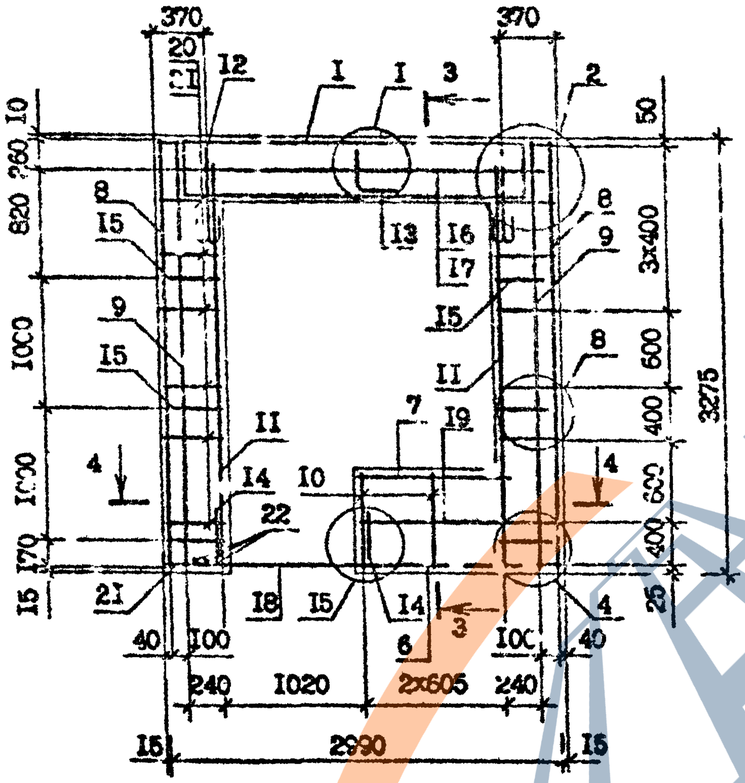

3 - 3

Армирование панели

2ПСБ 30.33.4-1ПТ-С, 2ПСБ 30.33.4-2ПТ-С

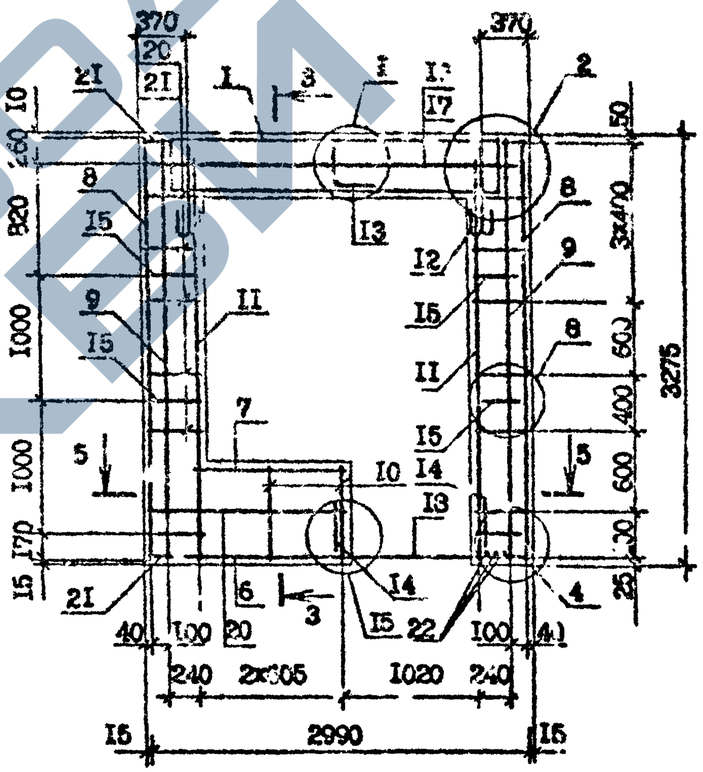

4 - 4

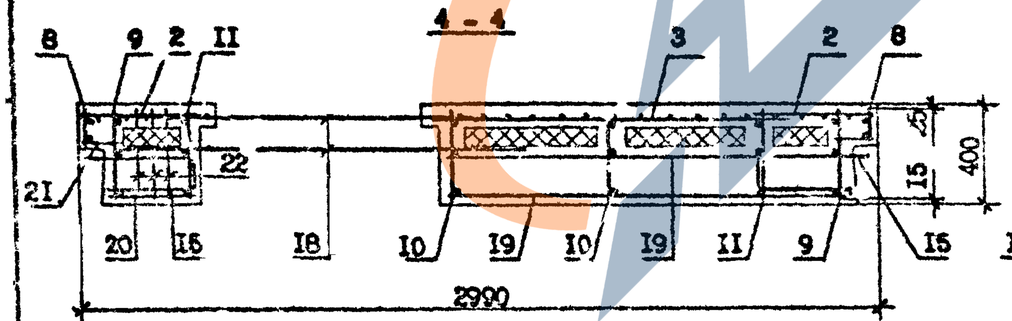

5 - 5

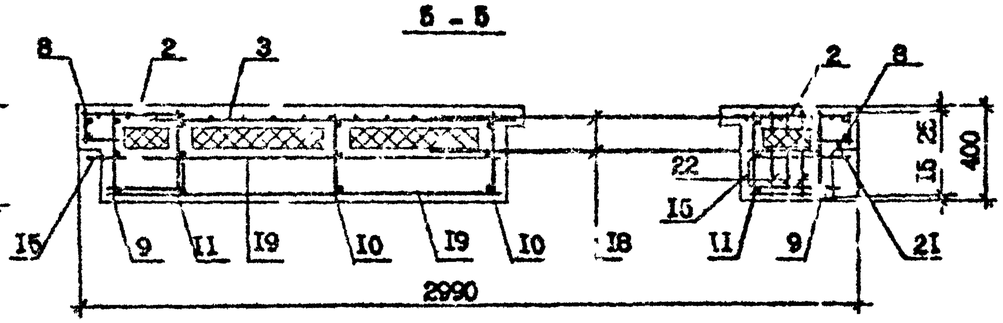

Спецификацию арматуры см. I.090.I-7с.2-3 I0 л.3

I.090.I-7е.2-3 I0

Лист 2

Копировал

Формат А3

Поз.	Наименование	Количество на панель				Обозначение
		1ПСБ 30.33.4 -1Пт-С	1ПСБ 30.33.4 -2Пт-С	2ПСБ 30.33.4 -1Пт-С	2ПСБ 30.33.4 -2Пт-С	
1	Каркас укр.сборки СКР1	1	-	1	-	1.090.1-7с.2-3 21
	СКР2	-	1	-	1	21
2	Сетка С1	2	2	2	2	24
3	С16	-	1	1	1	25
4	С31	1	1	1	1	29
5	С33	4	4	4	4	30
6	С40	1	1	1	1	31
7	С41	1	1	1	1	31
8	Каркас КР1	2	2	2	2	34
9	КР3	2	2	2	2	36
10	КР6	2	2	2	2	37
11	КР13	2	2	2	2	38
12	Петля строповочная СП1	2	2	2	2	47
13	Стержень анкерный АН1	1	1	1	1	45
14	АН2	2	2	2	2	45
15	АН3	4	4	4	4	46
16	Ф10А-I, L =2950; 1,82кг	1	1	1	1	без чертежа
17	Ф10А-I, L =2770; 1,71кг	1	1	1	1	без чертежа
18	Ф8А-I, L =1500; 0,59кг	2	2	2	2	без чертежа
19	Ф4Вр-I, L =1470; 0,14кг	2	2	2	2	без чертежа
20	Ф4Вр-I, L =260; 0,02кг	22	22	22	22	без чертежа
21	Ф4Вр-I, L =120; 0,01кг	16	16	16	16	без чертежа
22	Ф4Вр-I, L =360; 0,03кг	3	3	3	3	без чертежа
	Масса стали, кг	64,0	67,2	64,0	67,2	

Армирование панелей см. 1.090.1-7с.2-3 10 л.2.

Арматура класса А-I по ГОСТ 5781-82*.

Арматура класса Вр-I по ГОСТ 6727-80*.

Инв. № подл. | Подпись и дата | Взам. инв. №

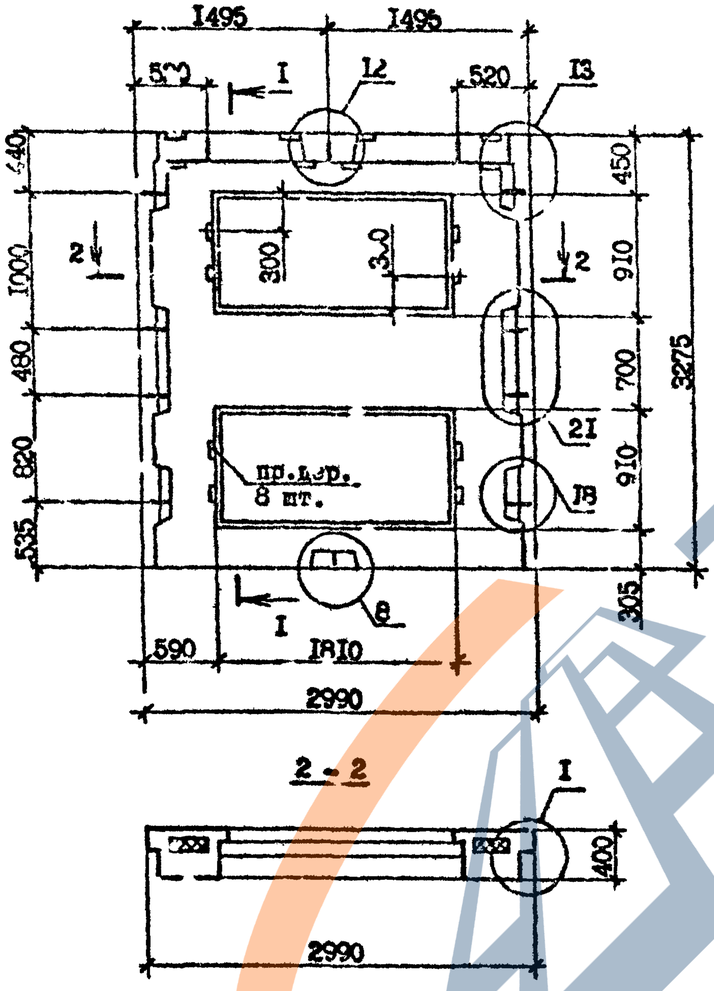

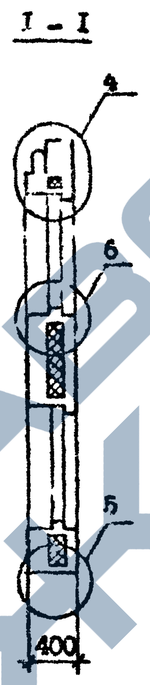

Технические указания см. I.090.I-7с.2-3 ТТ.

Армирование изделия см. I.090.I-7с.2-3 II л.2.

Спалубочные узлы см. I.090.I-7с.2-3 ДI.

Вид панели дан с внутренней стороны.

Пробки деревянные 50х100 L=100 по ГОСТ 8486-66*.

Пенопласт полистирольный по ГОСТ I5588-86.

Марка панели	Расход материалов, м³			Масса, т
	Бетон легкий класса В 10; D 1200	Пенопласт полистирольный	Древесина	
ПСЛ 30.33 4-2ПТ-С	I,95	0,33	0,004	2,37

Разраб.	Селихова		I2.90
Проверил	Шелия		I.90
ГИП	Бурджанадзе		I2.90
Нач.отд.	Бахтадзе		I.90
Н.контр.	Мархарян		I2.90

I.090.I-7с.2-3 П

Панель ПСЛ 30.33.4-2ПТ-С

Стадия	Лист	Листов
Р	I	2

ТбилЗНИИЭП

Копировал

Формат А3

Инв. № подл. | Подпись и дата | Взам. инв. №

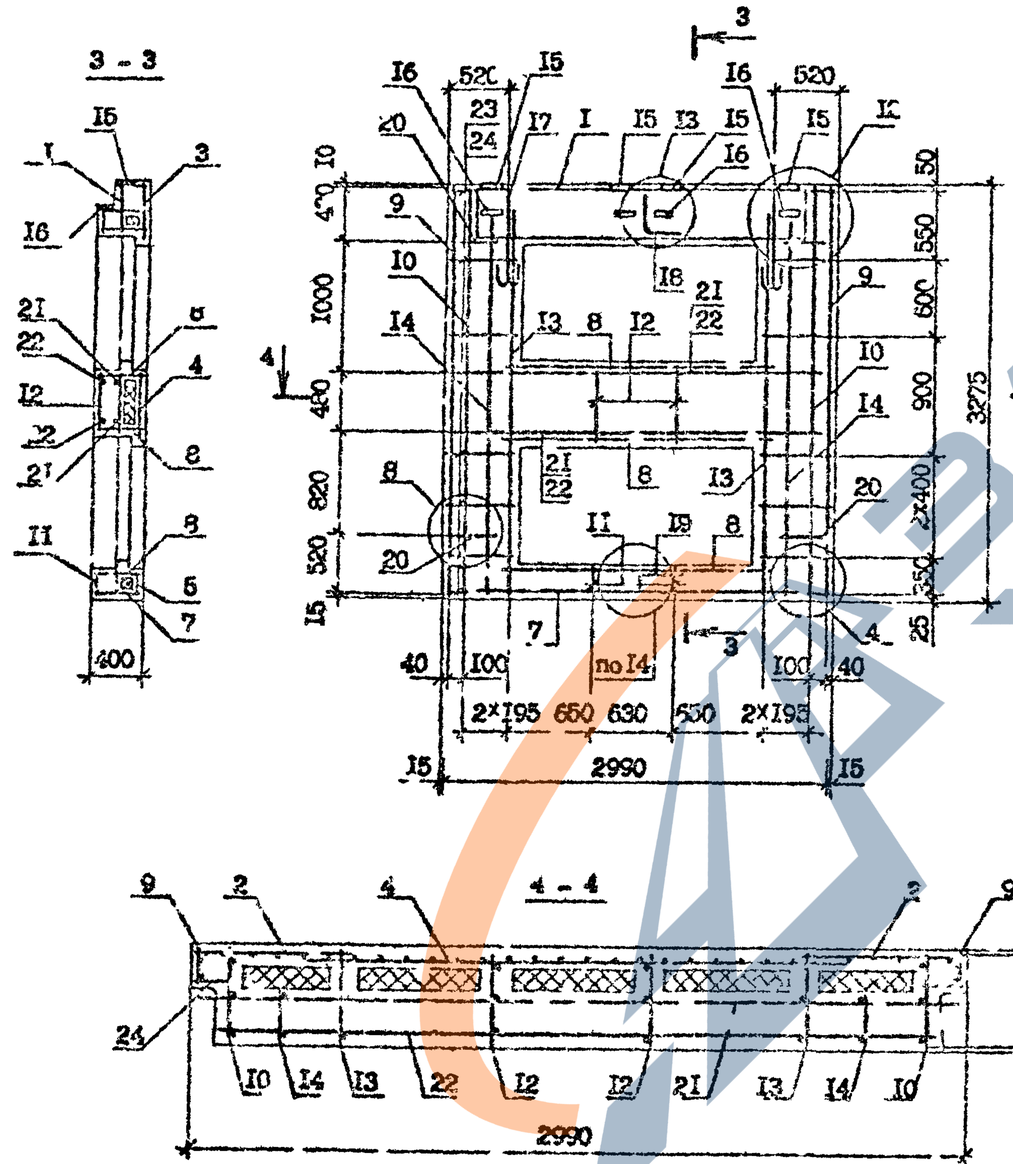

Поз.	Наименование	Кол.	Обозначение документа
I	Каркас укр. сборки СКР4	I	I.090.I-7с.2-3 2I
2	Сетка С2	2	24
3	С17	I	25
4	С24	I	27
5	С25	I	27
6	С 3	8	30
7	С35	I	3I
8	С38	3	3I
9	Каркас КР1	2	34
I0	КР5	2	36
II	КР6	2	37
I2	КР7	2	37
I3	КР13	2	39
I4	КР15	2	38
I5	Изделие закладное МН1	4	43
I6	МН2	4	44
I7	Петля строповочная СП2	2	47
I8	Стержень анкерный АН1	I	45
I9	АН5	I	46
20	АН4	4	46
2I	Ф10А-I, L=2930; I,82кг	2	без чертежа
22	Ф10А-I, L=2770; I,7Iкг.	2	без чертежа
23	Ф4Вр-I, L=4I0; 0,04кг	20	без чертежа
24	Ф4Вр-I, L=I20; 0,0Iкг	I4	без чертежа
	Масса стали,кг	83,5	

Арматура класса А-I по ГОСТ 5781-82*.
Арматура класса Вр-I по ГОСТ 6727-80*.

Технические требования см. I.090.I-7с.2-3 ТТ
Арматурные узлы см. I.090.I-7с.2-3 Д2.

Инв.№ подл. | Подпись и дата | Взам.инв.№

I.090.I-7с.2-3 II

Лист 2

Копировал

Формат А3

Панель 1ПСД 30.33.4-2ПТ-С

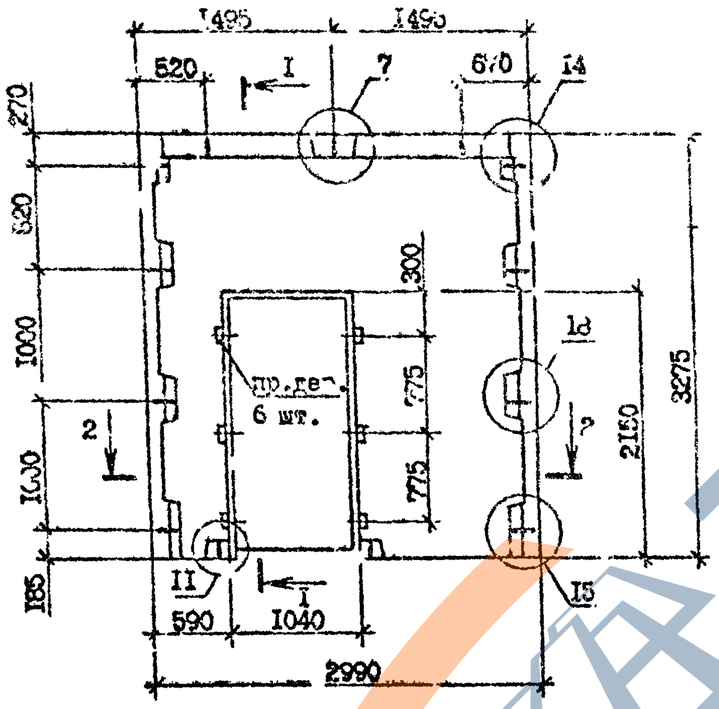

I - I

Панель 2ПСД 30.33.4-2ПТ-С

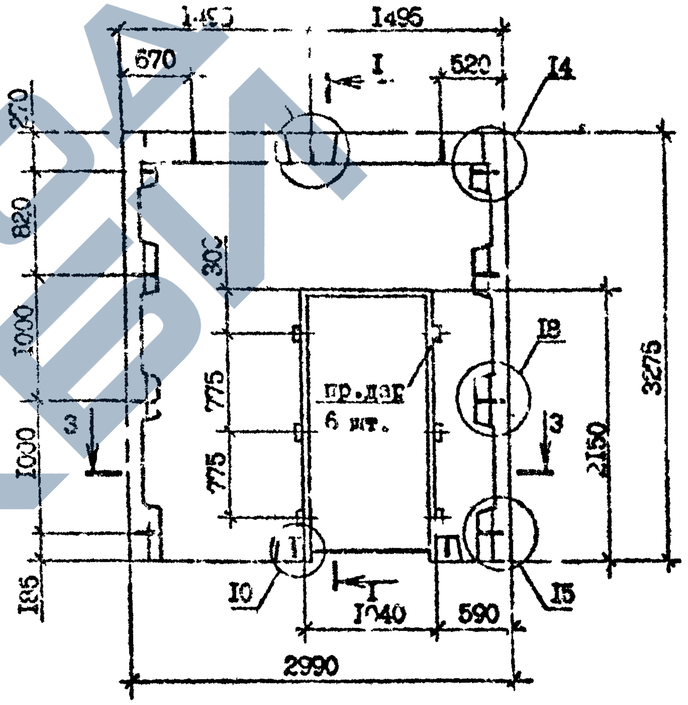

2 - 2

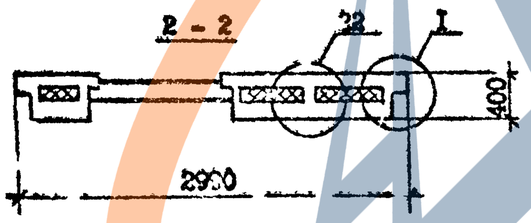

3 - 3

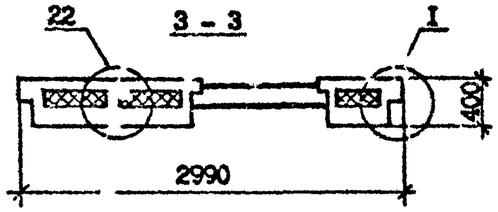

Вид панелей дан с внутренней стороны.

Технические требования см. I.090.I-7с.2-3 ТТ.
Опалубочные узлы см. I.090.I-7с.2-3 ДI.
Пробки деревянные 50x100, L =100 по ГОСТ 8486-66**.
Пенопласт полистирольный по ГОСТ 15588-86.

Марка панели	Расход материалов, м³			Масса, т
	Бетон легкий класса В 10 ; D 1200	Пенопласт полистирольный,	Древесина	
1ПСД 30.33 4-2ПТ-С	2,24	0,46	0,003	2,71
2ПСД 30.33.4-2ПТ-С	2,24	0,46	0,003	2,71

Разраб.	Сапихова		1.X.90
Проверил	Шелия		1.X.90
ГИП	Бурджанадзе		1.X.90
Нач.отд.	Бахтадзе		1.X.90
Н.контр.	Маркарян		1.X.90

I.090.I-7с.2-3 I2

Панель
1ПСД 30.33.4-2ПТ-С
2ПСД 30.33.4-2ПТ-С

Стадия	Лист	Листов
Р	I	3

ГбвЗНИИЭП

Армирование панели 1ПСД 30.33.4-2ПТ-С

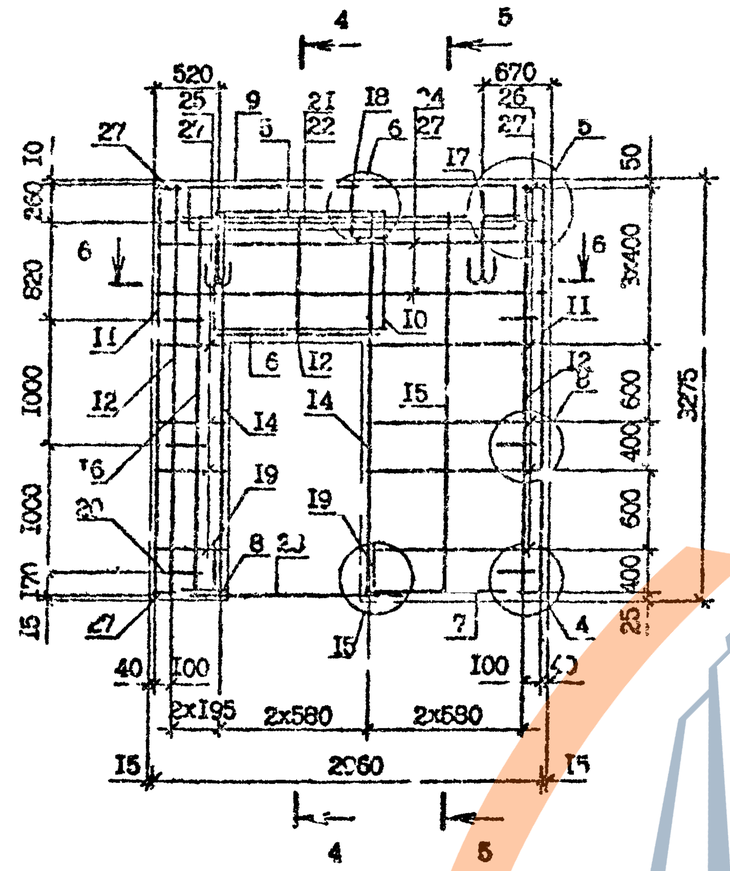

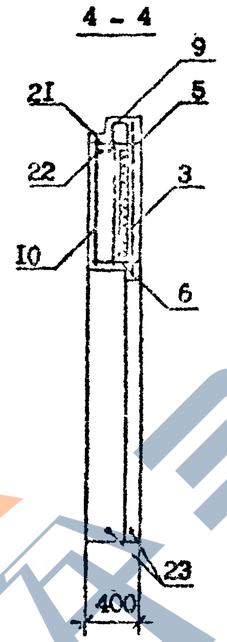

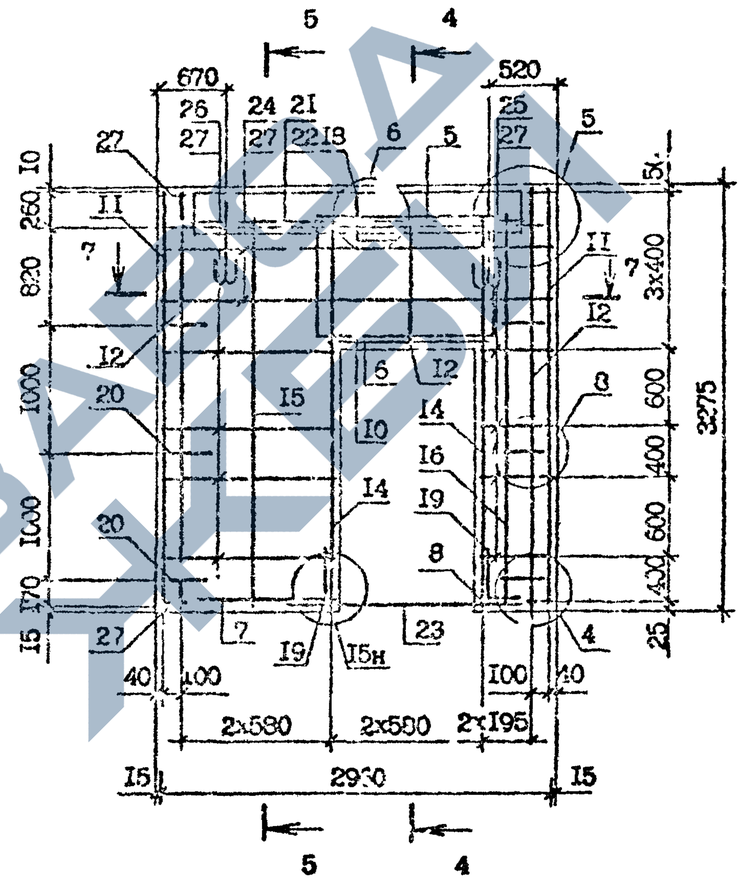

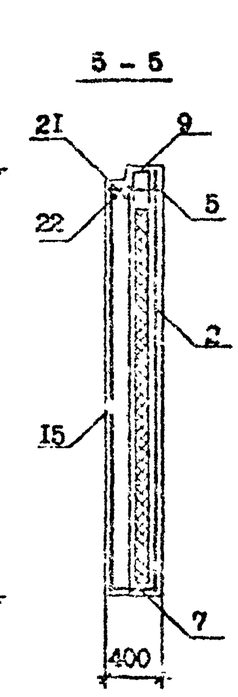

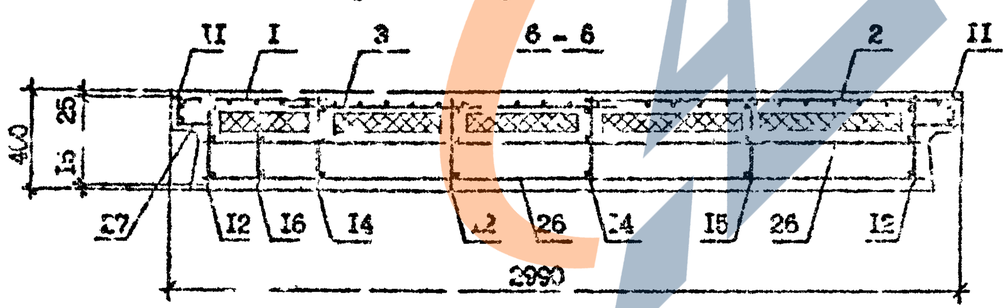

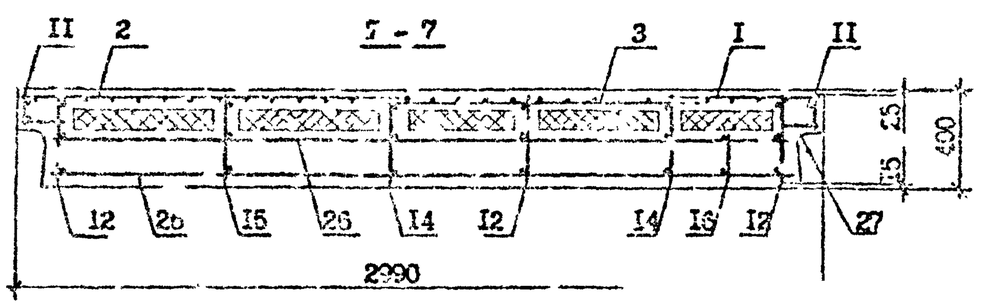

Спецификацию арматуры см. 1.090.1-7с.2-3 I2 л.3.
Арматурные узлы см. 1.090.1-7с.2-3 Л2.

Инв.№ подл. | Подпись и дата | Взам.инв.№

1.090.1-7с.2-3 I2

Контрольная

Формат А3

Поз.	Наименование	Кол. на панель 1ПСД 30.33.4-2ПТ-С	Кол. на панель 2ПСД 30.33.4-2ПТ-С	Обозначение
I	Сетка С2	I	I	I.090.I-7с.2-3 24
2	С8	I	I	24
3	С29	I	I	29
4	С33	2	2	30
5	С34	I	I	31
6	С42	I	I	31
7	С43	I	I	31
8	С48	I	I	31
9	С50	I	I	32
I0	С56	I	I	33
II	Каркас КРI	2	2	34
I2	КР3	2	2	36
I3	КР9	I	I	37
I4	КРI3	2	2	38
I5	КРI4	I	I	37
I6	КРI5	I	I	38
I7	Петля строповочная СП2	2	2	47
I8	Стержень анкерный АНI	I	I	45
I9	АН2	2	2	45
20	АН4	4	4	46
2I	ФI0А-I, L =2950; I,82кг	I	I	без чертежа
22	ФI0А-I, L =2770; I,7Iкг	I	I	без чертежа
23	Ф8А-I, L =I700; 0,67кг	2	2	без чертежа
24	Ф4Вр-I, L =2730; 0,27кг	4	4	без чертежа
25	Ф4Вр-I, L =4I0; 0,04кг	8	8	без чертежа
26	Ф4Вр-I, L =II80; 0,[illegible]Iкг	8	8	без чертежа
27	Ф4Вр-I, L =I20; 0,0Iкг	I6	I6	без чертежа
	Масса стали, кг	70,9	70,9	

Арматура класса А-I по ГОСТ 578I-82*.

Арматура класса Вр-I по ГОСТ 6727-80*.

Инв. № подл. | Подпись и дата | Взам. инв. №

Копировал Формат А3

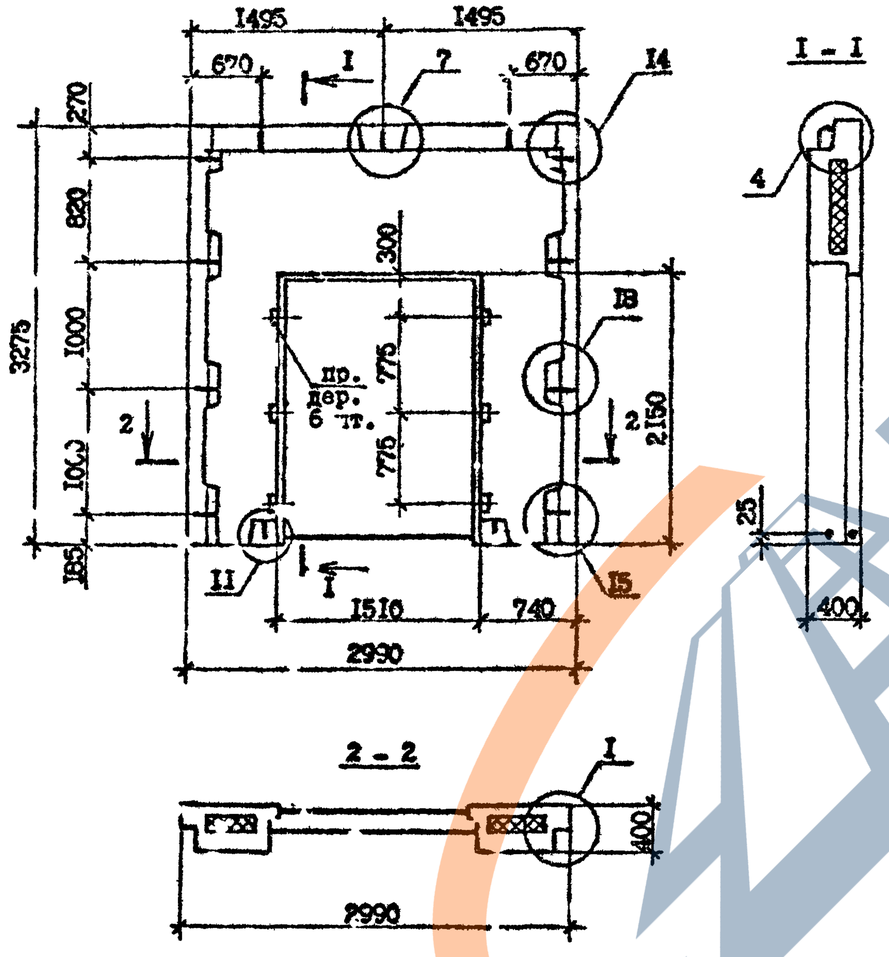

Марка панели	Расход материалов, м³			Масса, т
	Бетон легкий класса В10 ; D 1200	Пенопласт полистирольный,	Древесина	
ЗПСД 30.33.4-2ПТ-С	1,91	0,39	0 003	2,31

Технические требования см. I.090.I-7с.2-3 ТТ.

Опалубочные узлы см. I.090.I-7с.2-3 ДI.

Вид панели дан с внутренней стороны.

Армирование панелей см. I.090.I-"с.2-3 I3 л.2.

Пробки деревянные 50:I00, L=I00 по ГОСТ 8486-66*.

Пенопласт полистирольный по ГОСТ I5588-86.

Разраб.	Салихова		5.90
Проверил	Шелия		5.90
ГИП	Бурджанадзе		5.90
Нач.отд.	Бохтадзе		5.90
Н.контр.	Маркарян		5.90

I.090.I-7с.2-3 I3

Панель ЗПСД 30.33.4-2ПТ-С

Стадия	Лист	Листов
Р	1	2

ТбилЗНИИЭП

Инв.№ подл. | Подпись и дата | Взам.инв.№

Копировал

Формат А3

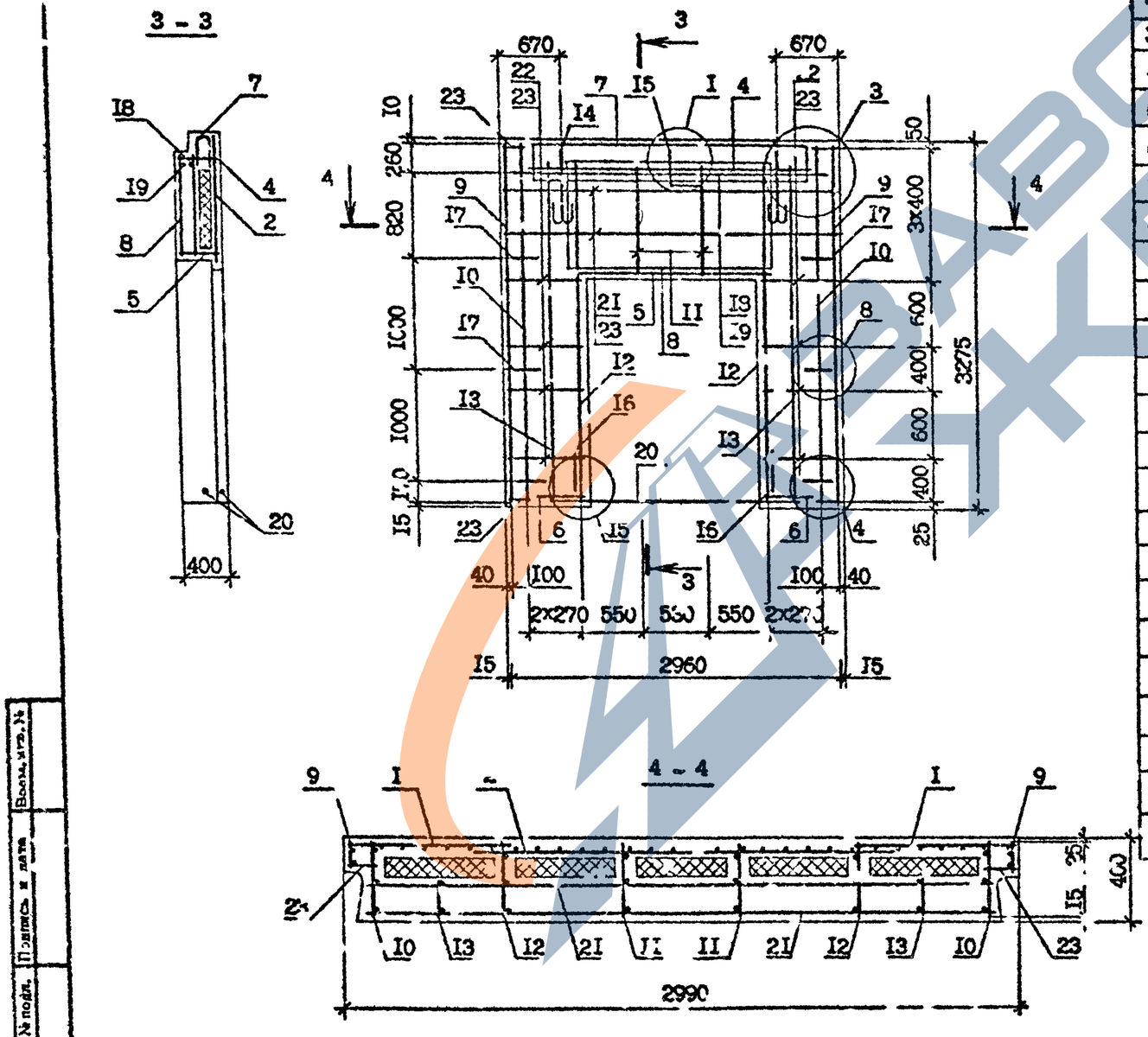
3 – 3
4 – 4
670
670
2960
2990
2770
2730
2250
560
120
400
820
1000
1000
600
400
600
400
3275
3x400
260
50
25
40
2x270
550
550
550
2x270
100
100
40
40
I5
I5
I5

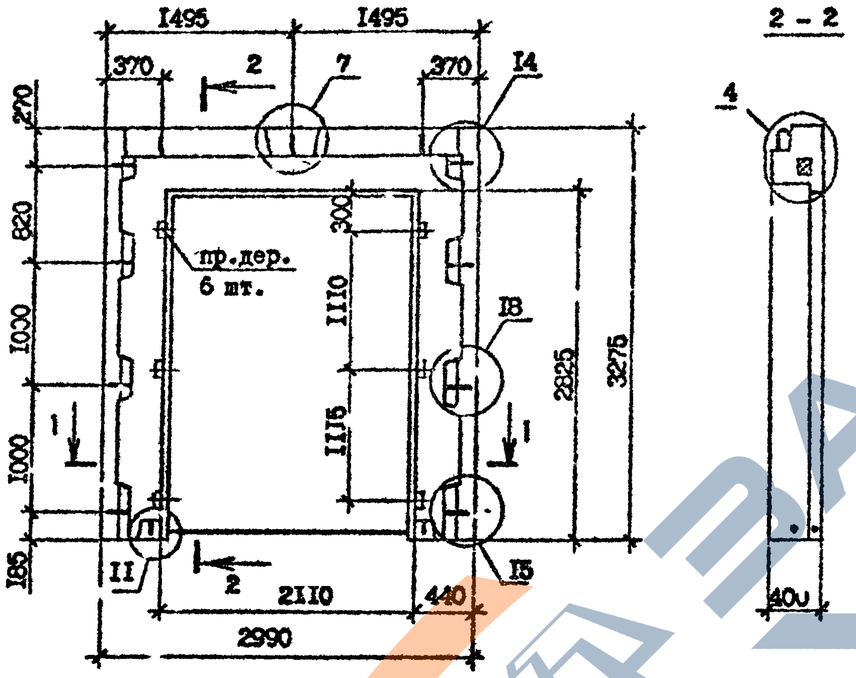

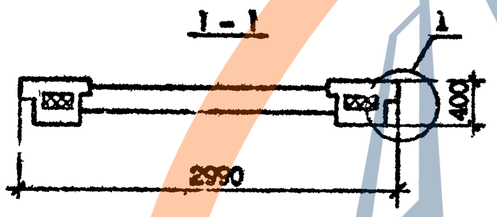

Технические требования см. I.090.I-7с.2-3 ТТ.

Вид панели дан с внутренней стороны.

Опалубочные узлы см. I.090.I-7с.2-3 ДI.

Армирование панели см. I.090.I-7с.2-3 I4 л.2.

Пробки деревянные по ГОСТ 8486-66$^{ж ж}$, размер 50хI00, L=I00.

Пенопласт полистирольный по ГОСТ I5588-86.

Марка панели	Расход материалов, м³			Масса, т
	В том легкий класса В 10; D 1200	Пенопласт полистирольный,	Древесина	
4ПСД 30.33.4-IIIT-C	I,I0	0,I3	0,003	I,33
4ПСД 30.33.4-2ПТ-С	I,I0	0,I3	0,003	I,33

Разраб.	Са[illegible]кова	[illegible]	5.X.90	I.090.I-7с.2-3 I4
Проверн.	Ше[illegible]	[illegible]	5.X.90	
ГИП	Бурджанадзе	[illegible]	5.X.90	
Нач.отд.	Бахтадзе	[illegible]	5.X.90	Панель 4ПСД 30.33.4-IIIT-C 4ПСД 30.33.4-2ПТ-С
Н.контр.	Маркарян	[illegible]	5.X.90	

Стадия	Лист	Листов
Р	I	2

ТбилЗНИИЭП

Копировал

Формат А3

Инв.№ подл. | Подпись и дата | Взам.инв.№

Т.п. 1.090.1-7с. вып. 2-3

ЗАВОД ЖБИ

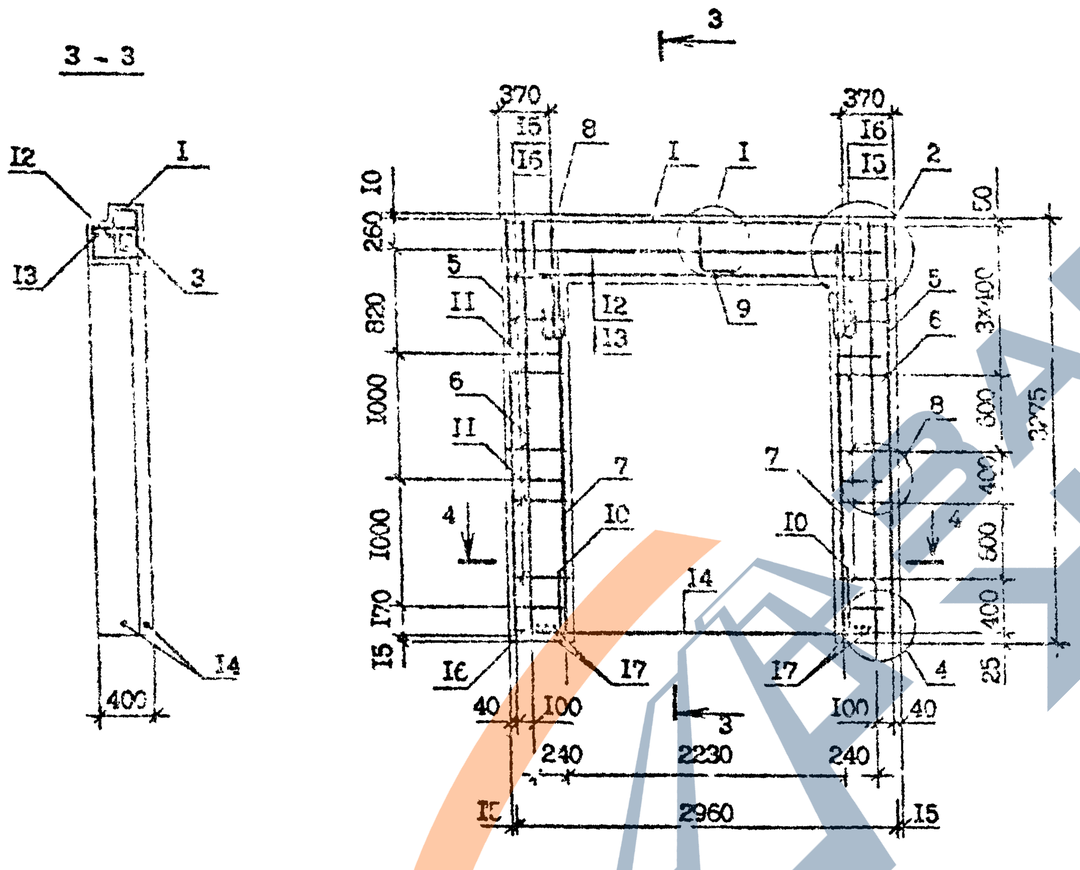

Поз.	Наименование	Кол.на панель 4ПСД 30.33.4-ПТ-С	Кол.на панель 4ПСД 30.33.4-2ПТ-С	Обозначение
I	Каркас укр.сборки СКР1	I	-	I.090.I-7c 2-3 2I
	СКР2	-	I	2I
2	Сетка С1	2	2	24
3	С16	I	I	25
4	С33	2	2	30
5	Каркас КР1	2	2	34
6	КР3	2	2	36
7	КР13	2	2	38
8	Петля строповочная СП1	2	2	47
9	Стержень анкерный АН1	I	I	45
I0	АН2	2	2	45
II	АН3	4	4	46
I2	Ф10А-I, L=2950; I,82кг	I	I	без чертежа
I3	Ф10А-I, L=2770; I,7Iкг	I	I	без чертежа
I4	Ф10А-I, L=2850; I,76кг	2	2	без чертежа
I5	Ф4Вр-I, L=260;0,02кг	24	24	без чертежа
I6	Ф4Вр-I, L=I20;0,0Iкг	I6	I6	без чертежа
I7	Ф4Вр-I, L=360;0,03кг	6	6	без чертежа
	Масса стали,кг	58,6	6I,8	

Технические требования см.I.090.I-7c.2-3 ТТ.
Арматурные узлы см. I.090.I-7c.2-3 Д2.
Арматура класса А-I по ГОСТ 5781-82*.
Арматура класса Вр-I по ГОСТ 6727-80*.

Инв.№ подл. | Подпись и дата | Взам.инв.№

I.090.I-7c.2-3 I4

Лист 2

Копировал

Формат А3

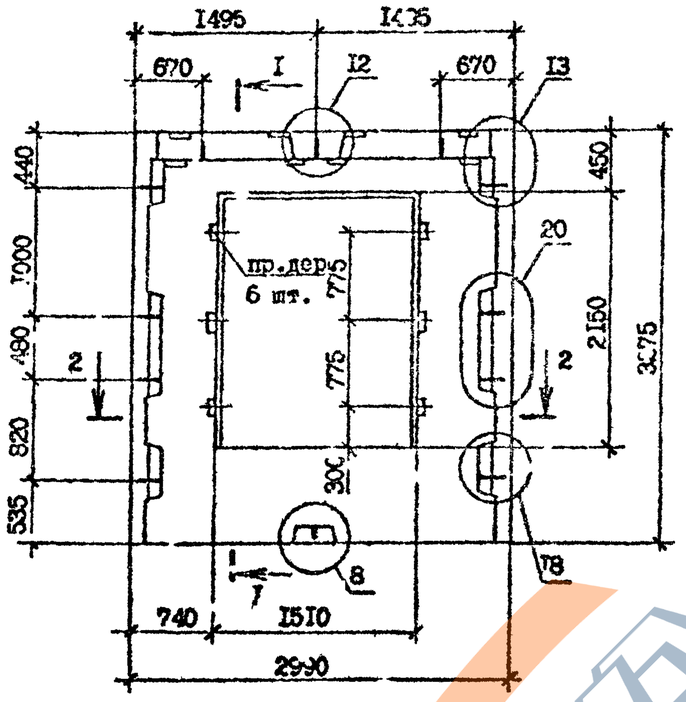

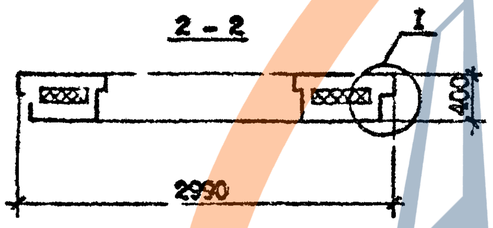

Технические требования см. I.090.I-7с.2-3 ТТ.

Армирование панели см. I.090.I-7с.2-3 I5 л.2.

Вид панели дан с внутренней стороны.

Опалубочные узлы см. I.090.I-7с.2-3 ДI.

Пробки деревянные 50хI00, L =I00 по ГОСТ 8486-66**.

Пенопласт полистирольный по ГОСТ I5588-86.

Марка панели	Расход материалов, м³			Масса, т
	Бетон легкий класса В10 ; L 1200	Пенопласт полистирольный,	Древесина	
ПСД 30.33.4-2ПТ-С	I,93	0,38	0,003	2,33

Разраб.	Салихова		5.X.90	I.090.I-7с.2-3 Iь
Провер.	Шелия		5.X.90	
ГИП	Бурдиенадзе		5.X.90	
Нач.отд.	Бахтадзе		5.X.90	Панель ПСД 30.33.4-2ПТ-С
Н.контр	Мархарян		5.X.90	

Стадия	Лист	Листов
Р	1	2

ТбилЗНИИЭП

Копировал

Формат А3

т.п. 1.090.1-7с. вып. 2-3

Взам.инв.№ | Подпись и дата | Инв.№ подл.

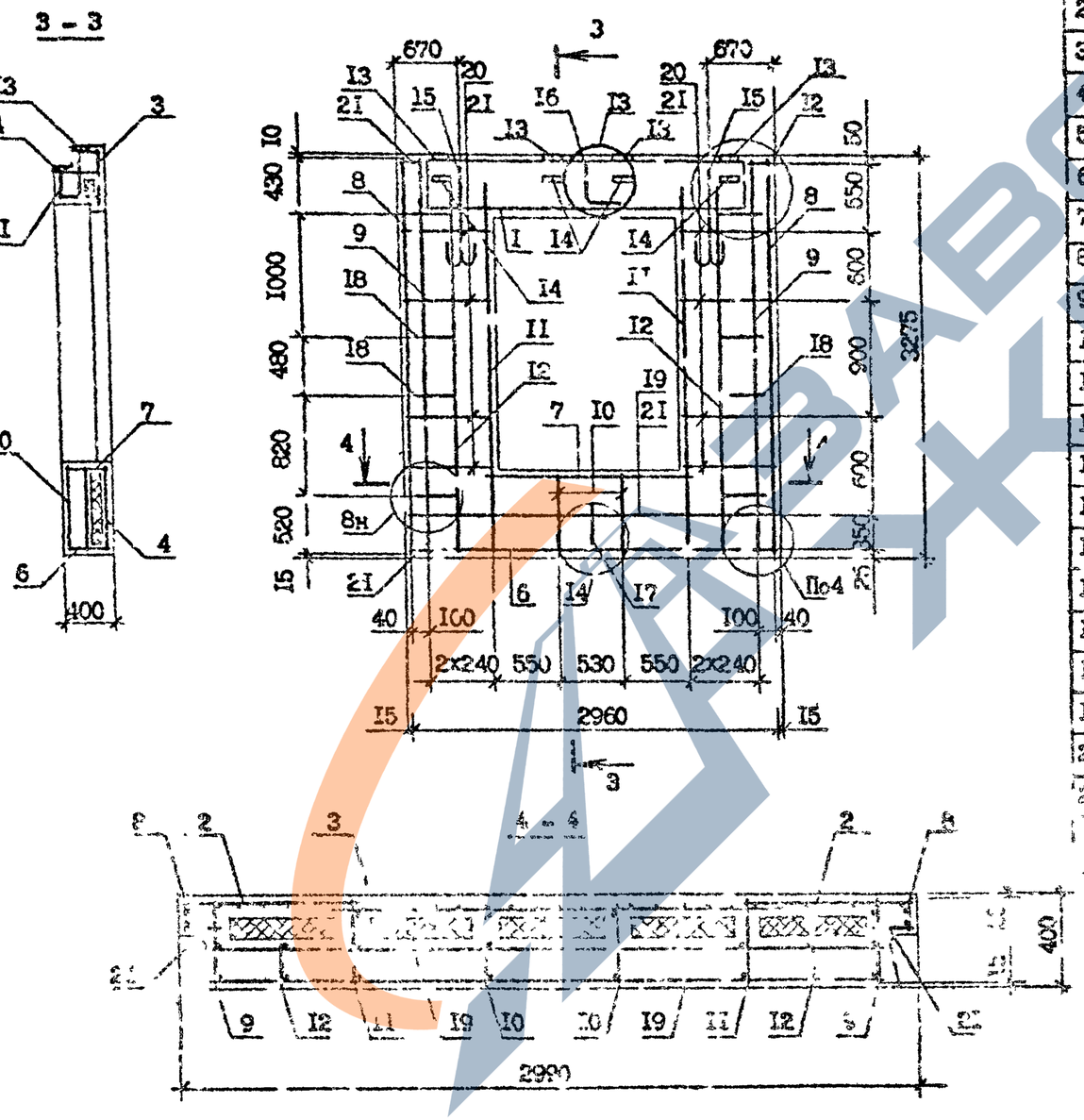

Поз.	Наименование	Кол.	Обозначение документа
I	Каркас укр.сборки СКР5	I	I.090.I-7с.2-3 23
2	Сетка С8	2	24
3	С18	I	25
4	С28	I	28
5	С33	4	30
6	С35	I	3I
7	С39	I	3I
8	Каркас КРI	2	34
9	КР5	2	36
I0	КР7	2	37
II	КРI3	2	38
I2	КРI5	2	3d
I3	Изделие закладное МНI	4	43
I4	МН2	4	44
I5	Петля строповочная СП2	2	47
I6	Стержень анчерный АНI	I	45
I7	АН2	I	45
I8	АН4	4	46
I9	Ф4Вр-I, L=2750; 0,27кг	2	без чертежа
20	Ф4Вр-I, L=560; 0,05 кг	I6	без чертежа
2I	Ф4Вр-I, L=I20; 0,0I кг	I4	без чертежа
	Масса стали	72,4	

Технические требования: по ТУ I.090.I-7с.2-3 ТI.
Арматурные и закладные изделия по серии I.090.I-7с, вып.2.
Арматура класса А-I по ГОСТ 5781-82*.
Арматура класса Вр-I по ГОСТ 6727-80*.

I.090.I-7с.2-3 I5	Лист 2

Копировал | Формат А3

Инв.№ подл. | Подпись и дата | Взам.инв.№

I.090.I-7с.2-3 вып.2

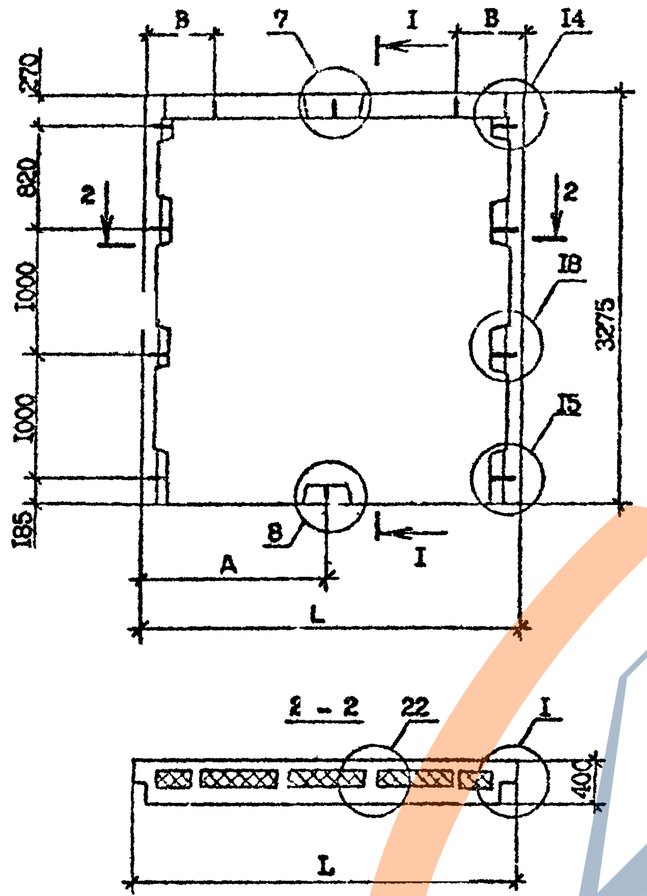

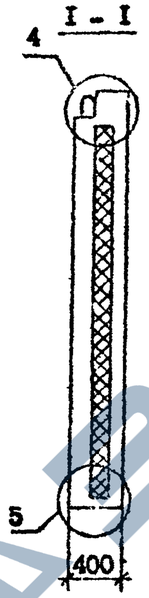

Марка панели	Расход материалов, м³		Масса, т
	Бетон легкий класса В10, D 1200	Пенопласт полистирольный	
ПС 30.33.4-ПТ-С	2,89	0,69	3,50
ПС 24.33.4-ПТ-С	2,29	0,53	2,77
ПС I8.33.4-ПТ-С	I,70	0,37	2,00

Марка	А,мм	В,мм	L ,мм
ПС 30.33.4-ПТ-С	I495	520	2990
ПС 24.33.4-ПТ-С	II95	500	2390
ПС I8.33.4-ПТ-С	II95	350	I790

Технические требования см. I.090.I-7с.2-3 ТТ.
Опалубочные узлы см. I.090.I-7с.2-2 ДИ.
Вид панелей дан с внутренней стороны.
Армирование панелей см. I.090.I-7с.2-3 I6 л.2,3,4
Утеплитель из пенопласта полистирольного по ГОСТ I5588-70*.

Разраб.	Селихова		
Проверил	Шелия		
ГИП	Бердзенадзе		
Нач.отд.	Бахтадзе		
Н.контр.	Маркарян		

I.090.I-7с.2-3 I6

Панель ПС 30.33.4-ПТ-С
ПС 24.33.4-ПТ-С
ПС I8.33.4-ПТ-С

Стадия	Лист	Листов
Р	I	4

ТбилЗНИИЭП

Инв. № подл. | Подпись и дата | Взам. инв. №

Альбом I.090.I-7с. Вып. 2-3

Копировал

Формат А3

Армирование панели ПС 30.33.4-ПТ-С

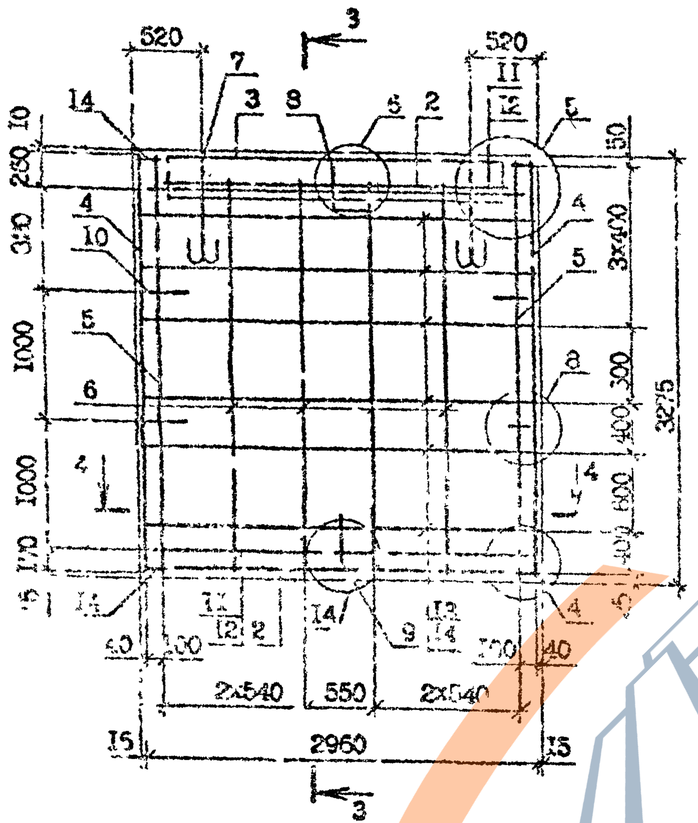

Поз.	Наименование	Кол.	Обозначение документа
I	Сетка С13	I	I.090.I-7с.2-3 24
2	С35	2	34
3	С50	I	32
4	Каркас КР1	2	34
5	КР3	2	36
6	КР14	4	37
7	Петля строповочная С13	2	47
8	Стержень анкерный АН1	I	45
9	АН2	I	45
I0	А4	4	46
II	Ø10А-I, L=2960; I,83кг	2	без чертежа
I2	Ø10А-I, L=2770; I,71кг	2	без чертежа
I3	Ø4Вр-I, L=2780; 0,27кг	I2	без чертежа
I4	Ø4Вр-I, L=450; 0,04кг	I6	без чертежа
	Масса стали, кг	69,4	

Технические требования см. I.090.I-7с.2-3 ТТ.
Арматурные узлы см. I.090.I-7с.2-3 Д2.
Арматура класса А-I по ГОСТ 5781-82*.
Арматура класса Вр-I по ГОСТ 6727-80*.

Инв. № подл. | Подпись и дата | Взам. инв. №

	I.090.I-7с.2-3 I6	Лист 2

Копировал Формат А3

Армирование панели ПС 24.33.4-ПТ-С

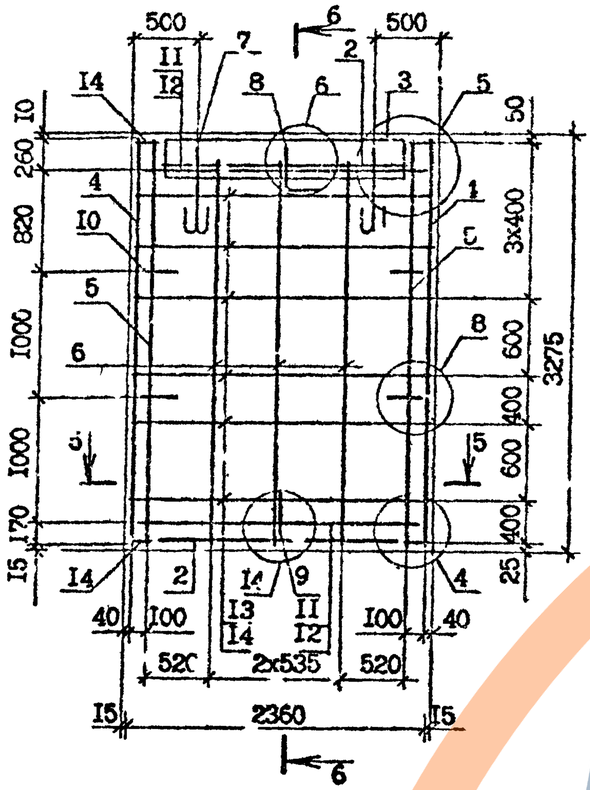

6 - 6

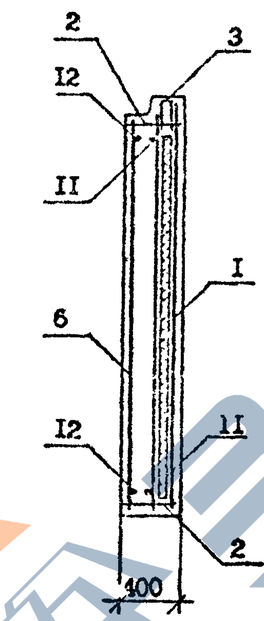

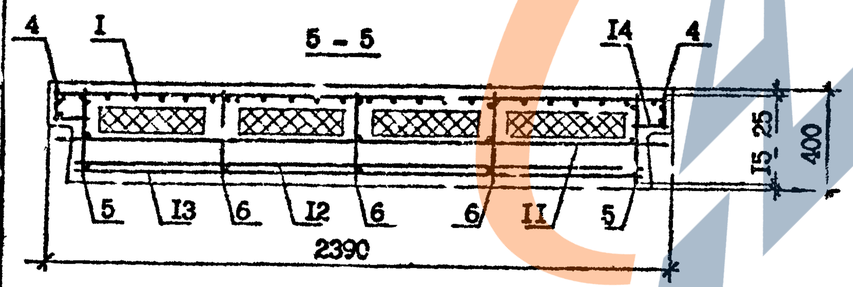

Поз.	Наименование	Кол.	Обозначение документа
I	Сетка СI2	I	I.090.I-7с.2-3 24
2	С38	2	3I
3	С52	I	32
4	Каркас КРI	2	34
5	КР3	2	36
6	КРI4	3	37
7	Петля строповочная СП2	2	47
8	Стержень анкерный АНI	I	45
9	АН2	I	45
I0	АН4	4	46
II	ФI0А-I, L =2350; I,45кг	2	без чертежа
I2	ФI0А-I, L =2I70; I,34кг	2	без чертежа
I3	Ф4Вр-I, L =2I30; 0,2Iкг	I2	без чертежа
I4	Ф4Вр-I, L =I20; 0,0Iкг	I6	без чертежа
	Масса стали, кг	56,7	

Технические требования см. I.090.I-7с.2-3 ТТ.

Арматурные узлы см. I.090.I-7с.2-3 Д2.

Арматура класса А-I по ГОСТ 578I-82*.

Арматура класса Вр-I по ГОСТ 6727-80*.

т.к. I.090.I-7с. вып. 2-3

Инв. № подл. | Подпись и дата | Взам. инв. №

Копир. вал. Формат А3

Армирование панели ПС I8.33.4-ПТ-С

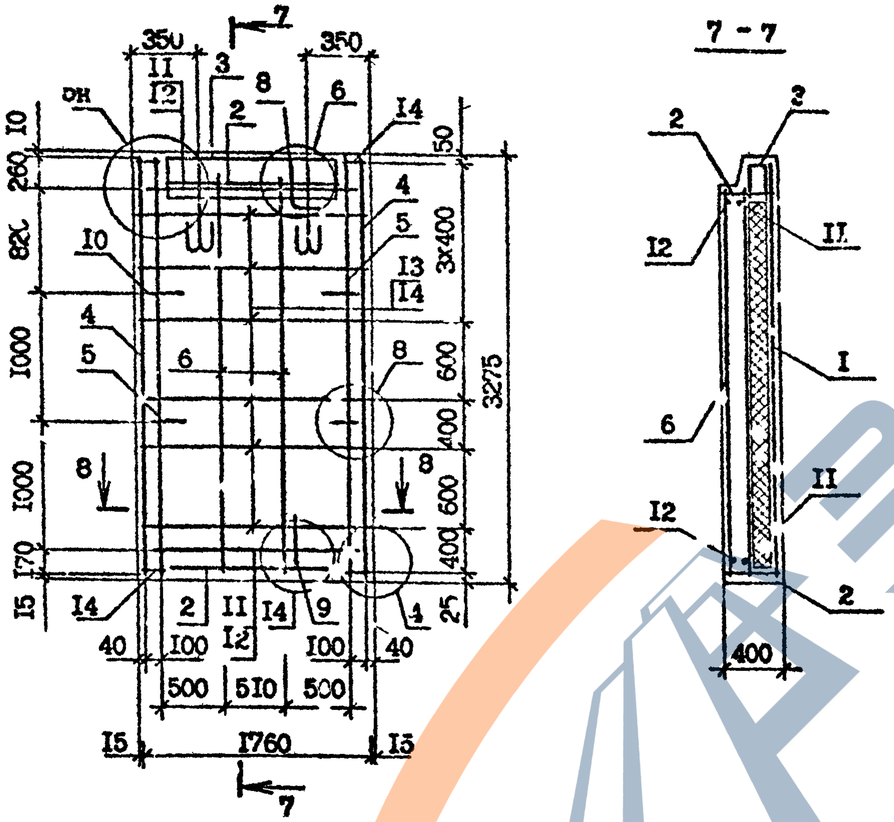

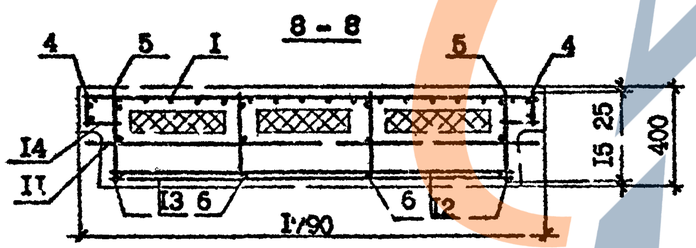

Поз.	Наименование	Кол.	Обозначение документа
I	Сетка СII	I	I.090.I-7с.2-3 24
2	С40	2	3I
3	С53	I	32
4	КРI	2	34
5	КР3	2	36
6	КРI4	2	37
7	Петля строповочная СП2	2	47
8	Стержень анкерный АНI	I	45
9	АН2	I	45
I0	АН4	4	46
II	ФI0А-I, L=I750; I,08кг	2	без чертежа
I2	ФI0А-I, L=I570; 0,97кг	2	без чертежа
I3	Ф4Вр-I, L=I530; 0,I5кг	I2	без чертежа
I4	Ф4Вр-I, L=I20; 0,0Iкг	I6	без чертежа
	Масса стали кг	45,I	

Технические требования см. I.090.I-7с.2-3 ТТ.

Арматурные узлы см. I.090.I-7с.2-3 Д2.

Арматура класса А-I по ГОСТ 5781-82*.

Арматура класса Вр-I по ГОСТ 6727-80*.

Инв. № подл. | Подпись и дата | Взам. инв. №

I.090.I-7с.2 3 I6

Лист 4

Копировал

Формат А3

https://zavodpk.com/

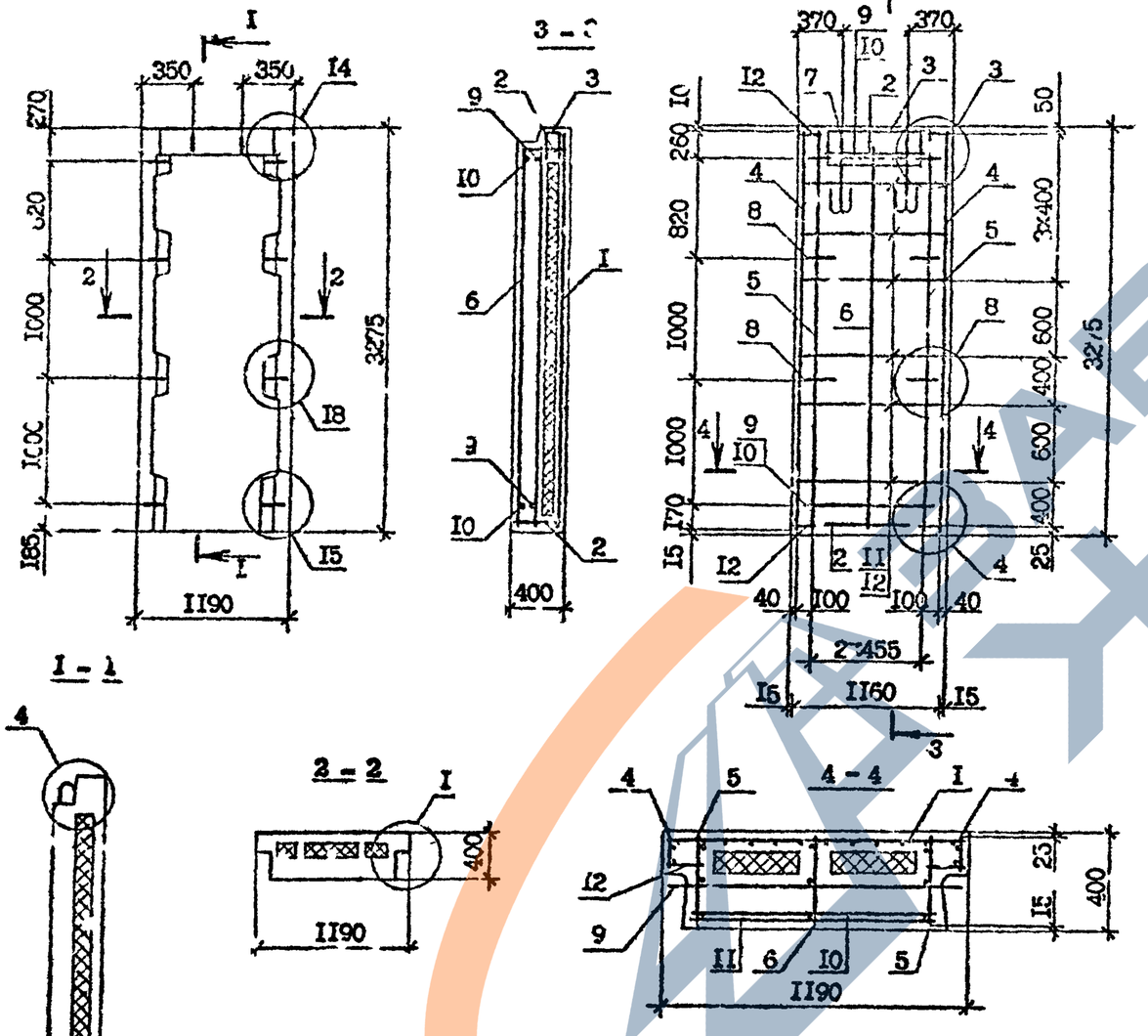

Поз.	Наименование	Кол.	Обозначение документа
I	Сетка С6	I	I.090.I-7с.2-3 24
2	С45	2	3I
3	С54	I	33
4	Каркас КР1	2	34
5	С23	2	36
6	КР14	I	37
7	Петля строповочная СП1	2	47
8	Стержень анкерный АН4	4	45
9	Ф10А-I, L =II50; 0,7Iкг	2	без чертежа
I0	Ф10А-I, L =970; 0,60кг	2	без чертежа
II	Ф4Вр-I, L =930; 0,09кг	I2	без чертежа
I2	Ф4Вр-I, L =I20; 0,0Iкг	I6	без чертежа
	Масса стали, кг	3[illegible],8	

Технические требования см. I.090.I-7с.2-3 ТТ.
Опалубочные узлы см. I.090.I-7с.2-3 Д1.
Арматурные узлы см. I.090.I-7с.2-3 Д2.
Вид панели дан с внутренней стороны.
Пенопласт полистирольный по ГОСТ I5588-86.
Арматура класса А-I по ГОСТ 5781-82*.
Арматура класса Вр-I по ГОСТ 6727-80*.

Марка изделия	Расход материалов, м³		Масса, т
	Бетон легкий класса В10, D 1200	Пенопласт полистирольный,	
ПС I2.3[illegible].4-ПТ-С	I,II	0,2I	I,34

Разраб.	Селитова		5.9[illegible]
Проверил	Шепня		5.90
ГИП	Бурджанадзе		5.90
Нач.отд.	Бахтадзе		5.90
Н.контр.	Маркарян		5.90

I.090.I-7с.2-3 I7

Панель ПС I2.33.4-ПТ-С

Стадия	Лист	Листов
Р		

ТбилЗНИИЭП

Инв. № подл. | Подпись и дата | Взам. инв. №

Альбом I.090.I-7с. вып 2-3

Копировал

Формат А3

https://zavodpk.com/

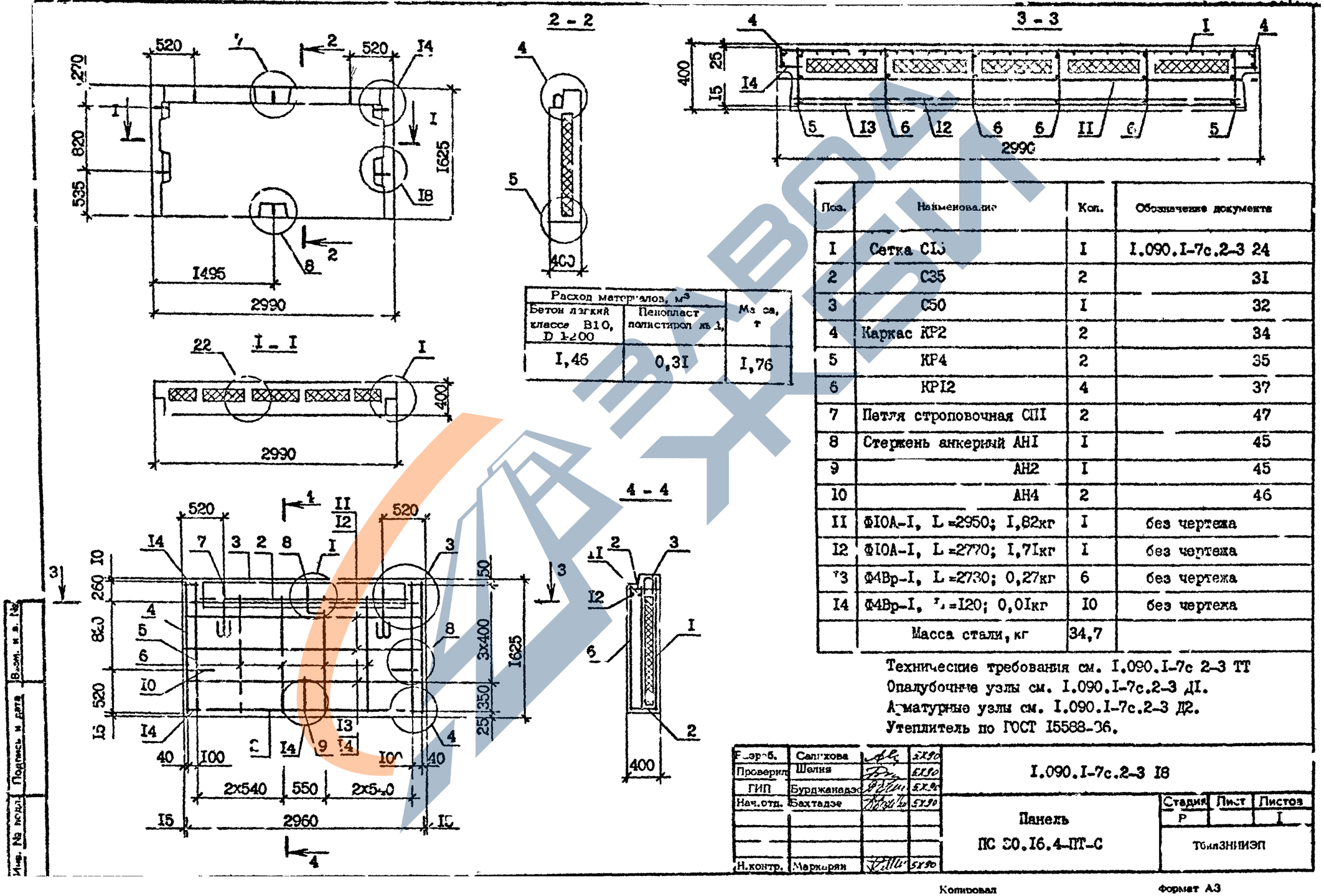

Расход материалов, м³		Масса, т
Бетон легкий класса В10, D 1200	Пенопласт полистирол ль 1,	
I,46	0,3I	I,76

Поз.	Наименование	Кол.	Обозначение документа
I	Сетка СI5	I	I.090.I-7с.2-3 24
2	С35	2	3I
3	С50	I	32
4	Каркас КР2	2	34
5	КР4	2	35
6	КРI2	4	37
7	Петля строповочная СПI	2	47
8	Стержень анкерный АНI	I	45
9	АН2	I	45
I0	АН4	2	46
II	ФI0А-I, L =2950; I,82кг	I	без чертежа
I2	ФI0А-I, L =2770; I,7Iкг	I	без чертежа
I3	Ф4Вр-I, L =2730; 0,27кг	6	без чертежа
I4	Ф4Вр-I, L =I20; 0,0Iкг	I0	без чертежа
	Масса стали, кг	34,7	

Технические требования см. I.090.I-7с 2-3 ТТ
Опалубочные узлы см. I.090.I-7с.2-3 ДI.
Арматурные узлы см. I.090.I-7с.2-3 Д2.
Утеплитель по ГОСТ I5588-36.

Разраб.	Салихова		5X90
Проверил	Шелия		5X90
ГИП	Бурджанадзе		5X90
Нач.отд.	Бахтадзе		5X90
Н.контр.	Маркарян		5X90

I.090.I-7с.2-3 I8

Панель
ПС 30.I6.4-ПТ-С

Стадия	Лист	Листов
Р		I

ТбилЗНИИЭП

Инв. № подл. | Подпись и дата | Взам. инв. №

Копировал

Формат А3

https://zavodpi.com/

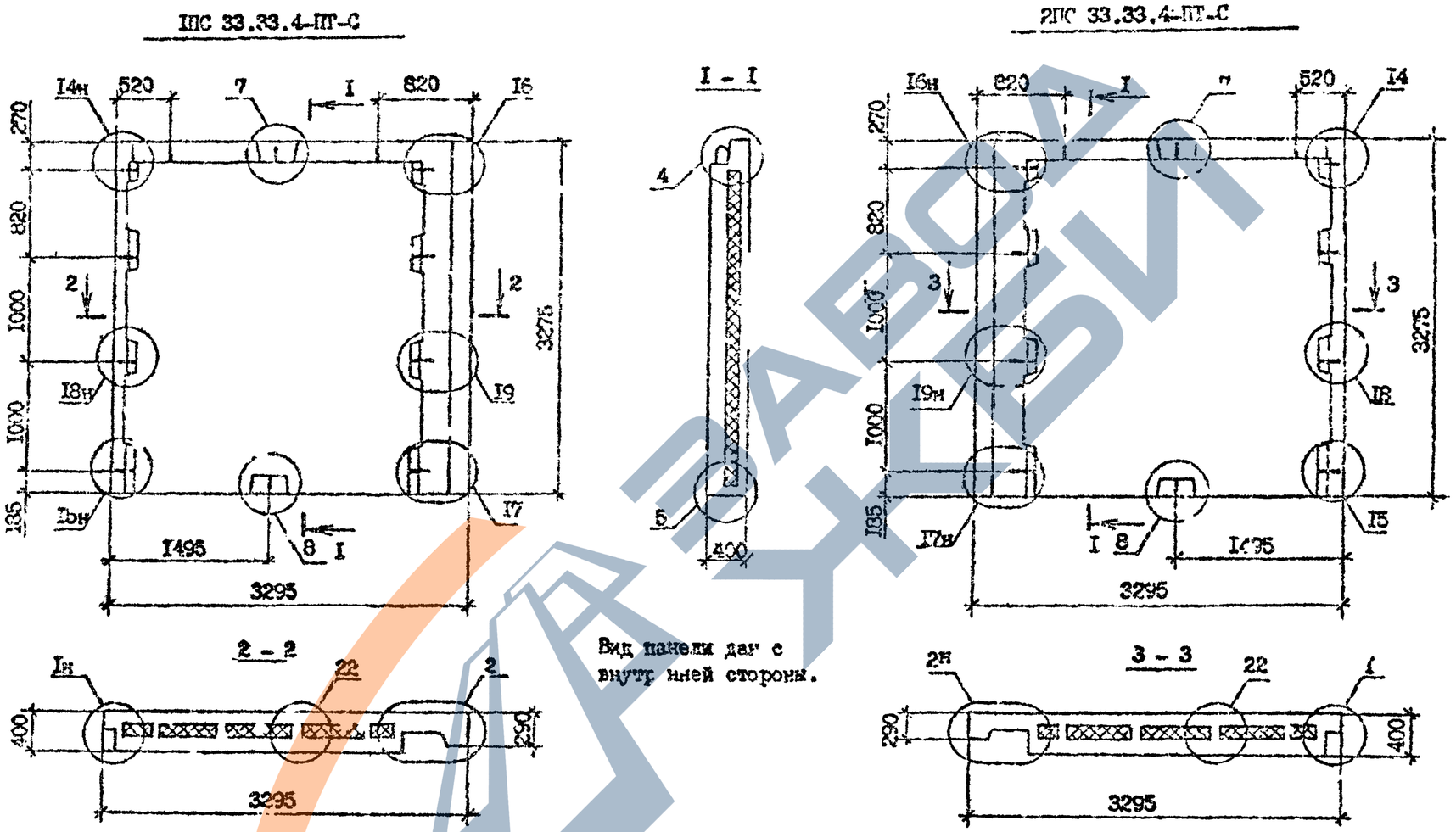

Вид панели дан с внутренней стороны.

Марка панели	Расход материалов, м³		Масса, т
	Бетон легкий класса В10, D 1200	Пенопласт полистирольный	
1ПС 33.33.4-ПТ-С	3,12	0,66	3,77
2ПС 33.33.4-ПТ-С	3,12	0,66	3,77

Технические требования см. I.090.I-7с.2-3 ТТ.

Опалубочные узлы см. I.090.I-7с.2-3 ДI.

Разраб.	Санихова		5.X.90
Проверил	Белия		5.X.90
ГИП	Бурджанадзе		5.X.90
Нач.отд.	Бахтадзе		5.X.90
Н.контр.	Маркарян		5.X.90

I,090,I-7с.2-3 I9

Панель
1ПС 33.33.4-ПТ-С
2ПС 33.33.4-ПТ-С

Стадия	Лист	Листов
Р	I	3

ТбилЗНИИЭП

Т.к. I.090.I-7с вып. 2-3

Инв. № подл. | Подпись и дата | Взам. инв. №

Копировал

Формат А3

РАБОТА ЧКБИ

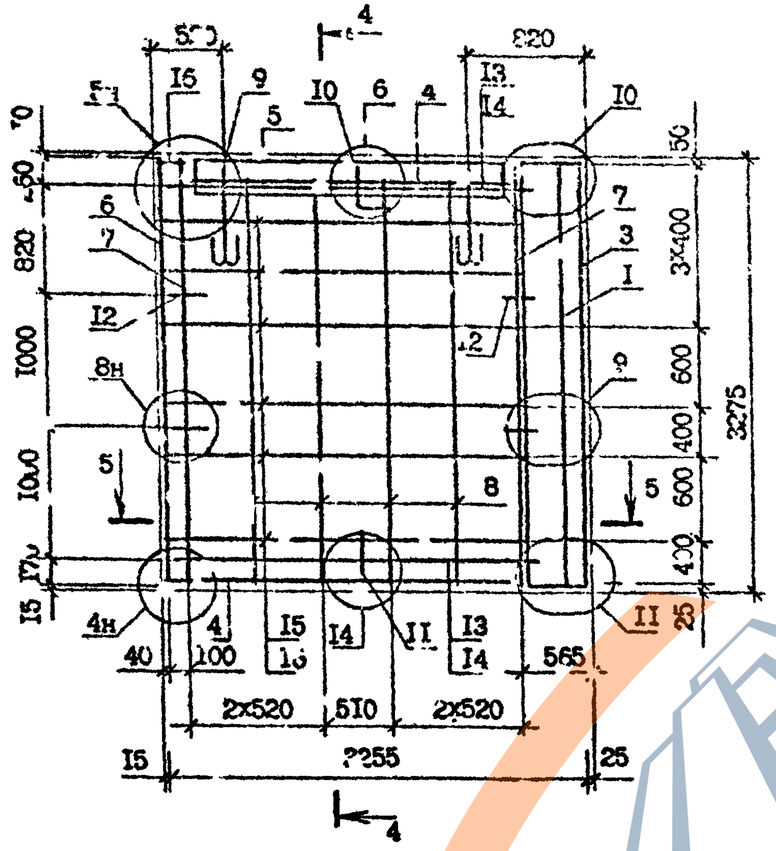

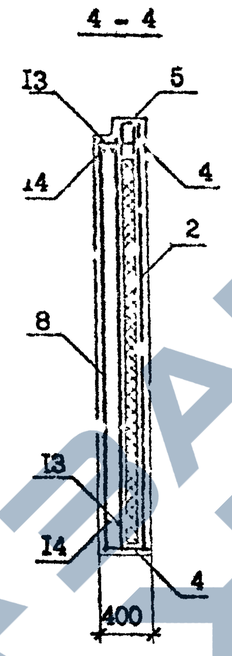

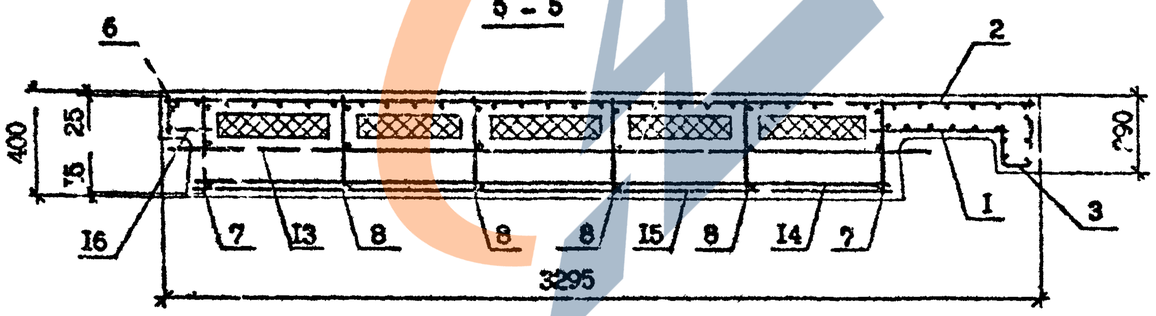

Поз.	Наименование	Кол.	Обозначение документа
I	Сетка С1	I	I.090.I-7с.2-3 24
2	С14	I	24
3	С32	I	30
4	С36	2	3I
5	С5I	I	32
6	Каркас КР1	I	34
7	КР3	2	36
8	КР14	4	37
9	Петля строповочная СП3	2	47
I0	Стержень анкерный АН1	I	45
II	АН2	I	45
I2	АН4	4	46
I3	Ф10А-I, L =2835; I,75кг	2	без чертежа
I4	Ф10А-I, L =2655; I,64кг	2	без чертежа
I5	Ф4Вр-I, L =2640; 0,26кг	I2	без чертежа
I6	Ф4Вр-I, L =I20; 0,0Iкг	8	без чертежа
	Масса стали, кг	74,8	

Технические требования см. I.090.I-7с.2-3 ТТ.

Арматурные узлы см. I.090.I-7с.2-3 Д2.

Арматура класса А-I по ГОСТ 5781-82*.

Арматура класса Вр-I по ГОСТ 6727-80*.

Т.К. I.090.I-7с. вып. 2-3

Инв. № подл. | Подпись и дата | Взам. инв. №

I.090.I-7с.2-3 I9

Лист 2

Копировал

Формат А3

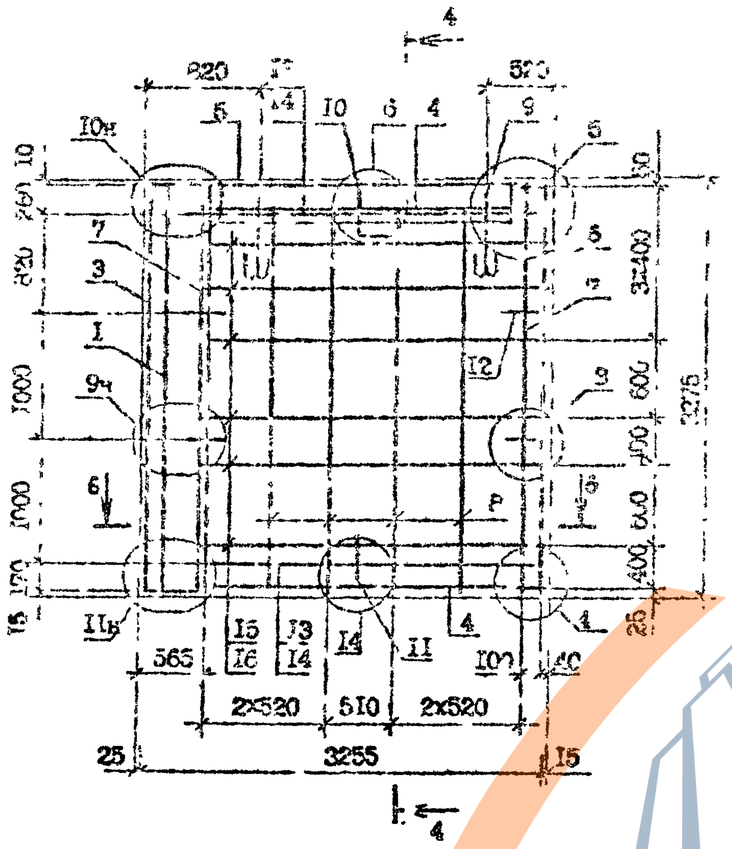

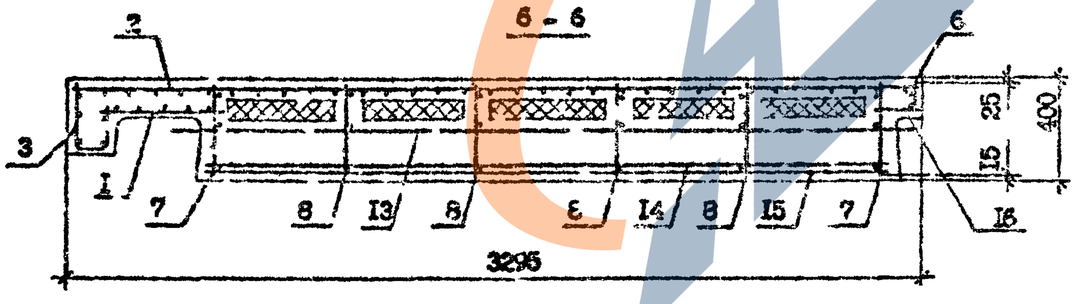

Поз.	Наименование	Кол.	Обозначение документа
1	Сетка С1	1	1.090.1-7с.2-3 24
2	С1А	1	24
3	С2	1	30
4	С3	2	31
5	С1	1	32
6	Каркас КР1	1	34
7	КР2	2	36
8	КР14	4	37
9	Петля строповочная СП3	2	47
10	Стержень анкерный АН1	1	45
11	АН2	1	45
12	АН4	4	46
13	ФIОА-I, L =2835; 1,75кг	2	без чертежа
14	ФIОА-I, L =2655; 1,64кг	2	без чертежа
15	Ф4Вр-I, L =2640; 0,26кг	12	без чертежа
16	Ф4Вр-I, L =120; 0,01кг	8	без чертежа
	Масса стали, кг	74,8	

Технические требования см. 1.090.1-7с.2-3 ТТ.
Арматурные узлы см. 1.090.1-7с.2-3 ДI.
Арматура класса А-I по ГОСТ 5781-82*.

ЗАВОД ЖБИ

1ПС 15.33.4-1Т-С

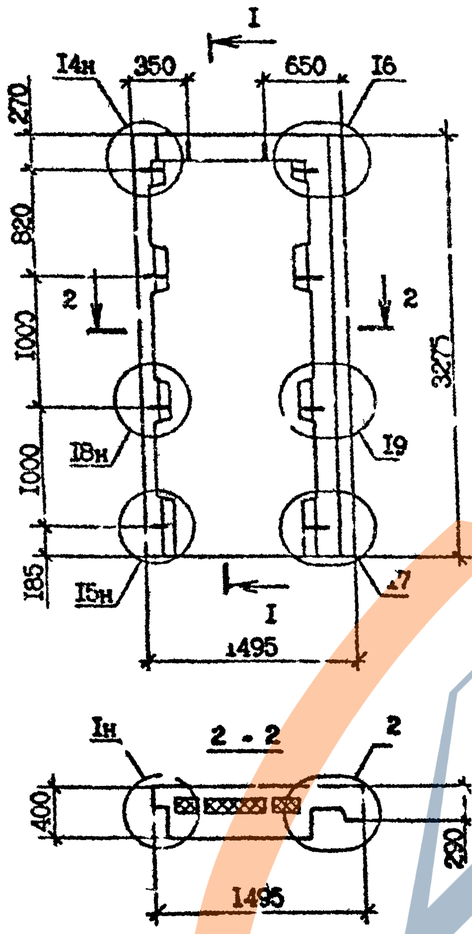

2ПС 15.33.4-1Т-С

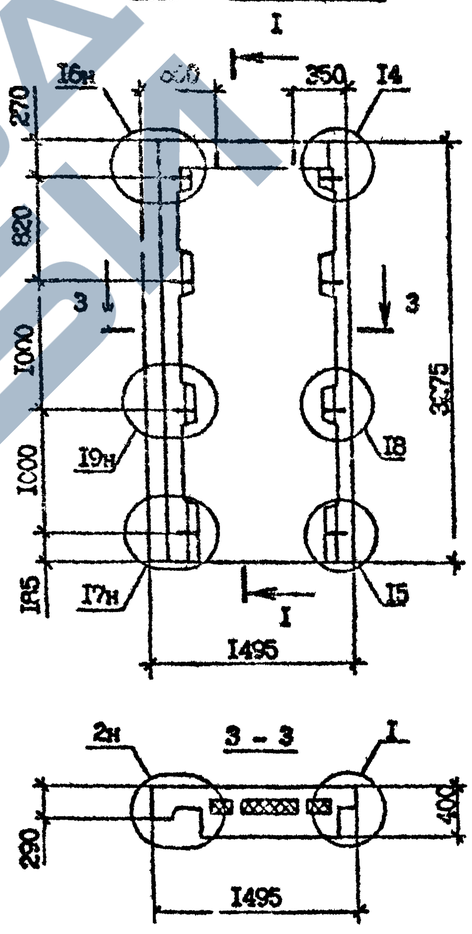

Марка панели	Расход материалов, м³		Масса, т
	Бетон легкий класса В10, D 1200	Пенопласт полистирольный,	
1ПС 15.33.4-1Т-С	1,33	0,19	1,60
2ПС 15.33.4-1Т-С	1,33	0,19	1,60

Технические требования см. 1.090.1-7с.2-3 ТТ.

Опалубочные узлы см. 1.090.1-7с.2-3 ДИ.

Армирование панелей см. 1.090.1-7с.2-3 20 л.2,3.

Разраб.	Селихова		5.90
Пров.	Шелия		5.90
ГИП	Бурджанадзе		5.90
Нач.отд.	Бахтадзе		5.90
Н.контр.	Маркарян		5.90

1.090.1-7с.2-3 20

Панель
1ПС 15.33.4-1Т-С
2ПС 15.33.4-1Т-С

Стадия	Лист	Листов
Р	1	3

ТбилЗНИИЭП

Инв.№ подл. | Подпись и дата | Взам.инв.№

Копировал

Формат А3

Армирование панели ПС 15,33,4-ПТ-С

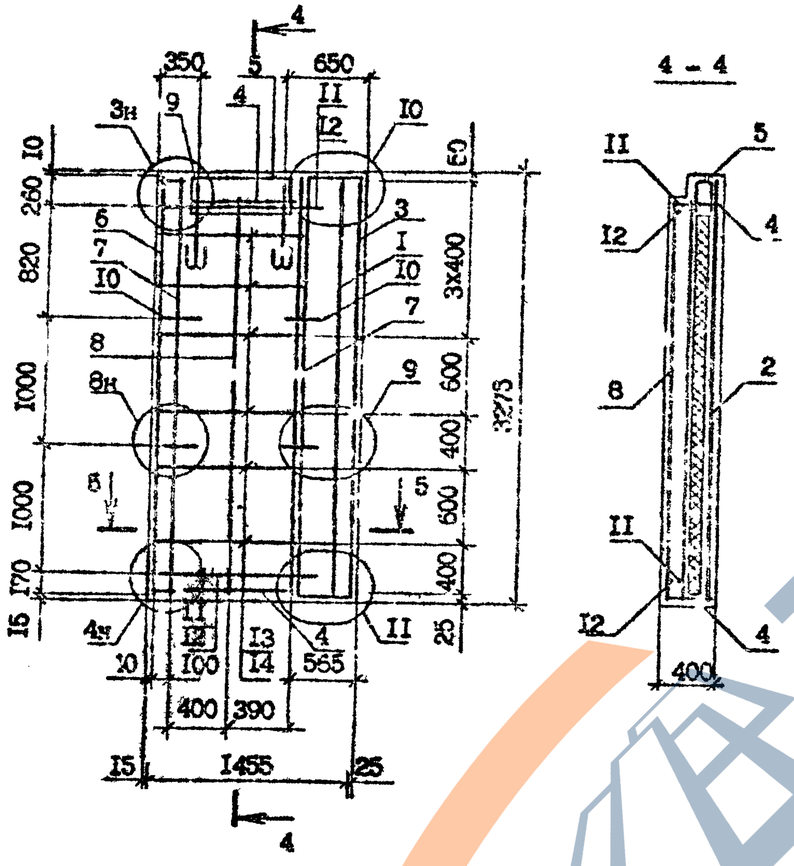

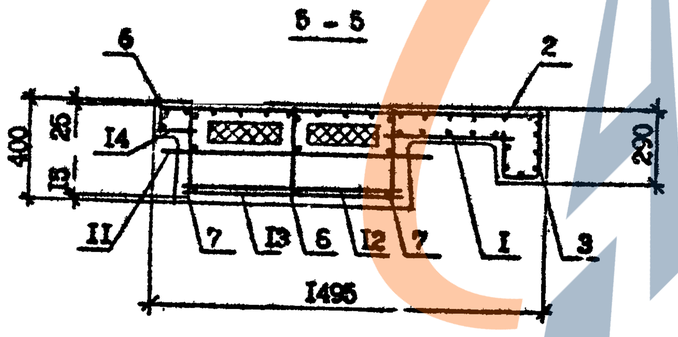

Поз.	Наименование	Кол.	Обозначение документа
I	Сетка С1	I	I.090.I-7с.2-3 24
2	С9	I	24
3	С32	I	30
4	С46	2	3I
5	С55	I	33
6	Каркас КР1	I	34
7	КР3	2	36
8	КР14	I	37
9	Петля строповочная СП1	2	47
I0	Стержень анкерный АН4	4	45
II	Ф10А-I, L=1035; 0,64кг	2	без чертежа
I2	Ф10А-I, L=855; 0,53кг	2	без чертежа
I3	Ф4Вр-I, L=840; 0,03кг	I2	без чертежа
I4	Ф4Вр-I, L=I20; 0,0Iкг	I6	без чертежа
	Масса стали, кг	35,4	

Технические требования см. I.090.I-7с.2-3 ТТ.

Арматурные узлы см. I.090.I-7с.2-3 Д2.

Арматура класса А-I по ГОСТ 5781-82*.

Арматура класса Вр-I по ГОСТ 6727-80*.

Инв. № подл. | Подпись и дата | Взам. инв. №

Т.К. I.090.I-7с.2-3 вып. 2-3

I.090.I-7с.2-3 20

Лист 2

Копировал

Формат А3

Армирование панели 2ПС 15.33.4-Шт-С

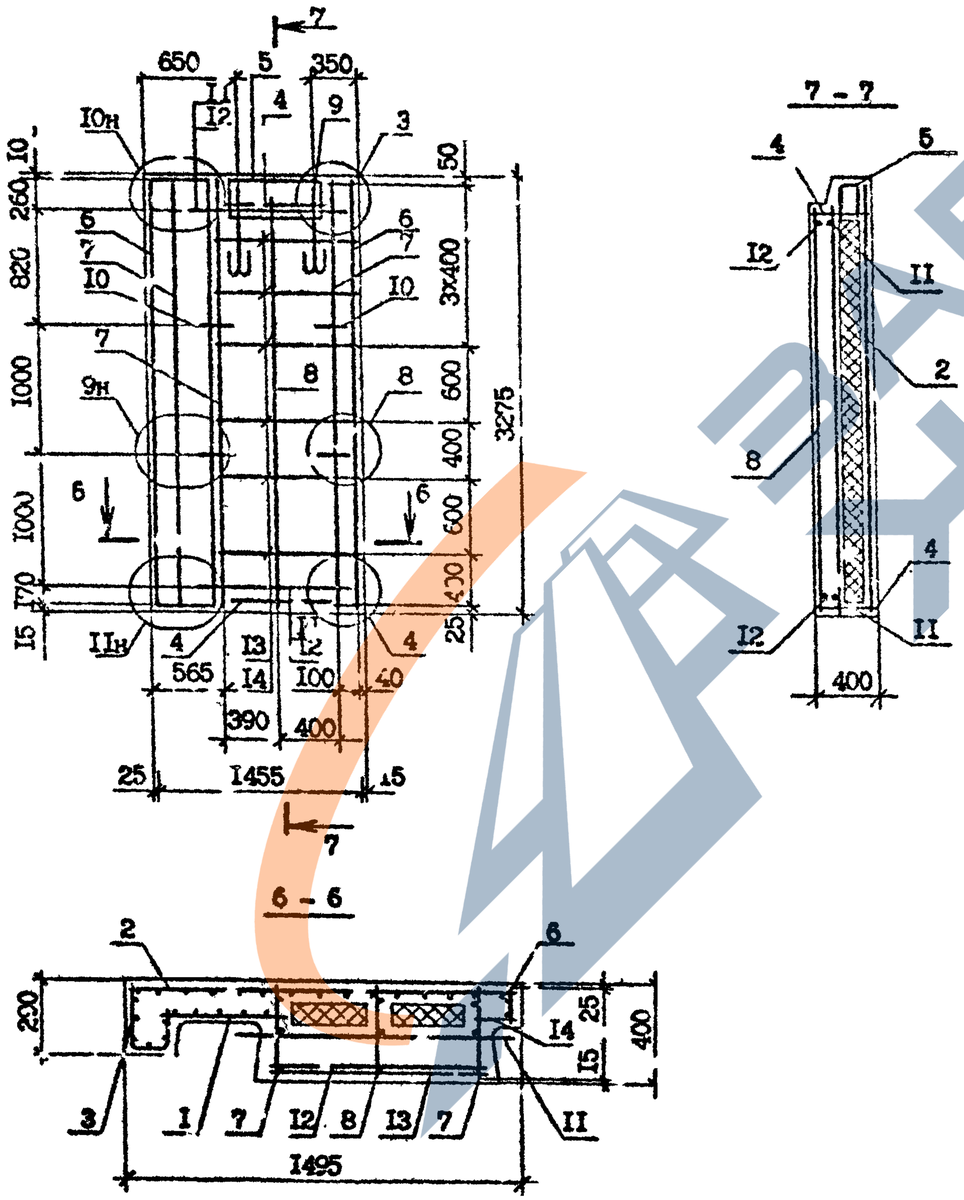

Поз.	Наименование	Кол.	Обозначение документа
I	Сетка С1	I	1.090.1-7с.2-3 24
2	С2	I	24
3	С32	I	30
4	С46	2	31
5	С55	I	33
6	Каркас КР1	I	34
7	КР3	2	36
8	КР14	I	37
9	Петля строповочная СП1	2	47
I0	Стержень анкерный АН4	4	45
II	Ф10А-I, L=1035; 0,64кг	2	без чертежа
I2	Ф10А-I, L=855; 0,53кг	2	без чертежа
I3	Ф4Вр-I, L=840; 0,08кг	I2	без чертежа
I4	Ф4Вр-I, L=120; 0,01кг	I6	без чертежа
	Масса стали, кг	35,4	

Технические требования см. 1.090.1-7с.2-3 ТТ.

Арматурные узлы 1.090.1-7с.2-3 Д2.

Арматура класса А-I по ГОСТ 5781-82*.

Арматура класса Вр-I по ГОСТ 6727-80*.

Инв. № подл. | Подпись и дата | Взам. инв. №

1.090.1-7с.2-3 20

Лист 3

Копировал

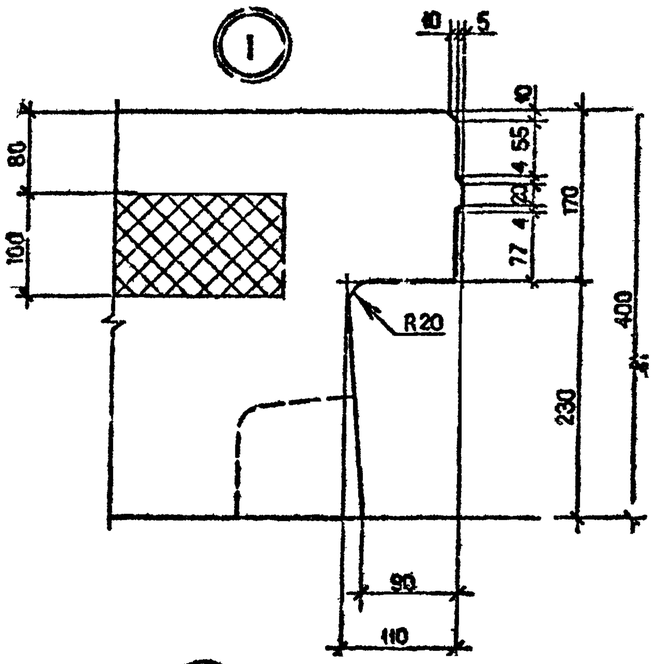

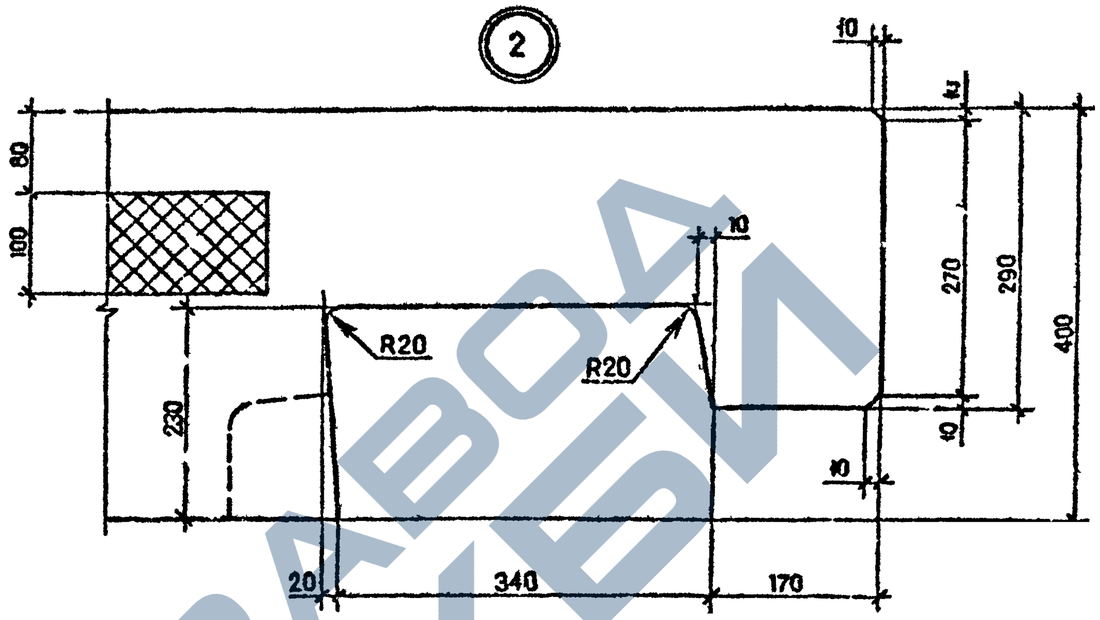

ВИД А

ВИД Б

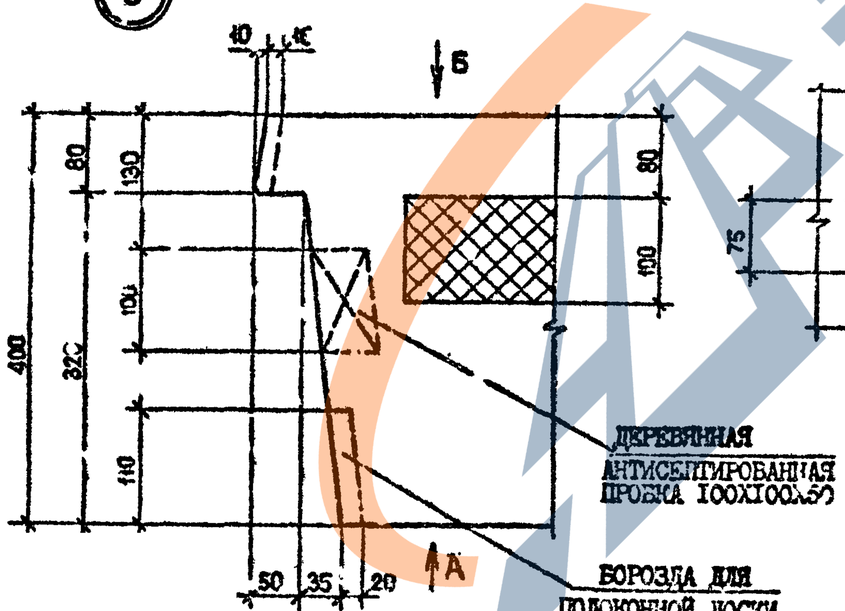

Разраб.	Селихова		
Проверил	Шелия		
ГИП	Буджанадзе		
Нач.отд.	Бахтадзе		
Н.контр.	Мардарян		

I.090.I-7с.2-3 ДI

УЗЛЫ
ОПАЛУБОЧНЫЕ

Стадия	Лист	Листов
Р	I	9

ТашЗНИИЭП

Копировал

Формат А3

Инв.№ подл. | Подпись и дата | Взам.инв.№

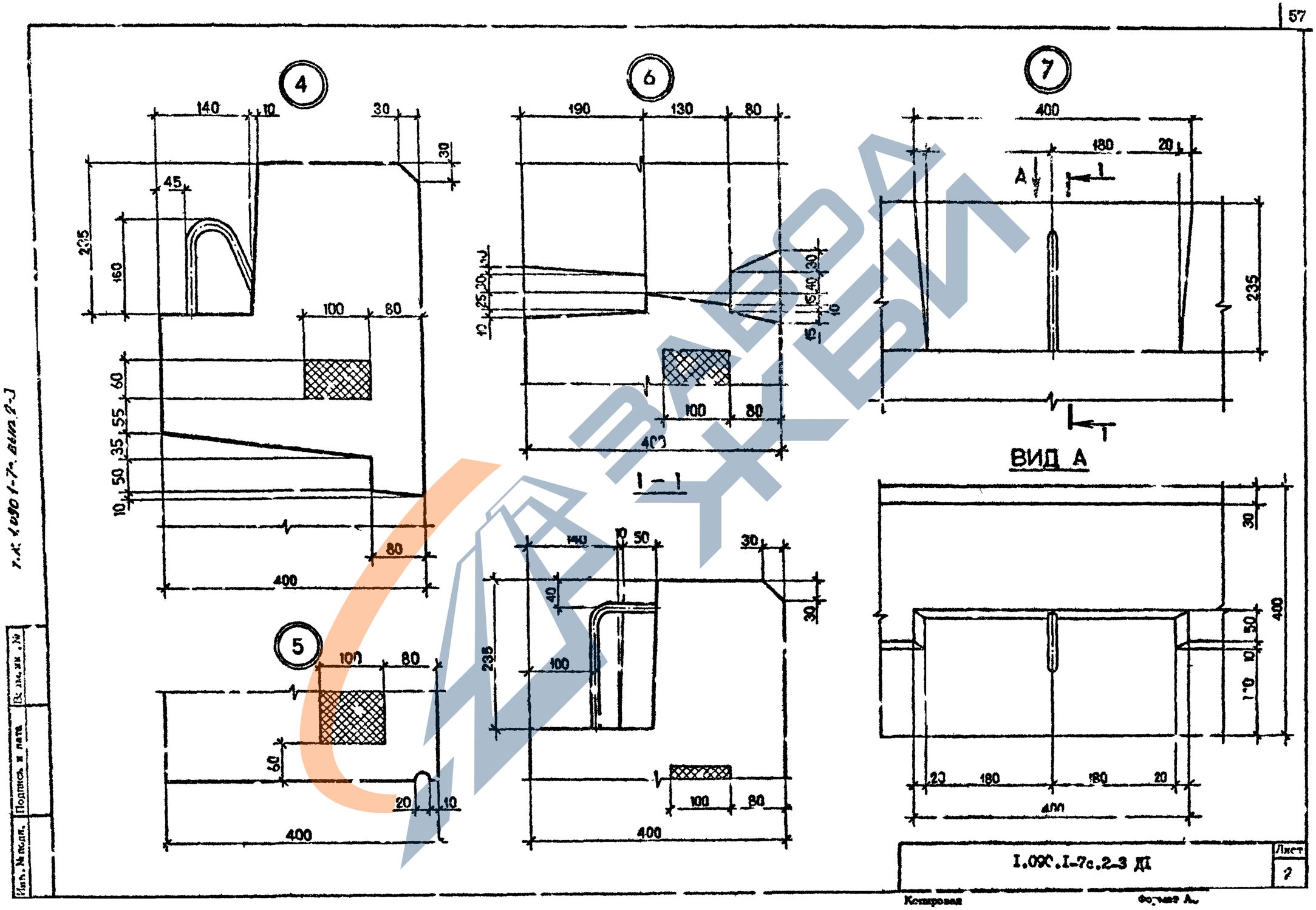
4
140
10
30
30
45
235
160
100
80
60
55
35
50
10
80
400
5
100
80
60
20
10
400
6
190
130
80
10
25
30
10
30
40
15
10
15
100
80
400
1 – 1
140
10
50
30
40
30
235
100
100
80
400
7
400
180
20
A
1
235
1
ВИД А
30
400
50
10
110
20
180
180
20
400
Т.К. 1.090.1-7с, вып. 2-3
Инв. № подл.
Подпись и дата
Взам. инв. №
I.090.I-7c.2-3 ДI
Лист
2
Копировал
Формат А4

https://zavodjbi.com/

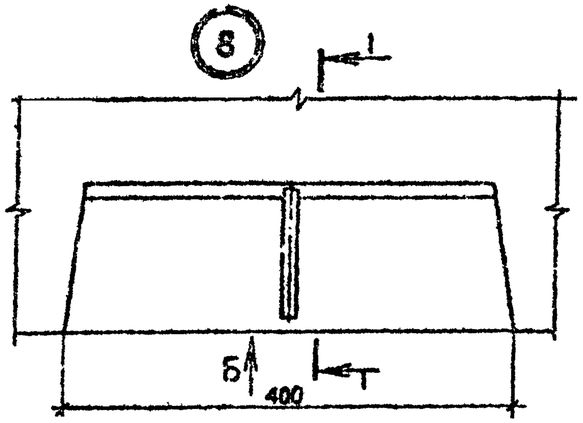

ВИД Б

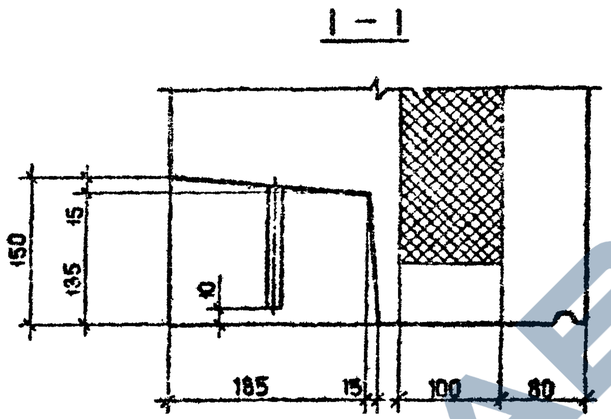

2 – 2

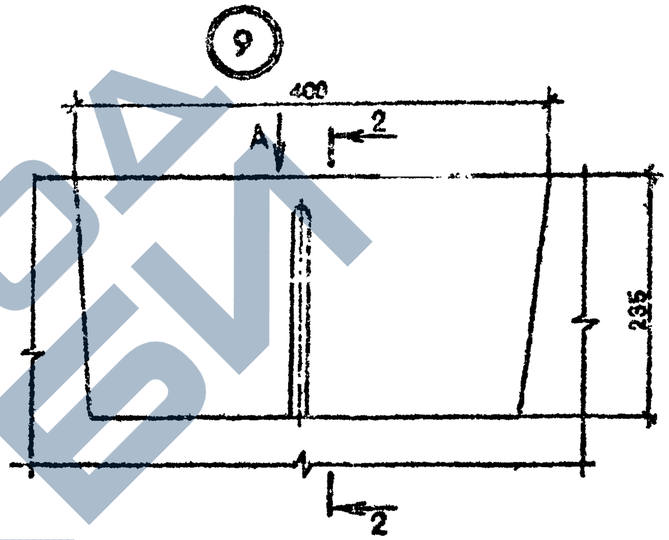

ВИД А

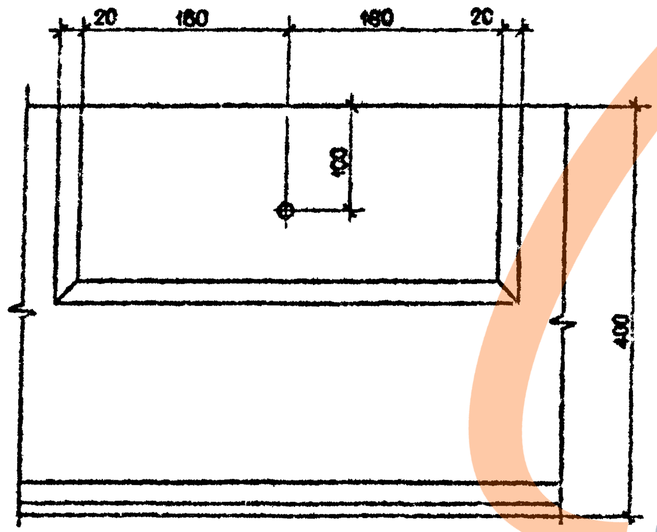

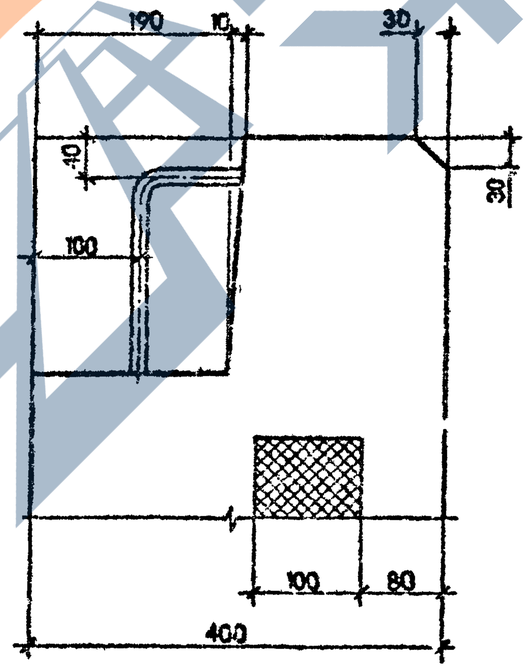

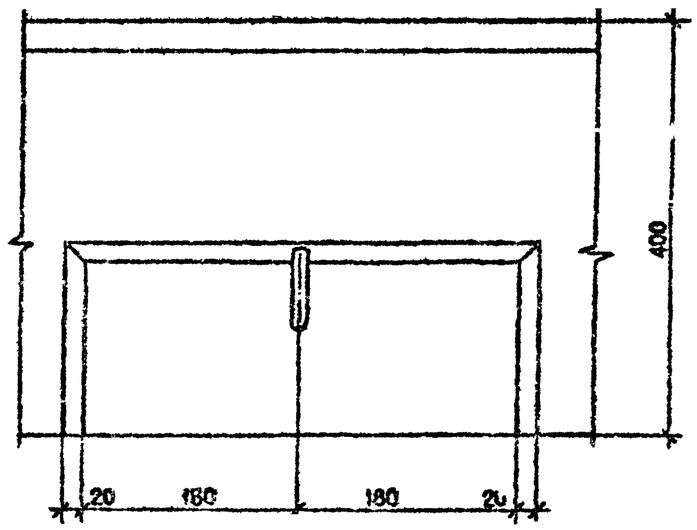

Т.К. 1.090.1-7с. вып. 2-3

Инв. № подл.	Подпись и дата	Взам. инв. №

1.090.1-7с.2-3 ДИ

Лист 3

Копировал

Формат А3

https://zavodjbi.com/

10

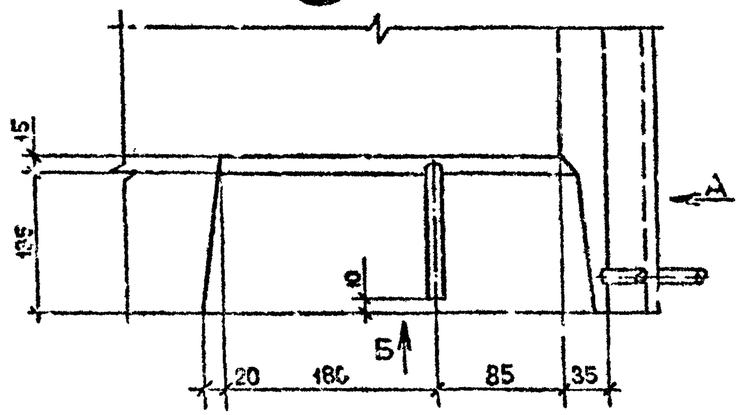

11

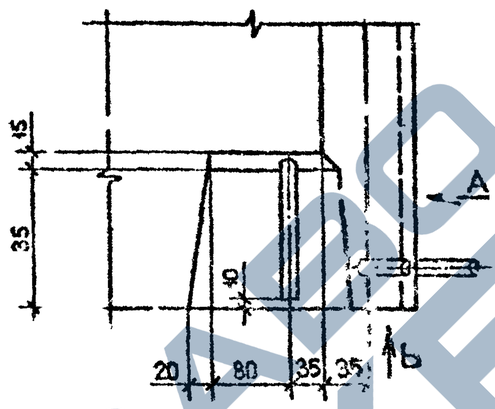

ВИД А

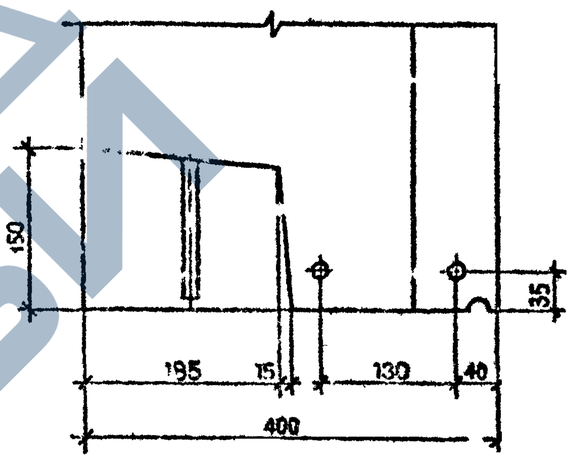

ВИД Б

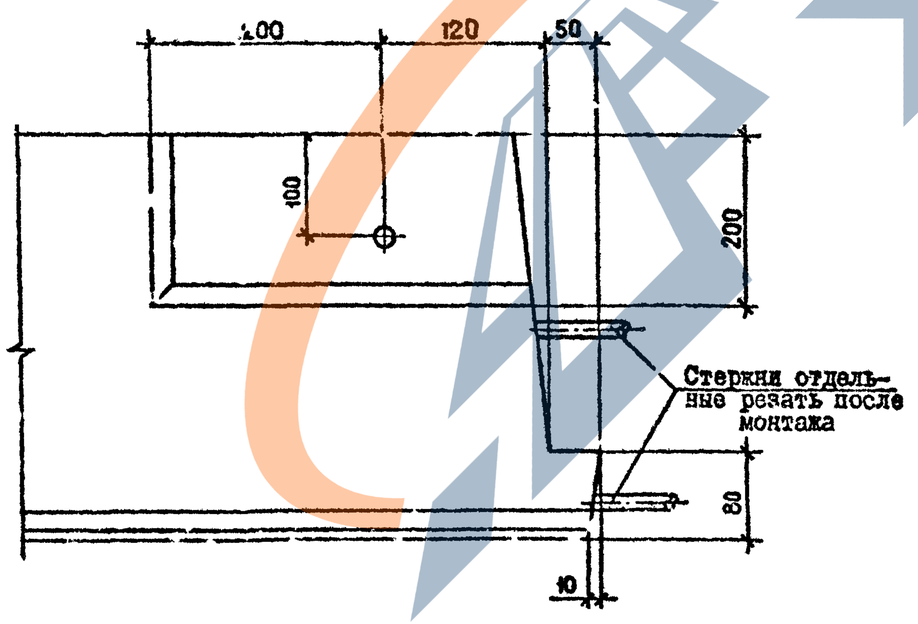

ВИД В

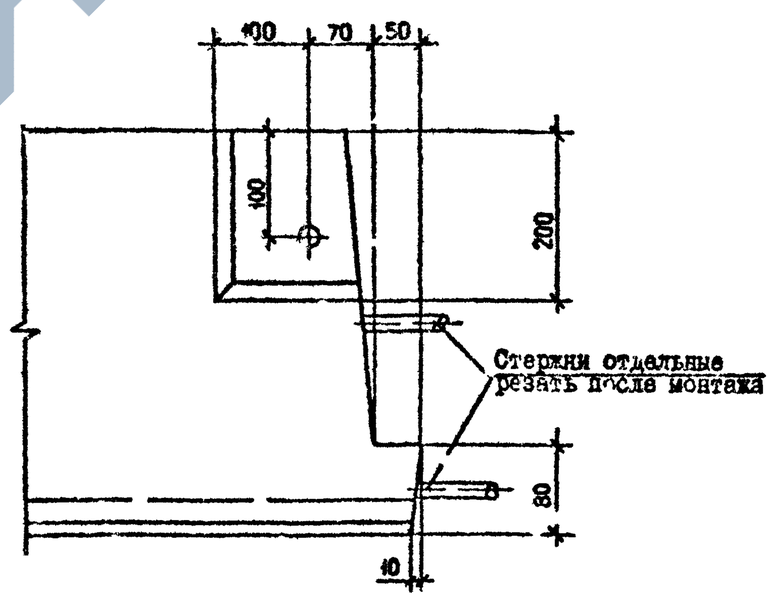

Инв. № подл. | Подпись и дата | Взам. инв. №

https://zavodjbi.com/

12

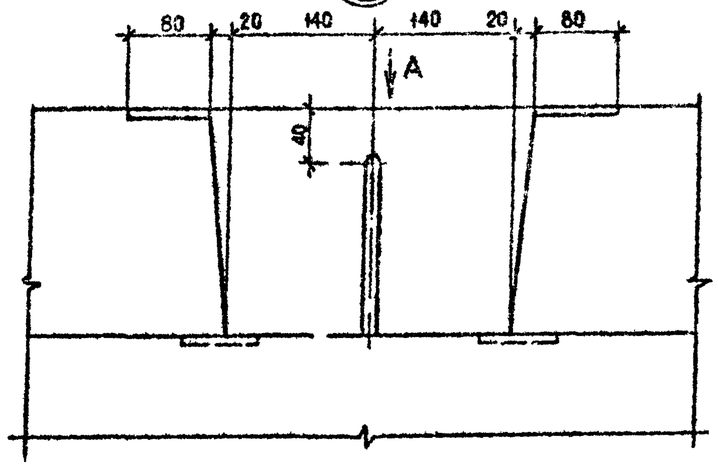

ВИД А

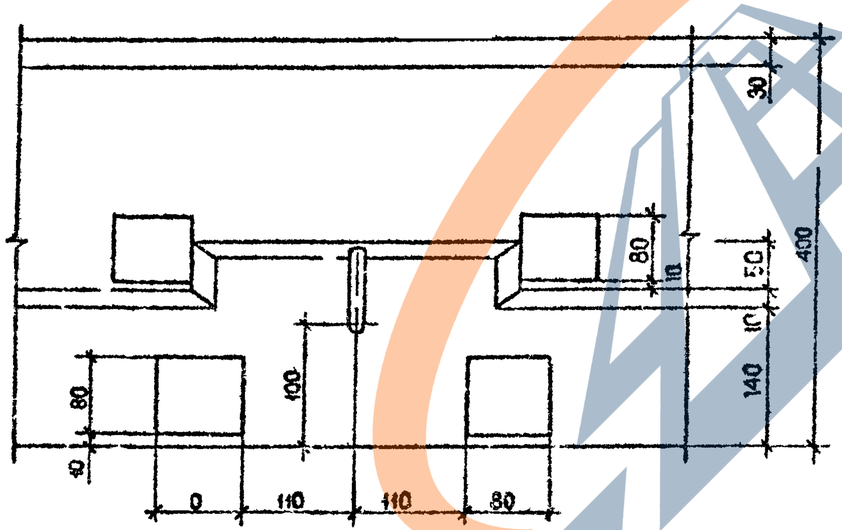

13

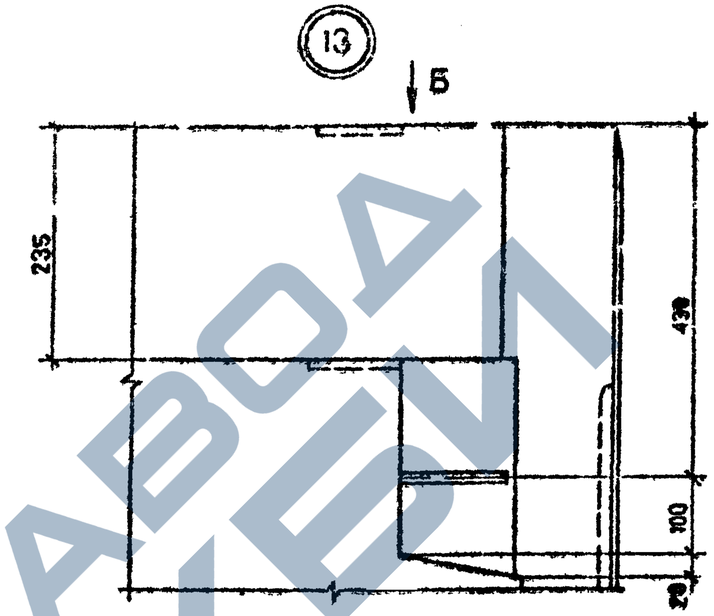

ВИД Б

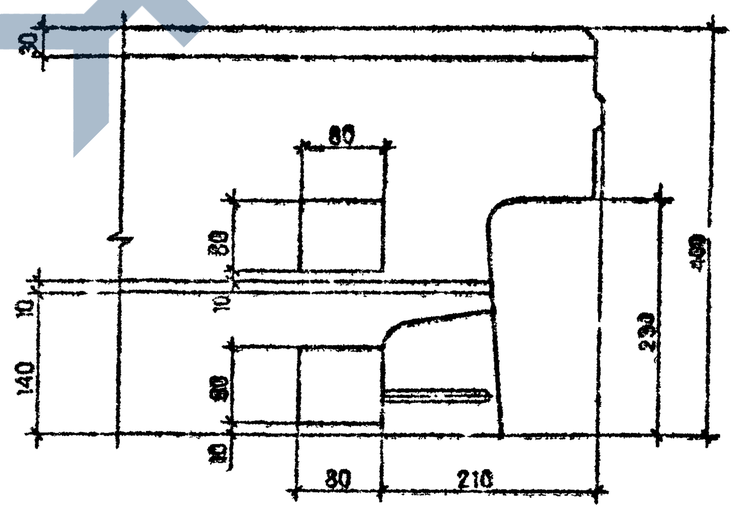

Инв. № подл. | Подпись и дата | Взам. инв. №

1.090.1-7с.2-3 ТХ

Лист 5

Копировал

Формат А3

https://zavodjbi.com/

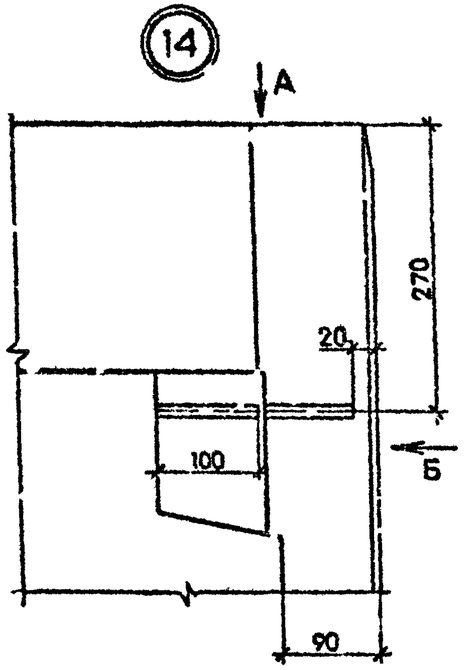

ВИД А

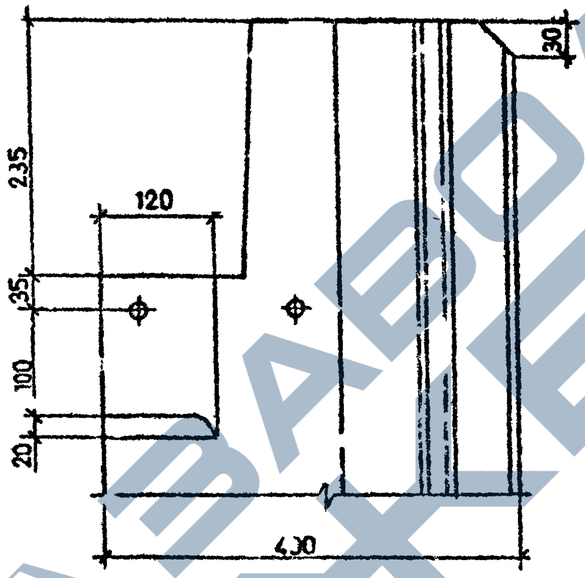

ВИД Г

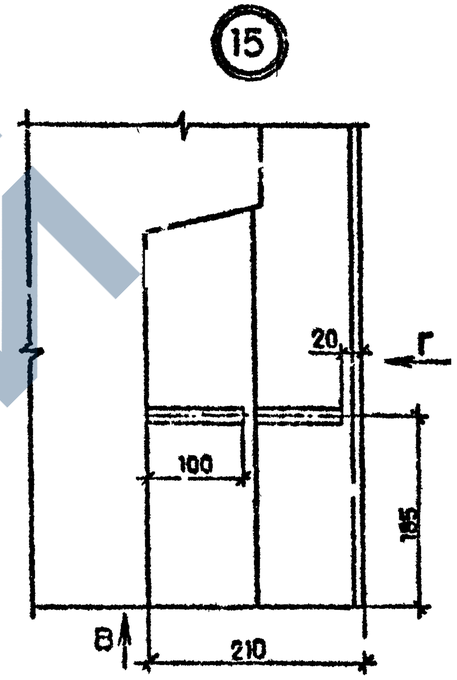

ВИД В

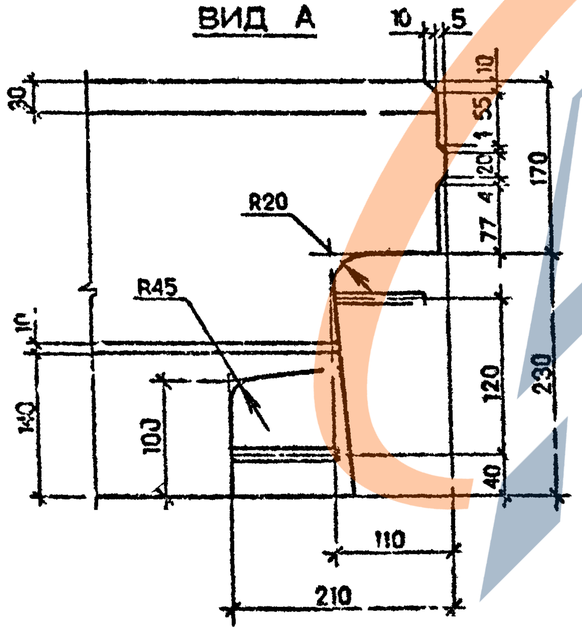

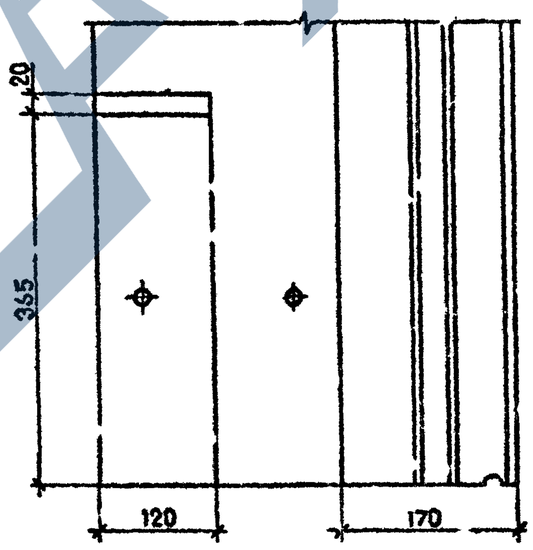

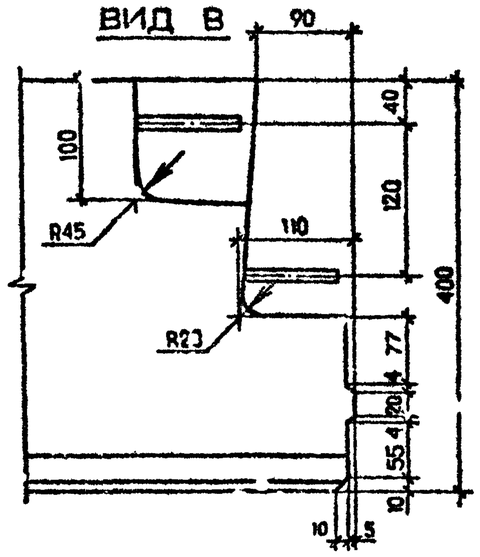

Инв. № подл. | Подпись и дата | Взам. инв. №

Т.К. 1.090.1-7с. вып. 2-3

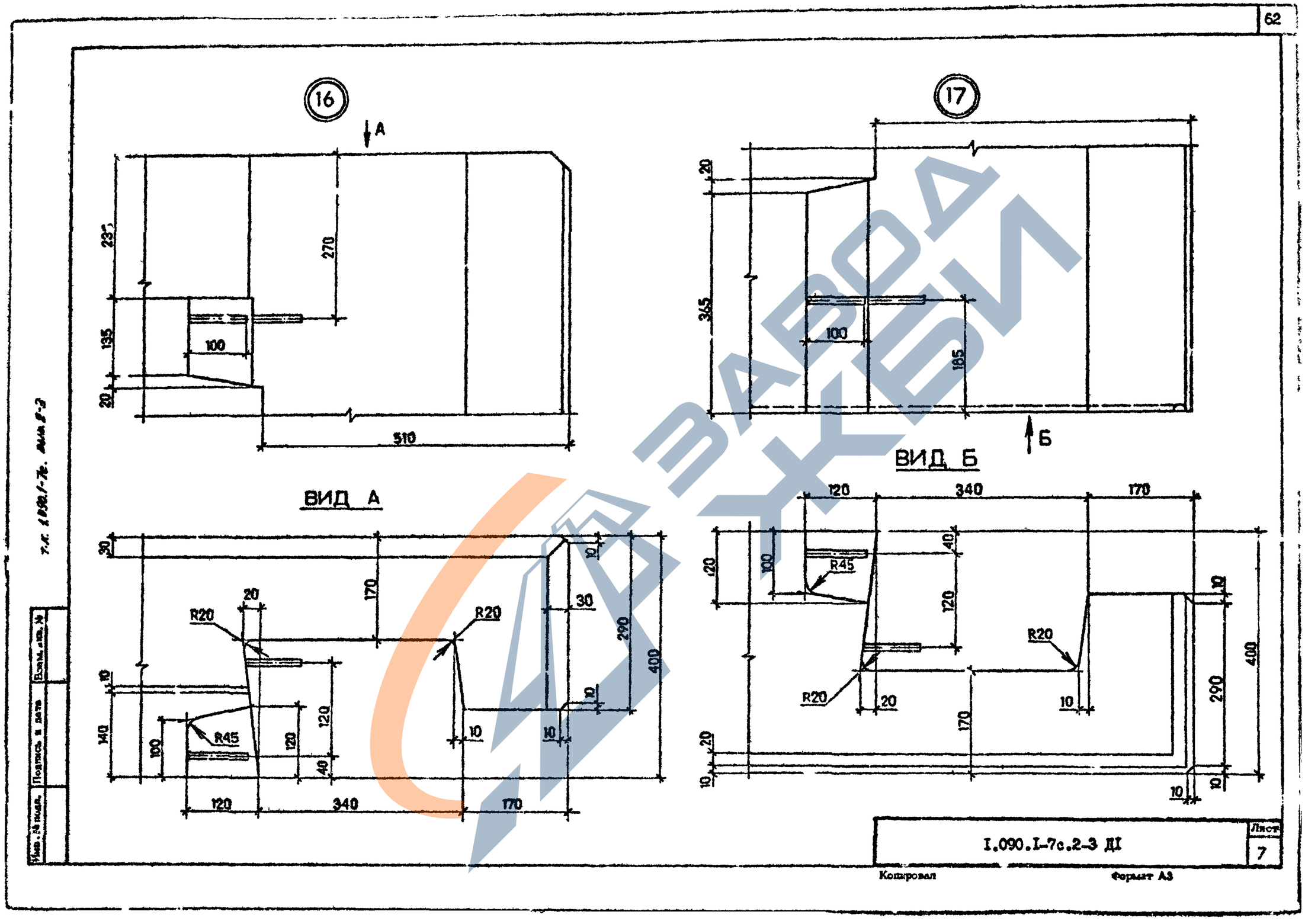

ЗАВОД ЖБИ

I.090.I-7с.2-3 ДI

Лист 7

Копировал

Формат А3

18

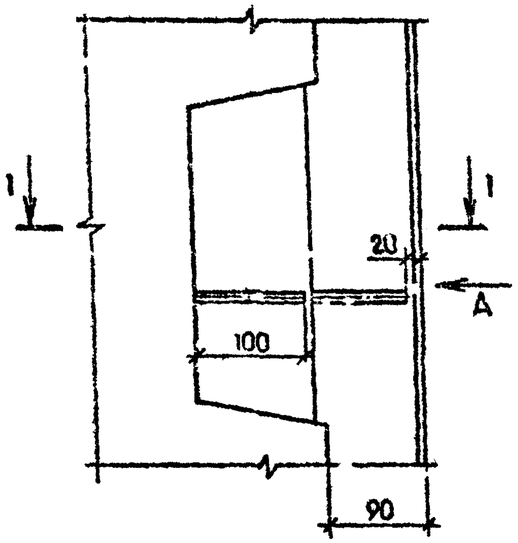

ВИД А

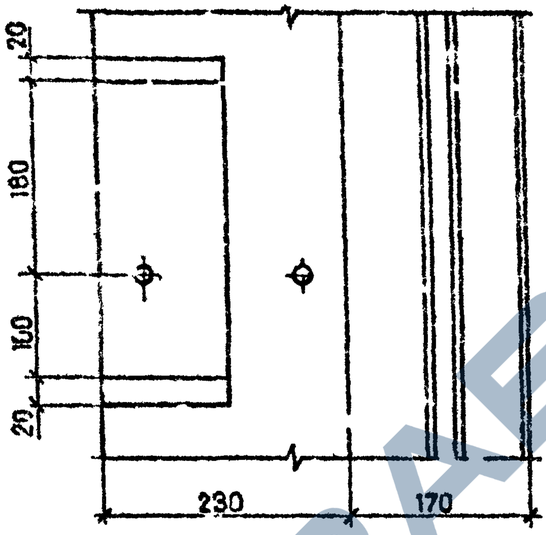

19

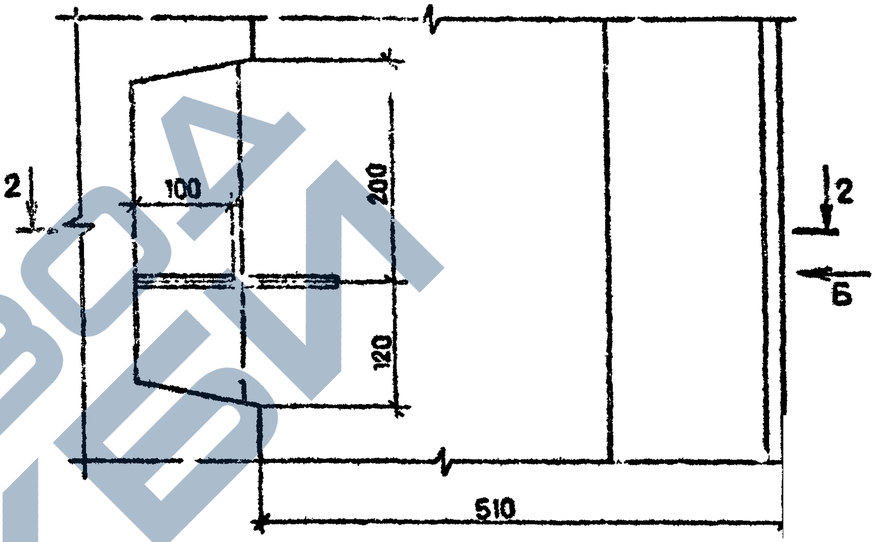

1 — 1

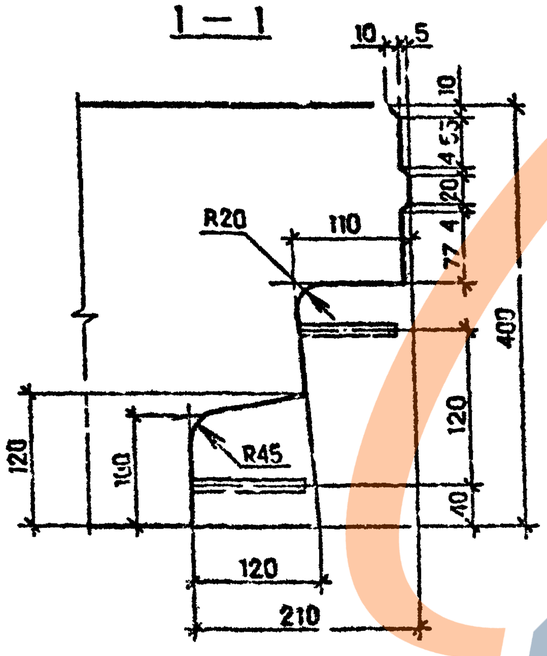

ВИД Б

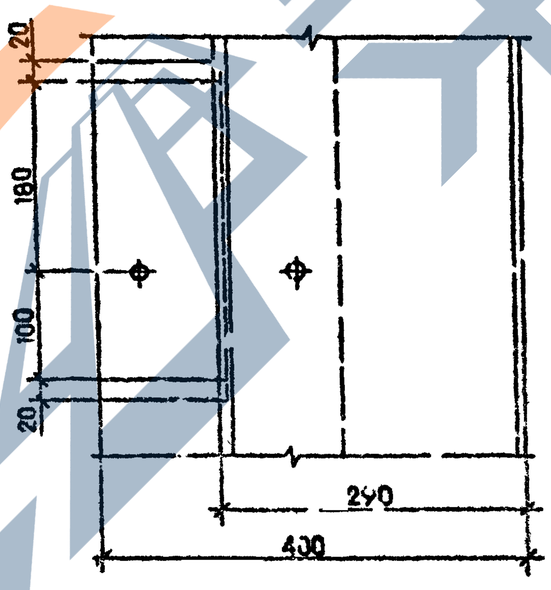

2 — 2

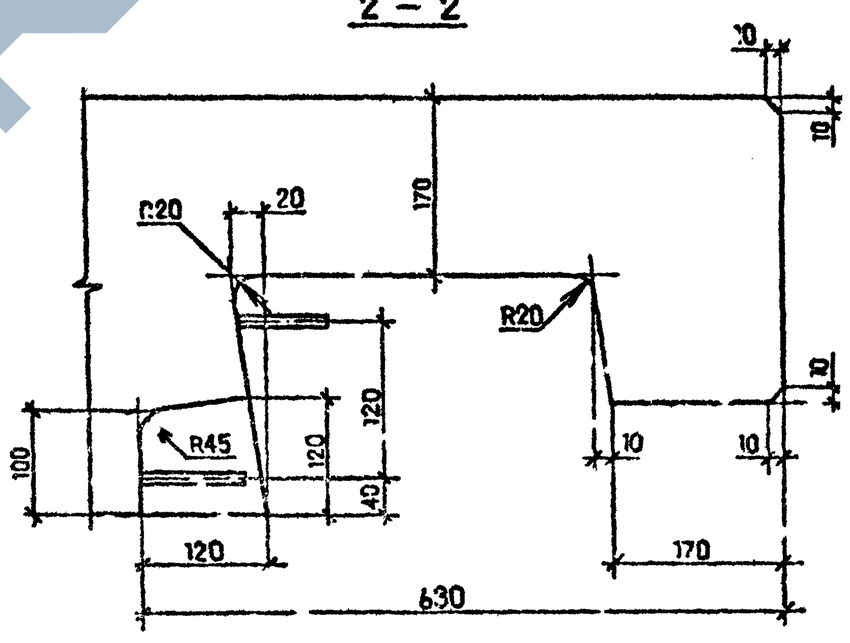

Инв. № подл. | Подпись и дата | Взам. инв. №

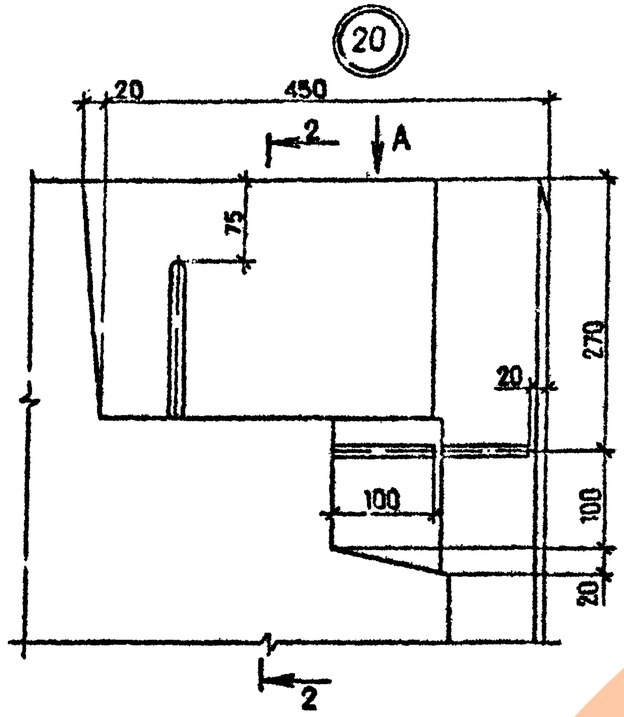

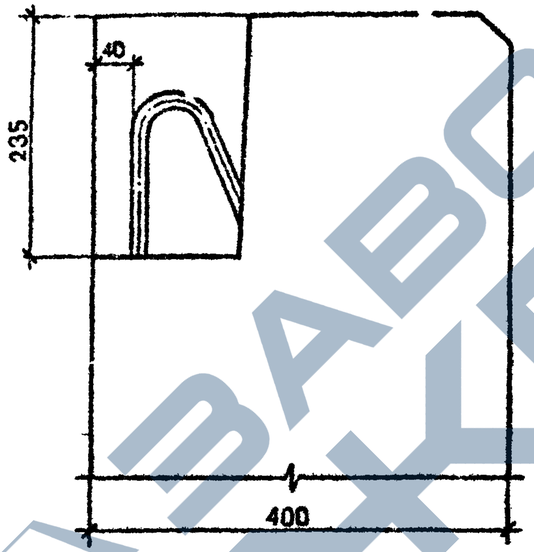

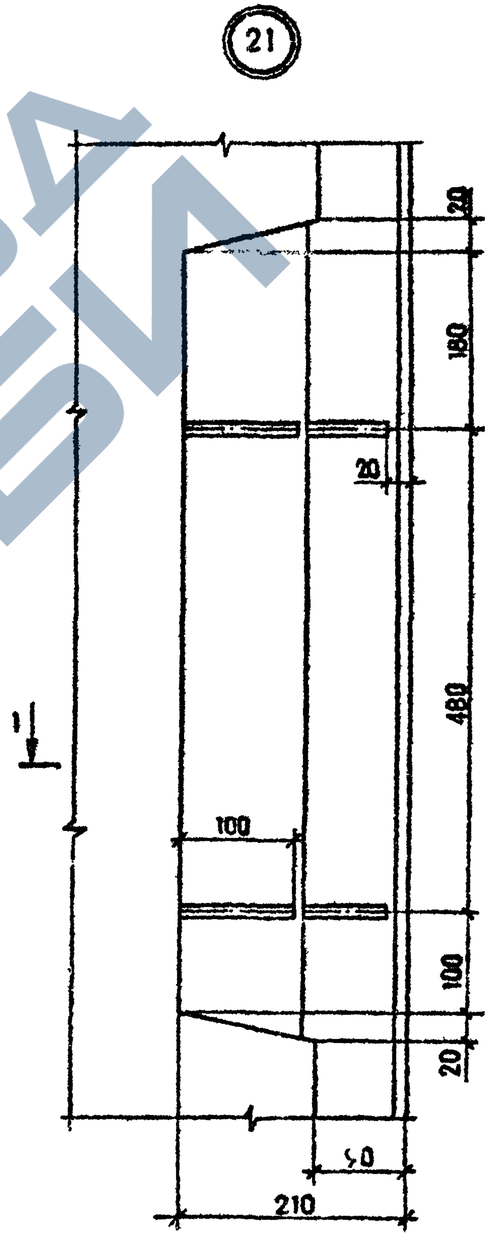

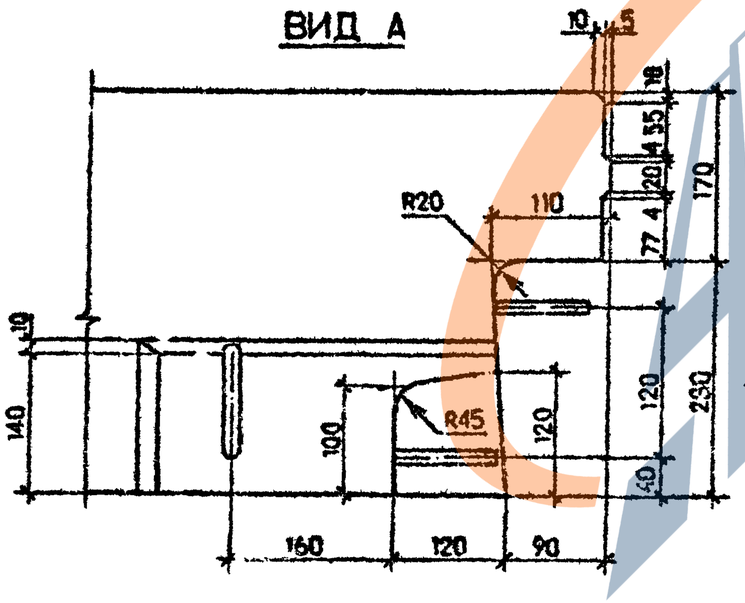

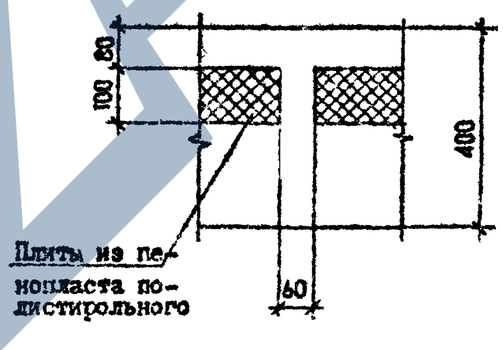

Сеч. I–I см. лист 8

Инв. № подл. | Подпись и дата | Взам. инв. №

Т.К. 1.090.1-7с. Вып. 2-3

I.090.I-7с.2-3 ДI

Лист 9

Копировал

Формат А3

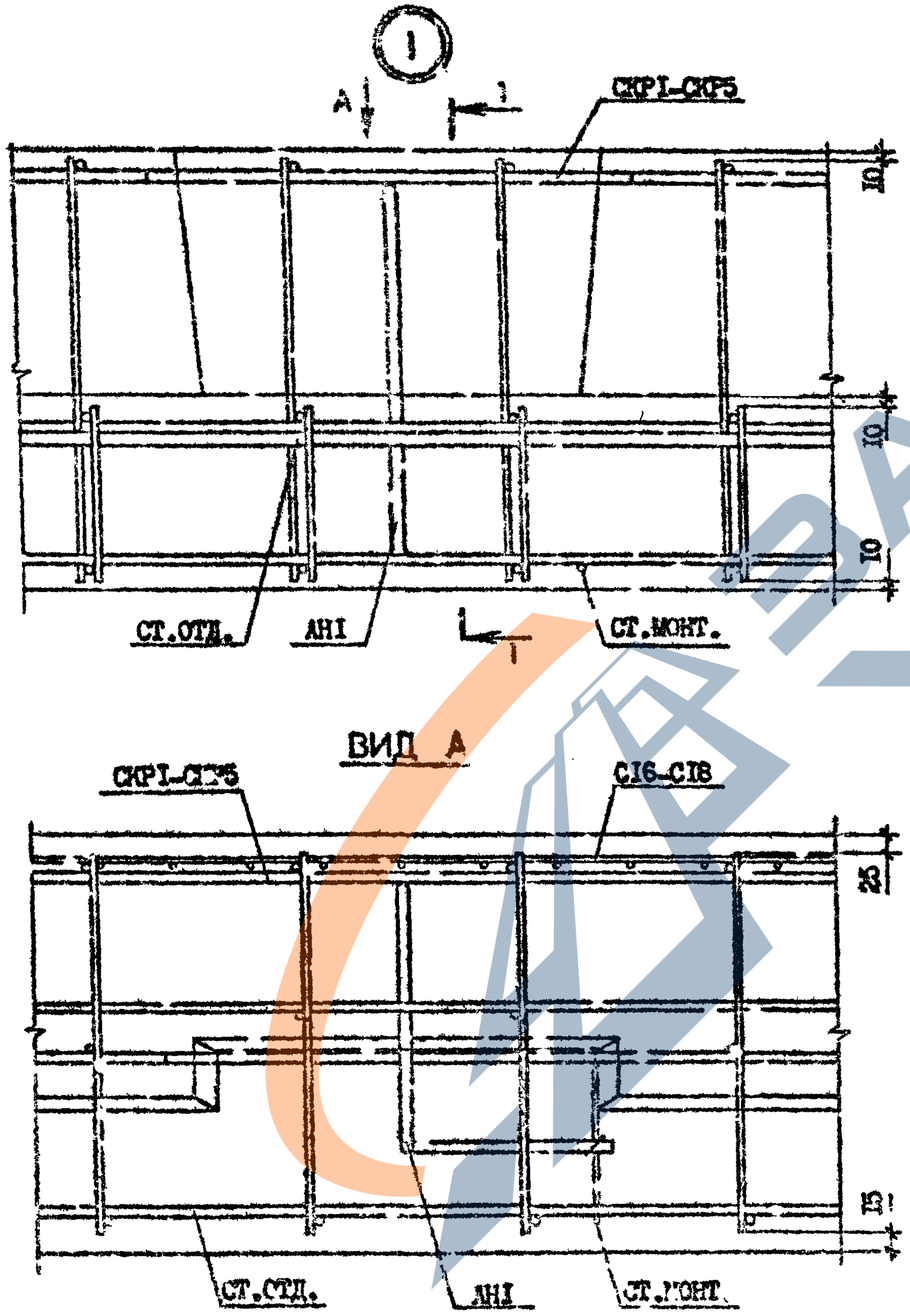

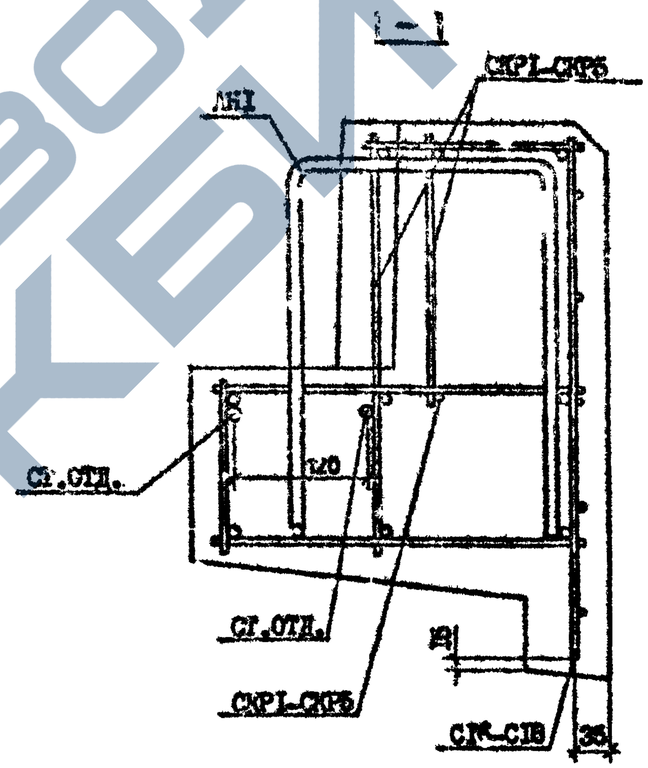

Разраб.	Салухова		10.10.90	I.090.I-7с.-3 Д2		
Проверил	Шепин		10.10.90			
ГИП	Бурджанадзе		10.10.90	УЗЛЫ АРМАТУРНЫЕ	Стадия	Лист	Листов
Нач.отд.	Бахтадзе		10.10.90		Р	I	II
					Т.ЭНИИЭП		
Н.контр.	Маркарян		10.10.90				

Копировал

Формат А3

Инв. № подл. | Подпись и дата | Взам.инв. №

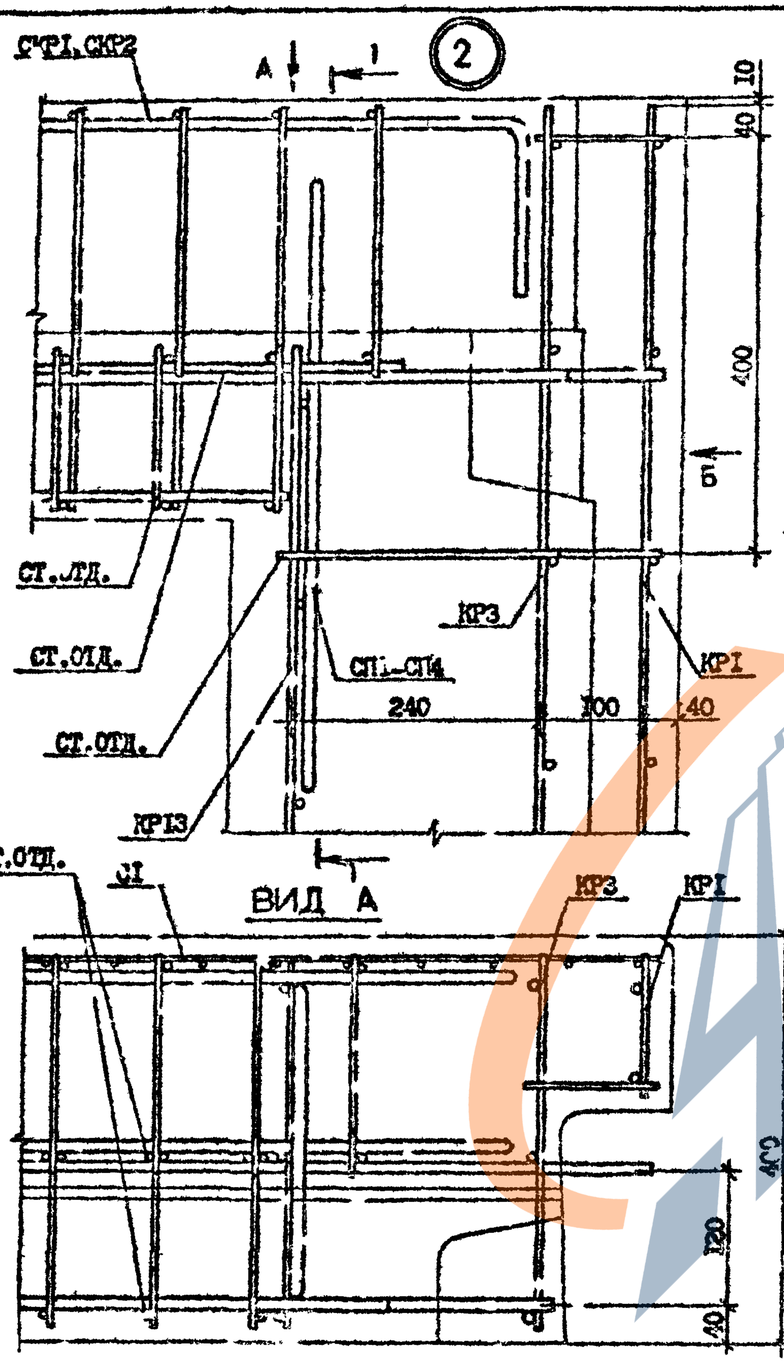

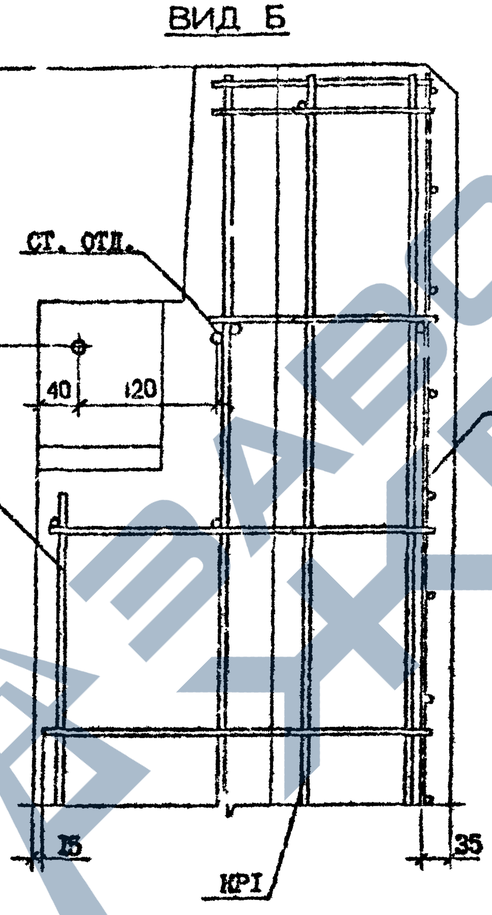

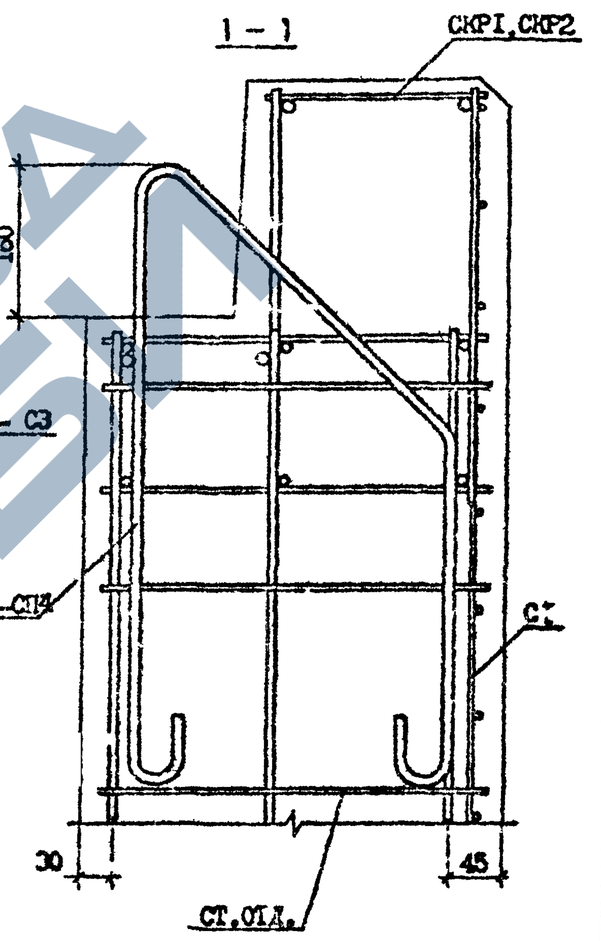

Инв. № подл.	Подпись и дата	Взам. инв. №

	1.090.1-7с.2-3 Д2	Лист 2

Копировал

Формат А3

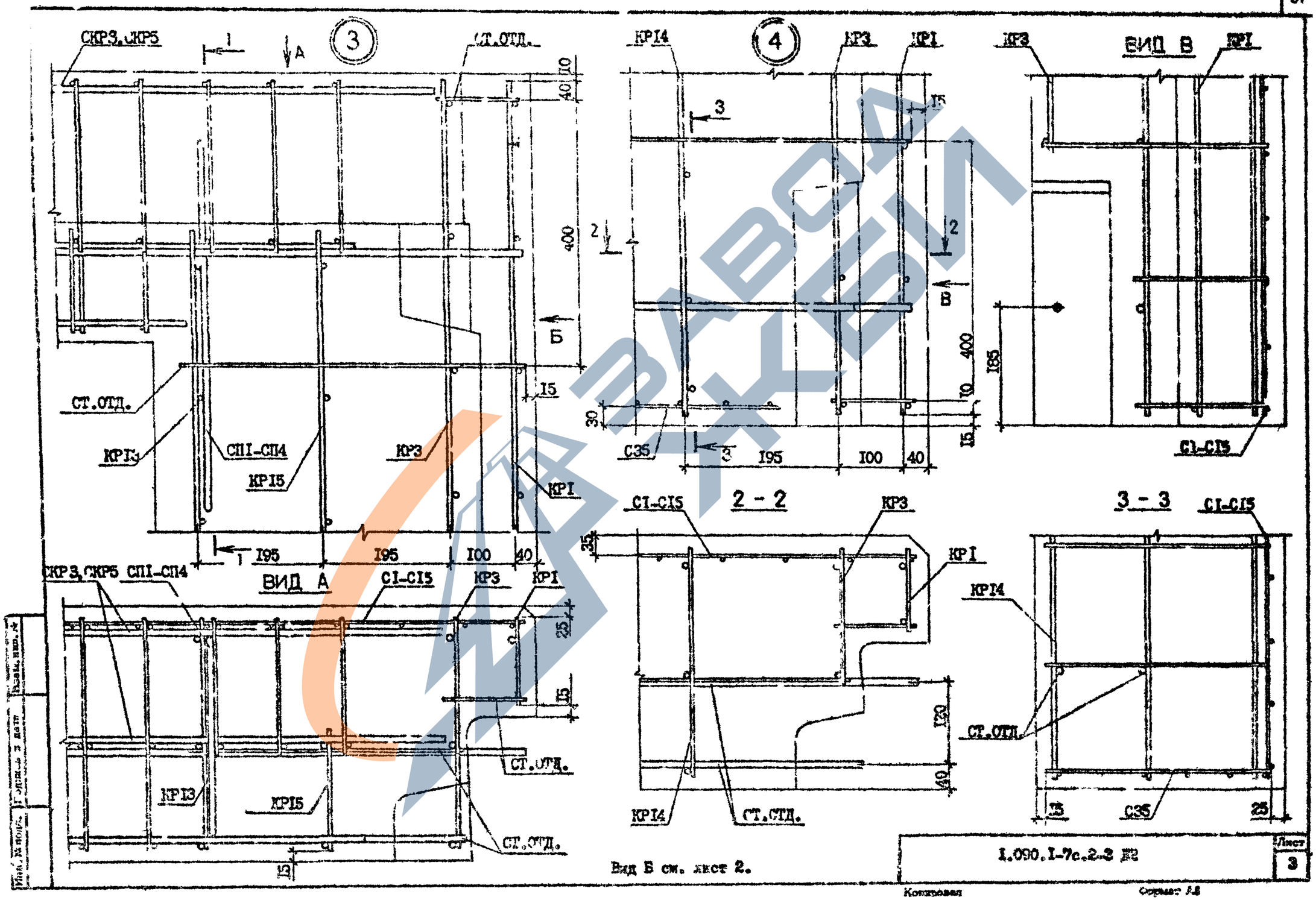
3
СКР3, СКР5
СТ.ОТД.
КР14
4
КР3
КР1
ВИД В
СТ.ОТД.
КР13
СП1-СП4
КР15
КР3
КР1
С35
С1-С15
2 - 2
3 - 3
ВИД А
СКР3, СКР5
СП1-СП4
С1-С15
КР3
КР1
КР14
СТ.ОТД.
КР13
КР15
СТ.ОТД.
Вид Б см. лист 2.
1.090.1-7с.2-3 Д2
Лист
3

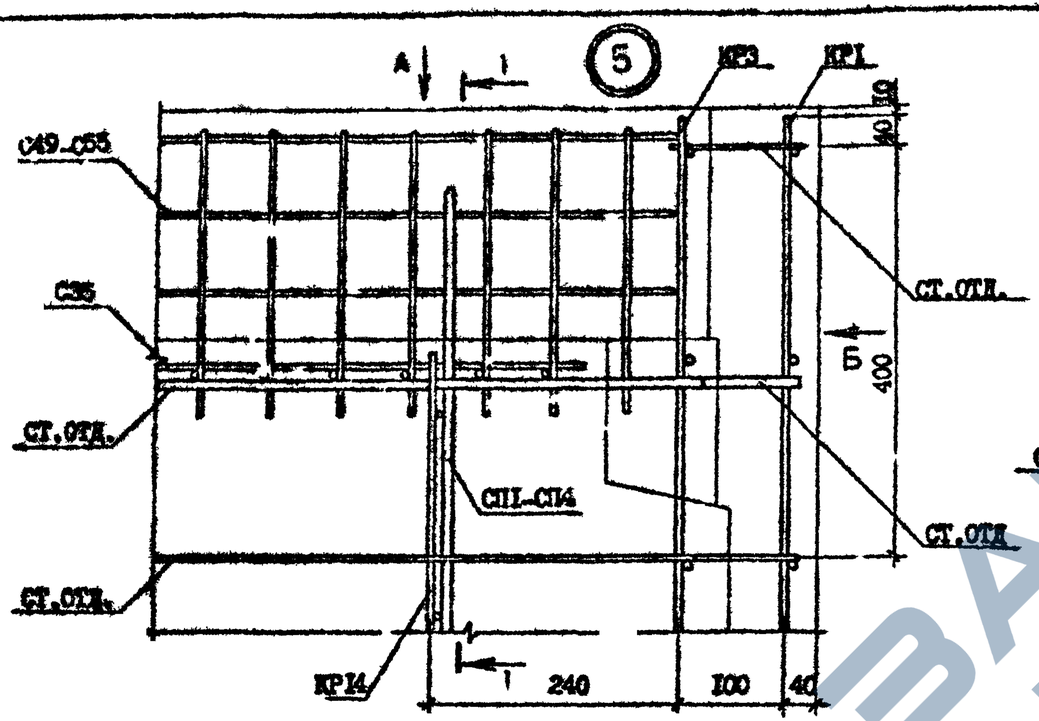

ВИД А

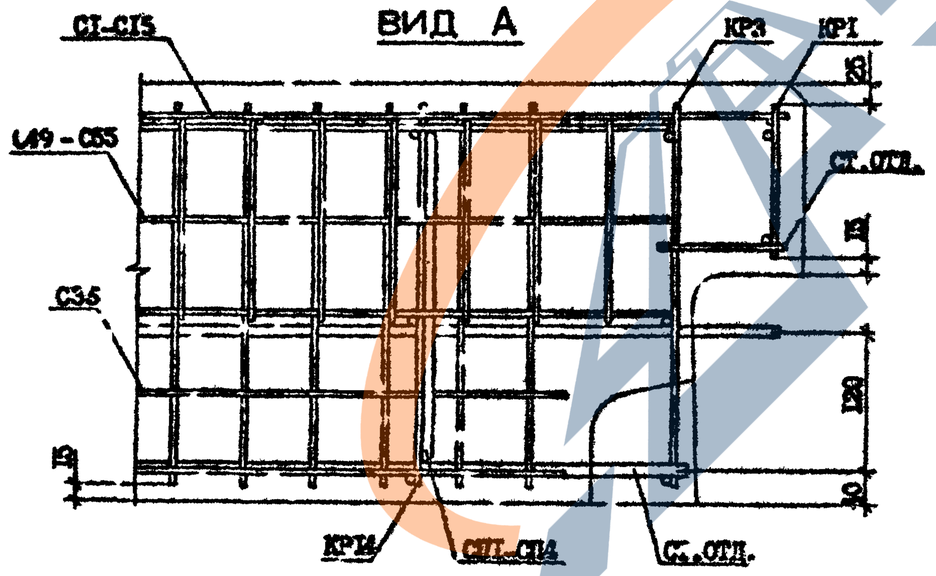

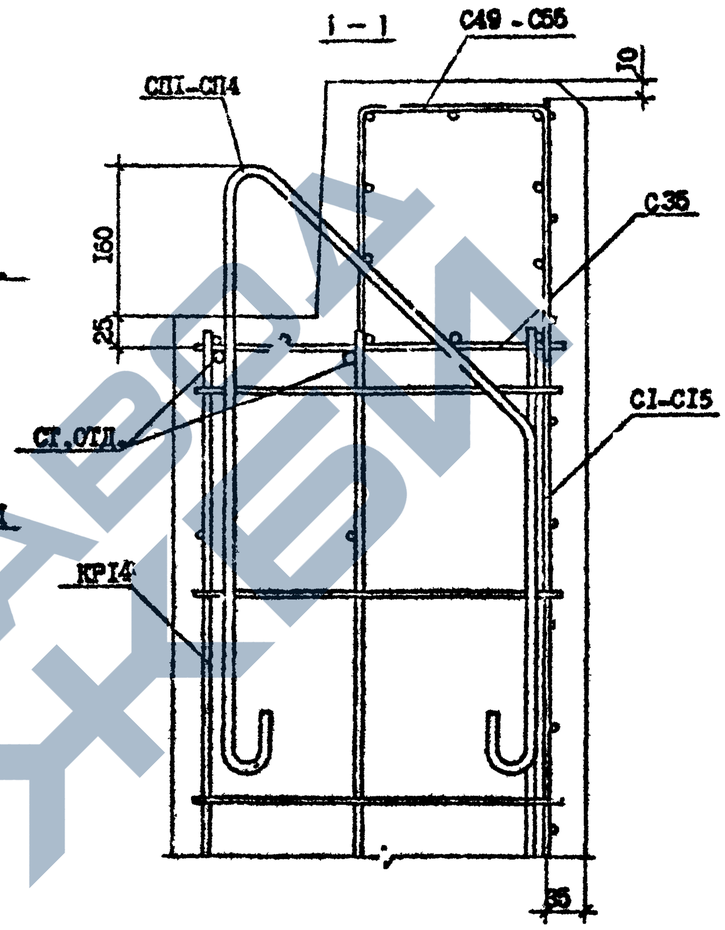

ВИД "Б" СМ. ЛИСТ 2.

Инв.№ подл. | Подпись и дата | Взам. инв.№

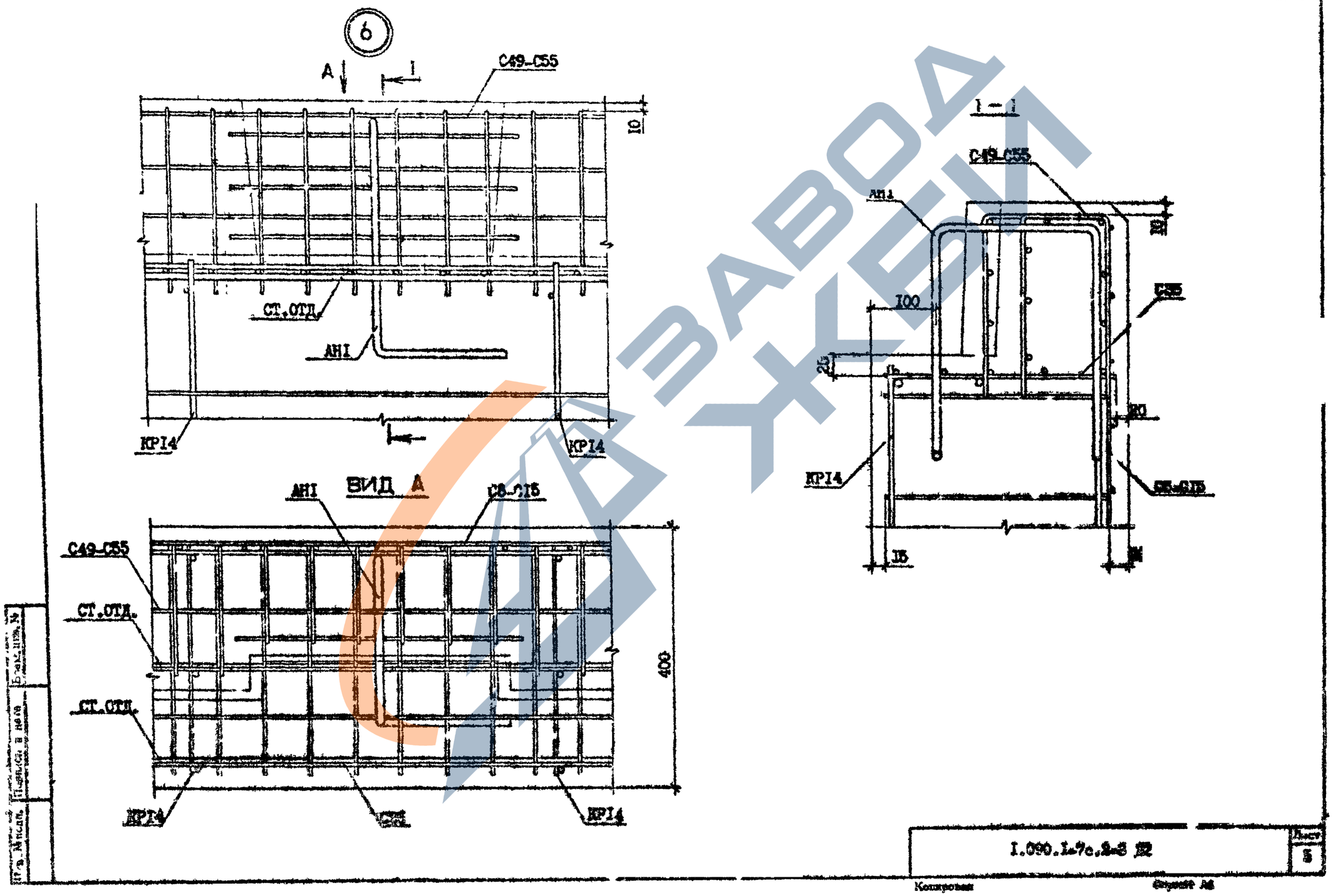
6
A
1
C49-C55
10
СТ.ОТД.
АН1
КР14
КР14
ВИД А
АН1
С8-С15
С49-С55
СТ.ОТД.
СТ.ОТД.
400
КР14
КР14
1 – 1
С49-С55
АН1
10
100
С35
20
КР14
С8-С15
15
1.090.1-7с.2-3 Д2
Лист
5
Копировал
Формат А4

https://zavodjbi.com/

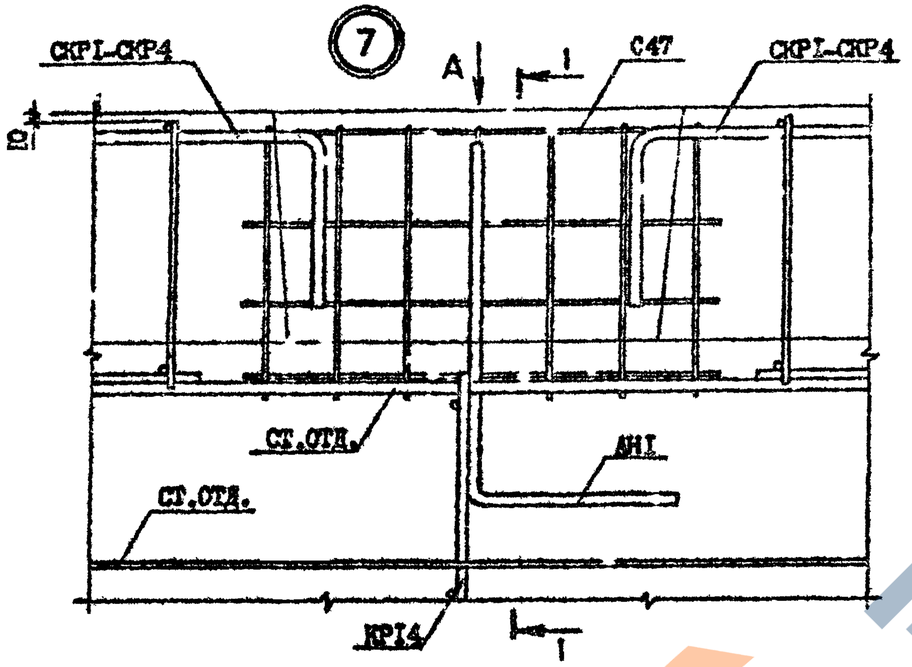

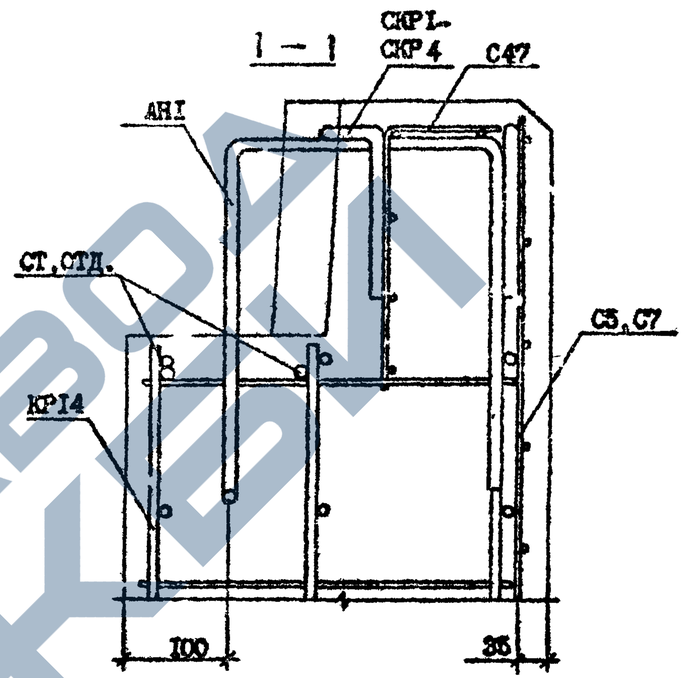

ВИД А

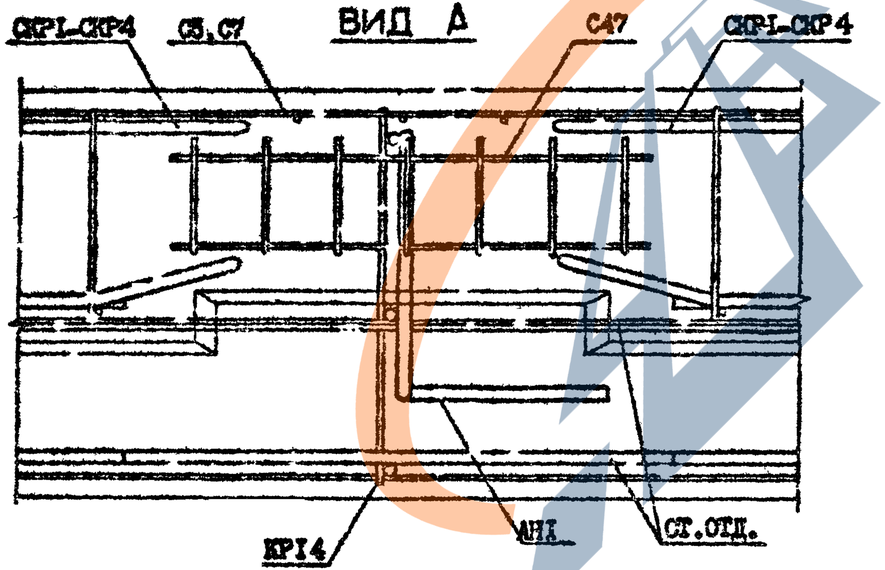

Инв.№ подл. | Подпись и дата | Взам.инв.№

https://zavodjbi.com/

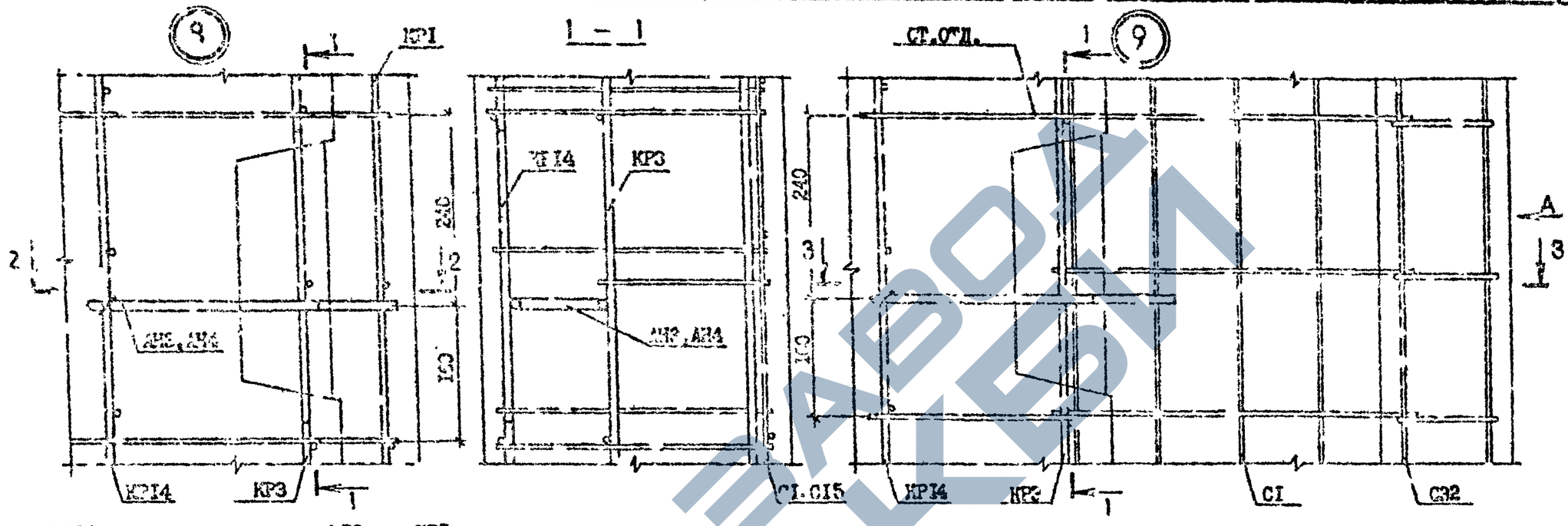

Инв. № подл. | Подпись и дата | Взам. инв. №

	I.090.I-7с.2-3 Д2	Лист 7

Копировал Формат А3

https://zavodjbi.com/

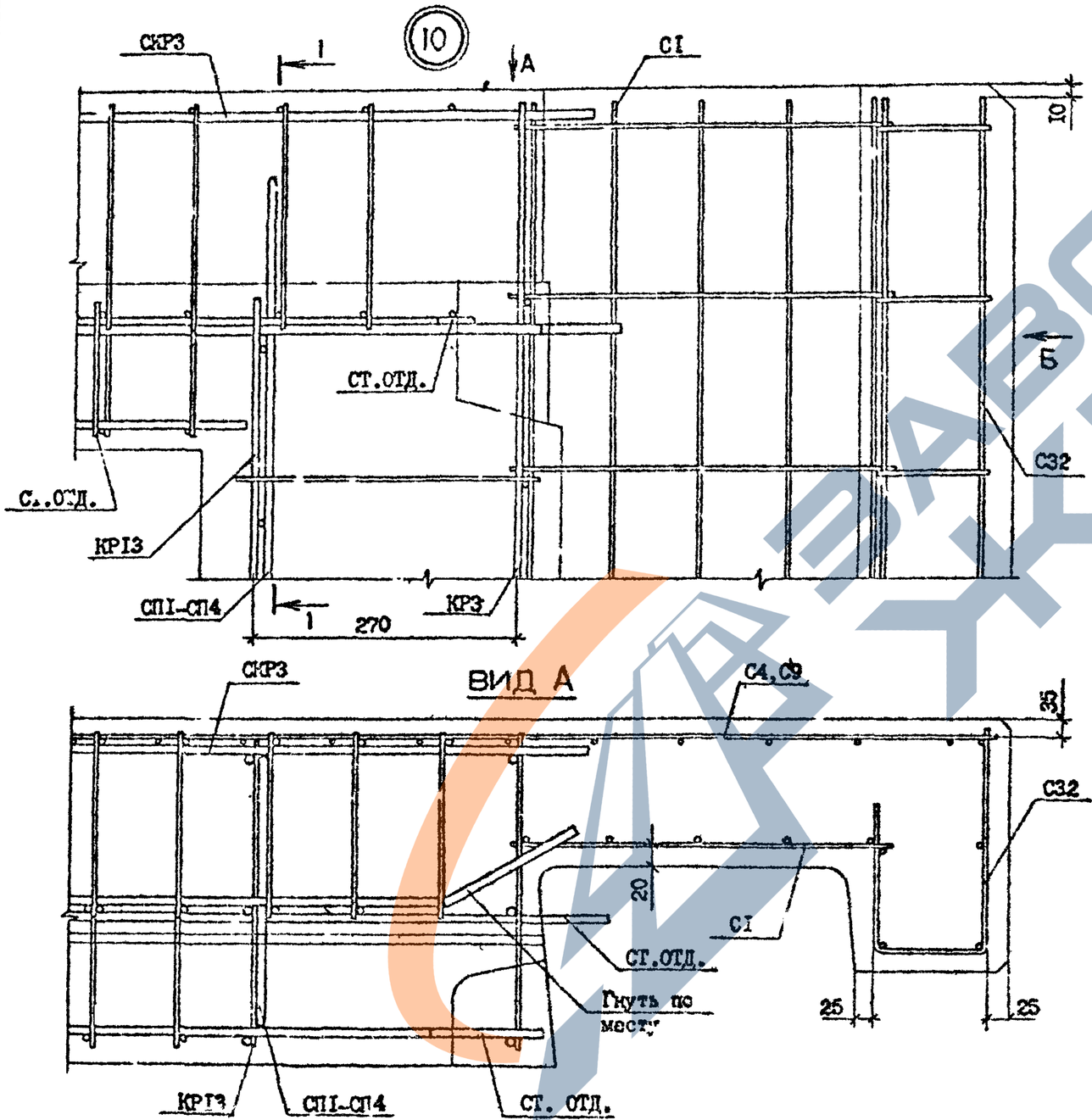

ВИД Б

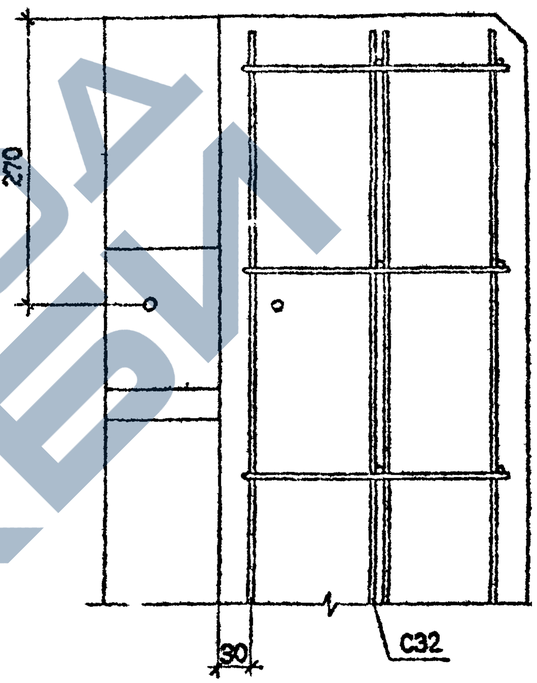

ВИД А

Сечение I-I см. лист 2

Инв. № подл. | Подпись и дата | Взам. инв. №

	I.090.I-7с.2-3 ДР	Лист 8

Кожировал — Формат А3

ЗАВОД ЖБИ

https://zavodjbi.com/

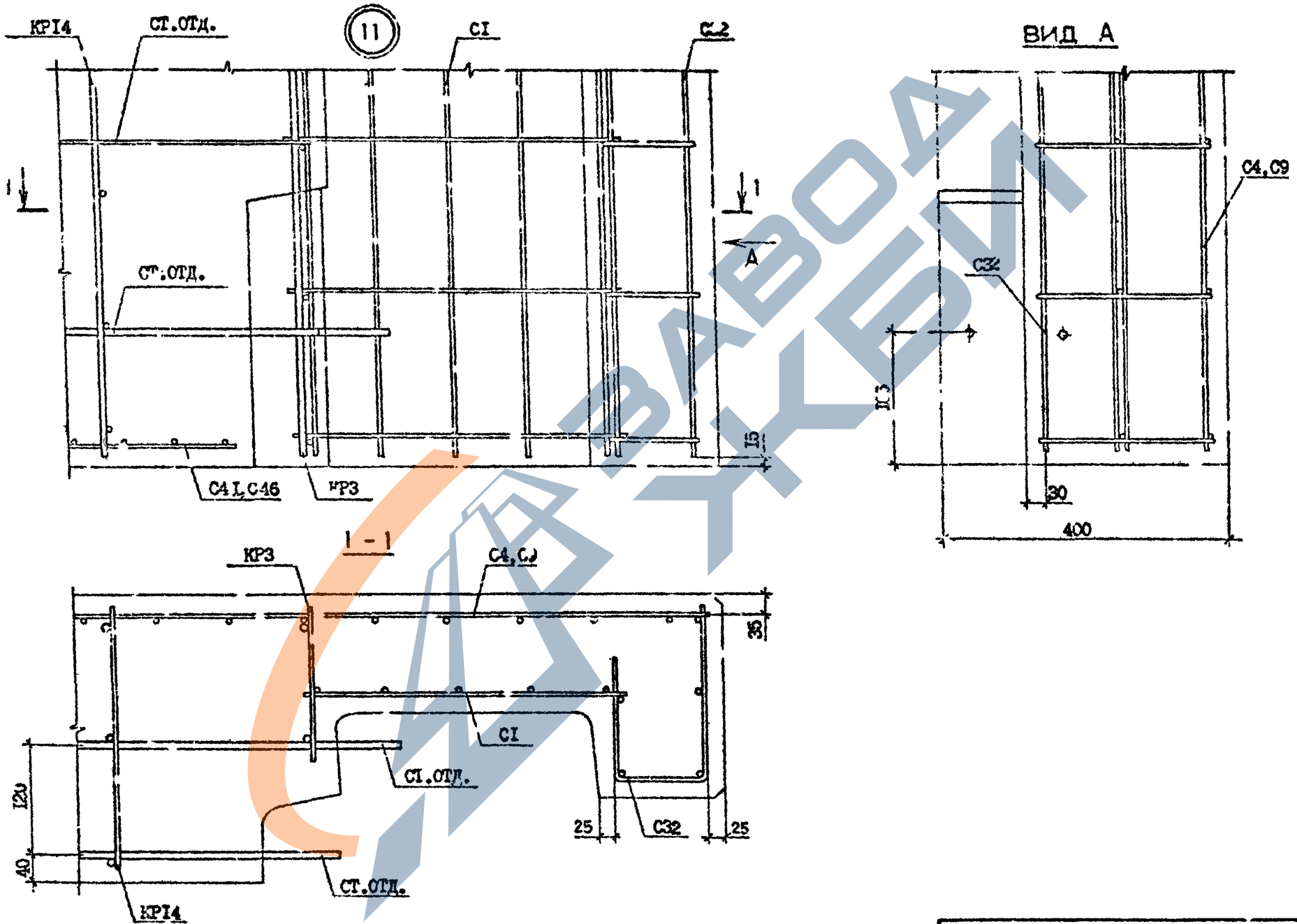

Инв. № подл. | Подпись и дата | Взам. инв. №

I.000.I-7с.2-3 Д2

Лист 9

Копировал

Формат А3

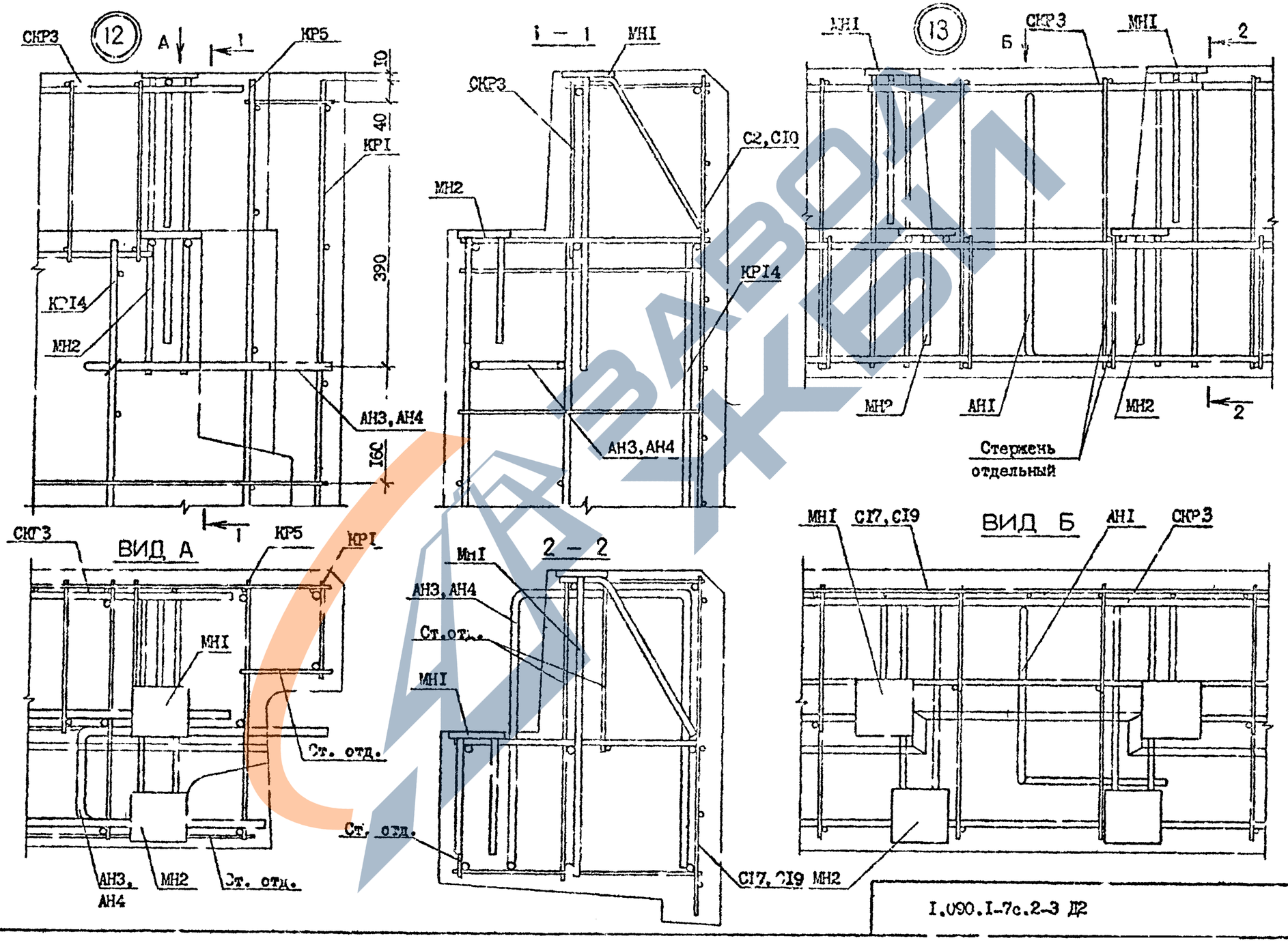

Инв. № подл. | Подпись и дата | Взам. инв. №

Т.К. 1.090.1-7с. вып 2.3

1.090.1-7с.2-3 Д2

Лист 10

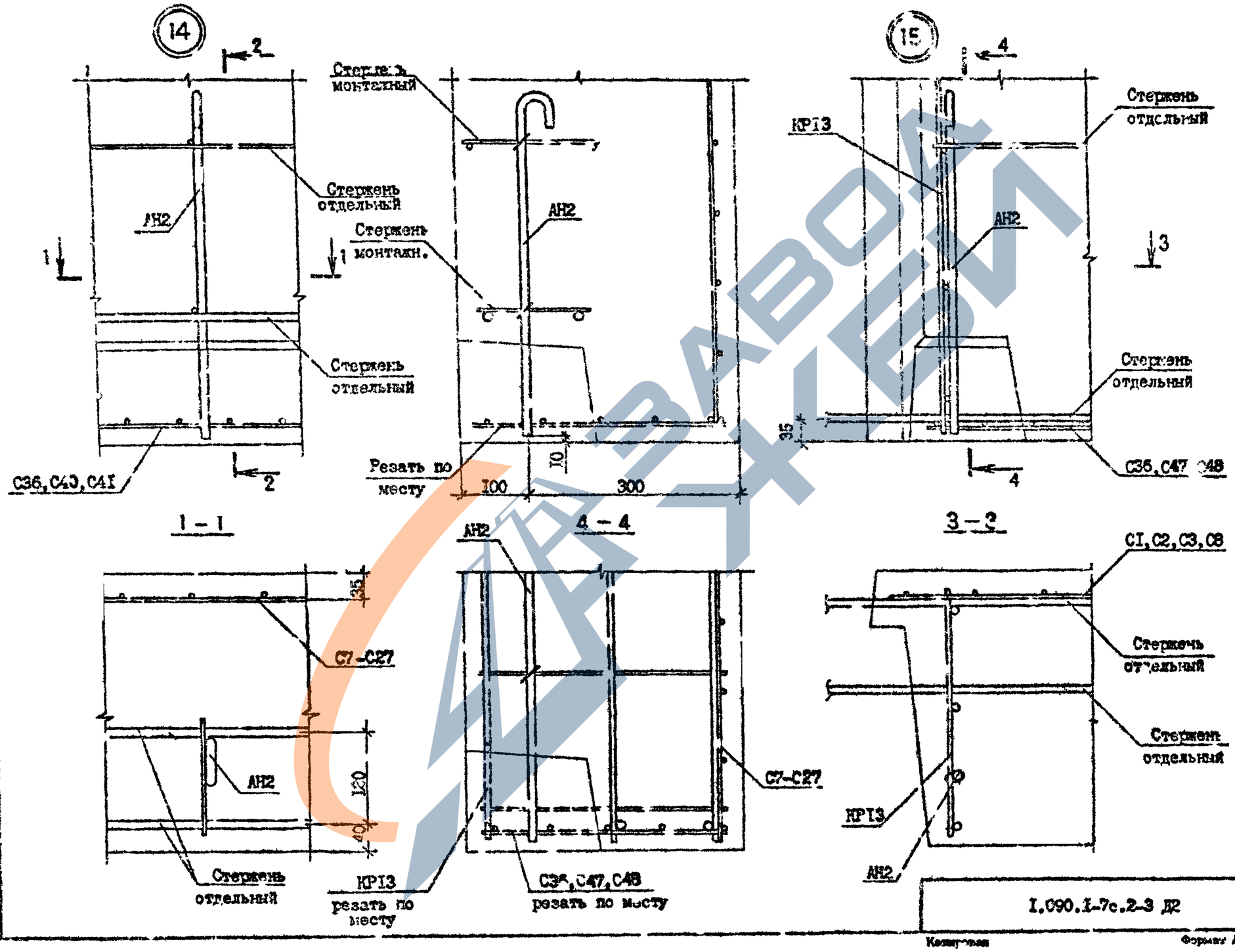
14
15
Стержень монтажный
Стержень отдельный
Стержень монтажн.
АН2
КРI3
С36,С40,С41
Резать по месту
100
300
10
35
С36,С47,С48
1 – 1
4 – 4
3 – 3
С7-С27
С1,С2,С3,С8
120
40
КРI3 резать по месту
С36,С47,С48 резать по месту

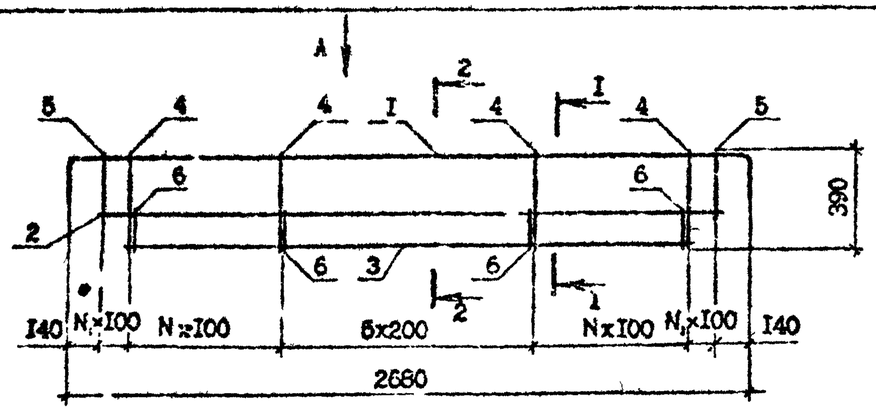

ВИД А

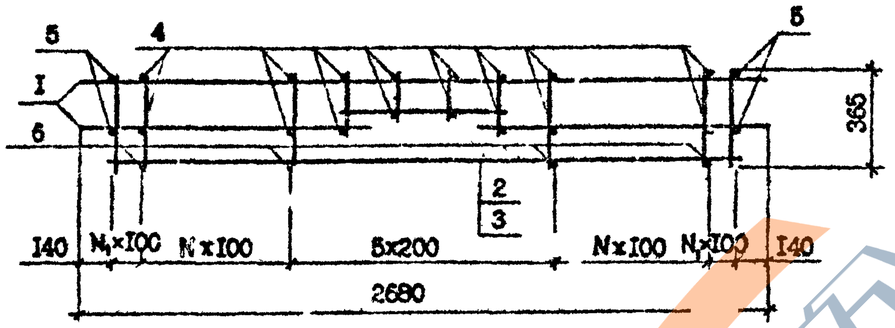

I – I

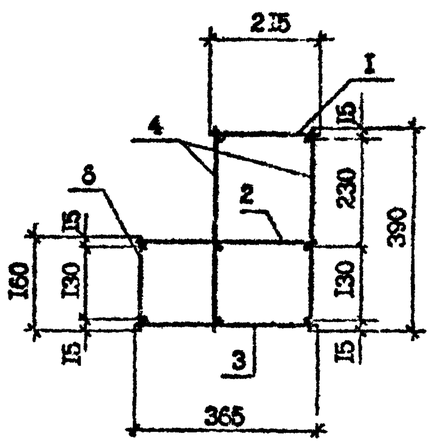

2 – 2

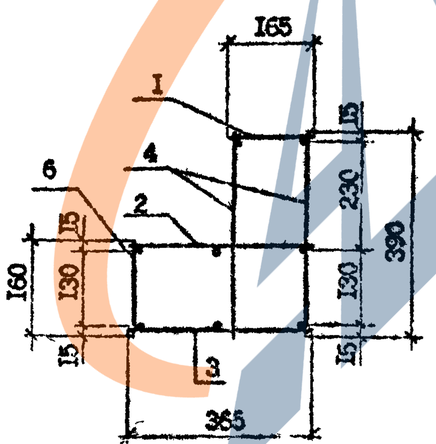

Марка	Поз.	Наименование	Кол.	Масса ед., кг	Масса, кг
СКР1	I	КР17	I	4,32	I4,83
	2	КР20	I	4,II	
	3	КР22	I	3,72	
	4	Ф5Вр-I, L=390	36	0,06	
	5	Ф5Вр-I, L=260	4	0,04	
	6	Ф5Вр-I, L=I60	I8	0,02	
СКР2	I	КР16	I	6,24	I8,27
	2	КР20	I	4,II	
	3	КР22	I	3,72	
	4	Ф6А-III, L=390	36	0,09	
	5	Ф6А-III, L=260	4	0,06	
	6	Ф6А-III, L=I60	I8	0,04	
СКР4	I	КР18	I	5,7I	I5,62
	2	КР20	I	4,II	
	3	КР23	I	3,00	
	4	Ф6А-III, L=390	28	0,09	
	5	Ф6А-III, L=260	I2	0,06	
	6	Ф6А-III, L=I60	I4	0,04	

Марка	N	Γ_1
СКР1	I	6
СКР2	I	6
СКР4	3	4

Технические требования см.
I.090.I-7с.2-3 ТТ
Каркасы КРI6...КР23 см.
I.090.I-7с.2-3 39, I.090.I-7с.2-3 4I.
Арматура класса А-III по ГОСТ 5781-82*.
Арматура класса Вр-I по ГОСТ 6727-80*.

Разраб.	Селихова		5.89	I.090.I-7с.2-3 2I	
Проверил	Шелия		5.89		
ГИП	Бурджаладзе		5.89		
Нач.отд.	Бахтадзе		5.89	КАРКАС УКРУПНИТЕЛЬНОЙ СБОРКИ СКР1, СКР2, СКР4	Стадия: Р; Лист: ; Листов: I
Н.кс.тр.	Маркарян		5.89		ТбилЗНИИЭП

Т.К. I.090.I-7с. вып 2-3

Инв. № подл. | Подпись и дата | Взам. инв. №

Копировал

Формат А3

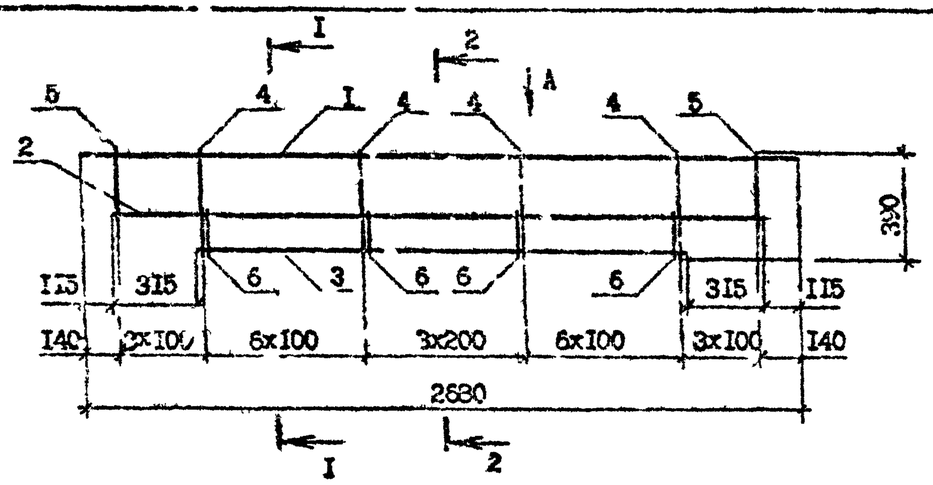

Вид А

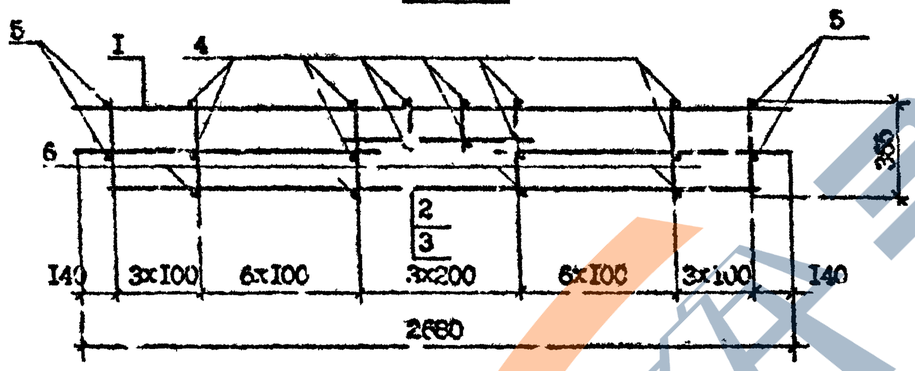

I - I

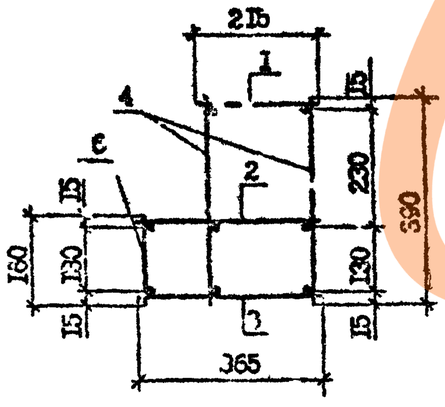

2 - 2

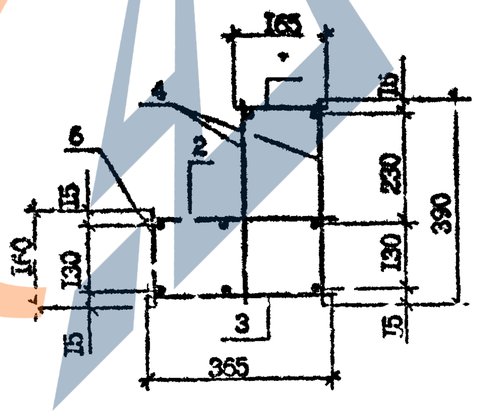

Марка	Поз.	Наименование	Кол.	Масса ед., кг	Масса, кг
СКР3	I	КР19	I	4,10	11,92
	2	КР21	I	2,94	
	3	КР24	I	2,16	
	4	Ø5Вр-I, L=390	3	0,08	
	5	Ø5Вр-I, L=260	I2	0,04	
	6	Ø5Вр-I L=I60	I6	0,02	

Технические требования см. I.090.I-7с.2-3 ТТ

Каркасы КР19, КР21 и КР24 см. I.090.I-7с.2-3 40 I.090.I-7с.2-3 4I.

Арматура класса Вр-I по ГОСТ 6727-80*.

Разраб	Салихова		I2.90
Проверил	Шелия		I2.90
ГИП	Бурджанадзе		I2.90
Нач.отд.	Бахтадзе		I2.90
Н.контр.	Маркелян		I2.90

I.090.I-7с.2-3 вып.2

КАРКАС УКРУПНИТЕЛЬНОЙ СБОРКИ СКР3

Стадия	Лист	Листов
Р		I

ТбилЗНИИЭП

Копировал

Формат А3

Инв. № подл. | Подпись и дата | Взам. инв. №

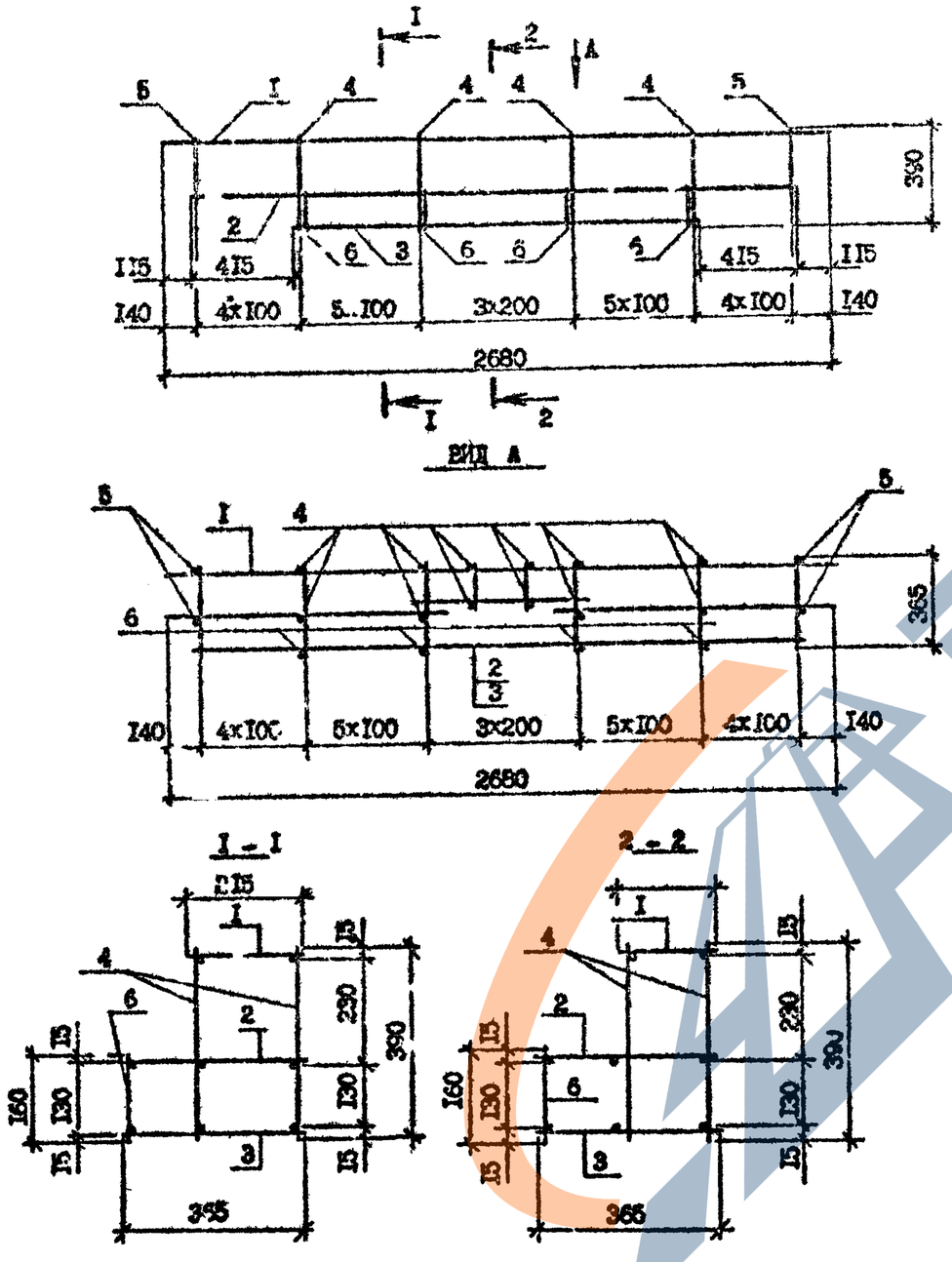

Марка	Поз.	Наименование	Кол.	Масса ед., кг	Масса, кг
СКР5	I	КР19	I	4,10	II,56
	2	КР2I	I	2,94	
	3	КР25	I	I,92	
	4	Ф5Вр-I, L =390	28	0,06	
	5	Ф5Вр-I, L =260	I6	0,04	
	6	Ф5Вр-I, L =I60	I4	0,02	

Технические требования см. I.090.I-7с.2-3 ТТ

Каркас КР19 см. I.090.I-7с.2-3 40

Каркас КР2I см. I.090.I-7с.2-3 4I

Каркас КР25 см. I.090.I-7с.2-3 4I

Арматура класса Вр-I по ГОСТ 6727-80*.

Разраб.	Салихова		2.X.90	I.090.I-7с.2-3 23
Проверил	Шелия		2.X.90	
ГИП	Бурджанадзе		2.X.90	
Нач.отд.	Бахтадзе		2.X.90	КАРКАС УКРУПНИТЕЛЬНОЙ СБОРКИ СКР5
Н.контр.	Маркарян		2.X.90	

Стадия	Лист	Листов
Р		I

ТбилЗНИИЭП

Копировал

Формат А3

Т.к. I.090.I-7с вып. 2-3

Инв. № подл. | Подпись и дата | Взам. инв. №

С1 – С14

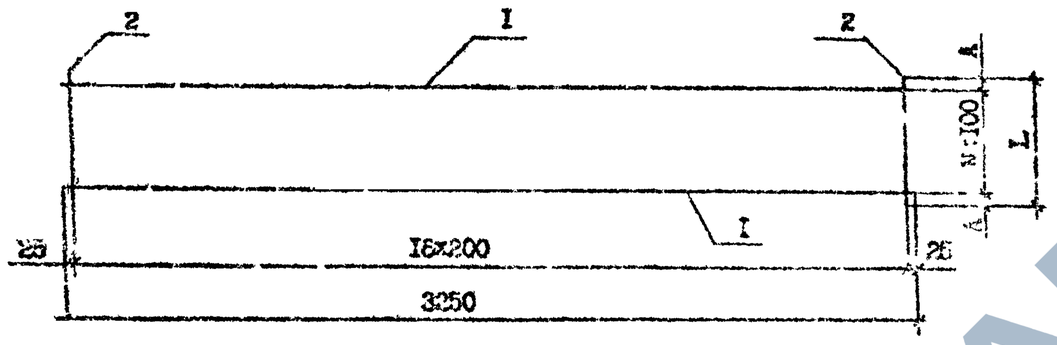

С15

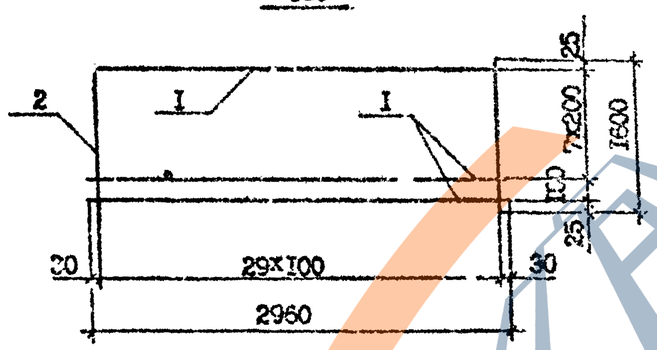

Марка	А, мм	L, мм	N
С1	25	450	4
С2	50	600	5
С3	25	750	7
С4	55	910	8
С5	20	940	9
С6	30	1160	11
С7	20	1240	12
С8	35	1370	13
С9	35	1470	14
С10	50	1500	14
С11	30	1760	17
С12	30	2360	23
С13	30	2960	29
С14	35	3270	32

Марка	Поз.	Наименование	Кол.	Масса ед., кг	Масса, кг
С1	1	Ф4Вр-I, L=3250	5	0,32	2,28
	2	Ф4Вр-I, L=450	17	0,04	
С2	1	Ф4Вр-I, L=3250	5	0,32	2,94
	2	Ф4Вр-I, L=600	17	0,06	
С3	1	Ф4Вр-I, L=3250	8	0,32	2,78
	2	Ф4Вр-I, L=750	17	0,07	
С4	1	Ф4Вр-I, L=3250	9	0,32	4,41
	2	Ф4Вр-I, L=910	17	0,09	
С5	1	Ф4Вр-I, L=3250	10	0,32	4,73
	2	Ф4Вр-I, L=940	17	0,09	
С6	1	Ф4Вр-I, L=3250	12	0,32	5,71
	2	Ф4Вр-I, L=1160	17	0,11	
С7	1	Ф4Вр-I, L=3250	13	0,32	6,20
	2	Ф4Вр-I, L=1240	17	0,12	
С8	1	Ф4Вр-I, L=3250	14	0,32	6,69
	2	Ф4Вр-I, L=1370	17	0,13	
С9	1	Ф4Вр-I, L=3250	15	0,32	7,18
	2	Ф4Вр-I, L=1470	17	0,14	
С10	1	Ф4Вр-I, L=3250	15	0,32	7,35
	2	Ф4Вр-I, L=1500	17	0,15	
С11	1	Ф4Вр-I, L=3250	18	0,32	8,65
	2	Ф4Вр-I, L=1760	17	0,17	
С12	1	Ф4Вр-I, L=3250	24	0,32	11,59
	2	Ф4Вр-I, L=2360	17	0,23	
С13	1	Ф4Вр-I, L=3250	30	0,32	14,53
	2	Ф4Вр-I, L=2960	17	0,29	
С14	1	Ф4Вр-I, L=3250	33	0,32	15,00
	2	Ф4Вр-I, L=3270	17	0,32	
С15	1	Ф4Вр-I, L=2960	9	0,29	7,41
	2	Ф4Вр-I, L=1600	30	0,16	

Технические требования см. 1.090.1-7с.2-3 ТТ
Арматура класса Вр-I по ГОСТ 6727-80*.

Разраб.	Сапихова		11.90
Проверил	Шелия		11.90
ГИП	Бурджанадзе		11.90
Нач.отд.	Бахтадзе		11.90
Н.контр.	Маркарян		11.90

1.090.1-7с.2-3 24

СЕТКА
С1 – С15

Стадия	Лист	Листов
Р		1

ТбилЗНИИЭП

Инв. № подл. | Подпись и дата | Взам. инв.

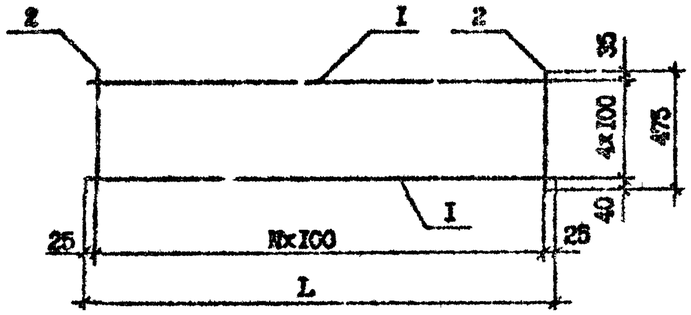

Марка	Поз.	Наименование	Кол.	Масса ед., кг	Масса, кг
С16	1	Ф4Вр-I, L=2350	5	0,23	2,35
	2	Ф4Вр-I, L=475	24	0,05	
С17	1	Ф4Вр-I, L=2050	5	0,20	2.05
	2	Ф4Вр-I, L=475	21	0,05	
С18	1	Ф4Вр-I, L=1750	5	0,17	1,75
	2	Ф4Вр-I, L=475	13	0,05	
С19	1	Ф4Вр-I, L=1150	5	0,11	1,15
	2	Ф4Вр-I, L=475	12	0,05	

Марка	L, мм	N
С16	2350	23
С17	2050	20
С18	1750	17
С19	1150	11

Технические требования см. I.090.I-7с.2-3 ТТ

Арматура класса Вр-I по ГОСТ 6727-80*

Разраб.	Салихова		IX.90	I.090.I-7с.2-3 25
Проверил	Шалия		IX.90	
ГИП	Бурджанадзе		IX.90	
Нач.отд.	Бахтадзе		IX.90	СЕТКА С16 - С19
Н.контр.	Маргарян		IX.90	Стадия: Р; Лист; Листов
				ТбилЗНИИЭП

Инв. № подл. | Подпись и дата | Взам. инв. №

Копировал Формат А4

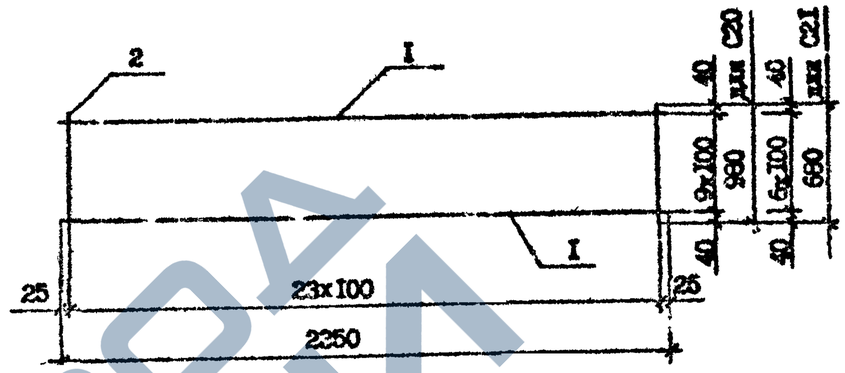

Марка	Поз.	Наименование	Кол.	Масса ед., кг	Масса, кг
С20	1	Ф4Вр-I, L=2350	10	0,23	4,70
	2	Ф4Вр-I, L=980	24	0,10	
С21	1	Ф4Вр-I, L=2350	7	0,23	3,29
	2	Ф4Вр-I, L=680	24	0,07	

Технические требования см. I.090.I-7с.2-3 ТТ

Арматура класса Вр-I по ГОСТ 6727-80*.

Разраб.	Салихова		IX.90	I.090.I-7с.2-3 26
Проверил	Шалия		IX.90	
ГИП	Бурджанадзе		IX.90	
Нач.отд.	Бахтадзе		IX.90	СЕТКА С20,С21
Н.контр.	Меткарян		IX.90	Стадия: Р; Лист; Листов
				ТбилЗНИИЭП

Инв. № подл. | Подпись и дата | Взам. инв. №

Копировал Формат А4

https://zavodgi.com/

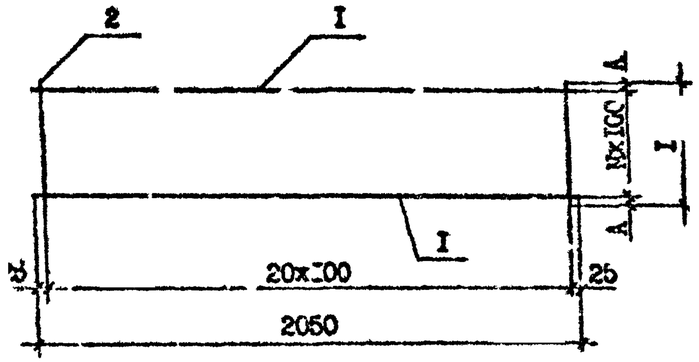

Марка	Поз.	Наименование	Кол.	Масса ед., кг	Масса, кг
С22	I	Ф4Вр-I, L =2050	I3	0,20	5,33
	2	Ф4Вр-I, L =I280	2I	0,I2	
С23	I	Ф4Вр-I, L =2050	I0	0,20	4,I0
	2	Ф4Вр-I, L =930	2I	0,I0	
С24	I	Ф4Вр-I, L =2050	8	0,20	3,07
	2	Ф4Вр-I, L =720	2I	0,07	
С25	I	Ф4Вр-I, L =2050	3	0,20	I,23
	2	Ф4Вр-I, L =270	2I	0,05	

Марка	A,мм	L,мм	N
С22	40	1280	I2
С23	40	980	9
С24	I0	720	7
С25	35	270	2

Технические требования см. I.090.I-7с.2-3 ТТ
Арматура I класса Вр-I по ГОСТ 6727-80*.

Разраб.	Салихов		2.I9
Проверил	Шелия		2.I9
ГИП	Бурджанадзе		2.I9
Нач.отд.	Бахтадзе		2.I9
Н.контр.	Маркарян		2.I9

I.090.I-7с.2-3 27

СЕТКА С22...С25

Стадия	Лист	Листов
Р		I

ГБилЗНИИЭП

Копировал

Формат А4

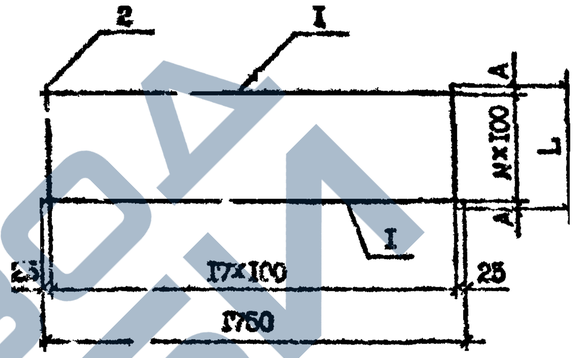

Марка	Поз.	Наименование	Кол.	Масса ед., кг	Масса, кг
С26	I	Ф4Вр-I, L =I750	I2	0,I7	4,02
	2	Ф4Вр-I, L =I50	I8	0,II	
С27	I	Ф4Вр-I, L =I750	I0	0,I7	3,50
	2	Ф4Вр-I, L =980	I8	0,I0	
С28	I	Ф4Вр-I, L =I750	7	0,I7	2,27
	2	Ф4Вр-I, L =640	I8	0,06	

Марка	A,мм	L,мм	N
С26	25	II50	II
С27	I0	980	9
С28	20	640	6

Технические требования см. I.090.I-7с.2-3 ТТ
Арматура класса Вр-I по ГОСТ 6727-80*.

Разраб.	Салихов		2.I9
Проверил	Шелия		2.I9
ГИП	Бурджанадзе		2.I9
Нач.отд.	Бахтадзе		2.I9
Н.кс..тр.	Маркарян		2.I9

I.090.I-7с.2-3 28

СЕТКА С26...С28

Стадия	Лист	Листов
Р		I

ГБилЗНИИЭП

Копировал

Формат А4

https://zavodgki.com/

https://zavodpi.com/

С29, С30

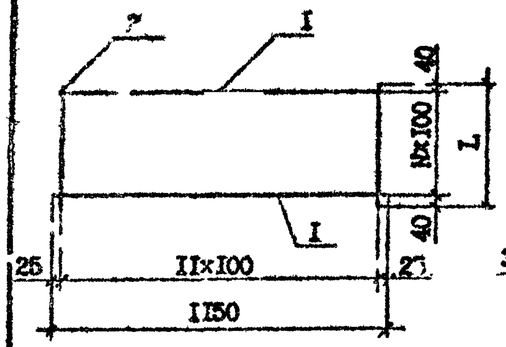

С31

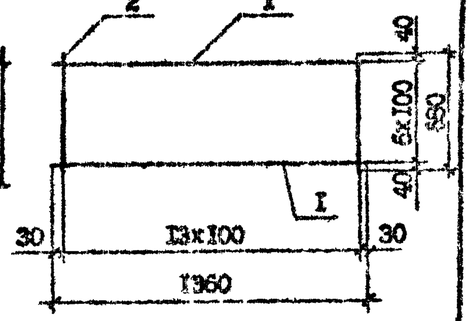

Марка	Поз.	Наименование	Кол.	Масса ед., кг	Масса, кг
С29	I	Ф4Вр-I, L =II50	I3	0,I5	3,5I
	2	Ф4Вр-I, L =I280	I2	0,I3	
С30	I	Ф4Вр-I, L =II50	I0	0,II	2,30
	2	Ф4Вр-I, L =980	I2	0,I0	
С3I	I	Ф4Вр-I, L =I360	7	0,I3	1,89
	2	Ф4Вр-I, L =C90	7	0,07	

Марка	N	L, мм
С29	I2	I280
С30	9	980

Технические требования см. I.090.I-7с.2-3 ТТ.
Арматура класса Вр-I по ГОСТ 6727-80*.

Разраб.	Сапхова		3.90
Проверил	Шелия		3.90
ГИП	Бурджанадзе		3.90
Нач.отд.	Бахтадзе		3.90
Н.контр.	Маркарян		3.90

I.090.I-7с.2-3 29

СЕТКИ С29...С3I

Стадия	Лист	Листов
Р		I

ТбилЗНИИЭП

Копировал Формат А4

С32

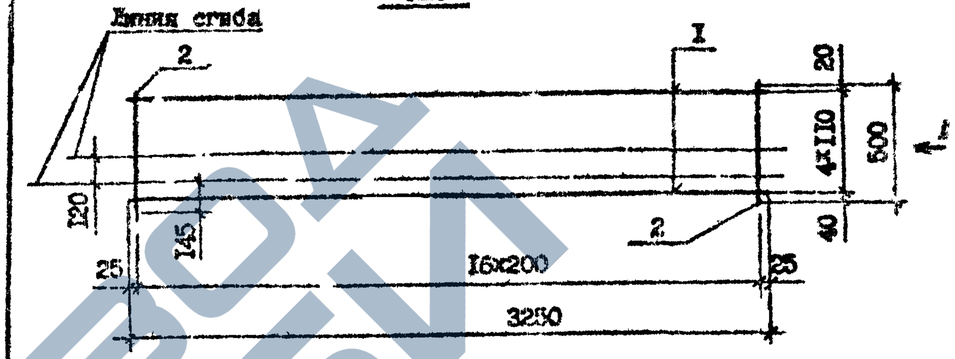

Вид А (в согнутом виде)

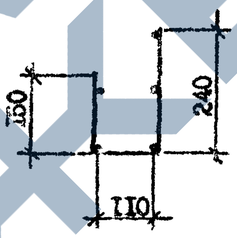

С33

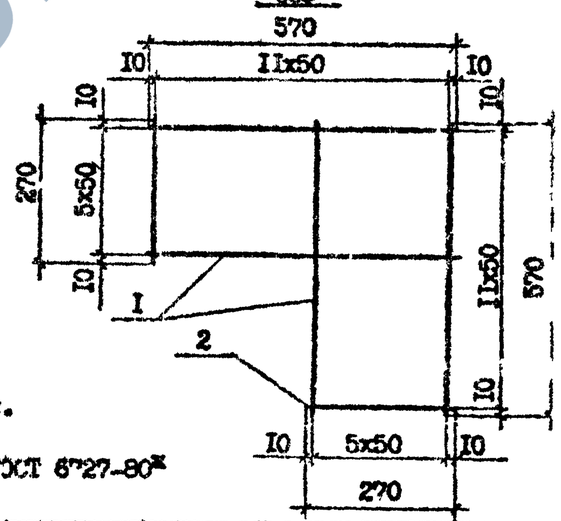

Технические требования см. I.090.I-7с.2-3 ТТ
Арматура класса Вр-I по ГОСТ 6727-80*

Марка	Поз.	Наименование	Кол.	Масса ед., кг	Масса, кг
С32	I	Ф4Вр-I, L =3250	5	0,32	2,45
	2	Ф4Вр-I, L =500	I7	0,05	
С33	I	Ф4Вр-I, L =570	I2	0,06	I,08
	2	Ф4Вр-I, L =270	I2	0,03	

Разраб.	ихова		3.90
Проверил	[illegible]		3.90
ГИП	Бурджанадзе		3.90
Нач.отд.	Бахтадзе		3.90
Н.контр.	Маркарян		3.90

I.090.I-7с.2-3 30

СЕТКА С32,С33

Стадия	Лист	Листов
Р		

ТбилЗНИИЭП

Копировал Формат А4

Инв. № подл. | Подпись и дата | Взам. инв. №

https://zavodpi.com/

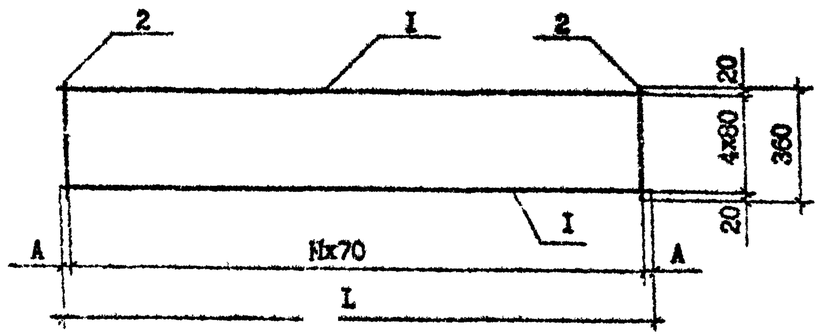

Марка	A,мм	L ,мм	N
С34	25	2500	35
С35	25	2500	35
С36	I5	24I0	34
С37	I5	2200	3I
С38	I0	I9I0	27
С39	I0	I630	23
С40	20	I300	I8
С41	I0	I2I0	I7
С42	I0	II40	I6
С43	I5	I080	I5
С44	I0	I000	I4
С45	I0	720	I0
С46	25	6I0	8
С47	20	460	6
С48	I5	3I0	4

Технические требования см. I.090.I-7с.2-3 ТТ.

Арматура класса Вр-I по ГОСТ 6727-80*.

Марка	Поз.	Наименование	Кол.	Масса ед., кг	Масса, кг
С34	I	Ø5Вр-I, L=2500	5	0,39	4,II
	2	Ø5Вр-I, L=250	35	0,06	
С35	I	Ø4Вр-I, L=2500	5	0,25	2,60
	2	Ø4Вр-I, L=360	3С	0,04	
С36	I	Ø4Вр-I, L=24I0	5	0,24	2,60
	2	Ø4Вр-I, L=360	35	0,04	
С37	I	Ø4Вр-I, L=2200	5	0,22	2,38
	2	Ø4Вр-I, L=360	32	0,04	
С38	I	Ø4Вр-I, L=I9I0	5	0,I9	2,07
	2	Ø4Вр-I, L=360	28	0,04	
С39	I	Ø4Вр-I, L=I630	5	0,I6	I,76
	2	Ø4Вр-I, L=360	24	0,04	
С40	I	Ø4Вр-I, L=I300	5	0,I3	I,4I
	2	Ø4Вр-I, L=360	I8	0,04	
С41	I	Ø4Вр-I, L=I2I0	5	0,I2	I,32
	2	Ø4Вр-I, L=360	I8	0,04	
С42	I	Ø4Вр-I, L=II40	5	0,II	I,23
	2	Ø4Вр-I, L=360	I7	0,04	
С43	I	Ø4Вр-I, L=I080	5	0,II	I,I9
	2	Ø4Вр-I, L=360	I6	0,04	
С44	I	Ø4Вр-I, L=I000	5	0,I0	I,I0
	2	Ø4Вр-I, L=360	I5	0,04	
С45	I	Ø4Вр-I, L=720	5	0,07	0,79
	2	Ø4Вр-I, L=360	II	0,04	
С46	I	Ø4Вр-I, L=6I0	5	0,06	0,66
	2	Ø4Вр-I, L=360	9	0,04	
С47	I	Ø4Вр-I, L=460	5	0,05	0,53
	2	Ø4Вр-I, L=360	7	0,04	
С48	I	Ø4Вр-I, L=3I0	5	0,03	0,35
	2	Ø4Вр-I, L=360	5	0,04	

Инв.№ подл. | Подпись и дата | Взам. инв.№

Разраб.	Селихова		5.90
Проверил	Шенин		5.90
ГИП	Бурдыкина		5.90
Нач.отд.	Бахтадзе		5.90
Н.контр.	Маркарян		5.90

I.090.I-7с.2-3 3I

СЕТКА С34...С42

Стадия	Лист	Листов
Р		I

ТОмЗНИИЭП

Копировал

Формат А3

https://zavodpi.com/

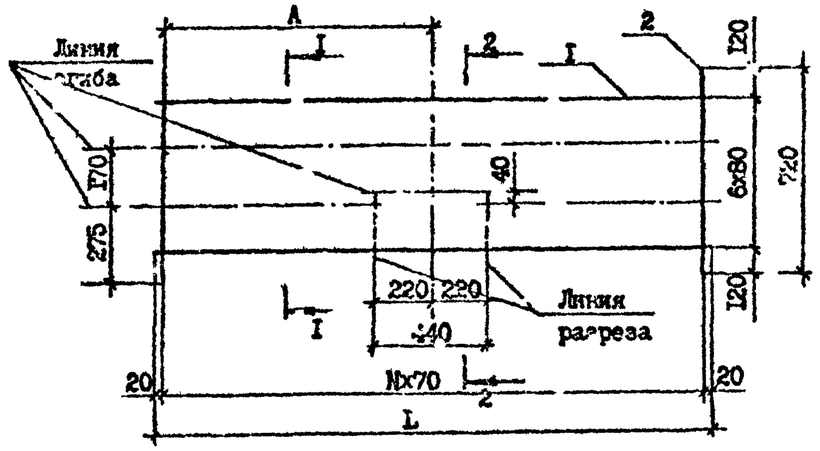

Марка	Поз.	Наименование	Кол.	Масса ед., кг	Масса, кг
С49	I	Ф5Вр-I, L=2700	7	0,42	7,23
	2	Ф5Вр-I, L=720	39	0,II	
С50	I	Ф4Вр-I, L=2700	7	0,26	4,55
	2	Ф4Вр-I, L=720	39	0,07	
С5I	I	Ф4Вр-I, L=2560	7	0,2[illegible]	4,34
	2	Ф4Вр-I, L=72[illegible]	37	0,07	
С52	I	Ф4Вр-I, L=2070	7	0,20	2,94
	2	Ф4Вр-I, L=720	30	0,07	
С53	I	Ф4Вр-I, L I440	7	0,I4	2,45
	2	Ф4Вр-I, L=720	2I	0,07	

Марка	А,мм	L,мм	N
С49	I250	2700	38
С50	I250	2700	38
С5I	I250	2560	36
С52	950	2070	29
С53	950	I440	20

Технические требования см. I.090.I-7с.2-3 ТТ
Арматура класса Вр-I по ГОСТ 6727-89*

Разраб.	Салихова		5.I.90
Проверил	Шелия		5.I.90
ГИП	Бурдиашвили		5.I.90
Нач.отд.	Бахтадзе		5.I.90
Н.контр.	Маргарян		5.I.90

I.090.I-7с.2-3 32

СЕТКА С49...С53

Стадия	Лист	Листов
Р		

ТбилЗНИИЭП

Копировал Формат А4

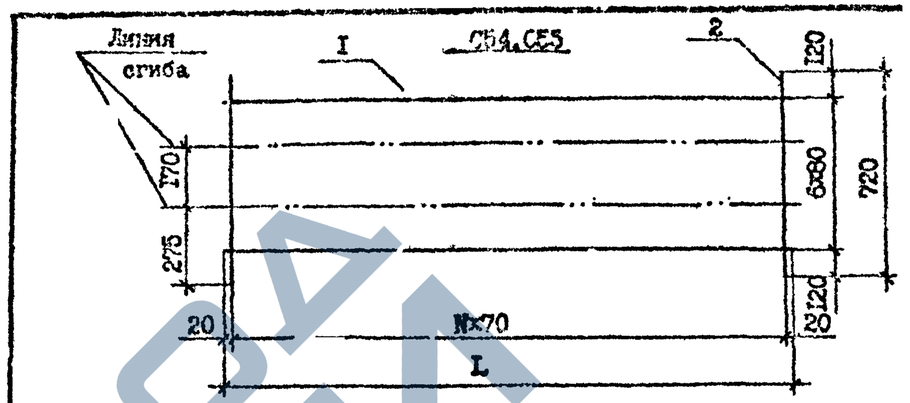

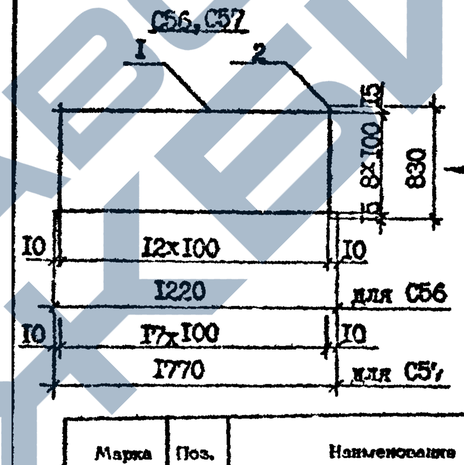

Вид А (в согнутом виде)

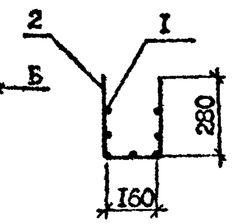

Вид Б (в согнутом

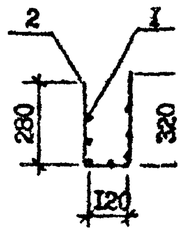

Марка	L,мм	N
С54	880	I2
С55	740	I0

Марка	Поз.	Наименование	Кол.	Масса ед., кг	Масса, кг
С54	I	Ф4Вр-I, L=880	7	0,09	I,54
	2	Ф4Вр-I, L=720	I3	0,07	
С55	I	Ф4Вр-I, L=740	7	0,07	I,26
	2	Ф4Вр-I, L=720	II	0,07	
С56	I	Ф4Вр-I L=I220	9	0,I2	0,84
	2	Ф4Вр-I, L=830	I3	0,08	
С57	I	Ф4Вр-I, L=I720	9	0,I7	2,I2
	2	Ф4Вр-I, L=830	I8	0,08	

Разраб.	Салихова		5.I.90
Проверил	Шелия		5.I.90
ГИП	Бурджиашвили		5.I.90
Нач.отд.	Бахтадзе		5.I.90
Н.контр.	Маргарян		5.I.90

I.090.I-7с.2-3 33

СЕТКА С54...С57

Стадия	Лист	Листов
Р		

ТбилЗНИИЭП

Копировал Формат А4

Инв. № подл. | Подпись и дата | Взам. инв. №

Т.К. I.090.I-7с вып. 2-3

https://zavodpi.com/

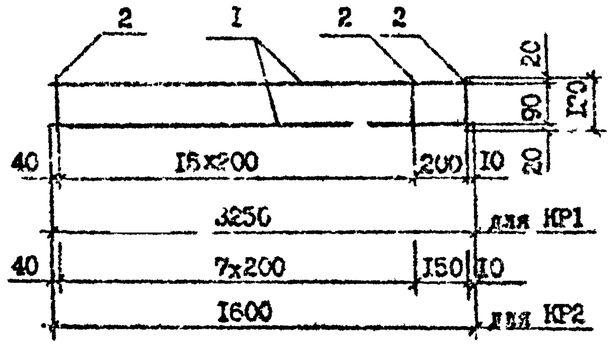

Марка	Поз.	Наименование	Кол.	Масса ед., кг	Масса, кг
КР1	I	Ф6А-III, L=3250	2	0,72	I,6I
	2	Ф4Вр-I, L=I30	I7	0,0I	
КР2	I	Ф6А-III, L=I600	2	0,36	0,8I
	2	Ф4Вр-I, L=I30	9	0,0I	

Технические требования см. I.090.I-7с.2-3 ТТ.
Арматура класса А-III по ГОСТ 5781-82*.
Арматура класса Вр-I по ГОСТ 6727-80*.

Разраб.	Салихова		5.90	I.090.I-7с.2-3 34	
Проверил	Шелия		5.90		
ГИП	Бурджанадзе		5.90		
Нач.отд.	Бахтадзе		5.90	КАРКАС КР1,КР2	Стадия: Р; Лист: ; Листов: I
Н.контр.	Маргарян		5.90		ТбилЗНИИЭП

Копировал Формат А4

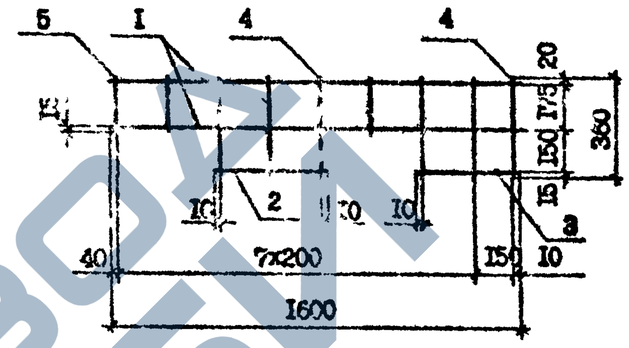

Марка	Поз.	Наименование	Кол.	Масса ед., кг	Масса, кг
КР4	I	Ф6А-III, L=I600	2	0,36	I,I9
	2	Ф6А-III, L=420	I	0,09	
	3	Ф6А-III, L=370	I	0,08	
	4	Ф4Вр-I, L=360	6	0,04	
	5	Ф4Вр-I, L=2I0	3	0,02	

Технические требования см. I.090.I-7с.2-3 ТТ
Арматура класса А-III по ГОСТ 5781-82*.
Арматура класса Вр-I по ГОСТ 6727-80*

Инв. № подл. | Подпись и дата | Взам. инв. №

Разраб.	Салихова		5.90	I.090.I-7с.2-3 35	
Проверил	Шелия		5.90		
ГИП	Бурджанадзе		5.90		
Нач.отд.	Бахтадзе		5.90	КАРКАС КР4	Стадия: Р; Лист: ; Листов: I
Н.контр.	Маргарян		5.90		ТбилЗНИИЭП

Копировал Формат А4

https://zavodpi.com/

КР3

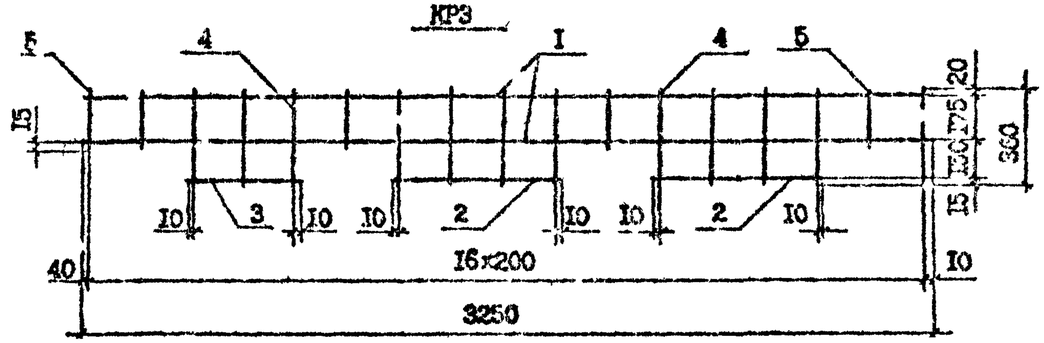

КР5

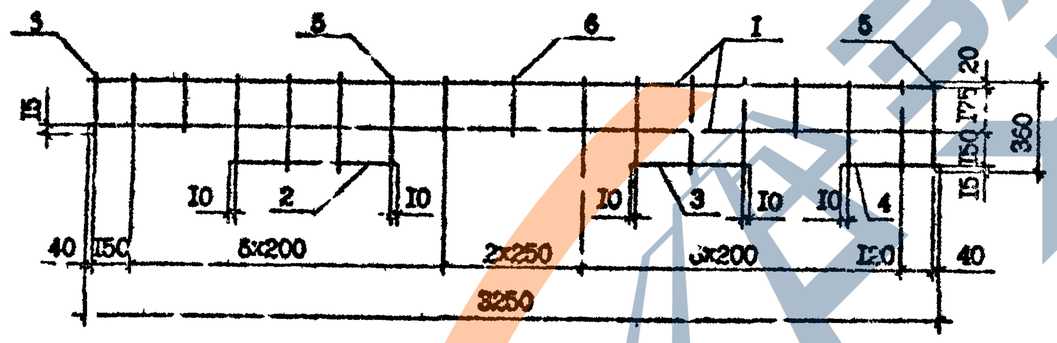

Марка	Поз.	Наименование	Кол.	Масса ед., кг	Масса, кг
КР3	1	Ф8А-III, L=3250	2	1,28	3,77
	2	Ф8А-III, L=620	2	0,24	
	3	Ф8А-III, L=420	1	0,17	
	4	Ф4Вр-I, L=360	11	0,04	
	5	Ф4Вр-I, L=210	6	0,02	
КР5	1	Ф8А-III, L=3250	2	1,28	3,64
	2	Ф8А-III, L=620	1	0,24	
	3	Ф8А-III, L=420	1	0,17	
	4	Ф8А-III, L=340	1	0,13	
	5	Ф4Вр-I, L=360	10	0,04	
	6	Ф4Вр-I, L=210	7	0,02	

Технические требования см. I.090.I-7с.2-3 ТТ
Арматура класса А-III по ГОСТ 5781-82*.
Арматура класса Вр-I по ГОСТ 6727-80*.

Инв. № подл. | Подпись и дата | Взам. инв. №

Разраб.	Салихова		5.90
Проверил	Щ[illegible]кия		5.90
ГИП	Б[illegible]жанадзе		5.90
Нач.отд.	Бахтадзе		5.90
Н.контр.	Маркарян		5.90

I.090.I-7с.2-3 36

КАРКАС
КР3, КР5

Стадия	Лист	Листов
Р		1

ТбилЗНИИЭП

Копировал

Формат А3

КР7...КР12, КР14

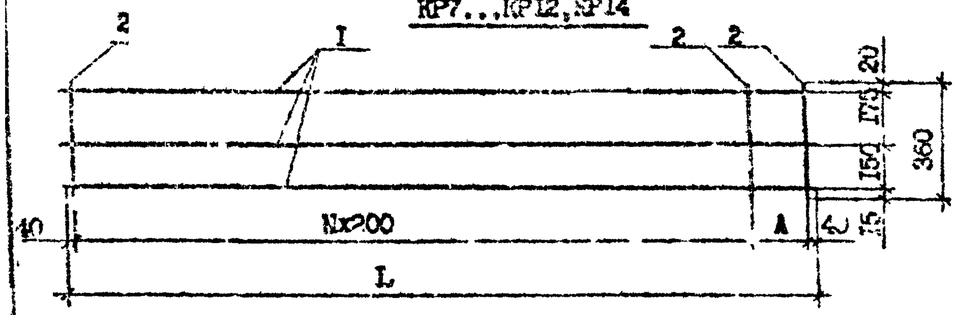

КР6

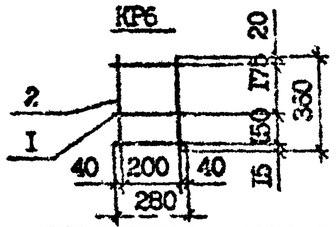

Марка	a, мм	l, мм	N
КР7	160	640	2
КР8	200	680	2
КР9	150	830	3
КР10	100	980	4
КР11	200	1280	5
КР12	80	1360	6
КР14	130	3010	14

Марка	Поз.	Наименование	Кол.	Масса ед., кг	Масса, кг
КР6	1	Ф6А-III, L=280	3	0,06	0,26
	2	Ф4Вр-I, L=360	2	0,04	
КР7	1	Ф6А-III, L=640	3	0,14	0,50
	2	Ф4Вр-I, L=360	4	0,04	
КР8	1	Ф6А-III, L=680	3	0,15	0,61
	2	Ф4Вр-I, L=360	4	0,04	
КР9	1	Ф6А-III, L=830	3	0,18	0,74
	2	Ф4Вр-I, L=360	5	0,04	
КР10	1	Ф6А-III, L=980	3	0,22	0,90
	2	Ф4Вр-I, L=360	6	0,04	
КР11	1	Ф6А-III, L=1280	3	0,28	1,12
	2	Ф4Вр-I, L=360	7	0,04	
КР12	1	Ф6А-III, L=1360	3	0,30	1,22
	2	Ф4Вр-I, L=360	8	0,04	
КР14	1	Ф8А-III, L=3010	3	1,19	4,21
	2	Ф4Вр-I, L=360	16	0,04	

Разраб.	Салихова		5.90	I.090.I-7с.2-3 37
Проверил	Шелия		5.90	
ГИП	Бурджанадзе		5.90	
Нач.отд.	Бахтадзе		5.90	
Н.контр.	Маржарян		5.90	КАРКАС КР6...КР12, КР14
				Сталия: Р; Лист; Листов: I
				ТбилЗНИИЭП

Подпись и дата | Взам. инв. № | Инв. № подл.

Копировал | Формат А4

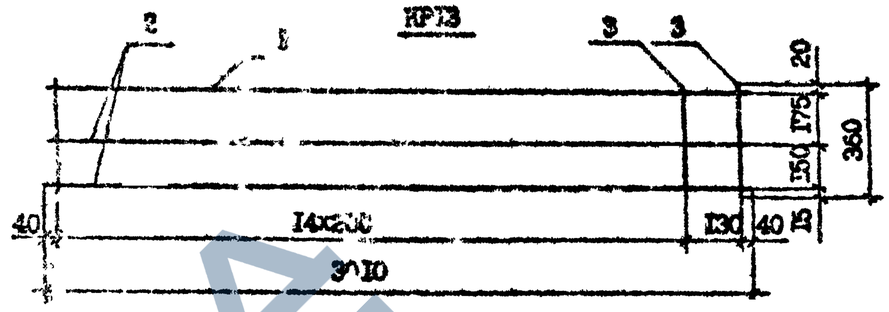

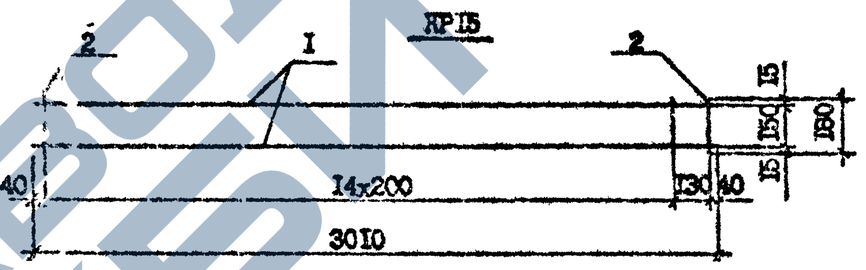

Марка	Поз.	Наименование	Кол.	Масса ед., кг	Масса, кг
КР13	1	Ф8А-III, L=3010	1	1,19	5,55
	2	Ф10А-III, L=3010	2	1,86	
	3	Ф4Вр-I, L=360	16	0,04	
КР15	1	Ф8А-III, L=3010	2	1,19	2,70
	2	Ф4Вр-I, L=180	16	0,02	

Технические требования см. I.090.I-7с.2-3 ТТ.

Арматура класса А-III по ГОСТ 5781-82*.

Арматура класса Вр-I по ГОСТ 6727-80*.

Разраб.	Салихова		5.90	I.090.I-7с.2-3 38
Проверил	Шелия		5.90	
ГИП	Бурджанадзе		5.90	
Нач.отд.	Бахтадзе		5.90	КАРКАС КР13, КР15
Н.контр.	Маржарян		5.90	Сталия: Р; Лист; Листов: I
				ТбилЗНИИЭП

Подпись и дата | Взам. инв. № | Инв. № подл.

Копировал | Формат А4

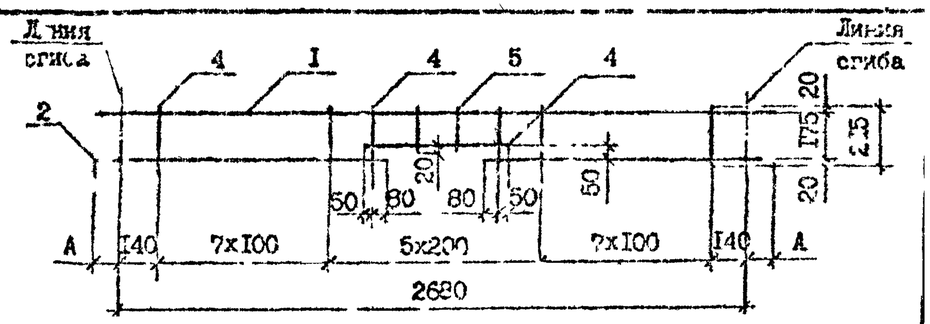

Марка	Поз.	Наименование	Кол.	Масса ед., кг	Масса, кг
КР16	1	Ф12А-III, L=3060	I	2,72	6,24
	2	Ф12А-III, L=1310	2	1,16	
	3	Ф12А-III, L=700	I	0,62	
	4	Ф5Вр-I, L=215	18	0,03	
	5	Ф5Вр-I, L=165	2	0,02	
КР17	1	Ф10А-III L=2900	I	1,79	4,32
	2	Ф10А-III, L=1230	2	0,76	
	3	Ф10А-III, L=700	I	0,43	
	4	Ф5Вр-I, L=215	18	0,03	
	5	Ф5Вр-I, L=165	2	0,02	
КР18	1	Ф12А-III, L=2760	I	2,45	5,71
	2	Ф12А-III, L=1160	2	1,03	
	3	Ф12А-III, L=700	I	0,62	
	4	Ф5Вр-I, L=215	18	0,03	
	5	Ф5Вр-I, L=165	2	0,02	

Марка	А, мм
КР16	190
КР17	110
КР18	40

Технические требования см. I.090.I-7с.2-3 ТТ.
Арматура класса А-III по ГОСТ 5781-82*.
Арматура класса Вр-I по ГОСТ 6727-80*.

Разраб. Салихова
Пров. Шелля
ГИП Бурдакиндо
Нач. отд. Бахтадзе
Н. контр. Маркарян

I.090.I-7с.2-3 39

КАРКАС КР16...КР18

Стадия Р | Лист | Листов

ТбилЗНИИЭП

Копировал

Формат А4

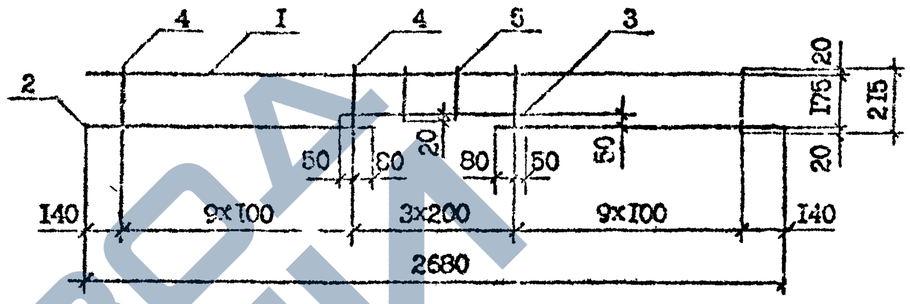

Марка	Поз.	Наименование	Кол.	Масса ед., кг	Масса, кг
КР19	I	Ф10А-III, L=2680	I	1,65	4,10
	2	Ф10А-III, L=1120	2	0,69	
	3	Ф10А-III, L=700	I	0,43	
	4	Ф5Вр-I, L=215	20	0,03	
	5	Ф5Вр-I, L=165	2	0,02	

Технические требования см. I.090.I-7с.2-3 ТТ.
Арматура класса А-III по ГОСТ 5781-82*.
Арматура класса Вр-I по ГОСТ 6727-80*.

Разраб. Салихова
Пров. Шелля
ГИП Бурдакиндо
Нач. отд. Бахтадзе
Н. контр. Маркарян

I.090.I-7с.2-3 40

КАРКАС КР19

Стадия Р | Лист | Листов

ТбилЗНИИЭП

Копировал

Формат А4

ЗАВОД ЖБИ

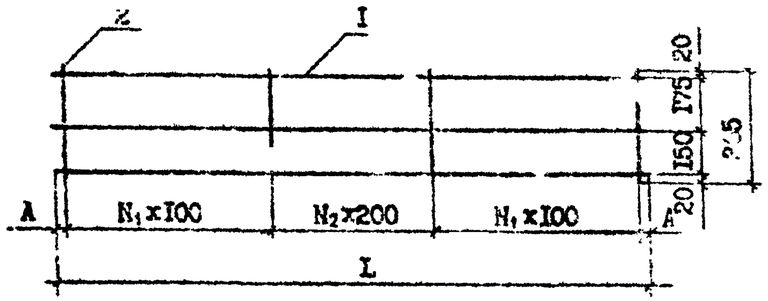

Марка	Поз.	Наименование	Кол.	Масса ед.,кг	Масса, кг
КР20	I	Ø8А-III, L=2450	3	0,97	4,II
	2	Ø5Вр-I, L=365	20	0,06	
КР2I	I	Ø6А-III, L=2450	3	0,54	2,94
	2	Ø5Вр-I, L=365	22	0,06	
КР22	I	Ø8А-III, L=2200	3	0,88	3,72
	2	Ø5Вр-I, L=365	I8	0,06	
КР23	I	Ø8А-III, L=I820	3	0,72	3,00
	2	Ø5Вр-I, L=365	I4	0,06	
КР24	I	Ø6А-III, L=I820	3	0,04	2,I6
	2	Ø5Вр-I, L=365	I6	0,06	
КР25	I	Ø6А-III, L=I620	3	0,36	I,92
	2	Ø5Вр-I, L=365	I4	0,06	

Марка	A,мм	L,мм	N_1	N_2
КР20	25	2450	7	5
КР2I	25	2450	9	3
КР22	I0	2220	6	5
КР23	I0	I820	4	5
КР24	I0	I820	6	3
КР25	I0	I620	5	3

Технические требования см. I.090.I-7с.2-3 ТТ.

Арматура класса А-III по ГОСТ 5781-82*.

Арматура класса Вр-I по ГОСТ 6727-80*.

Разраб.	Селихова		7.X 90	I.090.I-7с.2-3 4I	
Проверил	Шелка		I.X 90		
ГИП	Бурджанадзе		7.X 90		
Нач.отд.	Бахтадзе		7.X 90	КАРКАС КР20...КР25	Стадия: Р; Лист; Листов: I
Н.контр.	Маргарян		7.X 90		ТбилЗНИИЭП

Копировал Формат А4

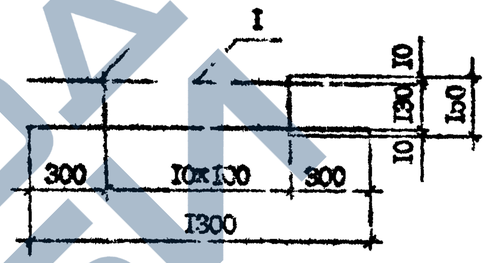

Марка	Поз.	Наименование	Кол.	Масса ед.,кг	Масса, кг
КР26	I	Ø8А-III, L=I300	2	0,5I	I,24
	2	Ø5Вр-I, L=I50	II	0,02	

Технические требования см. I.090.I-7с.2-3 ТТ.

Арматура класса А-III по ГОСТ 5781-82*.

Арматура класса Вр-I по ГОСТ 6727-80*.

Взам. инв. №

Подпись и дата

Инв. № подл.

Разраб.	Селихова		7.X 90	I.090.I-7с.2-3 42	
Проверил	Шелка		I.X 90		
ГИП	Бурджанадзе		7.X 90		
Нач.отд.	Бахтадзе		7.X 90	КАРКАС КР26	Стадия: Р; Лист; Листов: I
Н.контр.	Маргарян		7.X 90		ТбилЗНИИЭП

Копировал Формат А4

https://zavodjbi.com/

https://zavodjbi.com/

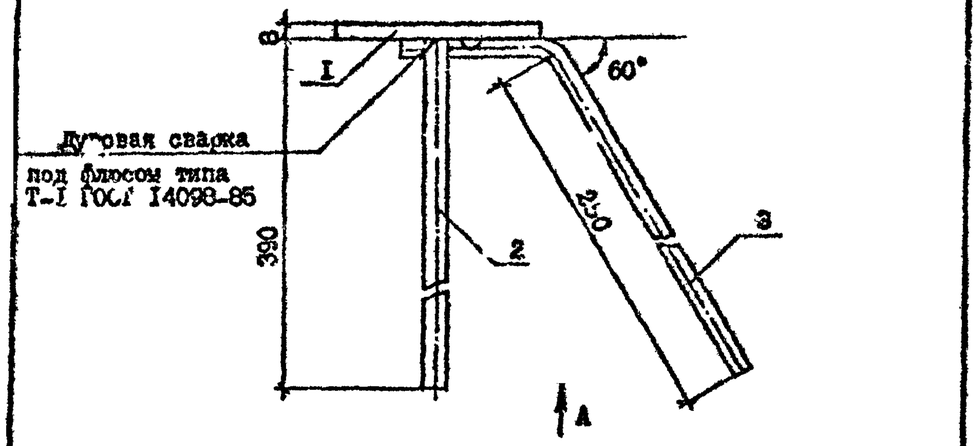

Технические требования см. I.090.I-7с.2-3 ТТ.
Арматура класса А-III по ГОСТ 5781-82*.
Сталь полосовая по ГОСТ 103-76**.

Марка	Поз.	Наименование	Кол.	Масса ед., кг	Масса, кг
МН1	1	полоса -8х80, L=80	1	0,41	0,78
	2	Ø8А-III, L=390	2	0,15	
	3	Ø6А-III, L=310	1	0,07	

Разраб.	Саликова		7.90
Проверил	Шелия		7.90
ГИП	Бурджанадзе		7.90
Нач.отд.	Бахтадзе		7.90
Н.контр.	Маркарян		7.90

I.090.I-7с.2-3 43

ИЗДЕЛИЕ ЗАКЛАДНОЕ МН1

Стадия Р | Лист | Листов 1

ТбилЗНИИЭП

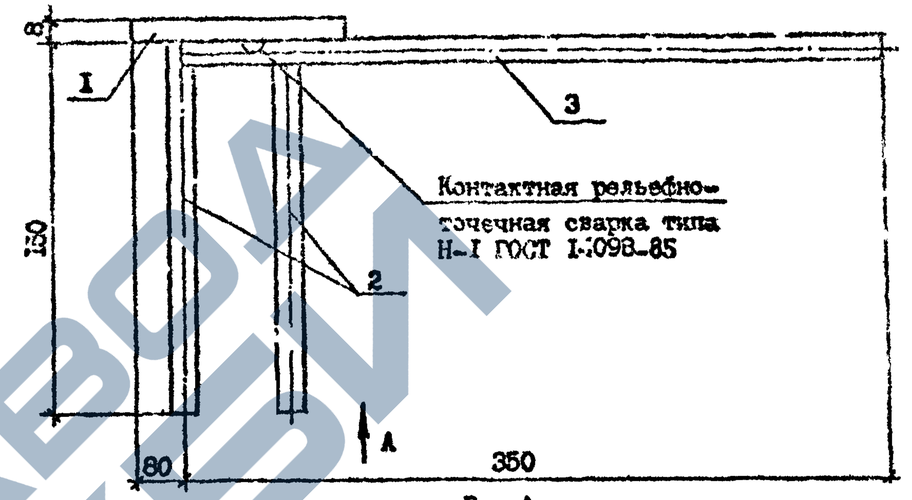

Технические требования см. I.090.I-7с.2-3 ТТ.
Сталь полосовая по ГОСТ 103-76**.
Арматура класса А-III по ГОСТ 5781-82*.

Марка	Поз.	Наименование	Кол.	Масса ед., кг	Масса, кг
МН2	1	полоса -8х80, L=100	1	0,50	0,78
	2	Ø8А-III, L=150	2	0,06	
	3	Ø6А-III, L=350	2	0,08	

Разраб.	Саликова		7.90
Проверил	Шелия		7.90
ГИП	Бурджанадзе		7.90
Нач.отд.	Бахтадзе		7.90
Н.контр.	Маркарян		7.90

I.090.I-7с.2-3 44

ИЗДЕЛИЕ ЗАКЛАДНОЕ МН2

Стадия Р | Лист | Листов 1

ТбилЗНИИЭП

Инв. № подл. | Подпись и дата | Взам. инв. №

https://zavodjbi.com/

АН1

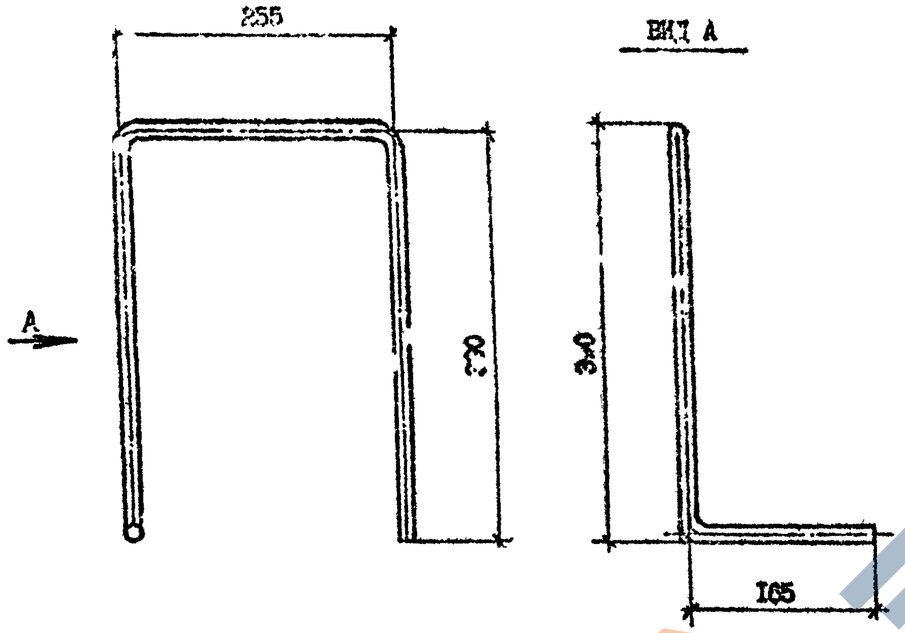

АН2

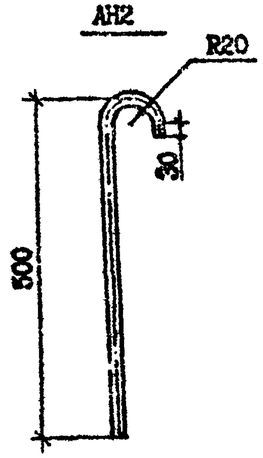

Марка	Наименование	Масса, кг
АН1	ФIOA-I, L=1200	0,74
АН2	ФIOA-I, L=570	0,35

Арматура класса А-I по ГОСТ 5781-82*.
Технические требования см.
I.090.I-7с.2-3 ТТ.

Разраб.	Салихова		
Проверил	Шелия		
ГИП	Бурджанадзе		
Нач.отд.	Бахтадзе		
Н.контр.	Маркарян		

I.090.I-7с.2-3 45

СТЕРЖЕНЬ АНКЕРНЫЙ АН1, АН2

Стадия	Лист	Листов
Р		1

ТбилЗНИИЭП

Копировал Формат А4

АН3, АН4

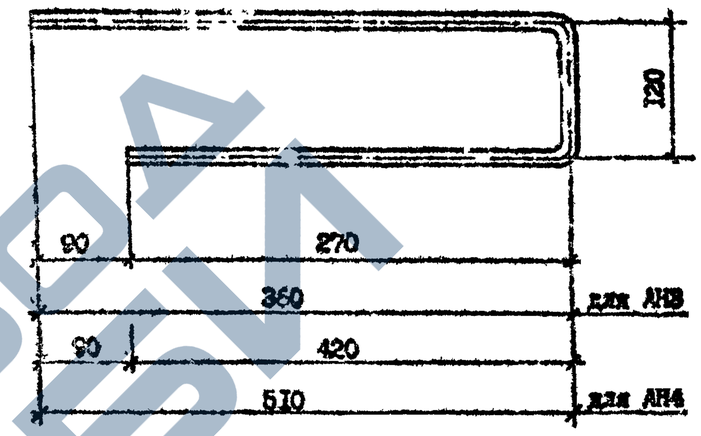

АН5

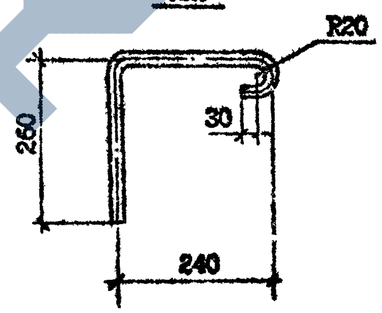

Марка	Наименование	Масса, кг
АН3	ФIOA-I, L=760	0,47
АН4	ФIOA-I, L=1060	0,65
АН5	ФIOA-I, L=570	0,35

Технические требования см. I.090.I-7с.2-3 тт.
Арматура класса А-I по ГОСТ 5781-82*.

Разраб.	Салихова		
Проверил	Шелия		
ГИП	Бурджанадзе		
Нач.отд.	Бахтадзе		
Н.контр.	Маркарян		

I.090.I-7с.2-3 46

СТЕРЖЕНЬ АНКЕРНЫЙ АН3...АН5

Стадия	Лист	Листов
Р		1

ТбилЗНИИЭП

Копировал Формат А4.

https://zavodjbi.com/

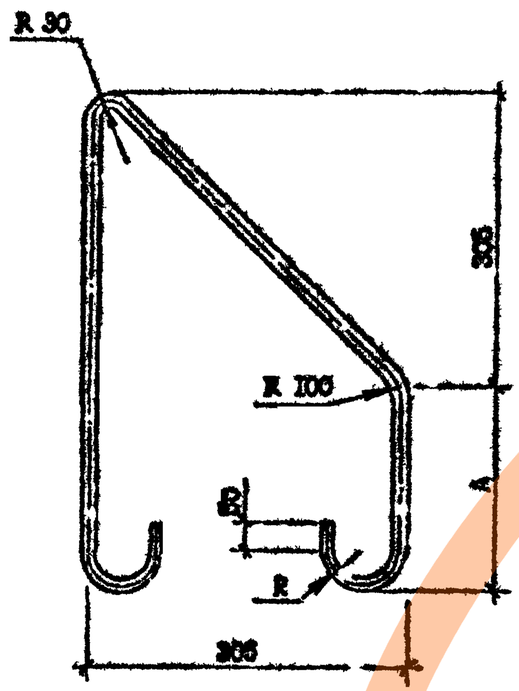

Марка	А, мм	R, мин
СП1	175	20
СП2	240	20
СП3	305	30
СП4	3.0	30

Марка	Наименование	Масса, кг
СП1	ФI0Ас-II, L=I265	0,78
СП2	ФI2Ас-II, L=I395	I.24
СП3	ФI4Ас-II, =I555	I,88
СП4	ФI6Ас-II, L=I695	2,66

Технические требования см. I.090.I-7с.2-3 ТТ.
Арматура класса Ас-II по ГОСТ 5781-82*.

Разраб.	Сагиас		XI.90
Проверил	Шалия		XI.90
ГИП	Бурджанадзе		XI.90
Н.контр.	Бахтадзе		XI.90
Н.контр.	Магарин		XI.90

I.090.I-7с.2-3 47

ПЕТЛЯ СТРОПОВОЧНАЯ СП1...СП4

Стадия	Лист	Листов
Р		1

ТбилЗНИИЭП

Копировал

Формат А3

Инв. № подл. | Подпись и дата | Взам. инв. №

https://zavodjbi.com/

Марка элемента	Изделия арматурные																	Изделия закладные						Общий расход
	Арматура класса																	Арматура кл.			Прокат. нар.		Всего	
	А-I			Ас-II					А-III					В-I			Всего	III			ВС-3			
	ГОСТ 5781-82*													ГОСТ 6727-80*				ГОСТ 5781-82*			ГОСТ 10[illegible]-76*			
	Ф8	Ф10	Итого	Ф10	Ф12	Ф14	Ф16	Итого	Ф6	Ф8	Ф10	Ф12	Итого	Ф4	Ф5	Итого		Ф8	8	Итого	-5х80	Итого		
1ПСО 30.33.4-1ПТ-С	-	10,0	10,0	-	2,5	-	-	2,5	3,8	14,4	11,2	-	29,4	22,9	5,6	28,5	70,4	-	-	-	-	-	-	70,4
1ПСО 30.33.4-2ПТ-С	-	10,0	10,0	-	2,5	-	-	2,5	7,9	14,4	7,4	5,7	35,[illegible]	22,9	2,8	25,7	73,3	-	-	-	-	-	-	73,6
2ПСО 30.33.4-1ПТ-С	-	10,0	10,0	-	2,5	-	-	2,5	4,2	14,4	11,2	-	29,6	24,6	5,6	30,1	72,4	-	-	-	-	-	-	72,4
2ПСО 30.33.4-2ПТ-С	-	10,0	10,0	-	2,5	-	-	2,5	8,3	14,4	7,4	5,7	35,[illegible]	24,5	2,8	27,3	75,6	-	-	-	-	-	-	75,6
3ПСО 30.33.4-1ПТ-С	-	10,8	10,8	-	2,5	-	-	2,5	7,0	13,6	10,9	-	31,5	25,3	5,7	31,0	75,8	-	-	-	-	-	-	75,8
3ПСО 30.33.4-2ПТ-С	-	10,8	10,8	-	2,5	-	-	2,5	7,9	18,6	7,4	5,1	39,0	25,3	2,6	27,9	80,2	-	-	-	-	-	-	80,2
4ПСО 30.33.4-1ПТ-С	-	10,8	10,8	-	2,5	-	-	2,5	7,4	13,6	10,9	-	31,9	27,0	5,7	32,7	77,9	-	-	-	-	-	-	77,9
4ПСО 30.33.4-2ПТ-С	-	10,8	10,8	-	2,5	-	-	2,5	8,3	18,6	7,4	5,1	39,4	27,0	2,6	29,6	82,3	-	-	-	-	-	-	82,3
5ПСО 30.33.4-2ПТ-С	-	10,8	10,8	-	2,5	-	-	2,5	6,9	13,6	10,9	-	31,4	26,2	5,5	31,7	76,4	-	-	-	-	-	-	76,4
6ПСО 30.33.4-2ПТ-С	-	10,8	10,8	-	-	3,8	-	3,8	3,5	16,8	7,4	-	27,7	28,6	11,7	40,3	82,6	-	-	-	-	-	-	82,6
7ПСО 30.33.4-2ПТ-С	-	10,8	10,8	-	-	3,8	-	3,8	3,5	16,8	7,4	-	27,7	28,6	11,7	40,3	82,6	-	-	-	-	-	-	82,6
1ПСО 33.33.4-1ПТ-С	-	10,5	10,5	-	2,5	-	-	2,5	5,6	11,2	10,9	-	27,7	31,1	5,7	36,8	77,5	-	-	-	-	-	-	77,5
1ПСО 33.33.4-2ПТ-С	-	10,5	10,5	-	2,5	-	-	2,5	6,4	16,3	7,4	5,1	35,2	31,1	2,6	33,7	81,9	-	-	-	-	-	-	81,9
2ПСО 33.33.4-1ПТ-С	-	10,5	10,5	-	2,5	-	-	2,5	5,6	11,2	10,9	-	27,7	31,1	5,7	36,8	77,5	-	-	-	-	-	-	77,5
2ПСО 33.33.4-2ПТ-С	-	10,5	10,5	-	2,5	-	-	2,5	6,4	16,3	7,4	5,1	35,2	31,1	2,6	33,7	81,9	-	-	-	-	-	-	81,9
1ПСО 60.33.4-1ПТ-С	-	18,5	18,5	-	-	7,5	-	7,5	4,7	25,8	22,4	-	52,9	45,6	11,2	56,8	135,7	-	-	-	-	-	-	135,7
1ПСО 60.33.4-2ПТ-С	-	18,5	18,5	-	-	7,5	-	7,5	12,9	25,8	14,9	11,3	64,9	45,6	5,6	51,2	142,1	-	-	-	-	-	-	142,1
2ПСО 60.33.4-1ПТ-С	-	18,5	18,5	-	-	-	10,6	10,6	5,5	25,8	22,4	-	53,7	48,7	11,2	59,9	142,7	-	-	-	-	-	-	142,7
2ПСО 60.33.4-2ПТ-С	-	18,5	18,5	-	-	-	10,6	10,6	13,7	25,8	14,9	11,3	65,7	48,7	5,6	54,3	149,1	-	-	-	-	-	-	149,1
3ПСО 60.33.4-1ПТ-С	-	19,2	19,2	-	-	-	10,6	10,6	11,2	19,5	21,8	-	52,5	50,1	11,4	61,5	143,8	-	-	-	-	-	-	143,8
3ПСО 60.33.4-2ПТ-С	-	19,2	19,2	-	-	-	10,6	10,6	12,9	29,6	14,9	10,3	67,7	50,1	5,1	55,2	152,7	-	-	-	-	-	-	152,7

Разраб.	Салихова	[signature]	10.10.90
Проверил	Шелья	[signature]	10.10.90
ГИП	Бурджанадзе	[signature]	10.10.90
Нач.отд.	Бахтадзе	[signature]	10.10.90
Н.контр.	Маркарян	[signature]	10.10.90

I.090.I-7с.2-3 РС

ВЕДОМОСТЬ РАСХОДА СТАЛИ

Стадия	Лист	Листов
Р	I	2

ТбилЗНИИЭП

Инв. № подл. | Подпись и дата | Взам. инв. №

Копировал

Формат А3

Марка элемента	Изделия арматурные																Изделия закладные						Общий расход
	Арматура класса																Арматура к...			Прокат мар.			
	A-I			Ac-II				A-III					Bp-I			Всего	A-III			ВСт3пс6		Всего	
	ГОСТ 5781-82*												ГОСТ 6727-80*				ГОСТ 5781-82*			ГОСТ 6727-80*			
	Ф6	Ф10	Итого	Ф10	Ф12	Ф14	Ф16	Итого	Ф6	Ф8	Ф10	Ф12	Итого	Ф4	Ф5	Итого		Ф6	Ф8	Итого	-8х80	Итого		
1ПСБ 30.33.4-1ПТ-С	I,2	6,9	8,I	I,6	-	-	-	I,6	3,8	I4,4	II,2	-	29,4	I9,3	5,6	24,9	64,0	-	-	-	-	-	-	64,0
1ПСБ 30.33.4-2ПТ-С	I,2	6,9	8,I	I,6	-	-	-	I,6	7,9	I4,4	7,4	5,7	35,4	I9,3	2,8	22,I	67,2	-	-	-	-	-	-	67,2
2ПСБ 30.33.4-1ПТ-С	I,2	6,9	8,I	I,6	-	-	-	I,6	3,8	I4,4	II,2	-	29,4	I9,3	5,6	24,9	64,0	-	-	-	-	-	-	64,0
2ПСБ 30.33.4-2ПТ-С	I,2	6,9	8,I	I,6	-	-	-	I,6	7,9	I4,4	7,4	5,7	35,4	I9,3	2,8	22,I	67,2	-	-	-	-	-	-	67,2
1ПСЛ 30.33.4-2ПТ-С	-	I0,8	I0,8	-	2,5	-	-	2,5	7,8	I8,4	7,4	5,I	38,7	32,7	2,6	35,3	87,3	0,9	I,7	2,6	3,6	3,6	6,2	93,5
1ПСД 30.33.4-2ПТ-С	I,3	7,6	8,9	-	2,5	-	-	2,5	3,4	I4,8	7,4	-	25,6	30,0	3,9	33,9	70,9	-	-	-	-	-	-	70,9
2ПСД 30.33.4-2ПТ-С	I,3	7,6	8,9	-	2,5	-	-	2,5	3,4	I4,8	7,4	-	25,6	30,0	3,9	33,9	70,9	-	-	-	-	-	-	70,9
3ПСД 30.33.4-2ПТ-С	-	I0,4	I0,4	-	2,5	-	-	2,5	4,0	I3,6	7,4	-	25,0	29,5	3,9	33,4	71,3	-	-	-	-	-	-	71,3
4ПСД 30.33.4-1ПТ-С	-	I0,4	I0,4	I,6	-		-	I,6	2,9	I4,4	II,2	-	28,5	I2,5	5,6	I8,I	58,6	-	-	-	-	-	-	58,6
4ПСД 30.33.4-2ПТ-С	-	I0,4	I0,4	I,6	-	-		6	I7,0			5,7	34,5	I2,5	2,8	I5,3	6I,8	-	-	-	-	-	-	6I,8
1ПС 30.33.4-2ПТ-С	-	3,7	3,7	-	2,5	-	-	2,5	8,5	I3,4	I0,9	-	30,8	24,7	5,5	30,2	67,2	0,9	I,7	2,6	3,6	3,6	6,2	73,4
1ПС 30.33.4-1ПТ-С	-	I0,8	I0,8	-	-	3,8	-	3,8	2,9	20,7	-	-	23,6	3I,2	-	3I,2	69,4	-	-	-	-	-	-	69,4
1ПС 24.33.4-1ПТ-С	-	9,3	9,3	-	2,5	-	-	2,5	2,9	I7,2	-	-	20,I	24,8	-	24,8	56,7	-	-	-	-	-	-	56,7
1ПС I8.33.4-1ПТ-С	-	7,8	7,8	-	2,5	-	-	2,5	2,9	I3,6	-	-	I6,5	I8,3	-	I8,3	45,I	-	-	-	-	-	-	45,I
1ПС I2.33.4-1ПТ-С	-	5,2	5,2	I,6	-	-	-	I,6	2,9	I0,0	-	-	I2,9	I2,I	-	I2,I	3I,8	-	-	-	-	-	-	31,8
1ПС 30.I6.4-1ПТ-С	-	5,8	5,8	I,5	-	-	-	I,6	6,8	-	-	-	6,8	20,5	-	20,5	34,7	-	-	-	-	-	-	34,7
1ПС 33.33.4-1ПТ-С	-	I0,5	I0,5	-	-	3,8	-	3,8	I,4	20,7	-	-	22,I	38,4	-	38,4	74,8	-	-	-	-	-	-	74,8
2ПС 33.33.4-2ПТ-С	-	I0,5	I0,5	-	-	3,8	-	3,8	I,4	20,7	-	-	22,I	38,4	-	38,4	74,8	-	-	-	-	-	-	74,8
1ПС I5.33.4-1ПТ-С	-	4,9	4,9	I,6	-	-	-	I,6	I,4	I0,0	-	-	II,4	I7,5	-	I7,5	35,4	-	-	-	-	-	-	35,4
2ПС I5.33.4-2ПТ-С	-	4,9	4,9	I,6	-	-	-	I,6	I,4	I0,0	-	-	II,4	I7,5	-	I7,5	35,4	-		-	-	-	-	35,4

т.к.I.090.I-7с. вып.2-3

Инв. № подл. | Подпись и дата | Взам. инв. №

I.090.I-7с.2-3 РС

Лист 2