https://zavodjbi.com/

ТИПОВЫЕ КОНСТРУКЦИИ, ИЗДЕЛИЯ И УЗЛЫ ЗДАНИЙ И СООРУЖЕНИЙ

СЕРИЯ 3.503.1-81

ПРОЛЕТНЫЕ СТРОЕНИЯ СБОРНЫЕ ЖЕЛЕЗОБЕТОННЫЕ ДЛИНОЙ 12,15,18,21,24 и 33м ИЗ БАЛОК ДВУТАВРОВОГО СЕЧЕНИЯ С ПРЕДВАРИТЕЛЬНО НАПРЯГАЕМОЙ АРМАТУРОЙ ДЛЯ МОСТОВ И ПУТЕПРОВОДОВ, РАСПОЛОЖЕННЫХ НА АВТОМОБИЛЬНЫХ ДОРОГАХ ОБЩЕГО ПОЛЬЗОВАНИЯ, НА УЛИЦАХ И ДОРОГАХ В ГОРОДАХ

ВЫПУСК 6-1
ИЗДЕЛИЯ АРМАТУРНЫЕ И ЗАКЛАДНЫЕ БАЛОК ПРОЛЕТНОГО СТРОЕНИЯ

РАБОЧИЕ ЧЕРТЕЖИ

инв. N 1318/14

https://zavodjbi.com/

https://zavodjbi.com/

ТИПОВЫЕ КОНСТРУКЦИИ, ИЗДЕЛИЯ И УЗЛЫ ЗДАНИЙ И СООРУЖЕНИЙ

СЕРИЯ 3.503.1-81

ПРОЛЕТНЫЕ СТРОЕНИЯ СБОРНЫЕ ЖЕЛЕЗОБЕТОННЫЕ ДЛИНОЙ 12,15,18,21,24 и 33м ИЗ БАЛОК ДВУТАВРОВОГО СЕЧЕНИЯ С ПРЕДВАРИТЕЛЬНО НАПРЯГАЕМОЙ АРМАТУРОЙ ДЛЯ МОСТОВ И ПУТЕПРОВОДОВ, РАСПОЛОЖЕННЫХ НА АВТОМОБИЛЬНЫХ ДОРОГАХ ОБЩЕГО ПОЛЬЗОВАНИЯ, НА УЛИЦАХ И ДОРОГАХ В ГОРОДАХ

ВЫПУСК 6-1
ИЗДЕЛИЯ АРМАТУРНЫЕ И ЗАКЛАДНЫЕ БАЛОК ПРОЛЕТНОГО СТРОЕНИЯ

РАБОЧИЕ ЧЕРТЕЖИ

Разработаны институтом "Союздорпроект"

Главный инженер института В.Р.Силков

Главный инженер проекта В.И.Маркин

Утверждены и введены в действие с 01.11.89 Минтрансстроем СССР протокол от 11.05.88 N АВ-311

https://zavodjbi.com/

Обозначение документа	Наименование	Стр.
3.503.1-81.6-1-ТТ	Технические требования	3
3.503.1-81.6-1-1	Изделие закладное МН-ТАII-1а,	6
	МН-ТАIII-1а, МН-ТАII-1р, МН-ТАIII-1р,	
	МН-ТАII-2, МН-ТАIII-2	
3.503.1-81.6-1-2	Изделие закладное МН-ТАII-3,	7
	МН-ТАIII-3, МН-ТАII-4, МН-ТАIII-4	
3.503.1-81.6-1-3	Изделие закладное МН-ТАII-5, МН-ТАIII-5	8
3.503.1-81.6-1-4	Изделие закладное МН-ТАII-6, МН-ТАIII-6	8
3.503.1-81.6-1-5	Изделие закладное МН-ТАII-7, МН-ТАIII-7	9
3.503.1-81.6-1-6	Изделие закладное МН-ТАII-8, МН-ТАIII-8,	9
	МН-ТАII-9, МН-ТАIII-9	
3.503.1-81.6-1-7	Изделие закладное МН-ТАII-10, МН-ТАIII-10	10
3.503.1-81.6-1-8	Изделие закладное МН-ТАII-11, МН-ТАIII-11	10
3.503.1-81.6-1-9	Пучок из стали класса В-II	11
3.503.1-81.6-1-10	Каркас анкера	13
3.503.1-81.6-1-11	Звездочка	14
3.503.1-81.6-1-12	Стержень-фиксатор	14
3.503.1-81.6-1-13	Крестовина	15
3.503.1-81.6-1-14	Спираль	15
3.503.1-81.6-1-15	Канаты К-7	16
3.503.1-81.6-1-16	Сетка плиты СП140-ТАII(АIII)-1;	17
	СП180-ТАII(АIII)-1; СП140-ТАII(АIII)-3, СП180-ТАII(АIII)-3	
3.503.1-81.6-1-17	Сетка плиты СП174-ТАII(АIII)-1;	18
	СП194-ТАII(АIII)-1; СП174-ТАII(АIII)-2; СП194-ТАII(АIII)-2	
3.503.1-81.6-1-18	Сетка плиты СП140-ТАII(АIII)-2; СП180-ТАII(АIII)-2;	19
	СП140-ТАII(АIII)-4; СП180-ТАII(АIII)-4	
3.503.1-81.6-1-19	Сетка плиты СП174-ТАII(АIII)-4	20
	СП194-ТАII(АIII)-4, СП174-ТАII(АIII)-5; СП194-ТАII(АIII)-5	
3.503.1-81.6-1-20	Сетка плиты СП174-ТАII(АIII)-3	21
	СП194-ТАII(АIII)-3; СП174-ТАII(АIII)-6, СП194-ТАII(АIII)-6	
3.503.1-81.6-1-21	Сетка ребра СР90-ТАII(АIII)-1, СР120-ТАII(АIII)-1,	22
	СР150-ТАII(АIII)-1, СР170-ТАII(АIII)-1	
3.503.1-81.6-1-22	Сетка ребра СР90-ТАII(АIII)-2, СР120-ТАII(АIII)-2,	23
	СР150-ТАII(АIII)-2, СР170-ТАII(АIII)-2.	
3.503.1-81.6-1-23	Сетка ребра СР90-ТАII(АIII)-3, СР120-ТАII(АIII)-3	24
3.503.1-81.6-1-24	Сетка ребра СР150-ТАII(АIII)-3, СР170-ТАII(АIII)-3	24
3.503.1-81.6-1-25	Сетка ребра СР90-ТАII(АIII)-4	25
3.503.1-81.6-1-26	Сетка ребра СР120-ТАII(АIII)-4	25
3.503.1-81.6-1-27	Сетка ребра СР150-ТАII(АIII)-4, СР170-ТАII(АIII)-4	26
3.503.1-81.6-1-28	Сетка ребра СР120-ТАII(АIII)-5	26
3.503.1-81.6-1-29	Сетка ребра СР90-ТАI-5, СР90-ТАII(АIII)-5В, СР120-ТАI-5	27
	СР120-ТАII(АIII)-5В, СР150-ТАI-5, СР150-ТАII(АIII)-5В	
	СР170-ТАI-5, СР170-ТАII(АIII)-5В	
3.503.1-81.6-1-30	Сетка вупа СВ-ТАI-1, СВ-ТАI-2, СВ-ТАI-3	28
3.503.1-81.6-1-31	Сетка торца СТ90-ТАII(АIII); СТ120-ТАII(АIII)	29
	СТ150-ТАII(АIII); СТ170-ТАII(АIII)	
3.503.1-81.6-1-32	Каркас К-ТАII(АIII)-1	30
3.503.1-81.6-1-33	Каркас К-ТАII(АIII)-2, К-ТАII(АIII)-3	30
3.503.1-81.6-1-34	Каркас К10-ТАII(АIII)-1	31
3.503.1-81.6-1-35	Каркас К10-ТАII(АIII)-2; К10-ТАII(АIII)-3	31
3.503.1-81.6-1-36	Каркас К15-ТАII(АIII)-1	32
3.503.1-81.6-1-37	Каркас К15-ТАII(АIII)-2; К15-ТАII(АIII)-3	32
3.503.1-81.6-1-38	Каркас К20-ТАII(АIII)-1	33
3.503.1-81.6-1-39	Каркас К20-ТАII(АIII)-2, К20-ТАII(АIII)-3	33
3.503.1-81.6-1-40	Фиксатор Ф-ТАI-1; Ф-ТАI-2	34
3.503.1-81.6-1-41	Фиксатор Ф90-ТАI-1(2,3,4,5)	34
3.503.1-81.6-1-42	Фиксатор Ф120-ТАI-1(2,3,4,5)	35
3.503.1-81.6-1-43	Фиксатор Ф150-ТАI-1(2,3,4,5)	35

Н. контр.	Ивянский		03.03.86
Нач. ОИС	Постовой		03.03.86
Гл. спец.	Ивянский		03.03.86
ГИП	Маркин		03.03.86
Рук. бриг.	Борцова		03.03.86
Ст. инж.	Филиппова		03.03.86
Инженер	Тарасов		03.03.86

3.503.1-81.6-1

Содержание

Стадия	Лист	Листов
Р		1

Союздорпроект

Формат А3

1318/14 3

Настоящий выпуск включает в себя рабочие чертежи пучков и прядей напрягаемой арматуры, арматурных сеток и каркасов, закладных изделий и прочих элементов армирования балок пролетных строений длиной 12, 15, 18, 21, 24 и 33м для мостов и путепроводов расположенных на автомобильных дорогах общего пользования.

В настоящем выпуске для удобства маркировки балок и их изготовления территория СССР условно разделена на восемь температурных зон в зависимости от средней температуры наиболее холодного месяца и наиболее холодной пятидневки и влажности воздуха. Характеристика зон дана в табл.1.

Таблица 1

Средняя температура наиболее холодного месяца		минус 20° С и выше			ниже минус 20° С	
Средняя температура наиболее холодной пятидневки с обеспеченностью 0.92		минус 30° С и выше	ниже минус 30° С до минус 40° С включительно	ниже минус 40° С	ниже минус 30° С до минус 40° С включительно	ниже минус 40° С
Номер температурной зоны	≥40%	1	2	3	4	5
при влажности воздуха	<40%	6	7	-	8	-

Среднюю температуру наиболее холодного месяца, наиболее холодной пятидневки и влажности воздуха принимать согласно СНиП 2.01.01-82 "Строительная климатология и геофизика"

При изготовлении, транспортировании и хранении балок пролетных строения надлежит руководствоваться ТУ 35-1842-88, СНиП III-43-75 с дополнениями и изменениями N1 и N2.

I. Материалы

Изделия арматурные напрягаемые

- пучки из 24 проволок диаметром 5мм. Проволока круглая холоднотянутая из углеродистой стали класса В-II по ГОСТ 7348-81. Пучки снабжены двумя каркасно-стержневыми анкерами.
- одиночные стальные спиральные канаты К-7 диаметром 15мм по ГОСТ 13840-68.

Изделия ненапрягаемой арматуры, закладные детали, каркасно-стержневые анкеры и прочие изделия для армирования балок пролетных строения в зависимости от средней температуры наружного воздуха наиболее холодной пятидневки в районе эксплуатации изготавливаются из сталей ГОСТы и марки которых приведены в таблице 2.

Применение импортных арматурных сталей допускается только при условии обязательной приемочной проверки, независимо от наличия сертификатов, включающей механические испытания, оценку эффективности периодического профиля, оценку свариваемости.

Применение импортных сталей для конструкций в северном исполнении (для температурных зон 3 и 5) не допускается.

Н.контр	Иванский		22.03.90	3.503.1-81.6-1-ТТ
Нач.ОИС	Постовой		22.03.90	
Гл.спец	Иванский		22.03.90	Технические требования
ГИП	Маркин		22.03.90	Стадия: Э; Лист: ; Листов: 3
Рук.бриг	Борцова		22.03.90	
Ст.инж	Филимонова		22.03.90	СОЮЗДОРПРОЕКТ
Инж.ОАП	Гавриленкова		22.03.90	

Формат А3

1318/14 4

Таблица 2

Номера температурных зон		1, 6	2, 4, 7, 8	3, 5
Наименование стали	Средняя температура наиболее холодной пятидневки	Минус 30°С и выше	Ниже минус 30°С до минус 40°С включительно	Ниже минус 40°С
1	2	3	4	5
Арматурная сталь класса А-I по ГОСТ 5781-82*	сварные и вязанные сетки и каркасы	ВСт3сп2 ВСт3пс2 ВСт3Гпс2 Ст3сп3 Ст3пс3 ВСт3кп2 Ст3кп3 по ГОСТ 380-71*	ВСт3сп2 ВСт3пс2 ВСт3Гпс2 Ст3сп3 Ст3пс3 по ГОСТ 380-71*	ВСт3сп2 по ГОСТ 380-71*
	только вязанные сетки и каркасы			ВСт3пс2 (кроме хомутов) и ВСт3Гпс2 по ГОСТ 380-71*
Арматурная сталь класса А-II по ГОСТ 5781-82*	сварные и вязанные сетки и каркасы, закладные изделия	ВСт5пс2 (кроме хомутов) и ВСт5сп2 по ГОСТ 380-71*	ВСт5сп2 по ГОСТ 380-71*	—
	только вязанные сетки и каркасы		ВСт5пс2 (кроме хомутов) по ГОСТ 380-71*	
Арматурная сталь класса Ас-II по ГОСТ 5781-82*	сварные и вязанные сетки и каркасы, закладные изделия	10ГТ по ГОСТ 5781-82*		
Арматурная сталь класса А-III по ГОСТ 5781-82*	сварные и вязанные сетки и каркасы, закладные изделия	25Г2С, 35ГС по ГОСТ 5781-82*	25Г2С по ГОСТ 5781-82*	—
	только вязанные сетки и каркасы		35ГС по ГОСТ 5781-82*	25Г2С по ГОСТ 5781-82*

Продолжение табл.2

1	2	3	4	5
Прокатная полосовая по ГОСТ 103-76*, широкополосная универсальная по ГОСТ 82-70*, толстолистовая по ГОСТ 19903-74*	Сварные закладные изделия	16Д по ГОСТ 6713-75* 16ГС-12 по ГОСТ 19281-73* 17ГС-12 по ГОСТ 19282-73* ВСт3сп5, ВСт3Гпс5 по ГОСТ 380-71*		10ХСНД-2 15ХСНД-2 по ГОСТ 6713-75* 09Г2СД-14 09Г2С-14 10Г2С1-14 16ГС-14 по ГОСТ 19281-73* и ГОСТ 19282-73*
Трубы стальные бесшовные по ГОСТ 8732-78*	Сварные закладные изделия	Ст2сп по ГОСТ 380-71* 10,20 по ГОСТ 1050-74** 10Г2 по ГОСТ 4543-71*		

2. Особенности конструкции балок

Концевые участки пучков (канатов) напрягаемой арматуры для исключения сцепления с бетоном изолируются промасленной плотной бумагой по битумной мастике либо паклей (мешковиной), пропитанной битумом, или другим материалом при условии исключения сцепления пучков (канатов) с бетоном.

При изготовлении арматурных элементов из канатов К-7 для одной балки предусматривать одинаковый шаг свивки.

Приварка анкеров к закладным деталям производится в тавр под флюсом, при ручной сварке необходимо предусматривать раззенковку.

Закладные детали должны быть защищены от коррозии покрытием в соответствии с п.2.41 и 2.45 СНиП 2.03.11-85.

При изготовлении концевых сеток плиты спаренные стержни можно заменить на стержни большего диаметра. В сетках СП 140-ТАII-1(3), СП 174-ТАII-1(2.4.5), СП 180-ТАII-1(3), СП 194-ТАII-1(2.4.5) установить 16∅16АII с шагом 100мм, в сетках СП 140-ТАIII-1(3),

СП 174-ТАIII-1(2.4.5), СП 180-ТАIII-1(3), СП 194-ТАIII-1(2.4.5) установить 16⌀14АIII с шагом 100мм.

Замена стержней по эквивалентной площади

При отсутствии необходимого сортамента арматурной стали классов А-I, А-II и А-III предусмотренного настоящим выпуском разрешается замена стержней по эквивалентной площади с шагом не более 200мм, с учетом п 3.143 СНиП 2.05.03-84.

3. Маркировка

Марки арматурных и закладных изделий состоят из трех групп.

Примеры маркировки

СП 140-ТАII-1

СП 120-ТАIII-2

К -ТАIII-1

К 20-ТАII-2

МН-ТАII-10

Н 24-ТВII-2

Н 21-К7-2

<u>1-ая группа</u> (буквенные обозначения и типоразмеры)

- СП 140, СП 174, СП 180, СП194
  СП - сетки плиты
  140, 174, 180, 194 - ширина верхней плиты балок по бетону, см.
- СР 90, СР 120, СР 150, СР 170, СТ 90, СТ 120, СТ 150, СТ 170
  СР - сетки ребра балок
  СТ - сетки торца балок
  90, 120, 150, 170 - высота балки, см.
- К - верхние каркасы нижнего пояса балки
- К 10, К 15, К 20 - нижние каркасы нижнего пояса балки
  10, 15, 20 - высота нижнего пояса балки, см
- СВ - сетки вутов
- Ф - фиксаторы сеток верхней плиты балок
- Ф 90, Ф 120, Ф 150, Ф 170, - фиксаторы сеток ребра балок
  90, 120, 150, 170 - высота балок, см.
- МН - изделия закладные
- Н - напрягаемая арматура
  12, 15, 18, 21, 24, 33м - длина балок пролетного строения, м.

<u>2-ая группа</u>

Т=1, 2, 3, 4, 5, 6, 7, 8 - номер температурной зоны

АII, АIII, ВII, К7 - класс (вид) арматуры

<u>3-я группа</u>

1,2... - порядковый номер изделия.

Для упрощения маркировки арматурных и закладных изделий в марке можно указывать только первые три температурные зоны (1, 2 и 3), т.к. в соответствии с табл.2 зона 1 соответствует зоне 6, зона 2 соответствует зонам 4, 7 и 8 зона 3 соответствует зоне 5.

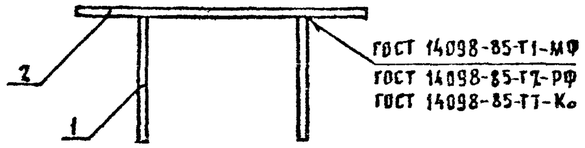

Рис.1

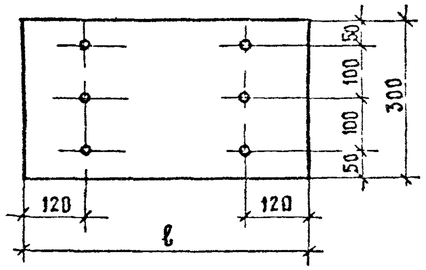

Рис 2

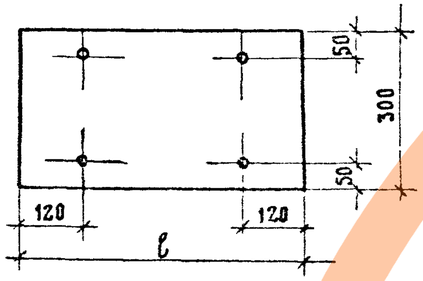

Марка	Рис	ℓ, мм	Тип сварки
МН-ТАII(АIII)-1а	1	550	АВТ
МН-ТАII(АIII)-1р	1	550	РУЧН.
МН-ТАII(АIII)-1р*	2	550	РУЧН.
МН-ТАII(АIII)-2	2	540	АВТ РУЧН

Разделковка для варианта ручной сварки валиковыми швами

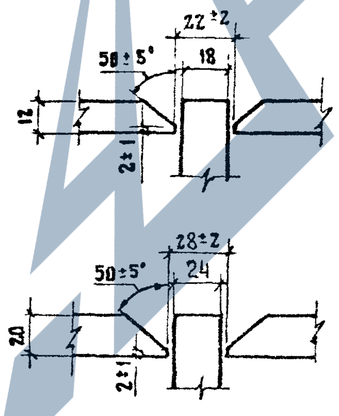

Марка	Поз	Наименование	Кол	Масса, ед, кг	Масса, кг
МН-ТАII-1а	1	⌀ 14 АII ℓ = 150	6	0,18	14.0
	2	– 10×300, ℓ = 550	1	12.95	
МН-ТАIII-1а	1	⌀ 12 АIII, ℓ = 130	6	0,12	13.7
	2	– 10×300, ℓ = 550	1	12.95	
МН-ТАII-1р	1	⌀ 14 АII, ℓ = 150	6	0,18	16,6
	2	– 12×300, ℓ = 550	1	15,54	
МН-ТАII-1р*	1	⌀ 16 АII, ℓ = 170	4	0,27	16,6
	2	– 12×300, ℓ = 550	1	15,54	
МН-ТАIII-1р	1	⌀ 12 АIII, ℓ = 130	6	0,12	16,3
	2	– 12×300, ℓ = 550	1	15.54	
МН-ТАIII-1р*	1	⌀ 14 АIII, ℓ = 150	4	0,18	16,3
	2	– 12×300, ℓ = 550	1	15.54	
МН-ТАII-2	1	⌀ 22 АII, ℓ = 230	4	0,69	28,2
	2	– 20×300, ℓ = 540	1	25.45	
МН-ТАIII-2	1	⌀ 20 АIII, ℓ = 210	4	0,52	27,5
	2	– 20×300, ℓ = 540	1	25,45	

*) вариант

ГОСТ на сортамент и марки стали см. технические требования 3.503.1-81 6-1-ТТ

Н контр	Ивянский		5.03.99	3.503.1-81.6-1-1
Нач ОИС	Постовой		5.03.99	
Гл спец	Ивянский		5.03.99	Изделие закладное МН-ТАII-1а, МН-ТАIII-1а МН-ТАII-1р, МН-ТАIII-1р МН-ТАII-2, МН-ТАIII-2
ГИП	Маркин		5.03.99	
Рук бриг	Старова		5.03.99	
Ст инж	Фанижова		5.03.99	

Стадия	Лист	Листов
Р		1

Союздорпроект

Формат А3

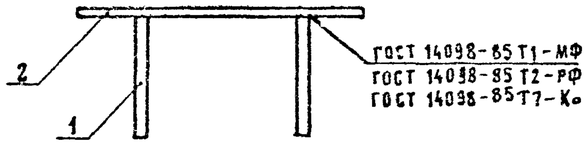

Рис 1

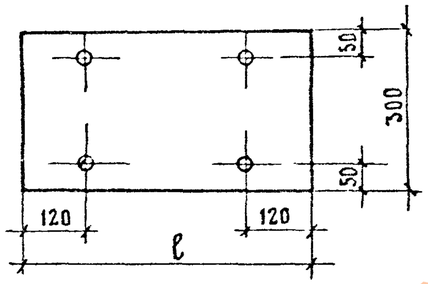

Марка	Рис	ℓ, мм
МН-ТАII(АIII)-3	1	550
МН-ТАII(АIII)-4	2	540

Разделка для варианта ручной сварки валиковыми швами

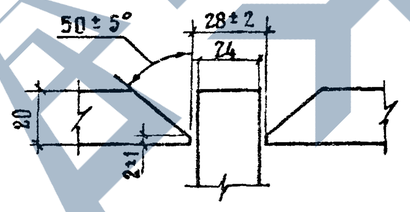

Рис. 2

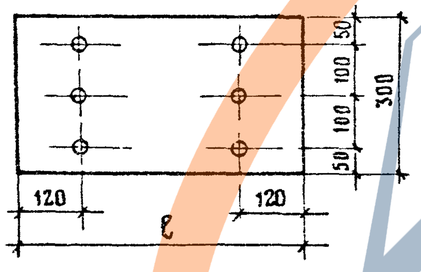

Марка	Поз	Наименование	Кол	Масса ед., кг	Масса, кг
МН-ТАII-3	1	⌀ 25 AII; ℓ = 250	4	0,96	29,8
	2	– 20×300, ℓ = 550	1	25,91	
МН-ТАIII-3	1	⌀ 22 AIII, ℓ = 250	4	0,75	28,9
	2	– 20×300, ℓ = 550	1	25,91	
МН-ТАII-4	1	⌀ 25 AII, ℓ = 250	6	0,96	31,2
	2	– 20×300, ℓ = 540	1	25,45	
МН-ТАIII-4	1	⌀ 22 AIII, ℓ = 250	5	0,75	30,0
	2	– 20×300; ℓ = 540	1	25,45	

ГОСТ на сортамент и марки стали см. технические требования 3.503.1-81.6-1-ТТ

Н контр	Ивянский		5.03.88	3.503.1-81.6-1-2		
Нач ОИС	Постовой		5.03.88			
Гл спец	Ивянский		5.03.88	Изделие закладное МН-ТАII-3, МН-ТАIII-3 МН-ТАII-4, МН-ТАIII-4	Стадия	Лист	Листов
ГИП	Маркин		5.03.88		Р		1
Рук бриг	Старова		5.03.88		Союздорпроект		
Ст инж	Филимонов		5.03.88				

Формат А3

1318/14 8

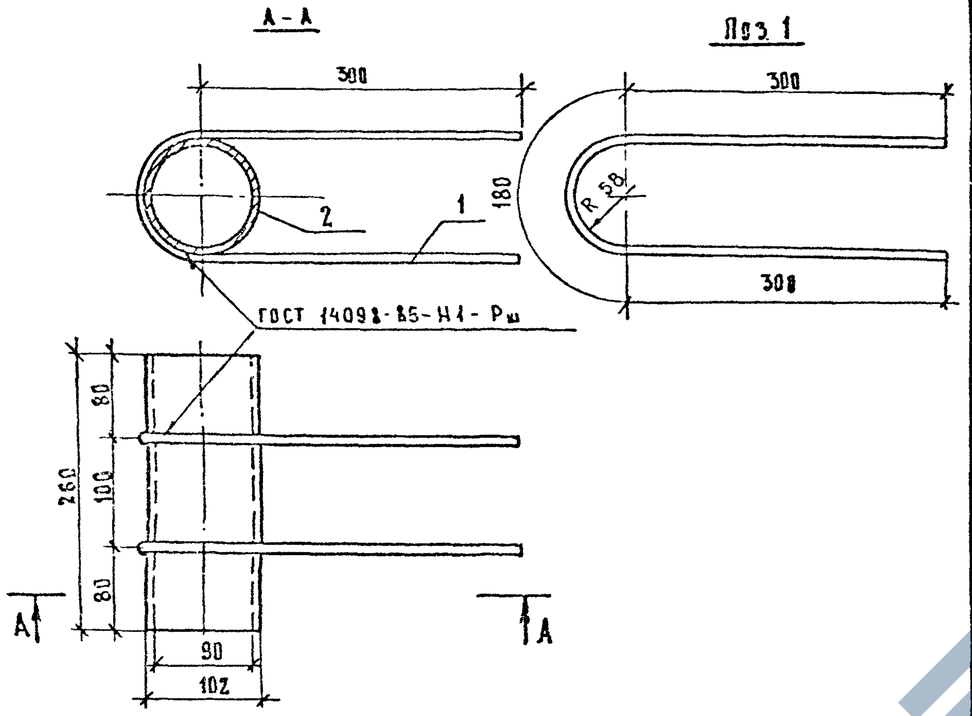

Марка	Поз.	Наименование	Кол.	Масса ед., кг	Масса, кг
МН-ТАII-5	1	⌀12 AII, ℓ=780	2	0,70	5,1
	2	○102×6, ℓ=260	1	3,68	
МН-ТАIII-5	1	⌀12 AIII, ℓ=780	2	0,70	5,1
	2	○102×6, ℓ=260	1	3,68	

ГОСТ на сортамент и марки стали см. 3.503-1-81.6-1-ТТ

Н.контр.	Ивянский		03.03.88	3.503.1-81.6-1-3			
Нач.отд.	Постовой		03.03.88				
Гл.спец.	Ивянский		03.03.88	Изделие закладное МН-ТАII-5, МН-ТАIII-5	Стадия	Лист	Листов
ГИП	Маркин		03.03.88		Р		1
Рук.брига	Борцова		01.03.88		Союздорпроект		
Ст.инж.	Филимонова		01.03.88				
Инженер	Севостьянова		01.03.88				

Формат А 4

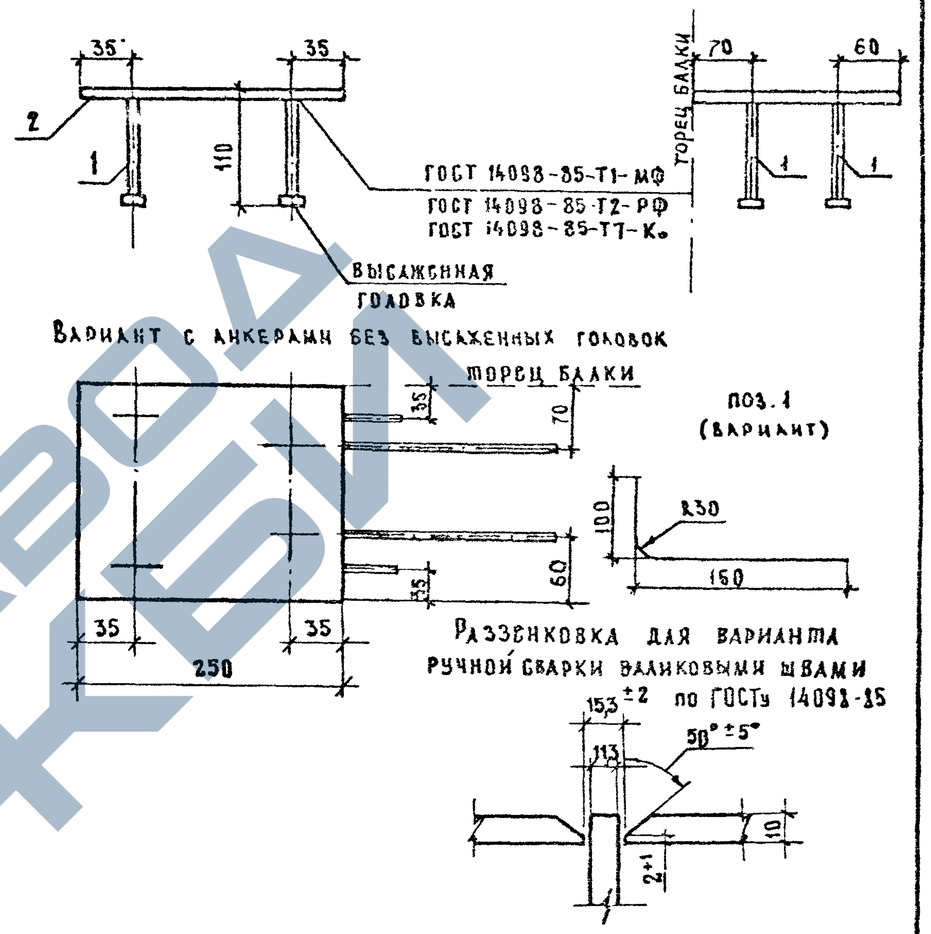

Марка	Поз.	Наименование	Кол.	Масса ед., кг	Масса, кг
МН-ТАII-6	1	⌀ 10 AII, ℓ=120	4	0,08	4,3
	2	— 10×200, ℓ=250	1	3,93	
МН-ТАIII-6	1	⌀ 10 AIII, ℓ=120	4	0,08	4,3
	2	— 10×200, ℓ=250	1	3,93	

ГОСТ на сортамент и марки стали см. 3.503-1-81.6-1-ТТ

Н.контр.	Ивянский		03.03.88	3.503-1-81.6-1-4			
Нач.отд.	Постовой		03.03.88				
Гл.спец.	Ивянский		03.03.88	Изделие закладное МН-ТАII-6, МН-ТАIII-6	Стадия	Лист	Листов
ГИП	Маркин		03.03.88		Р		1
Рук.брига	Борцова		01.03.88		Союздорпроект		
Ст.инж.	Филимонова		01.03.88				
Инженер	Севостьянова		01.03.88				

Формат А4

ЗАВОД ЖБИ

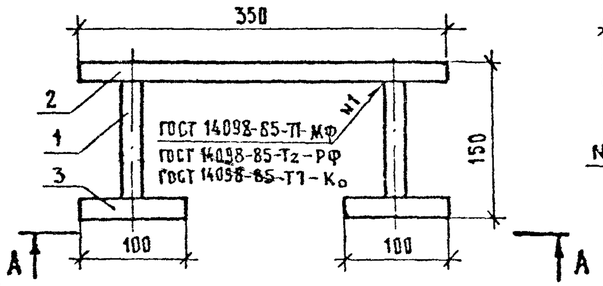

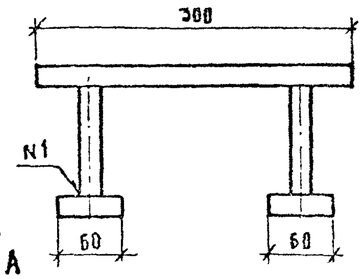

А-А

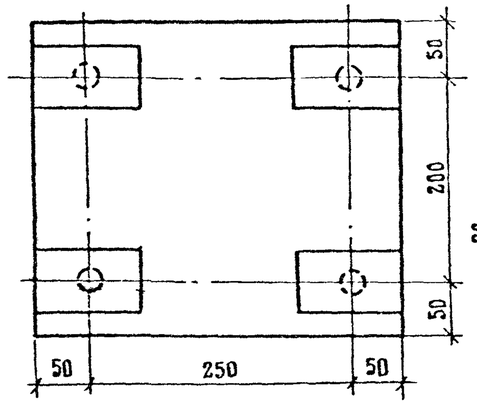

Разделка для варианта ручной сварки валиковыми швами

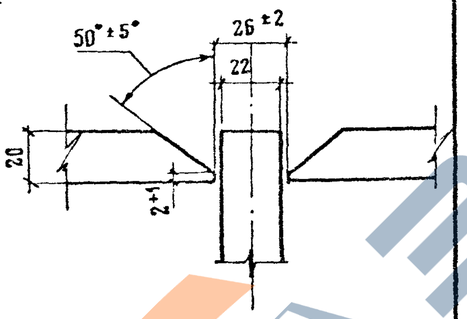

Марка	Поз	Наименование	Кол	Масса ед., кг	Масса, кг
МН-ТАII-7	1	⌀ 22 AII, ℓ = 150	4	0,45	22,1
	2	— 20×300, ℓ = 350	1	16,49	
	3*	— 20×100, ℓ = 60	4	0,95	
МН-ТАIII-7	1	⌀ 20 AIII, ℓ = 150	4	0,37	21,8
	2	— 20×300, ℓ = 350	1	16,49	
	3*	— 20×100, ℓ = 60	4	0,95	

* Для варианта ручной сварки валиковыми швами принять следующие размеры — 16×100, ℓ = 80

ГОСТ на сортамент и марки стали см. 3.503.1-81.6-1-ТТ

Н контр.	Ивянский		03.03.88	3.503.1-81.6-1-5
Нач ОИС	Постовой		03.03.88	
Гл спец	Ивянский		03.03.88	Изделие закладное МН-ТАII-7, МН-ТАIII-7
ГИП	Маркин		03.03.88	Стадия: Р; Лист: ; Листов: 1
Рук бриг	Борцова		01.03.88	Союздорпроект
Ст. инж	Филимонова		02.03.88	
Инженер	Севостьянова		01.03.88	

Формат А4

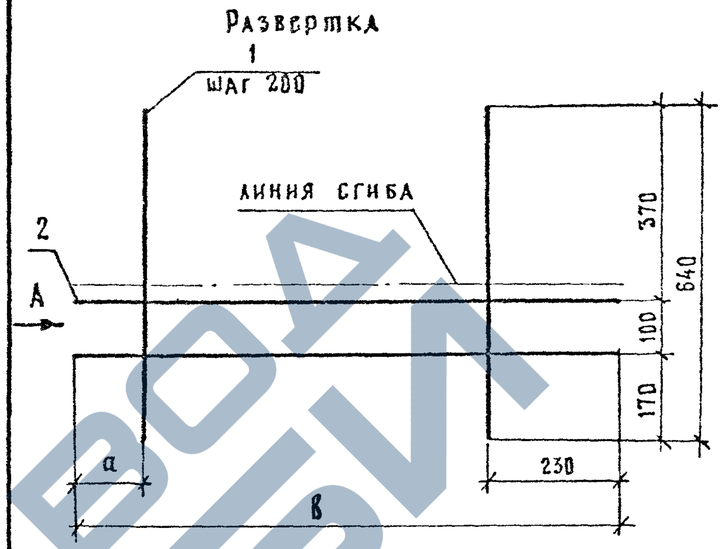

Вид А в согнутом виде

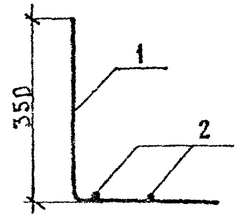

Марка	Размеры, мм	
	а	в
МН-ТАII(AIII)-8	130	2760
МН-ТАII(AIII)-9	230	3260

Марка	Поз	Наименование	Кол	Масса ед., кг	Масса, кг
МН-ТАII-8	1	⌀ 12 AII, ℓ = 640	13	0,57	8,7
	2	⌀ 6 AI, ℓ = 2760	2	0,62	
МН-ТАIII-8	1	⌀ 12 AIII, ℓ = 640	13	0,57	8,7
	2	⌀ 6 AI, ℓ = 2760	2	0,62	
МН-ТАII-9	1	⌀ 12 AII, ℓ = 640	15	0,57	10,0
	2	⌀ 6 AI, ℓ = 3260	2	0,72	
МН-ТАIII-9	1	⌀ 12 AIII, ℓ = 640	15	0,57	10,0
	2	⌀ 6 AI, ℓ = 3260	2	0,72	

ГОСТ на сортамент и марки стали см. 3.503.1-81.6-1-ТТ

Н контр.	Ивянский		03.03.88	3.503.1-81.6-1-6
Нач ОИС	Постовой		03.03.88	
Гл спец	Ивянский		03.03.88	Изделие закладное МН-ТАII-8, МН-ТАIII-8 МН-ТАII-9, МН-ТАIII-9
ГИП	Маркин		03.03.88	Стадия: Р; Лист: ; Листов: 1
Рук бриг	Борцова		01.03.88	Союздорпроект
Ст. инж	Филимонова		02.03.88	
Инженер	Севостьянова		01.03.88	

Формат А4

ЗАВОД ЖБИ

Рис. 1

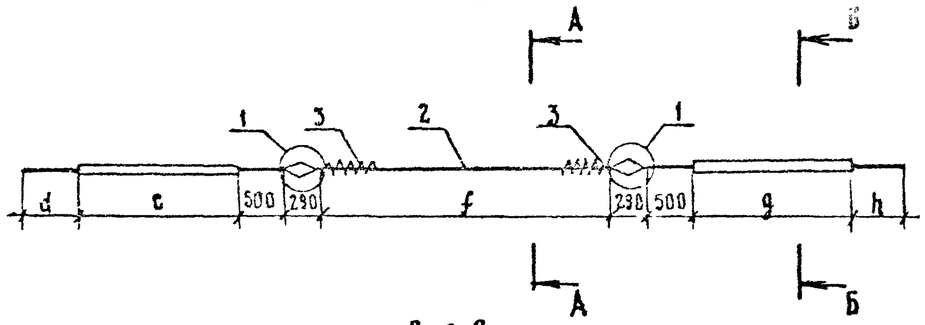

Рис. 2

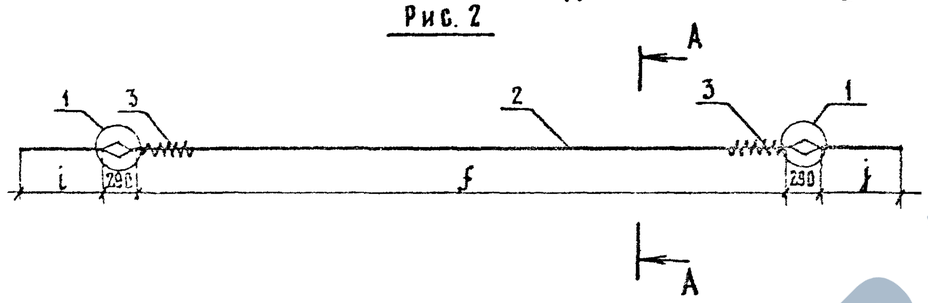

А-А

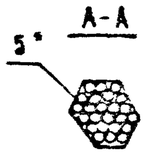

Б-Б

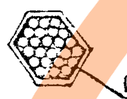

Обмотка плотной промасленной бумагой по битумной мастике, либо паклей (мешковиной), пропитанной битумом.

* Обмотка пучка вязальной проволокой ⌀ 1,5 ÷ 2,0 мм 5-ю витками через 1,5 ÷ 2,0 м по длине.

Марка пучка	Рис.	Размеры, мм						
		d	e	f	g	h	i	j
Н12-ТВII-1	1	645	1350	7870	1110	645	—	—
Н12-ТВII-2	2	—	—	10950	—	—	955	715
Н15-ТВII-1	1	653	3822	5670	3822	653	—	—
Н15-ТВII-2		653	702	12150	462	653	—	—
Н15-ТВI-3	2	—	—	13930	—	—	845	845
Н18-ТВII-1	1	666	3719	8850	3719	666	—	—
Н18-ТВII-2		666	1249	14030	1009	666	—	—
Н18-ТВII-3	2	—	—	16910	—	—	975	735
Н21-ТВII-1	1	681	4324	10850	4083	682	—	—
Н21-ТВII-2		682	1243	17010	1004	681	—	—
Н21-ТВII-3	2	—	—	19950	—	—	955	715
Н21-ТЗII-4		—	—	19950	—	—	835	835
Н24-ТВII-1	1	679	6896	8470	6896	679	—	—
Н24-ТВII-2		679	3936	14630	3696	679	—	—
Н24-ТВII-3		679	2146	18210	1906	679	—	—
Н24-ТВII-4	2	—	—	22890	—	—	985	745
Н24-ТВII-5		—	—	22890	—	—	865	865
Н33-ТВII-1	1	717	10368	10450	10368	717	—	—
Н33-ТВII-2		715	9080	13030	9080	715	—	—
Н33-ТВII-3		717	6318	18790	6078	717	—	—
Н33-ТВII-4		715	6120	19190	5880	715	—	—
Н33-ТВII-5		717	3928	23570	3688	717	—	—
Н33-ТВII-6		715	2940	25550	2700	715	—	—
Н33-ТВII-7		715	2820	25550	2820	715	—	—
Н33-ТВII-8		717	2438	26550	2198	717	—	—
Н33-ТВII-9	2	—	—	31810	—	—	1025	785
Н33-ТВII-10		—	—	31810	—	—	905	905

Технические требования см 3.503.1-81.6-1-ТТ.

Спецификацию см. лист 2

Узел N 1 см. лист 3.

Н контр	Ивянский		09.09.88
Нач ОПС	Постовой		09.03.88
Гл спец	Ивянский		09.03.88
ГИП	Маркин		09.03.88
Рук брига	Борцова		05.03.88
Ст. инж	Филимонова		05.03.88
Инженер	Севостьянова		05.03.88

3.503.1-81.6-1-9

Пучок из стали класса В-II

Стадия	Лист	Листов
Р	1	3

Союздорпроект

Формат А3

1318/14 | 12

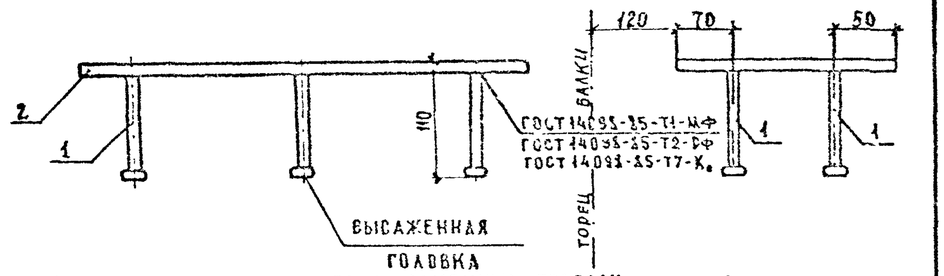

ВАРИАНТ С АНКЕРАМИ БЕЗ ВЫСАЖЕННЫХ ГОЛОВОК

ТОРЕЦ БАЛКИ

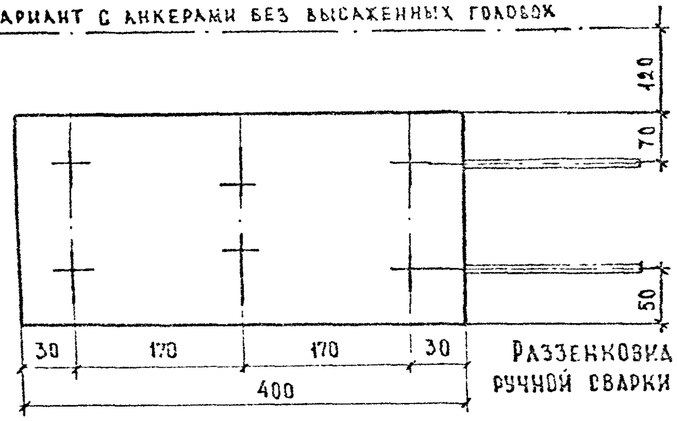

РАЗДЕЛКА ДЛЯ ВАРИАНТА РУЧНОЙ СВАРКИ ВАЛИКОВЫМИ ШВАМИ

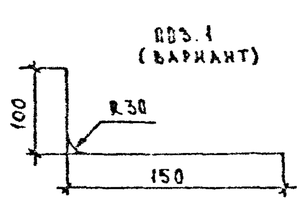

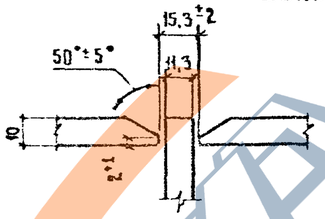

Марка	Поз.	Наименование	Кол.	Масса ед., кг	Масса, кг
МН-ТАII-10	1	∅ 10 AII, ℓ = 120	6	0,08	7,1
	2	— 10 × 200, ℓ = 400	1	6,30	
МН-ТАIII-10	1	∅ 10 AIII, ℓ = 120	6	0,08	7,1
	2	— 10 × 200, ℓ = 400	1	6,30	

ГОСТ на сортамент и марки стали см технические требования 3.503.1-81.6-1-ТТ

Н. контр.	Ивянский		13.03.88
Нач ОИС	Постовой		13.03.88
Гл спец.	Ивянский		13.03.88
ГИП	Маркин		13.03.88
Рук бриг	Борцова		01.03.88
Ст инжен	Филимонова		01.03.88
Инженер	Севостьянова		01.03.88

3.503.1-81.6-1-7

Изделие закладное МН-ТАII-10, МН-ТАIII-10

Стадия	Лист	Листов
Р		1

СОЮЗДОРПРОЕКТ

Формат А4

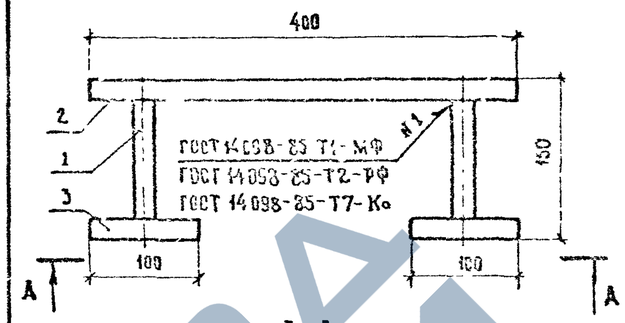

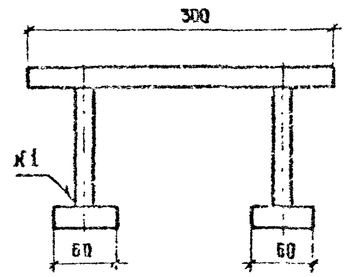

А-А

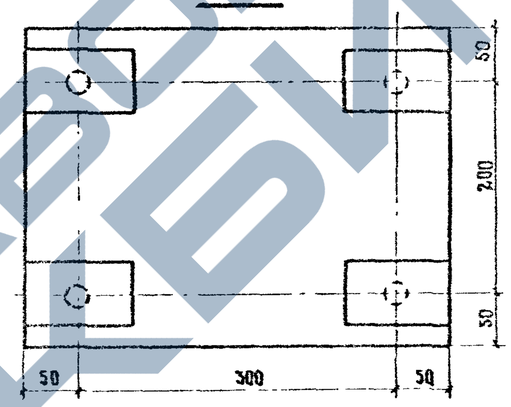

РАЗДЕЛКА ДЛЯ ВАРИАНТА РУЧНОЙ СВАРКИ ВАЛИКОВЫМИ ШВАМИ

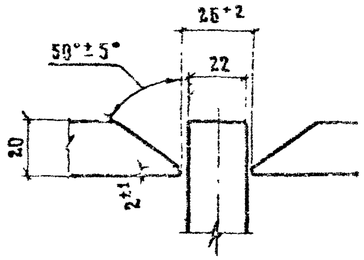

Марка	Поз.	Наименование	Кол.	Масса ед., кг	Масса, кг
МН-ТАII-11	1	∅22 AII, ℓ = 150	4	0,45	24,5
	2	— 20 × 300, ℓ = 400	1	18,84	
	3*	— 20 × 100, ℓ = 60	4	0,95	
МН-ТАIII-11	1	∅ 20 AIII, ℓ = 150	4	0,37	24,2
	2	— 20 × 300, ℓ = 400	1	18,84	
	3*	— 20 × 100, ℓ = 60	4	0,95	

* Для варианта ручной сварки валиковыми швами принять следующие размеры — 16 × 100, ℓ = 30

ГОСТ на сортамент и марки стали см. 3.503.1-81.6-1-ТТ

Н контр	Ивянский		03.03.88
Нач ОИС	Постовой		03.03.88
Гл спец	Ивянский		03.03.88
ГИП	Маркин		03.03.88
Рук бриг	Борцова		01.03.88
Ст инж.	Филимонова		01.03.88
Инженер	Севостьянова		01.03.88

3.503.1-81.6-1-8

Изделие закладное МН-ТАII-11, МН-ТАIII-11

Стадия	Лист	Листов
Р		1

СОЮЗДОРПРОЕКТ

Формат А4

Марка пучка	Поз.	Наименование	Кол.	Обозначение документа	Масса ед., кг	Масса пучка, кг
Н12-ТВII-1(2)	1	Каркас анкера	2	3.503.1-81.6-1-10	0,80	52,5
	2	Пучок 24 Ø5 ВII, ℓ=13200	1	Без черт.	48,84	
	3	Спираль	2	3.503.1-81.6-1-14	0,78	
	4	Скрутка Ø4 ВI, ℓ=1000	4	Без черт	0,10	
	5	Вязальн. пров. Ø2, ℓ=550	9	Без черт	0,01	
Н15-ТВII-1(2,3)	1	Каркас анкера	2	3.503.1-81.6-1-10	0,80	63,6
	2	Пучок 24 Ø5 ВII, ℓ=16200	1	Без черт	59,94	
	3	Спираль	2	3.503.1-81.6-1-14	0,78	
	4	Скрутка Ø4 ВI, ℓ=1000	4	Без черт.	0,10	
	5	Вязальн. пров. Ø2, ℓ=550	11	Без черт	0,01	
Н18-ТВII-1(2,3)	1	Каркас анкера	2	3.503.1-81.6-1-10	0,80	74,7
	2	Пучок 24 Ø5 ВII, ℓ=19200	1	Без черт	71,04	
	3	Спираль	2	3.503.1-81.6-1-14	0,78	
	4	Скрутка Ø4 ВI, ℓ=1000	4	Без черт.	0,10	
	5	Вязальн. пров. Ø2, ℓ=550	13	Без черт.	0,01	

Марка пучка	Поз.	Наименование	Кол.	Обозначение документа	Масса ед., кг	Масса пучка, кг
Н21-ТВII-1(2,5)	1	Каркас анкера	2	3.503.1-81.6-1-10	0,80	85,9
	2	Пучок 24 Ø5 ВII, ℓ=22200	1	Без черт.	82,1	
	3	Спираль	2	3.503.1-81.6-1-14	0,78	
	4	Скрутка Ø4 ВI, ℓ=1000	4	Без черт	0,10	
	5	Вязальн. провол. Ø2, ℓ=550	15	Без черт	0,01	
Н24-ТВII-1(2,5)	1	Каркас анкера	2	3.503.1-81.6-1-10	0,80	97,0
	2	Пучок 24 Ø5 ВII, ℓ=25200	1	Без черт	93,2	
	3	Спираль	2	3.503.1-81.6-1-14	0,78	
	4	Скрутка Ø4 ВI, ℓ=1000	4	Без черт	0,10	
	5	Вязальн. провол. Ø2, ℓ=550	17	Без черт.	0,01	
Н33-ТВII-1(2,10)	1	Каркас анкера	2	3.503.1-81.6-1-10	0,80	130,4
	2	Пучок 24 Ø5 ВII, ℓ=34200	1	Без черт	126,54	
	3	Спираль	2	3.503.1-81.6-1-14	0,78	
	4	Скрутка Ø4 ВI, ℓ=1000	4	Без черт	0,10	
	5	Вязальн. пров. Ø2, ℓ=550	22	Без черт.	0,01	

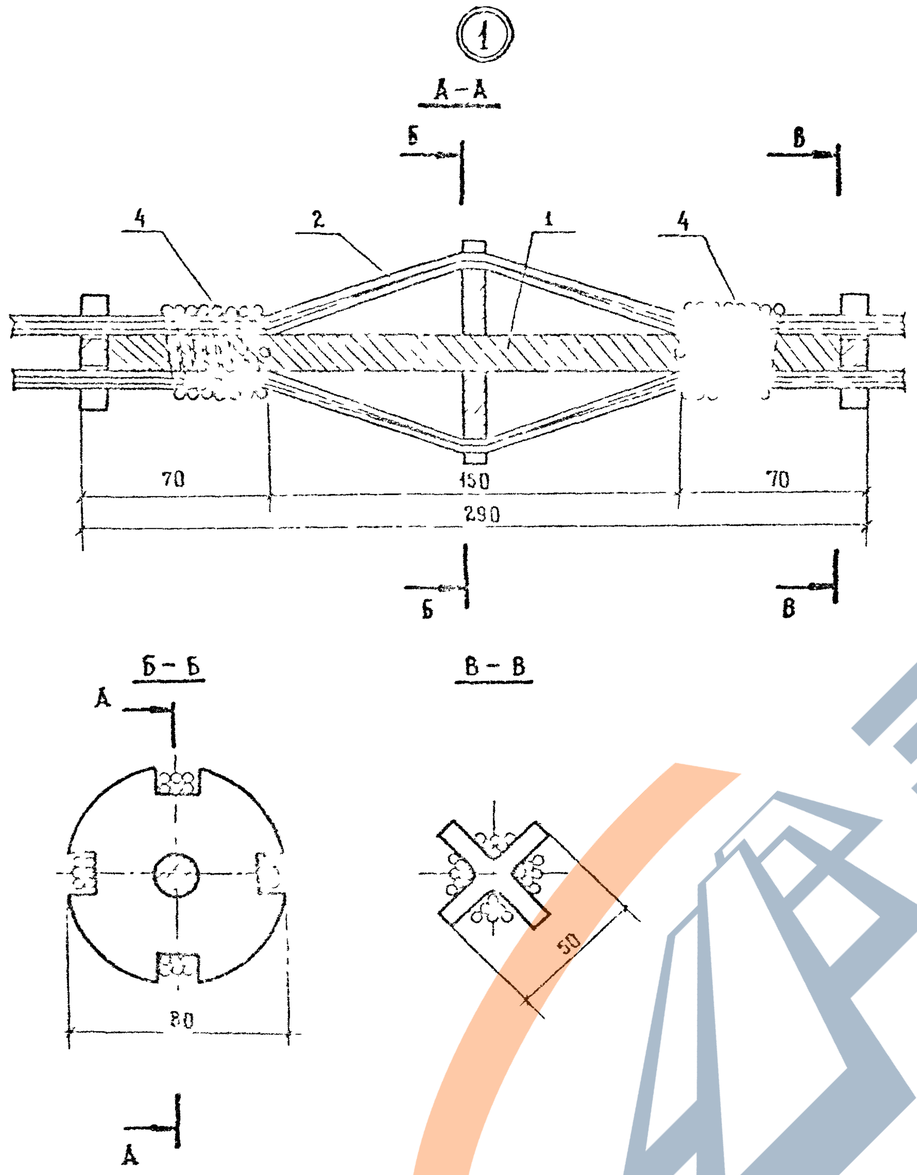

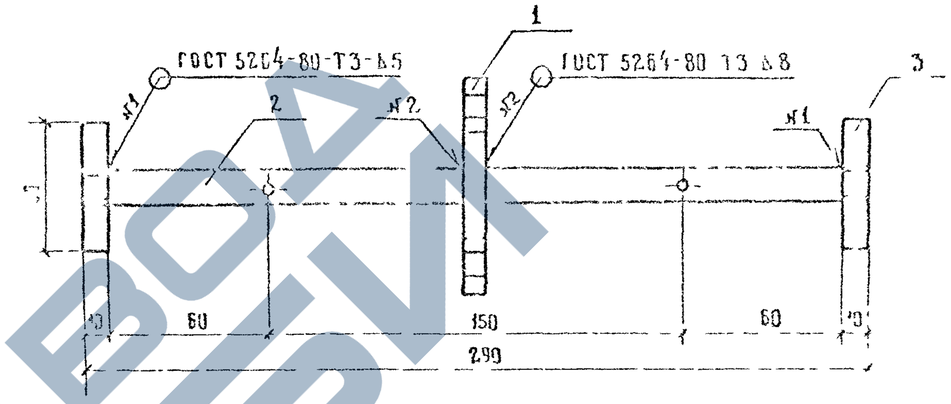

Поз.	Наименование	Кол.	Обозначение документа	Масса ед., кг	Масса, кг
1	Звездочка	1	3.503.1 81 6-1-11	0,33	0,8
2	Стержень - фиксатор	1	– 12	0,34	
3	Крестовина	2	– 13	0,06	

Вырезы в звездочке (поз 1) и лучи крестовины (поз. 3) смещены на 45°

Н контр	Иванский		03.03.88	3.503.1-81.6-1-10			
Нач отд	Постовой		03.03.88				
Гл спец	Иванский		03.03.88	Каркас анкера	Стадия	Лист	Листов
ГИП	Маркин		03.03.88		Р		1
Рук отд	Борцова		03.03.88		Союздорпроект		
Ст инж	Чайкочова		03.03.88				
Инженер	Севостьянов		03.03.88				

Формат А4

1318/14 14

3.503.1-81.6-1-9	Лист	3

Формат А4

https://zavodjbi.com/

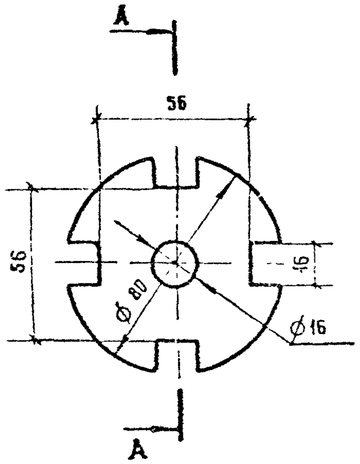

А - А

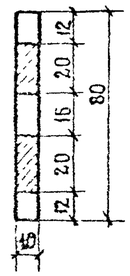

* Масса в заготовке – 0,39 кг.

				3.503.1-81.6-1-11			
Н контр	Ивянский		13.03.86	Звездочка	Стадия	Масса	Масштаб
Нач отд	Постовой		13.03.86		Р	0,33*	—
Гл спец	Ивянский		03.03.86		Лист	Листов 1	
ГИП	Маркин		03.03.86				
Рук бриг	Борцова		01.03.86	— 8 × 80 ГОСТ 103-76*, ℓ = 80	Союздорпроект		
Ст инж	Филимонова		01.03.86	Марка стали по 3.503.1-81.6-1-ТТ			
Инженер	Севостьянова		01.03.86				

Формат А4

А - А

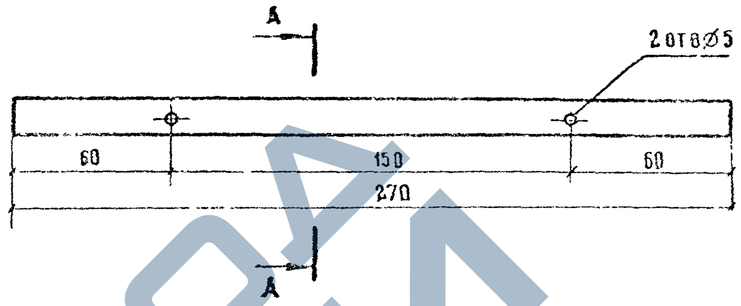

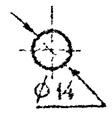

				3.503.1-81.6-1-12			
Н контр	Ивянский		03.03.86	Стержень — фиксатор	Стадия	Масса	Масштаб
Нач отд	Постовой		03.03.86		Р	0,34	—
Гл спец	Ивянский		03.03.86		Лист	Листов 1	
ГИП	Маркин		03.03.86				
Рук бриг	Борцова		01.03.86	Ø 14 А I ГОСТ 5781-82*, ℓ = 270	Союздорпроект		
Ст инж	Филимонова		01.03.86	Марка стали по 3.503.1-81.6-1-ТТ			
Инженер	Севостьянова		01.03.86				

Формат А4

1318/14 | 15

https://zavodjbi.com/

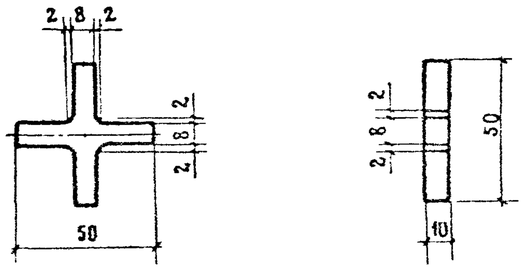

*Масса в заготовке в форме квадрата - 0,20кг.

				3.503.1-81.6-1-13		
Н контр	Ивянский			Крестовина	Стадия	Масса	Масштаб
Нач ОИС	Постовой				Р	0,05*	—
Гл спец	Ивянский				Лист	Листов 1	
ГИП	Маркин						
Рук. бриг	Борцова			— 10 ГОСТ 103-76*, ℓ=50	Союздорпроект		
Ст. инж	Филимонова			Марка стали по 3.503.1-81.6-1-ТТ			
Инженер	Севостьянова						

Формат А4

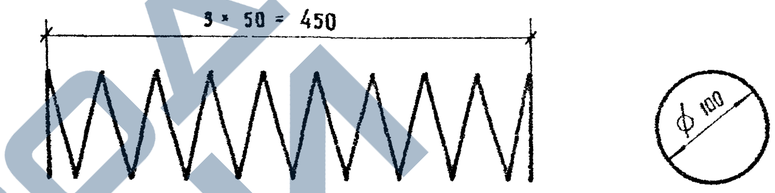

				3.503.1-81.6-1-14		
Н контр	Ивянский			Спираль	Стадия	Масса	Масштаб
Нач ОИС	Постовой				Р	0,78	—
Гл спец.	Ивянский				Лист	Листов 1	
ГИП	Маркин						
Рук бриг	Борцова			ф 6 АI, ГОСТ 5781-82*, ℓ=3500	Союздорпроект		
Ст. инж	Филимонова			Марка стали по 3.503.1-81.6-1-ТТ			
Инженер	Севостьянова						

Формат А4

https://zavodjbi.com/

Рис. 1

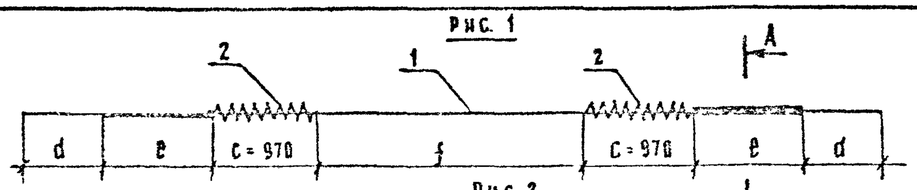

Рис 2

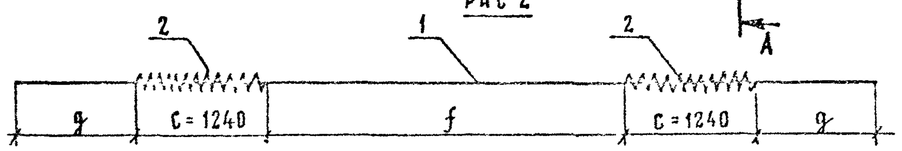

Марка	Рис	Размеры, мм			
		d	e	f	g
Н12-К7-1	1	630	1120	7760	—
Н12-К7-2	2	—	—	9440	640
Н15-К7-1	1	640	3510	5960	—
Н15-К7-2		640	1120	10740	—
Н15-К7-3	2	—	—	12420	650
Н18-К7-1	1	650	3800	8360	—
Н18-К7-2		650	2010	11940	—
Н18-К7-3	2	—	—	15400	660
Н21-К7-1	1	660	5290	8360	—
Н21-К7-2		660	2710	13520	—
Н21-К7-3	2	—	—	18380	670

Марка	Поз	Наименование	Кол	Масса ед., кг	Масса, кг
Н12-К7-1	1	Канат ⌀15 К7, ℓ = 13200	1	14,92	15,4
	2	Спираль ⌀4ВI, с=970, ℓ=2660	2	0,26	
Н12-К7-2	1	Канат ⌀15 К7; ℓ=13200	1	14,92	15,5
	2	Спираль ⌀4ВI, с=1240, ℓ=3380	2	0,33	
Н15-К7-1(2)	1	Канат ⌀15 К7; ℓ = 16200	1	18,31	18,8
	2	Спираль ⌀4ВI, с=970, ℓ = 2660	2	0,26	
Н15-К7-3	1	Канат ⌀15 К7, ℓ = 16200	1	18,31	19,0
	2	Спираль ⌀4ВI, с=1240, ℓ=3380	2	0,33	
Н18-К7-1(2)	1	Канат ⌀15 К7; ℓ = 19200	1	21,70	22,2
	2	Спираль ⌀4ВI, с=970, ℓ = 2660	2	0,26	
Н18-К7-3	1	Канат ⌀15 К7, ℓ = 19200	1	21,70	22,4
	2	Спираль ⌀4ВI, с=1240, ℓ=3380	2	0,33	
Н21-К7-1(2)	1	Канат ⌀15 К7, ℓ = 22200	1	25,10	25,6
	2	Спираль ⌀4ВI, с=970, ℓ = 2660	2	0,26	
Н21-К7-3	1	Канат ⌀15 К7, ℓ = 22200	1	25,10	25,8
	2	Спираль ⌀4ВI; ℓ=1240, ℓ=3380	2	0,33	

А-А

Обмотка плотной промасленной бумагой по битумной мастике, либо пакаей (мешковиной), пропитанной битумом

ГОСТ на сортамент и марки стали см технические требования 3.503.1-816-1-ТТ

Н контр	Ивянский		03.03.93	3.503.1-816-1-15
Нач ОИС	Постовой		03.03.93	
Гл спец	Ивянский		03.03.93	Канат К-7
ГПИ	Маркин		02.03.93	
Рукбриг	Борцова		01.02.93	
Ст инж	Гнаимонова		01.02.93	
Инженер	Севостьянова		01.05.86	

Стадия	Лист	Листов
Р		1

Союздорпроект

Формат А3

СП 180-ТАII-1, СП 180-ТАIII-1, СП140-ТАII-1, СП 140-ТАIII-1

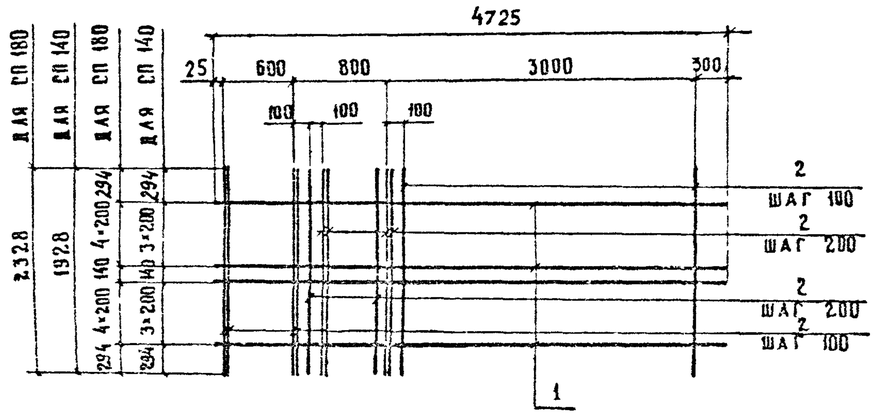

СП 180-ТАII-3, СП 180-ТАIII-3, СП 140-ТАII-3, СП 140-ТАIII-3

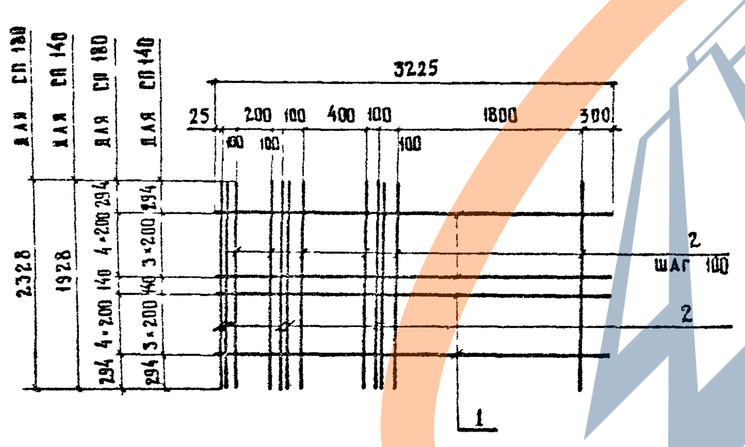

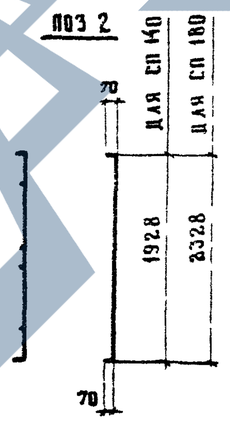

МАРКА СЕТКИ	ПОЗ	НАИМЕНОВАНИЕ	КОЛ	МАССА ЕДИНИЦЫ, КГ	МАССА СЕТКИ, КГ
СП 140-ТАII-1	1	⌀ 12 AII, ℓ = 4725	8	4,20	136,5
	2	12 AII, ℓ = 2068	56	1,84	
СП 140-ТАIII 1	1	⌀ 10 AIII, ℓ = 4725	8	2,91	95,0
	2	10 AIII, ℓ = 2068	56	1,28	
СП 180-ТАII-1	1	⌀ 12 AII, ℓ = 4725	10	4,20	164,4
	2	12 AII, ℓ = 2468	56	2,19	
СП 180-ТАIII-1	1	⌀ 10 AIII, ℓ = 4725	10	2,91	114,2
	2	10 AIII, ℓ = 2468	56	1,52	
СП 140-ТАII-3	1	⌀ 12 AII, ℓ = 3225	8	2,86	105,3
	2	14 AII, ℓ = 2068	33	2,50	
СП 140-ТАIII 3	1	⌀ 10 AIII, ℓ = 3225	8	1,99	76,6
	2	12 AIII, ℓ = 2068	33	1,84	
СП 180-ТАII-3	1	⌀ 12 AII, ℓ = 3225	10	2,86	127,2
	2	14 AII, ℓ = 2468	33	2,99	
СП 180-ТАIII 3	1	⌀ 10 AIII, ℓ = 3225	10	1,99	92,1
	2	12 AIII, ℓ = 2468	33	2,19	

На чертеже в парных стержнях шаг указан по оси левого стержня.

Для сеток СП-180-ТАII(AIII)-1, СП 140-ТАII(AIII)-1 для всех пролетов, кроме L = 33 м, в третьей паре второй стержень прикрепить слева от осевого.

ГОСТ на сортамент и марки стали см технические требования 3.503.1-816-1-ТТ

Н контр	Ивянский			3.503.1-81.6-1-16			
Нач отд	Постовой						
Гл спец	Ивянский			Сетка плиты СП 140-ТАII (AIII)-1; СП180-ТАII (AIII)-1; СП 140-ТАII (AIII)-3; СП 180-ТАII (AIII)-3	Стадия	Лист	Листов
Гип	Маркин				Р		1
Рук бриг	Борцова				Союздорпроект		
Ст инж	Филимонова						
Инженер	Тарасов						

Формат А3

1318/14 18

СП194-ТАII-1, СП194-ТАIII-1, СП174-ТАII-1, СП174-ТАIII-1

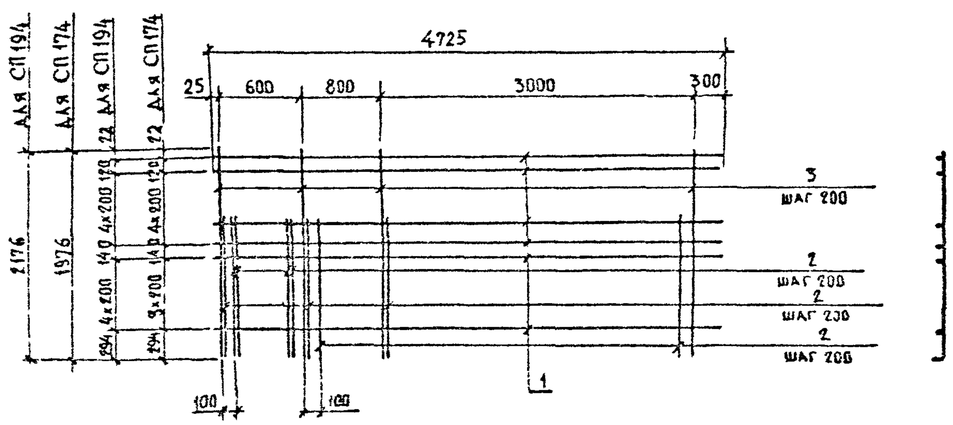

Поз 3

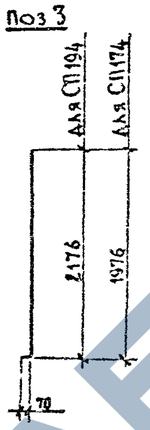

Марка сетки	Поз	Наименование	Кол	Масса единицы, кг	Масса сетки, кг
СП174-ТАII-1 СП174-ТАII-2	1	Ø 12АII, ℓ=4725	10	4,20	123,3
	2	12АII, ℓ=1350	33	1,20	
	3	12АII, ℓ=2046	23	1,82	
СП174-ТАIII-1 СП174-ТАIII-2	1	Ø 10АIII, ℓ=4725	10	2,91	85,5
	2	10АIII, ℓ=1350	33	0,83	
	3	10АIII, ℓ=2046	23	1,26	
СП194-ТАII-1 СП194-ТАII-2	1	Ø 12АII, ℓ=4725	11	4,20	137,3
	2	12АII, ℓ=1550	33	1,38	
	3	12АII, ℓ=2246	23	1,99	
СП194-ТАIII-1 СП194-ТАIII-2	1	Ø 10АIII, ℓ=4725	11	2,91	95,4
	2	10АIII, ℓ=1550	33	0,96	
	3	10АIII, ℓ=2246	23	1,38	

СП194-ТАII-2, СП194-ТАIII-2, СП174-ТАII-2, СП174-ТАIII-2

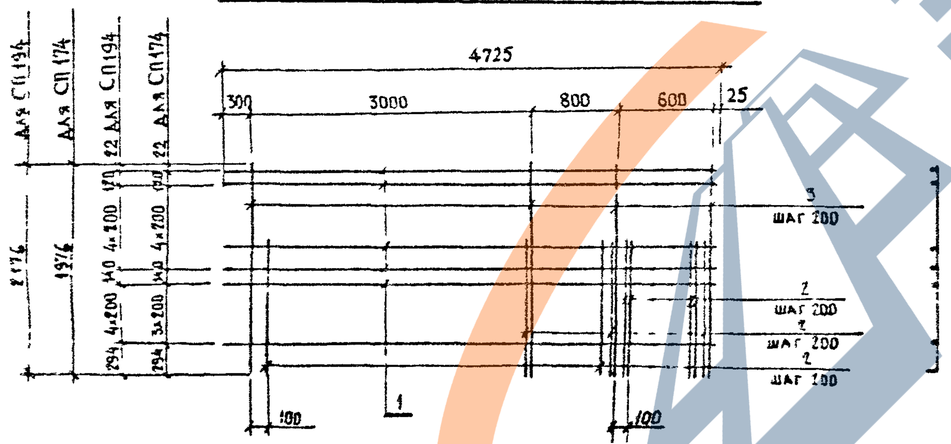

Поз 2

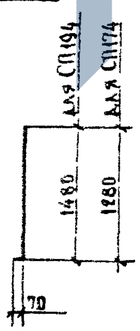

Для сеток СП194-ТАII(АIII)-1, СП174-ТАII(АIII)-1 в парных стержнях шаг указан по оси левого стержня; для всех пролетов кроме L=33м, в третьей паре второй стержень прикрепить слева от осевого

Для сеток СП194 ТАII(АIII)-2, СП174-ТАII(АIII)-2 в парных стержнях шаг указан по оси правого стержня; для всех пролетов, кроме L=33м, в третьей паре справа второй стержень прикрепить справа от осевого

ГОСТ на сортамент и марки стали см технические требования 35031-81б-1-ТТ

Н контр	Ивянский		05.09.86	3.503.1-81 6-1-17
Нач отд	Постовой		05.09.86	
Гл спец	Ивянский		05.09.86	Сетка плиты СП174-ТАII(АIII)-1, СП194-ТАII(АIII)-1, СП174-ТАII(АIII)-2, СП194-ТАII(АIII)-2
ГИП	Маркин		05.09.86	Стадия: Р; Лист: ; Листов: 1
Рук бриг	Борцова		01.09.86	
Ст инж	Филимонова		01.09.86	Союздорпроект
Инженер	Тарасов		01.09.86	

Формат А3

1318/14 19

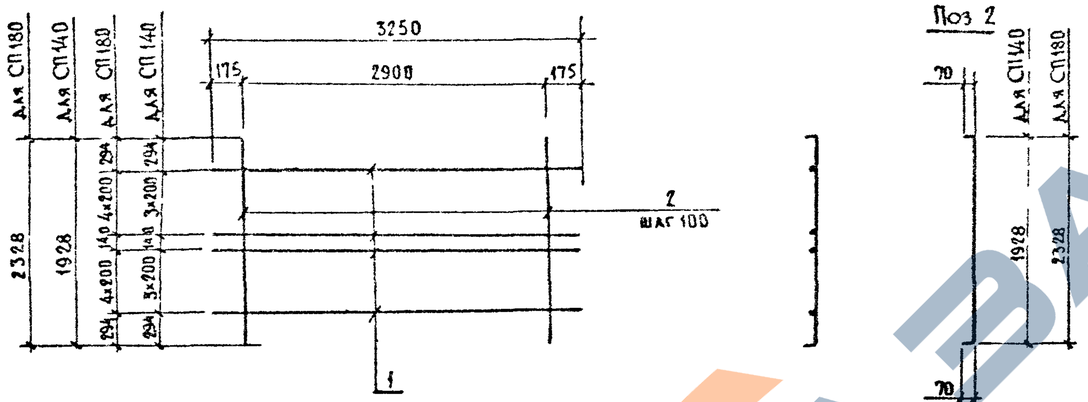

Марка сетки	Поз	Наименование	Кол	Масса единицы, кг	Масса сетки, кг
СП140-ТАII-2	1	Ø 8AI, ℓ=3250	8	1,30	65,6
	2	12AII, ℓ=2068	30	1,84	
СП140-ТАIII-2	1	Ø 8AI, ℓ=3250	8	1,30	48,8
	2	10AIII, ℓ=2068	30	1,28	
СП180-ТАII-2	1	Ø 8AI, ℓ=3250	10	1,30	78,7
	2	12AII, ℓ=2468	30	2,19	
СП180-ТАIII-2	1	Ø 8AI, ℓ=3250	10	1,30	58,6
	2	10AIII, ℓ=2468	30	1,52	
СП140-ТАII-4	1	Ø 8AI, ℓ=3250	8	1,30	85,4
	2	14AII, ℓ=2068	30	2,50	
СП140-ТАIII-4	1	Ø 8AI, ℓ=3250	8	1,30	65,6
	2	12AIII, ℓ=2068	30	1,84	
СП180-ТАII-4	1	Ø 8AI, ℓ=3250	10	1,30	102,7
	2	14AII, ℓ=2468	30	2,99	
СП180-ТАIII-4	1	Ø 8AI, ℓ=3250	10	1,30	78,7
	2	12AIII, ℓ=2468	30	2,19	

ГОСТ на сортамент и марки стали см. технические требования 3.503.1-81.6-1-ТТ

Н контр	Ивянский		03.03.88	3.503.1-81.6-1-18			
Нач отд	Постовой		03.03.88				
Гл спец	Ивянский		03.03.88	Сетка плиты СП140-ТАII(AIII)-2, СП180-ТАII(AIII)-2, СП140-ТАII(AIII)-4, СП180-ТАII(AIII) 4	Стадия	Лист	Листов
ГИП	Маркин		03.03.88		Р		1
Рук бриг	Борцова		01.03.88		СОЮЗДОРПРОЕКТ		
Ст инж	Филимонова		01.03.88				
Инженер	Тарасов		01.03.88				

Формат А3

1318/14 20

СП194-ТАII-4, СП194-ТАIII-4, СП174-ТАII-4, СП174-ТАIII-4

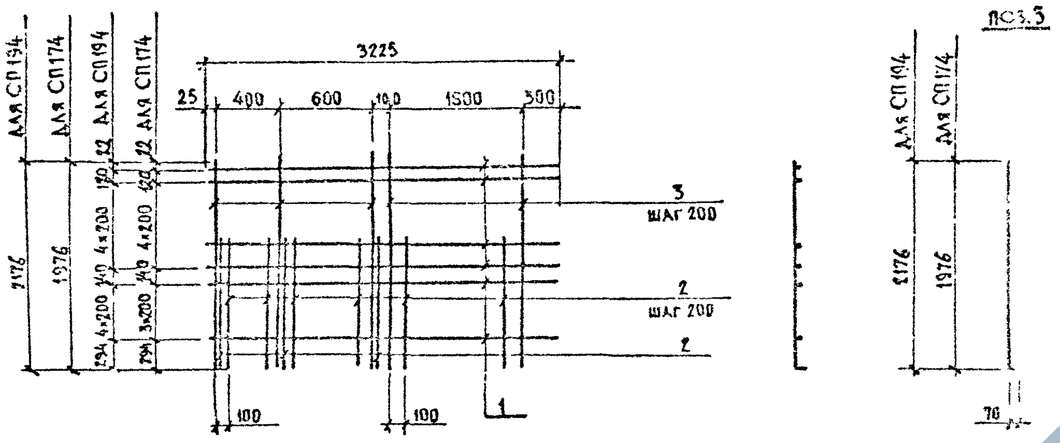

Марка сетки	Поз	Наименование	Кол	Масса единицы, кг	Масса сетки, кг
СП174-ТАII-4 СП174-ТАII-5	1	Ø 12 AII, ℓ=3225	10	2,86	95,7
	2	14 AII, ℓ=1350	17	1,63	
	3	14 AII, ℓ=2046	16	2,47	
СП174-ТАIII-4 СП174-ТАIII-5	1	Ø 10 AIII, ℓ=3225	10	1,99	69,3
	2	12 AIII, ℓ=1350	17	1,20	
	3	12 AIII, ℓ=2046	16	1,82	
СП194-ТАII-4 СП194-ТАII-5	1	Ø 12 AII, ℓ=3225	11	2,86	106,8
	2	14 AII, ℓ=1550	17	1,88	
	3	14 AII, ℓ=2246	16	2,72	
СП194-ТАIII-4 СП194-ТАIII-5	1	Ø 10 AIII, ℓ=3225	11	1,99	77,1
	2	12 AIII, ℓ=1550	17	1,38	
	3	12 AIII, ℓ=2246	16	1,99	

ГОСТ на сортамент и марки стали см. технические требования 3.503.1-81.6-1-ТТ

СП194-ТАII-5, СП194-ТАIII-5, СП174-ТАII-5, СП174-ТАIII-5

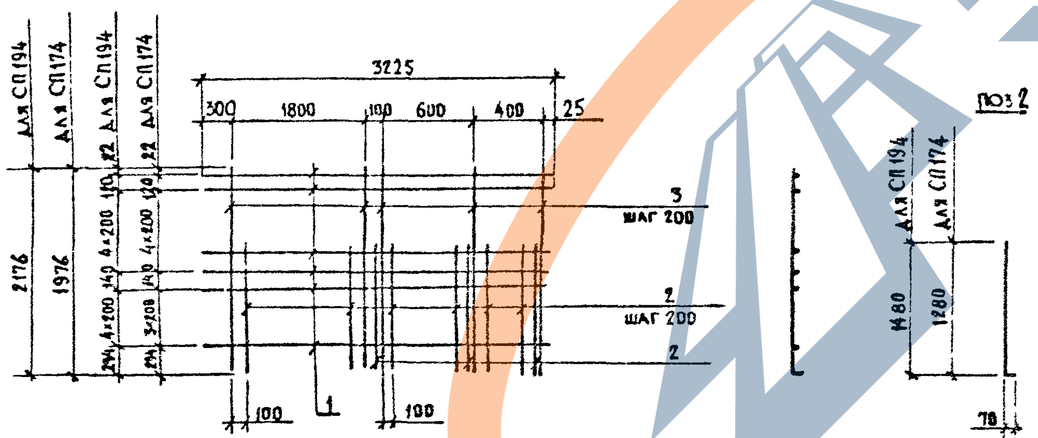

Н контр	Ивянский		05.03.85	3.503.1-81.6-1-19			
Нач отд	Постовой		05.03.85				
Гл спец	Ивянский		05.03.85	Сетка плиты СП174-ТАII(AIII)-4, СП194-ТАII(AIII)-4, СП174-ТАII(AIII)-5, СП194-ТАII(AIII)-5	Стадия	Лист	Листов
ГИП	Маркин		02.03.85		Р		1
Рук бриг	Борцова		01.03.85		Союздорпроект		
Ст инж	Филимонов		01.03.85				
Инженер	Парасов		01.03.85				

Формат А3

1318/14 21

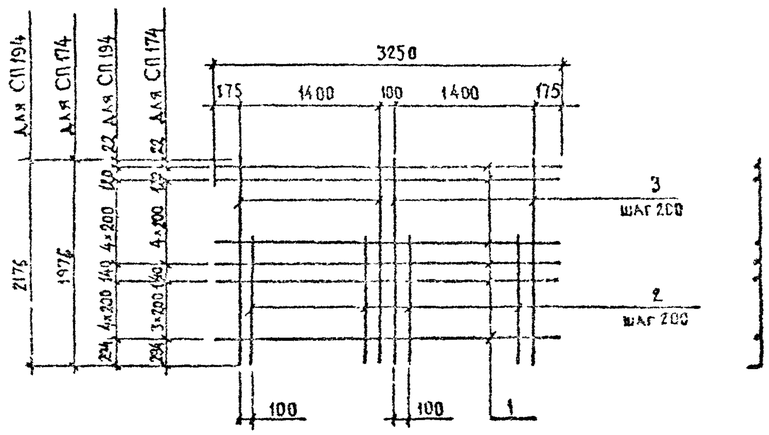

поз.3

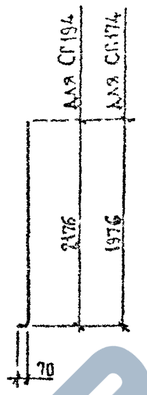

поз.2

Марка сетки	Поз	Наименование	Кол	Масса единицы, кг	Масса сетки, кг
СП174-ТАII-3	1	Ø 8AI, ℓ=3250	10	1,30	58,9
	2	12AII, ℓ=1350	14	1,20	
	3	12AII, ℓ=2046	16	1,82	
СП174-ТАIII-3	1	Ø 8AI, ℓ=3250	10	1,30	44,8
	2	10AIII, ℓ=1350	14	0,83	
	3	10AIII, ℓ=2046	16	1,26	
СП194-ТАII-3	1	Ø 8AI, ℓ=3250	11	1,30	65,5
	2	12AII, ℓ=1550	14	1,38	
	3	12AII, ℓ=2246	16	1,99	
СП194-ТАIII-3	1	Ø 8AI, ℓ=3250	11	1,30	49,8
	2	10AIII, ℓ=1550	14	0,96	
	3	10AIII, ℓ=2246	16	1,38	
СП174-ТАII-6	1	Ø 8AI, ℓ=3250	10	1,30	75,3
	2	14AII, ℓ=1350	14	1,63	
	3	14AII, ℓ=2046	16	2,47	
СП174-ТАIII-6	1	Ø 8AI, ℓ=3250	10	1,30	58,9
	2	12AIII, ℓ=1350	14	1,20	
	3	12AIII, ℓ=2046	16	1,82	
СП194-ТАII-6	1	Ø 8AI, ℓ=3250	11	1,30	84,1
	2	14AII, ℓ=1550	14	1,88	
	3	14AII, ℓ=2246	16	2,72	
СП194-ТАIII-6	1	Ø 8AI, ℓ=3250	11	1,30	65,5
	2	12AIII, ℓ=1550	14	1,38	
	3	12AIII, ℓ=2246	16	1,99	

ГОСТ на сортамент и марки стали см. технические требования 3.503.1-81.6-1-ТТ

Н контр	Ивянский			3.503.1-81.6-1-20		
Нач отд	Постовой					
Гл спец	Ивянский			Сетка панели СП174-ТАII(AIII)-3, СП194-ТАII(AIII)-3, СП174-ТАII(AIII)-6, СП194-ТАII(AIII)-6	Стадия	Лист	Листов
ГИП	Маркин				Р		1
Рук бриг	Борцова				Союздорпроект		
Ст инж	Фильчионова						
Инженер	Тарасов						

Формат А3

СП194-ТАII-4, СП194-ТАIII-4, СП174-ТАII-4, СП174-ТАIII-4

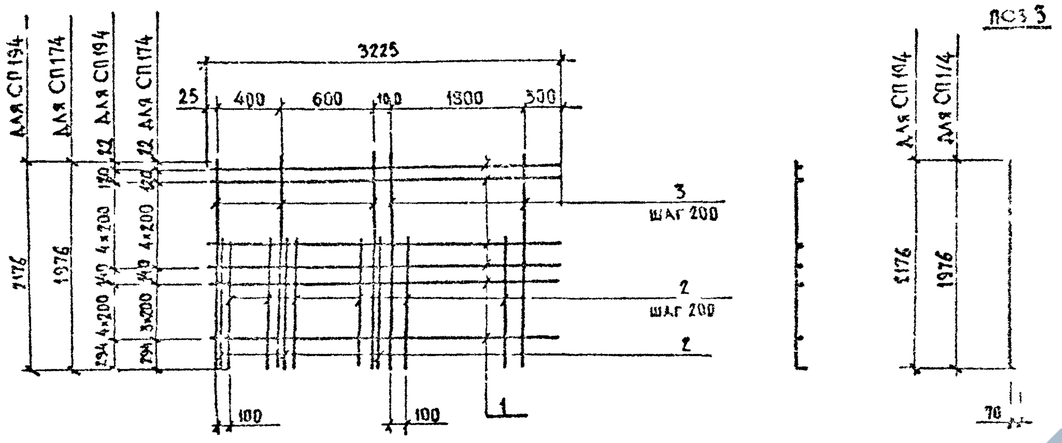

Марка сетки	Поз	Наименование	Кол	Масса единицы, кг	Масса сетки, кг
СП174-ТАII-4 СП174-ТАII-5	1	Ø 12АII, ℓ-3225	10	2,86	95,7
	2	14АII, ℓ-1350	17	1,63	
	3	14АII, ℓ 2046	16	2,47	
СП174 ТАIII-4 СП174-ТАIII 5	1	Ø 10АIII, ℓ-3225	10	1,99	68,3
	2	12АIII, ℓ=1350	17	1,20	
	3	12АIII, ℓ=2046	16	1,82	
СП194-ТАII-4 СП194-ТАII-5	1	Ø 12АII, ℓ 3225	11	2,86	106,8
	2	14АII, ℓ=1550	17	1,88	
	3	14АII, ℓ 2246	16	2,72	
СП194-ТАIII-4 СП194-ТАIII-5	1	Ø 10АIII, ℓ 3225	11	1,99	77,1
	2	12АIII, ℓ-1550	17	1,38	
	3	12АIII, ℓ=2246	16	1,99	

ГОСТ на сортамент и марки стали см. технические требования 3503 1-81 6-1-ТТ

СП194-ТАII-5, СП194 ТАIII-5, СП174-ТАII-5, СП174-ТАIII-5

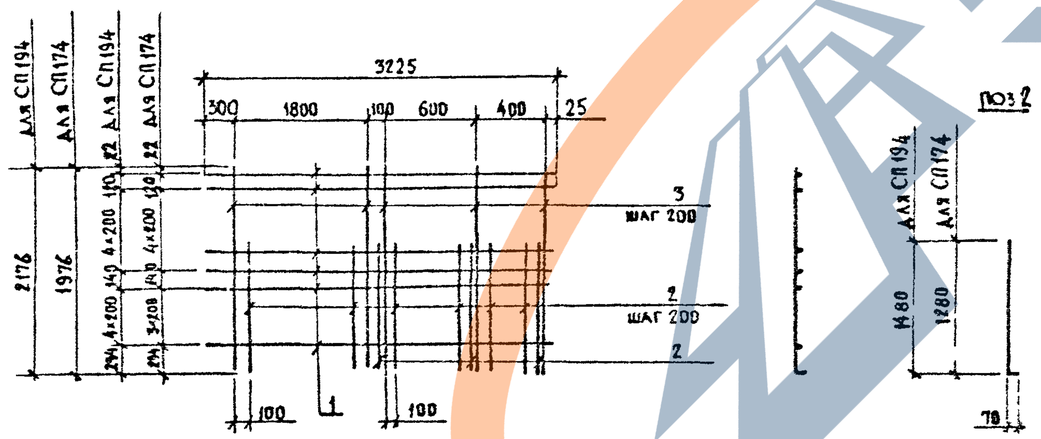

Н контр	Ивянский			3 503 1-81 6-1-19			
Нач отд	Постовой						
Гл спец	Ивянский			Сетка плиты СП 174-ТАII(AIII)-4, СП194-ТАII(AIII) 4, СП174-ТАII(AIII)-5, СП194-ТАII(AIII) 5	Стадия	Лист	Листов
ГИП	Маркин				Р		1
Рук бриг	Борцова				Союздорпроект		
Ст инж	Филимонова						
Инженер	Парасоя						

Формат А3

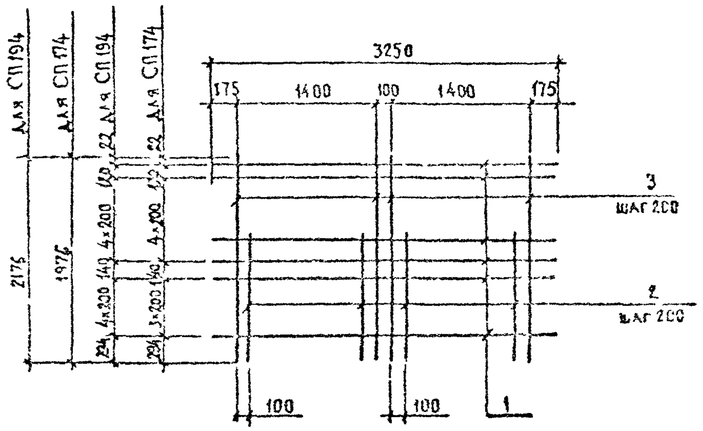

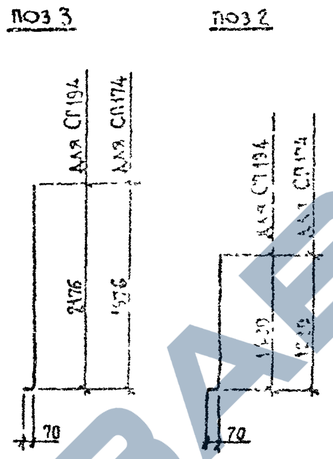

Марка сетки	Поз	Маркирование	Ест	Масса 1 шт, кг	Масса сетки, кг
СП174-ТАII-3	1	⌀ 8АI, ℓ=3250	10	1,30	58,9
	2	12АII, ℓ=1550	14	1,20	
	3	12АII, ℓ=2046	16	1,87	
СП174-ТАII-3	1	⌀ 8АI, ℓ=3250	10	1,30	44,8
	2	10АII, ℓ=1350	14	0,83	
	3	10АII, ℓ=2046	16	1,26	
СП194-ТАII-3	1	⌀ 8АI, ℓ=3250	11	1,30	65,5
	2	12АII, ℓ=1550	14	1,38	
	3	12АII, ℓ=2246	16	1,99	
СП194-ТАIII-3	1	⌀ 8АI, ℓ=3250	11	1,30	49,8
	2	10АII, ℓ=1550	14	0,96	
	3	10АIII, ℓ=2246	16	1,38	
СП174-ТАII-6	1	⌀ 8АI, ℓ=3250	10	1,30	75,3
	2	14АII, ℓ=1350	14	1,63	
	3	14АII, ℓ=2046	16	2,47	
СП174-ТАIII-6	1	⌀ 8АI, ℓ=3250	10	1,30	58,9
	2	12АIII, ℓ=1350	14	1,20	
	3	12АIII, ℓ=2046	16	1,82	
СП194-ТАII-6	1	⌀ 8АI, ℓ=3250	11	1,30	84,1
	2	14АII, ℓ=1550	14	1,88	
	3	14АII, ℓ=2246	16	2,72	
СП194-ТАIII-6	1	⌀ 8АI, ℓ=3250	11	1,30	65,5
	2	12АII, ℓ=1550	14	1,38	
	3	12АIII, ℓ=2246	16	1,99	

ГОСТ на сортамент и марки стали см
Технические требования 3.503.1-81 6-1-ТТ

Н контр	Ивяхский			3.503.1-81 6-1-20
Нач отд	Постовой			
Гл спец	Ивянский			Сетка плиты СП194-ТАII(АIII)-3, СП194-ТАII(АIII)-3, СП174-ТАII(АII)-6, СП194-ТАII(АII)-6
ГИП	Маркин			
Рук бриг	Борцова			
Ст инж	Филимонова			
Инженер	Пахомов			

Стадия	Лист	Листов
Р		1

СОЮЗДОРПРОЕКТ

Формат А3

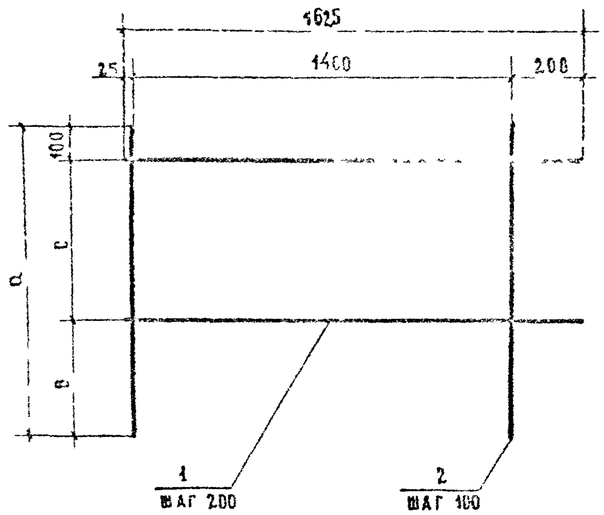

МАРКА СЕТКИ	№3	НАИМЕНОВАНИЕ	№1	МАССА ЕДИНИЦЫ, КГ	МАССА СЕТКИ, КГ
СР90-1 АII 1	1	Ø 12 АII, ℓ = 1625	3	1,44	15,7
	2	12 АII, ℓ = 850	15	0,75	
СР 90 ТАIII 1	1	Ø 12 АIII, ℓ = 1625	3	1,44	15,7
	2	12 АIII, ℓ = 850	15	0,75	
СР120 ТАII 1	1	Ø 12 АII, ℓ = 1625	4	1,44	21,2
	2	12 АII, ℓ = 1150	15	1,02	
СР120-ТАIII 1	1	Ø 12 АIII, ℓ = 1625	4	1,44	21,2
	2	12 АIII, ℓ = 1150	15	1,02	
СР150 ТАII 1	1	Ø 12 АII, ℓ 1625	5	1,44	26,7
	2	12 АII, ℓ = 1450	15	1,29	
СР150 ТАIII 1	1	Ø 12 АIII, ℓ = 1625	5	1,44	26,7
	2	12 АIII, ℓ - 1450	15	1,29	
СР170 ТАII 1	1	Ø 12 АII, ℓ 1625	6	1,44	30,6
	2	12 АII, ℓ = 1650	15	1,47	
СР170 ТАIII 1	1	Ø 12 АIII, ℓ = 1625	6	1,44	30,6
	2	12 АIII, ℓ = 1650	15	1,47	

МАРКА СЕТКИ	СР90 ТАII 1	СР90 ТАIII 1	СР120 ТАII 1	СР120 ТАIII 1	СР150 ТАII 1	СР150 ТАIII 1	СР170 ТАII 1	СР170 ТАIII 1
а	850	850	1150	1150	1450	1450	1650	1650
в	350	350	450	450	550	550	550	550
с	400	400	600	600	800	800	1000	1000

ГОСТ на сортамент и марки стали см технические требования 3503.1 816-1-ТТ

Н контр	Иванский		09.03.88	3 503.1-816-1-21
Нач отд	Ростовси		09.03.88	
Гл спец	Иванский		09.03.88	Сетка ребра СР 90 ТАII(АIII) 1, СР120 ТАII(АIII) 1, СР150 ТАII(АIII) 1, СР170 ТАII(АIII) 1
ГИП	Маркин		09.03.88	Стадия: Р; Лист: ; Листов: 1
Рук бриг	Борцова		01.03.88	
Ст инж	Филипьева		09.03.06	СОЮЗДОРПРОЕКТ
Инженер	Гарагов		01.03.88	

Формат А3

1318/14 23

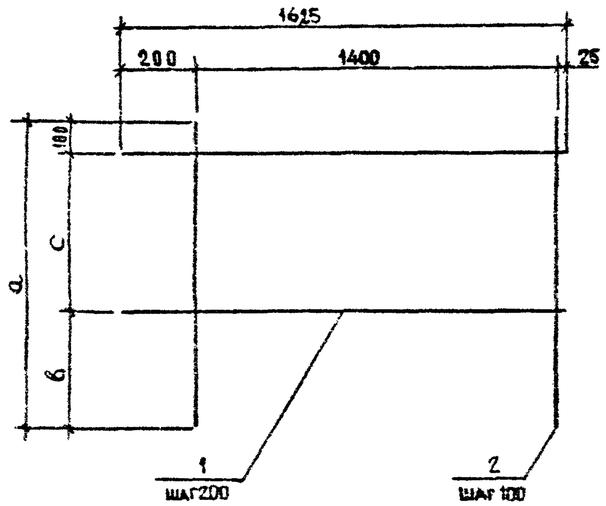

Марка сетки	Поз	Наименование	Кол.	Масса единицы, кг	Масса сетки, кг
СР90-ТАII-2	1	Ø 12AII, ℓ=1625	3	1,44	15,7
	2	12AII, ℓ=850	15	0,75	
СР90-ТАIII-2	1	Ø 12AIII, ℓ=1625	3	1,44	15,7
	2	12AIII, ℓ=850	15	0,75	
СР120-ТАII-2	1	Ø 12AII, ℓ=1625	4	1,44	21,2
	2	12AII, ℓ=1150	15	1,02	
СР120-ТАIII-2	1	Ø 12AIII, ℓ=1625	4	1,44	21,2
	2	12AIII, ℓ=1150	15	1,02	
СР150-ТАII-2	1	Ø 12AII, ℓ=1625	5	1,44	26,7
	2	12AII, ℓ=1450	15	1,29	
СР150-ТАIII-2	1	Ø 12AIII, ℓ 1625	5	1,44	26,7
	2	12AIII, ℓ=1450	15	1,44	
СР170-ТАII-2	1	Ø 12AII, ℓ=1625	6	1,44	30,6
	2	12AII, ℓ=1650	15	1,47	
СР170-ТАIII-2	1	Ø 12AIII, ℓ=1625	6	1,44	30,6
	2	12AIII, ℓ=1650	15	1,47	

Марка сетки	СР90-ТАII-2	СР90-ТАIII-2	СР120-ТАII-2	СР120-ТАIII-2	СР150-ТАII-2	СР150-ТАIII-2	СР170-ТАII-2	СР170-ТАIII-2
a	850	850	1150	1150	1450	1450	1650	1650
б	350	350	450	450	550	550	550	550
c	400	400	600	600	800	800	1000	1000

ГОСТ на сортамент и марки стали см. технические требования 3.503.1-81.6-1-ТТ

Н контр	Ивянский			3.503.1-81.6-1-22			
Нач отд	Постовой						
Гл спец	Ивянский			Сетка ребра СР90-ТАII(AIII)-2, СР120-ТАII(AIII)-2, СР150-ТАII(AIII)-2, СР170-ТАII(AIII)-2	Стадия	Лист	Листов
ГИП	Маркин				Р		1
Рук бриг	Борцова				Союздорпроект		
Ст инж	Филимонова						
Инженер	Тарасов						

Формат А4

1318/14 24

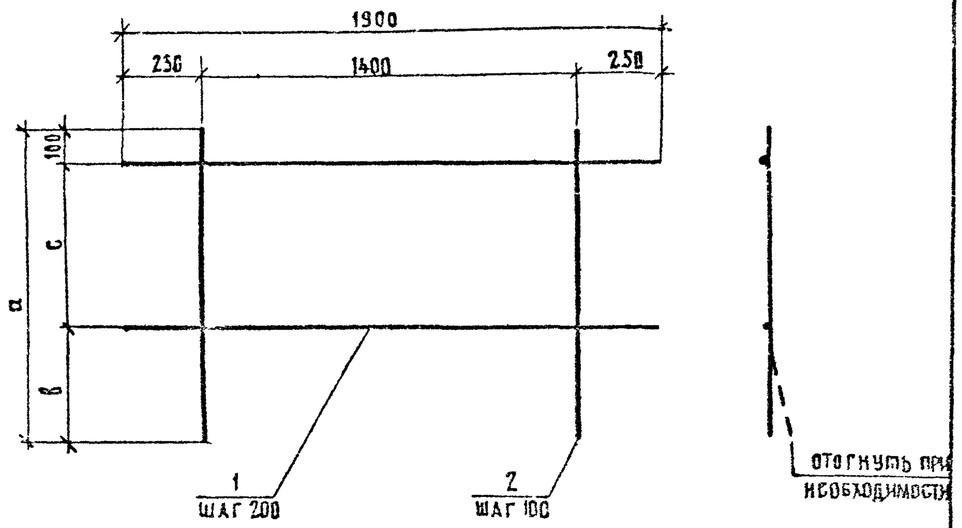

Марка сетки	СР90-ТАII-3	СР90-ТАIII-3	СР120-ТАII-3	СР120-ТАIII-3
а	850	850	1150	1150
в	350	350	450	450
с	400	400	600	600

ГОСТ на сортамент и марки стали см. технические требования 3.503.1-81.6-1-ТТ

Марка сетки	Поз.	Наименование	Кол	Масса единицы, кг	Масса сетки, кг
СР90-ТАII-3	1	⌀ 12АII, ℓ=1900	3	1,65	16,5
	2	12АII, ℓ=850	15	0,77	
СР90-ТАIII-3	1	⌀ 12АIII, ℓ=1900	3	1,65	16,5
	2	12АIII, ℓ=850	15	0,77	
СР120-ТАII-3	1	⌀ 12АII, ℓ=1900	4	1,65	22,1
	2	12АII, ℓ=1150	15	1,03	
СР120-ТАIII-3	1	⌀ 12АIII, ℓ=1900	4	1,65	22,1
	2	12АIII, ℓ=1150	15	1,03	

Н.контр.	Ивянский		30.03.88	3.503.1-81.6-1-23		
Нач.отд.	Постовой		30.03.88	Сетка ребра СР90-ТАII-3, СР90-ТАIII-3, СР120-ТАII-3, СР120-ТАIII-3	Стадия	Лист	Листов
Гл.спец.	Ивянский		30.03.88		Р		1
ГИП	Маркин		30.03.88		СОЮЗДОРПРОЕКТ		
Рук.бриг.	Борцова		01.03.88				
Ст.инж.	Филимонова		01.03.88				
Инженер	Тарасов		01.03.88				

Формат А4

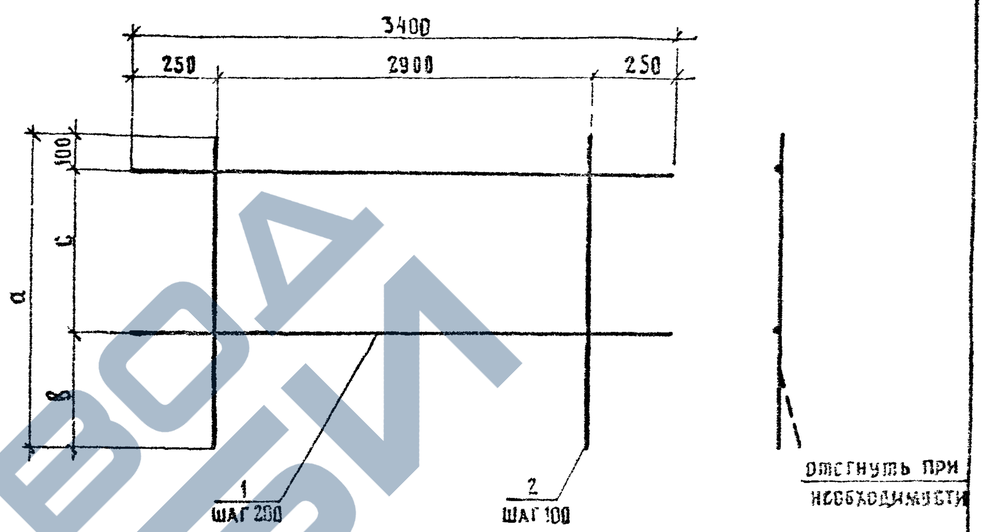

Марка сетки	СР150-ТАII-3	СР150-ТАIII-3	СР170-ТАII-3	СР170-ТАIII-3
а	1450	1450	1650	1650
в	550	550	550	550
с	800	800	1000	1000

ГОСТ на сортамент и марки стали см. технические требования 3.503.1-81.6-1-ТТ

Марка сетки	Поз.	Наименование	Кол	Масса единицы кг	Масса сетки кг
СР150-ТАII-3	1	⌀ 12АII, ℓ=3400	5	2,33	53,9
	2	12АII, ℓ=1450	30	1,30	
СР150-ТАIII-3	1	⌀ 12АIII, ℓ=3400	5	2,98	53,9
	2	12АIII, ℓ=1450	30	1,30	
СР170-ТАII-3	1	⌀ 12АII, ℓ=3400	6	2,98	62,0
	2	12АII, ℓ=1650	30	1,47	
СР170-ТАIII-3	1	⌀ 12АIII, ℓ=3400	6	2,98	62,0
	2	12АIII, ℓ=1650	30	1,47	

Н.контр.	Ивянский		30.03.88	3.503.1-81.6-1-24		
Нач.отд.	Постовой		30.03.88	Сетка ребра СР150-ТАII-3, СР150-ТАIII-3, СР170-ТАII-3, СР170-ТАIII-3	Стадия	Лист	Листов
Гл.спец.	Ивянский		30.03.88		Р		1
ГИП	Маркин		30.03.88		СОЮЗДОРПРОЕКТ		
Рук.бриг.	Борцова		01.03.88				
Ст.инж.	Филимонова		01.03.88				
Инженер	Тарасов		01.03.88				

Формат А4

https://zavodjbi.com/

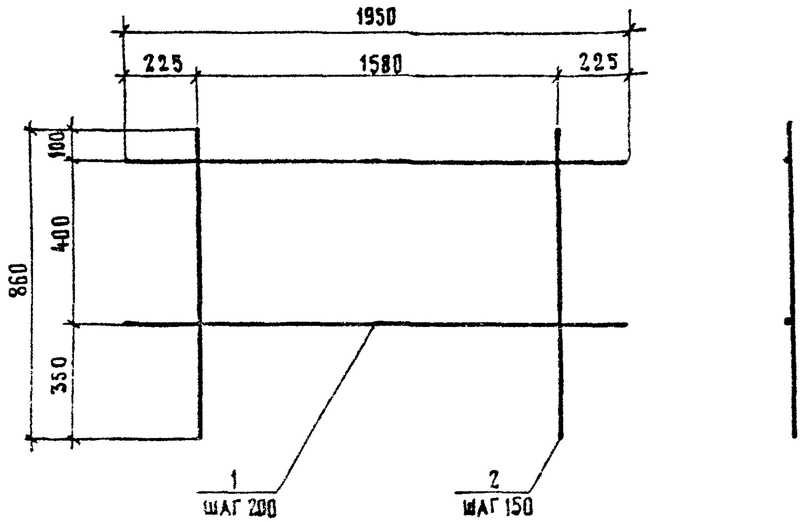

ГОСТ на сортамент и марки стали см технические требования 3.503.1-81.6-1-ТТ

Марка сетки	Поз	Наименование	Кол	Масса единицы, кг	Масса сетки, кг
СР90-ТАII-4	1	⌀ 10АII, ℓ=1950	3	1,17	9,3
	2	10АII, ℓ=850	11	0,53	
СР90-ТАIII-4	1	⌀ 10АIII, ℓ=1950	3	1,17	9,3
	2	10АIII, ℓ=850	11	0,53	

Н.контр	Ивянский			3.503.1-81.6-1-25		
Нач.отд	Постовой					
Гл.спец	Ивянский			Сетка ребра СР90-ТАII-4, СР90-ТАIII-4	Стадия: Р	Лист:	Листов: 1
ГИП	Маркин					
Рук.бриг	Борцова				Союздорпроект	
Ст.инж	Филимонова					
Инженер	Тарасов					

Формат А4

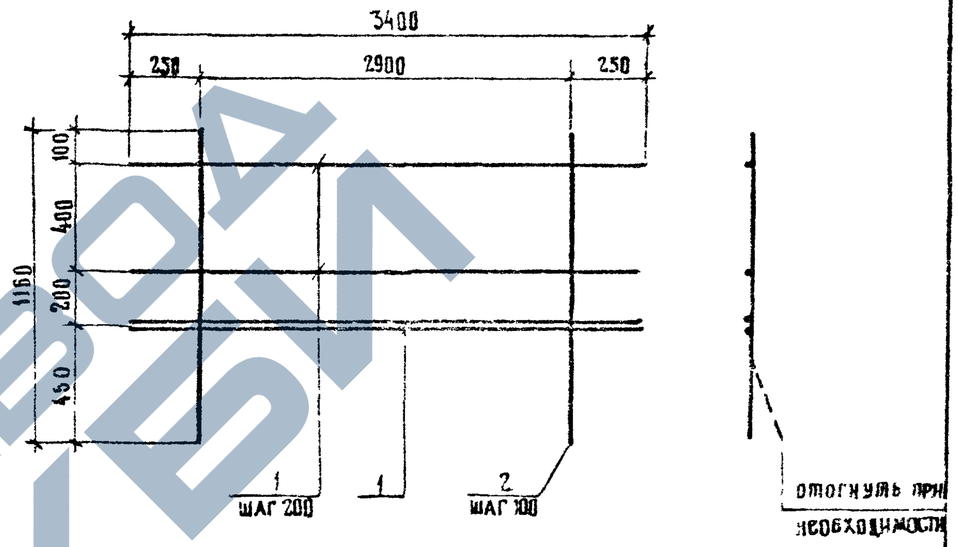

ГОСТ на сортамент и марки стали см. технические требования 3.503.1-81.6-1-ТТ

Марка сетки	Поз	Наименование	Кол	Масса единицы, кг	Масса сетки, кг
СР120-ТАII-4	1	⌀ 12АII, ℓ=3400	5	2,98	45,3
	2	12АII ℓ=1150	30	1,03	
СР120-ТАIII-4	1	⌀ 12АIII ℓ=3400	5	2,98	45,3
	2	12АIII ℓ=1150	30	1,03	

Н.контр	Ивянский			3.503.1-81.6-1-26		
Нач.отд	Постовой					
Гл.спец	Ивянский			Сетка ребра СР120-ТАII-4, СР120-ТАIII-4	Стадия: Р	Лист:	Листов:
ГИП	Маркин					
Рук.бриг	Борцова				Союздорпроект	
Ст.инж	Филимонова					
Инженер	Тарасов					

Формат А4

https://zavodjbi.com/

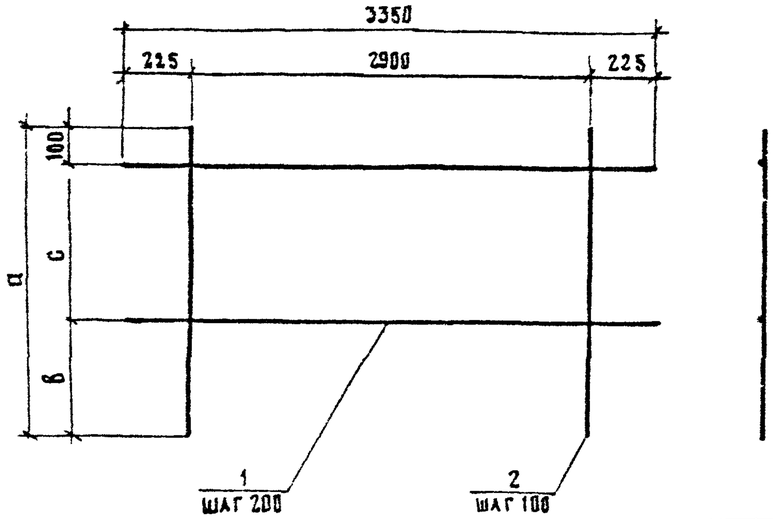

Марка сетки	СР150-ТАII-4	СР150-ТАIII-4	СР170-ТАII-4	СР170-ТАIII-4
а	1450	1450	1650	1650
в	550	550	550	550
с	800	800	1000	1000

Марка сетки	Поз	Наименование	Кол	Масса единицы, кг	Масса сетки, кг
СР150-ТАII-4	1	⌀ 10АII ℓ=3350	5	2,07	37,4
	2	10АII ℓ=1450	30	0,90	
СР150-ТАIII-4	1	⌀ 10АIII, ℓ=3350	5	2,07	37,4
	2	10АIII ℓ=1450	30	0,90	
СР170-ТАII-4	1	⌀ 10АII, ℓ=3350	5	2,07	43,0
	2	10АII, ℓ=1650	30	1,02	
СР170-ТАIII-4	1	⌀ 10АIII ℓ=3350	6	2,07	43,0
	2	10АIII, ℓ=1650	30	1,02	

ГОСТ на сортамент и марки стали см 3503 1-81 б 1-ТТ

Н контр	Ивянский			3 503 1-81 б-1-27
Нач отд	Ростовой			
Гл спец	Ивянский			Сетка ребра СР 150-ТАII-4, СР150-ТАIII-4, СР 170-ТАII-4, СР 170-ТАIII-4
ГИП	Маркин		02 03 88	Стадия: Р; Лист: ; Листов: 1
Рук бриг	Борцова			Союздорпроект
Ст инж	Филимонова		01 03 88	
Инженер	Тарасов			

Формат А4

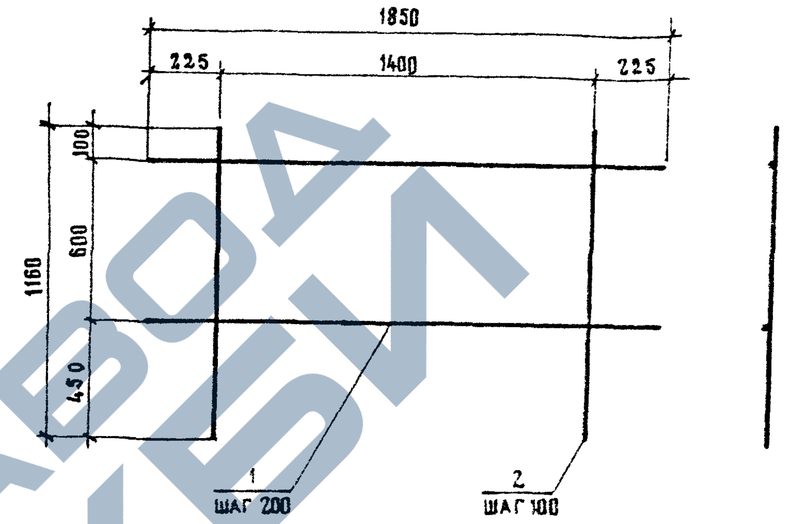

Марка сетки	Поз	Наименование	Кол	Масса единицы, кг	Масса сетки, кг
СР120-ТАII-5	1	⌀ 10АII, ℓ=1850	4	1,15	15,4
	2	10АII, ℓ=1150	15	0,72	
СР120-ТАIII-5	1	⌀ 10АIII, ℓ=1850	–	1,15	15,4
	2	10АIII, ℓ=1150	15	0,72	

ГОСТ на сортамент и марки стали см 3503 1 81 б 1-ТТ

Н контр	Ивянский			3 503 1-81.б-1-28
Нач отд	Ростовой			
Гл спец	Ивянский			Сетка ребра СР 120-ТАII-5, СР 120-ТАIII-5
ГИП	Маркин		02 03 88	Стадия: Р; Лист: ; Листов: 1
Рук бриг	Борцова		01 03 88	Союздорпроект
Ст инж	Филимонова		01 03 88	
Инженер	Тарасов			

Формат А4

ЗАВОД ЖБИ

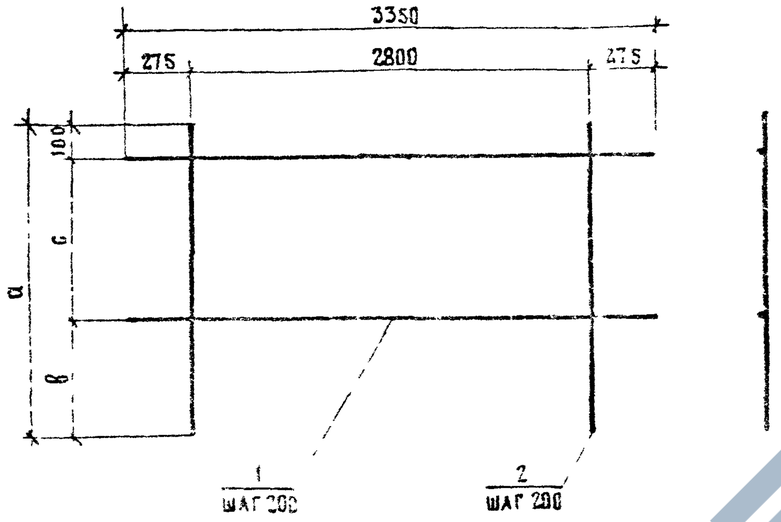

Марка сетки	поз.	Наименование	Кол.	Масса единицы, кг	Масса сетки, кг
СР90-ТАI-5	1	⌀ 8АI, ℓ = 3350	3	1,32	9,1
	2	8АI, ℓ = 850	15	0,34	
СР90-ТАII-5В	1	⌀ 10АII, ℓ = 3350	3	2,06	14,1
	2	10АII, ℓ = 850	15	0,53	
СР90-ТАIII-5В	1	⌀ 8АIII, ℓ = 3350	3	1,32	9,1
	2	8АIII, ℓ = 850	15	0,34	
СР120-ТАI-6	1	⌀ 8АI, ℓ = 3350	4	1,32	12,2
	2	8АI, ℓ = 1150	15	0,46	
СР120-ТАII-6В	1	⌀ 10АII, ℓ = 3350	4	2,06	13,0
	2	10АII, ℓ = 1150	15	0,72	
СР120-ТАIII-6В	1	⌀ 8АIII, ℓ = 3350	4	1,32	12,2
	2	8АIII, ℓ = 1150	15	0,46	
СР150-ТАI-5	1	⌀ 8АI, ℓ = 3350	5	1,32	15,3
	2	8АI, ℓ = 1450	15	0,58	
СР150-ТАII-5В	1	⌀ 10АII, ℓ = 3350	5	2,06	23,8
	2	10АII ℓ = 1450	15	0,90	
СР150-ТАIII-5В	1	⌀ 8АIII, ℓ = 3350	5	1,32	15,3
	2	8АIII, ℓ = 1450	15	0,58	
СР170-ТАI-5	1	⌀ 8АI, ℓ = 3350	6	1,32	17,8
	2	8АI, ℓ = 1650	5	0,66	
СР170-ТАII-5В	1	⌀ 10АII ℓ = 3350	6	2,06	27,5
	2	10АII ℓ = 1650	5	1,02	
СР170-ТАIII-5В	1	⌀ 8АIII ℓ = 3350	6	1,32	17,8
	2	8АIII ℓ = 1650	15	0,66	

ТАБЛИЦА 1

Марка сетки	СР90-ТАI-5	СР90-ТАII-5В	СР90-ТАIII-5В	СР120-ТАI-6	СР120-ТАII-6В	СР120-ТАIII-6В
а	850	850	850	1150	1150	1150
в	350	350	350	450	450	450
с	400	400	400	600	600	600

ТАБЛИЦА 2

Марка сетки	СР150-ТАI-5	СР150-ТАII-5В	СР150-ТАIII-5В	СР170-ТАI-5	СР170-ТАII-5В	СР170-ТАIII-5В
а	1450	1450	1450	1650	1650	1650
в	550	550	550	550	550	550
с	800	800	800	1000	1000	1000

Сетки СР90-ТАI-5 СР120-ТАI-6 СР150-ТАI-5 и СР170-ТАI-5 изготавливаются только сварными. Для вязаного варианта армирования балок стержни поз.2 должны иметь на концах крюки. Допускается изготавливать соответствующие вязаные сетки из стали класса А-I или А-III

ГОСТ на сортамент и марки стали см. технические требования 3.503.1-81.6-1-ТТ

Н. контр.	Азянский			3.503.1-81.6-1-29
Нач. отд.	Постовой			
Гл. спец.	Азянский			Сетка ребра СР90-ТАI-5, СР90-ТАII(АIII)-5В СР120-ТАI-6, СР120-ТАII(АIII)-6В, СР150-ТАI-5 СР150-ТАII(АIII)-5В, СР170-ТАI-5 СР170-ТАII(АIII)-5В
ГИП	Маркин			Стадия Р · Лист 1 · Листов 1
Рук. бриг.	Борцова			Союздорпроект
Ст. инж.	Филимонова			
Инженер	Тарасов			

Формат А3

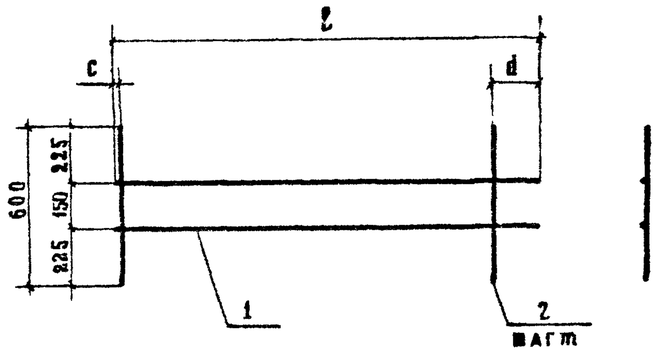

Марка сетки	ℓ	c	d	m
СВ-ТАI-1	1600	50	150	100
СВ-ТАI-2	1800	200	200	100
СВ-ТАI-3	3250	225	225	200

Марка сетки	поз.	Наименование	кол.	Масса единицы кг	Масса сетки кг
СВ-ТАI-1	1	∅ 6АI, ℓ=1600	2	0,36	2,7
	2	6АI, ℓ=600	15	0,13	
СВ-ТАI-2	1	∅ 6АI, ℓ=1800	2	0,40	2,8
	2	6АI, ℓ=600	15	0,13	
СВ-ТАI-3	1	∅ 6АI, ℓ=3250	2	0,73	3,4
	2	6АI, ℓ=600	15	0,13	

ГОСТ на сортамент и марки стали см 3503.1-81.6-1-ТТ

Н. контр.	Ивянский		03.03.88
Нач. отдела	Лостовой		03.03.88
Гл. спец.	Ивянский		03.03.88
ГИП	Маркин		03.03.88
Рук. бриг.	Борцова		03.03.88
Ст. инж.	Филимонова		03.03.88
Инженер	Тарасов		03.03.88

3.503.1-81.6-1-30

Сетка вута СВ-ТАI-1...СВ-ТАI-3

Стадия	Лист	Листов
Р	1	1

Союздорпроект

Формат А4

Формат А4

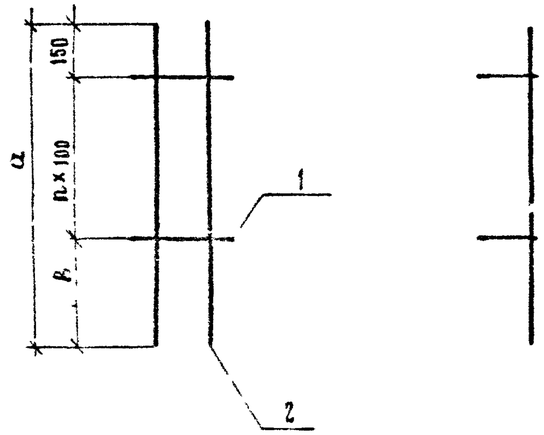

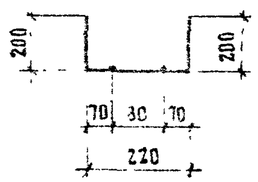

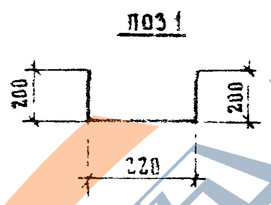

Марка сетки	поз	Наименование	Кол	Масса единицы, кг	Масса сетки, кг
СТ 90-ТАII	1	⌀ 8 AI, ℓ = 620	6	0,24	3,0
	2	12 AII, ℓ = 850	2	0,76	
СТ 90-ТАIII	1	⌀ 8 AI, ℓ = 620	6	0,24	3,0
	2	12 AIII, ℓ = 850	2	0,76	
СТ 120-ТАII	1	⌀ 8 AI, ℓ = 620	8	0,24	4,0
	2	12 AII, ℓ = 1150	2	1,03	
СТ 120-ТАIII	1	⌀ 8 AI, ℓ = 620	8	0,24	4,0
	2	12 AIII, ℓ = 1150	2	1,03	
СТ 150-ТАII	1	⌀ 8 AI, ℓ = 620	10	0,24	5,0
	2	12 AII, ℓ = 1450	2	1,30	
СТ 150-ТАIII	1	⌀ 8 AI, ℓ = 620	10	0,24	5,0
	2	12 AIII, ℓ = 1450	2	1,30	
СТ 170-ТАII	1	⌀ 8 AI, ℓ = 620	12	0,24	5,8
	2	12 AII, ℓ = 1650	2	1,47	
СТ 170-ТАIII	1	⌀ 8 AI, ℓ = 620	12	0,24	5,8
	2	12 AIII, ℓ = 1650	2	1,47	

Марка сетки	СТ90-ТАII	СТ90-ТАIII	СТ120-ТАII	СТ120-ТАIII	СТ150-ТАII	СТ150-ТАIII	СТ170-ТАII	СТ17
a, мм	850	850	1150	1150	1450	1450	1650	16
в, мм	200	200	300	300	400	400	400	
n, шт	5	5	7	7	9	9	11	

ГОСТ на сортамент и марки стали см. технические требования 3.503.1-81 в-1-ТТ

Н.контр.	Ивянский			3.503.1-81.в-1-31
Нач.отд.	Постовой			
Гл.спец.	Ивянский			Сетка торца СТ90-АII(AIII), СТ120-АII(AIII), СТ150-АII(AIII), СТ170-АII(AIII)
ГИП	Маркин			Стадия: Р; Лист; Листов: 1
Рук.бриг.	Борцова			Союздорпроект
Ст.инж.	Фиамзонова			
Инженер	Тарасов			

Формат А3

1318/14 30

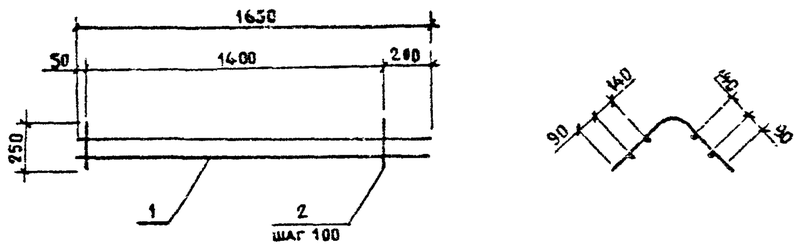

поз.2

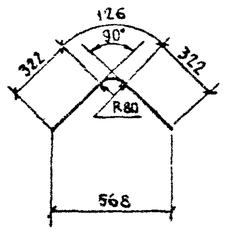

Марка каркаса	Поз	Наименование	Кол	Масса единицы, кг	Масса каркаса, кг
К-ТАII-1	1	∅ 8АI, ℓ=1650	4	0,65	9,8
	2	10АII, ℓ=770	15	0,48	
К-ТАIII-1	1	∅ 8АI, ℓ=1650	4	0,65	9,8
	2	10АIII, ℓ=770	15	0,48	

ГОСТ на сортамент и марки стали см 3503.1-81.6-1-ТТ

Н контр	Ивянский		03.05.88	3.503.1-81.6-1-32
Нач отд	Постовой		03.05.88	
Гл спец	Ивянский		03.05.88	Каркас К-ТАII-1, К-ТАIII-1
ГИП	Маркин		02.05.88	Стадия: Р; Лист: 1; Листов:
Рук бриг	Борцова		01.05.88	СОЮЗДОРПРОЕКТ
Ст инж	Филимонова		01.03.88	
Инженер	Тарасов		01.03.88	

Формат А4

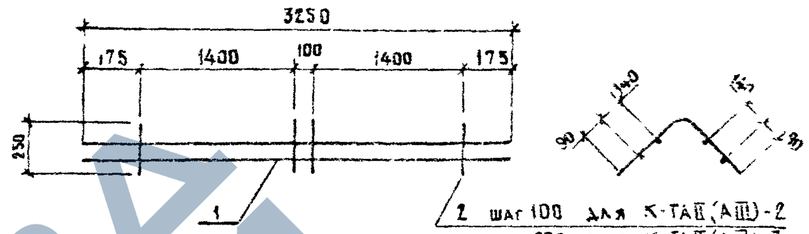

поз.2

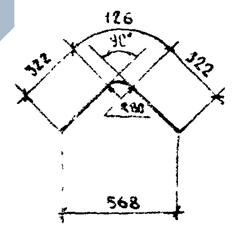

Марка каркаса	Поз.	Наименование	Кол	Масса единицы кг	Масса каркаса кг
К-ТАII-2	1	∅ 8АI, ℓ=3250	4	1,29	19,6
	2	10АII, ℓ=770	30	0,48	
К-ТАIII-2	1	∅ 8АI, ℓ=3250	4	1,29	14,1
	2	8АIII, ℓ=770	30	0,30	
К-ТАII-3	1	∅ 8АI, ℓ=3250	4	1,29	12,9
	2	10АII, ℓ=770	16	0,48	
К-ТАIII-3	1	∅ 8АI, ℓ=3250	4	1,29	12,1
	2	8АIII, ℓ=770	16	0,30	

ГОСТ на сортамент и марки стали см 3503.1-81.6-1-ТТ

Н контр	Ивянский		03.05.88	3.503.1-81.6-1-33
Нач отд	Постовой		03.05.88	
Гл спец	Ивянский		03.05.88	Каркас К-ТАII-2, К-ТАIII-2, К-ТАII-3, К-ТАIII-3
ГИП	Маркин		02.05.88	Стадия: Р; Лист: ; Листов:
Рук бриг	Борцова		01.05.88	СОЮЗДОРПРОЕКТ
Ст инж	Филимонова		01.03.88	
Инженер	Тарасов		01.03.88	

Формат А4

https://zavodjbi.com/
ЗАВОД ЖБИ

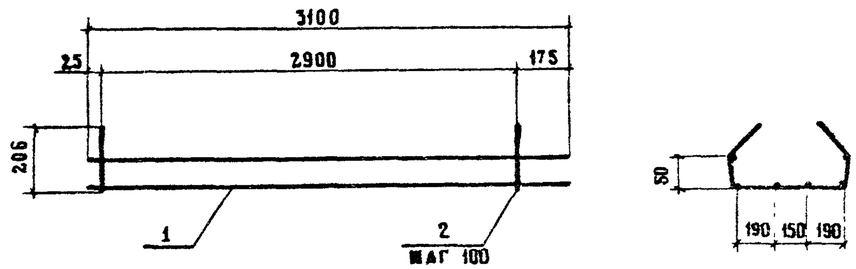

поз. 2

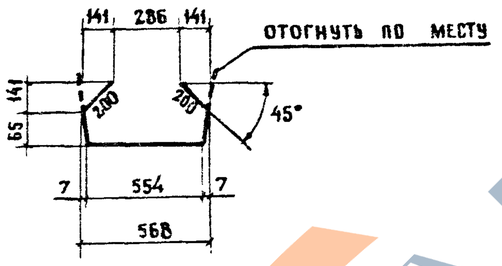

МАРКА КАРКАСА	ПОЗ.	НАИМЕНОВАНИЕ	КОЛ	МАССА ЕДИНИЦЫ КГ	МАССА КАРКАСА КГ
К10-ТАII-1	1	Ø 8 AI, ℓ = 3100	6	1,23	27,5
	2	10 AII, ℓ = 1085	30	0,67	
К10-ТАIII-1	1	Ø 8 AI, ℓ = 3100	6	1,23	27,5
	2	10 AIII, ℓ = 1085	30	0,67	

ГОСТ на сортамент и марки стали см. 3.503.1-81.6-1-ТТ

Н контр	Ивянский		03.03.89
Нач отд.	Постовой		03.03.89
Гл спец.	Ивянский		03.03.89
ГИП	Маркин		02.03.89
Рук бриг	Борцова		01.03.89
Ст инж	Филимонова		01.03.89
Инженер	Тарасов		01.03.89

3.503.1-81.6-1-34

Каркас К10-ТАII-1, К10-ТАIII-1

Стадия	Лист	Листов
Р		1

СОЮЗДОРПРОЕКТ

Формат А4

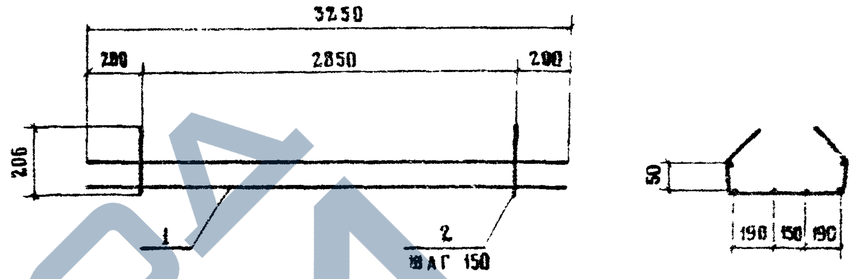

поз. 2

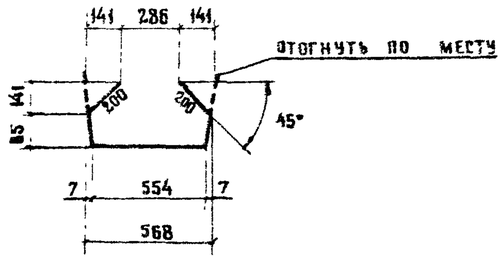

МАРКА КАРКАСА	ПОЗ	НАИМЕНОВАНИЕ	КОЛ	МАССА ЕДИНИЦЫ, КГ	МАССА КАРКАСА, КГ
К10-ТАII-2	1	Ø 8 AI, ℓ = 3250	6	1,28	21,1
	2	10 AII, ℓ = 1085	20	0,67	
К10-ТАIII-2	1	Ø 8 AI, ℓ = 3250	6	1,28	16,3
	2	8 AIII, ℓ = 1085	20	0,43	

ГОСТ на сортамент и марки стали см. 3.503.1-81.6-1-ТТ

Н контр	Ивянский		03.03.89
Нач отд	Постовой		03.03.89
Гл спец	Ивянский		03.03.89
ГИП	Маркин		02.03.89
Рук бриг	Борцова		01.03.89
Ст инж	Филимонова		01.03.89
Инженер	Тарасов		01.03.89

3.503.1-81.6-1-35

Каркас К10-ТАII-2, К10-ТАIII-2

Стадия	Лист	Листов
Р		1

СОЮЗДОРПРОЕКТ

Формат А4

ЗАВОД ЖБИ
https://zavodjbi.com/

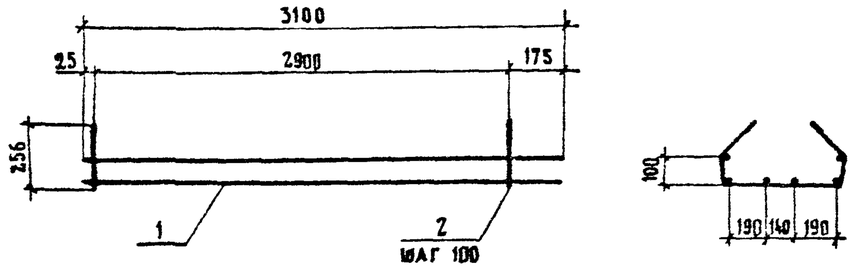

поз. 2

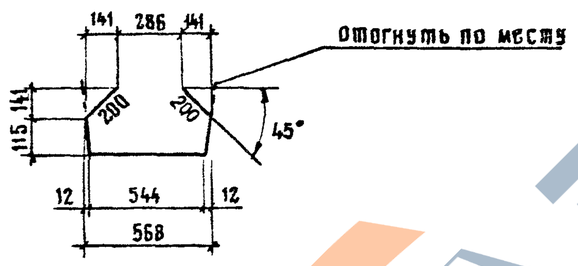

Марка каркаса	Поз.	Наименование	Кол.	Масса единицы, кг	Масса каркаса, кг
К15-ТАII-1	1	⌀ 8АI, ℓ=3100	6	1,23	29,0
	2	10АII, ℓ=1175	30	0,72	
К15-ТАIII-1	1	⌀ 8АI, ℓ=3100	6	1,23	29,0
	2	10АIII, ℓ=1175	30	0,72	

ГОСТ на сортамент и марки стали см. 3.503.1-81.6-1-ТТ

Н.контр	Ивянский		03.03.88	3.503.1-81.6-1-36
Нач.отд.	Постовой		03.03.88	
Гл.спец.	Ивянский		03.03.88	Каркас К15-ТАII-1, К15-ТАIII-1
ГИП	Маркин		03.03.88	
Рук.бриг.	Борцова		01.03.88	
Ст.инж.	Филимонова		01.03.88	
Инженер	Тарасов		01.03.88	

Стадия	Лист	Листов
Р		1

СОЮЗДОРПРОЕКТ

Формат А4

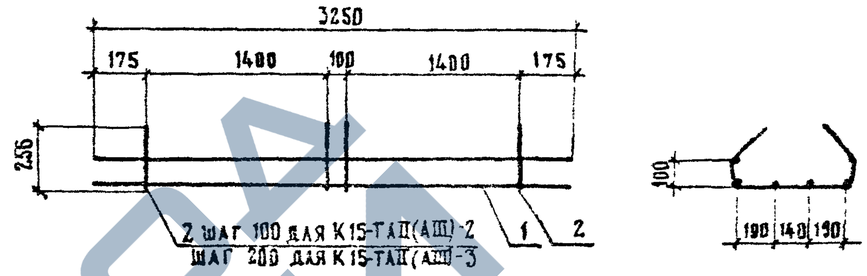

поз. 2

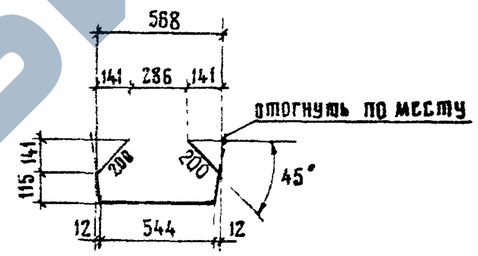

Марка каркаса	Поз	Наименование	Кол.	Масса единицы, кг	Масса каркаса, кг
К15-ТАII-2	1	⌀ 8АI, ℓ=3260	6	1,29	29,3
	2	10АII, ℓ=1175	30	0,72	
К15-ТАIII-2	1	⌀ 8АI, ℓ=3260	6	1,29	21,5
	2	8АIII, ℓ=1175	30	0,46	
К15-ТАII-3	1	⌀ 8АI, ℓ=3260	6	1,29	19,2
	2	10АII, ℓ=1175	16	0,72	
К15-ТАIII-3	1	⌀ 8АI, ℓ=3260	6	1,29	15,1
	2	8АIII, ℓ=1175	16	0,46	

ГОСТ на сортамент и марки стали см. 3.503.1-81.6-1-ТТ

Н.контр	Ивянский		03.03.88	3.503.1-81.6-1-37
Нач.отд.	Постовой		03.03.88	
Гл.спец.	Ивянский		03.03.88	Каркас К15-ТАII-2, К15-ТАIII-2, К15-ТАII-3, К15-ТАIII-3
ГИП	Маркин		03.03.88	
Рук.бриг.	Борцова		01.03.88	
Ст.инж.	Филимонова		01.03.88	
Инженер	Тарасов		01.03.88	

Стадия	Лист	Листов
Р		1

СОЮЗДОРПРОЕКТ

Формат А4

https://zavodjbi.com/

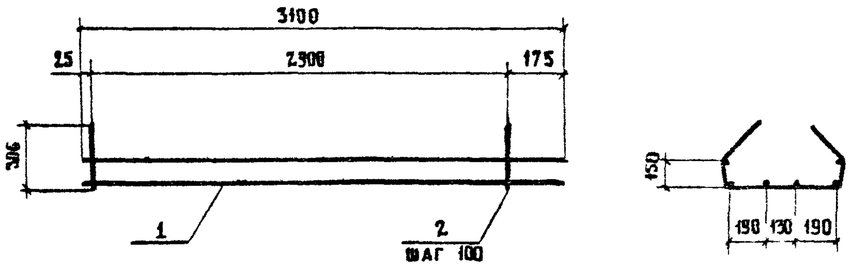

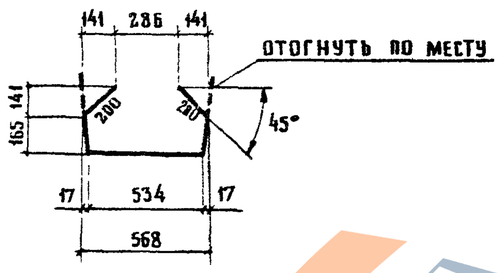

МАРКА КАРКАСА	ПОЗ	НАИМЕНОВАНИЕ	КОЛ	МАССА ЕДИНИЦЫ, КГ	МАССА КАРКАСА, КГ
К20-ТАП-1	1	∅ 8 AI, ℓ=3100	6	1,23	30,8
	2	10 АП, ℓ=1265	30	0,78	
К20-ТАШ-1	1	∅ 8 AI, ℓ=3100	6	1,23	30,8
	2	10 А III, ℓ=1265	30	0,78	

ГОСТ НА СОРТАМЕНТ И МАРКИ СТАЛИ СМ. 3.503.1-81.6-1-ТТ

Н КОНТР	ИВЯНСКИЙ		03.03.88	3.503.1-81.6-1-38
НАЧ ОТД	ПОСТОВОЙ		03.03.88	
ГА СПЕЦ	ИВЯНСКИЙ		03.03.88	КАРКАС К20-ТАП-1, К20-ТАШ-1
ГИП	МАРКИН		02.03.88	
РУК БРИГ	БОРЦОВА		01.03.88	
СТ ИНЖ	ФИЛИМОНОВА		01.03.88	
ИНЖЕНЕР	ТАРАСОВ		01.03.88	

СТАДИЯ	ЛИСТ	ЛИСТОВ
Р		1

СОЮЗДОРПРОЕКТ

ФОРМАТ А4

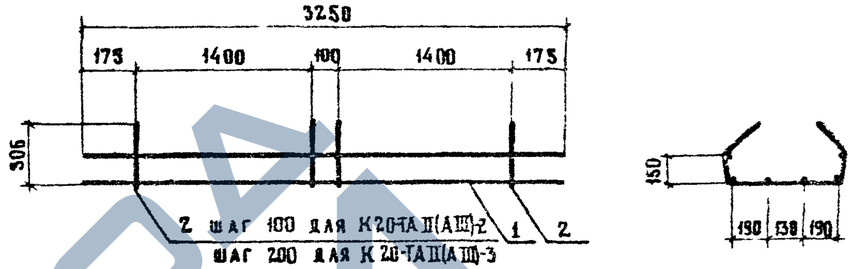

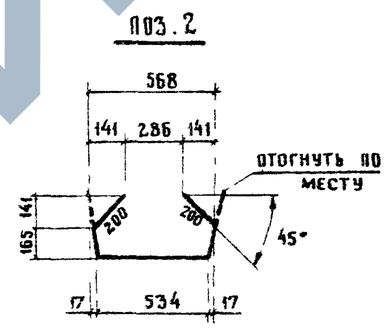

МАРКА КАРКАСА	ПОЗ	НАИМЕНОВАНИЕ	КОЛ	МАССА ЕДИНИЦЫ, КГ	МАССА КАРКАСА, КГ
К20-ТАП-2	1	∅ 8 AI, ℓ=3250	6	1,29	31,1
	2	10 АП, ℓ=1265	30	0,78	
К20-ТАШ 2	1	∅ 8 AI, ℓ=3250	6	1,29	22,7
	2	8 А III, ℓ=1265	30	0,50	
К20-ТАП-3	1	∅ 8 AI, ℓ=3250	6	1,29	20,2
	2	10 АП, ℓ=1265	16	0,78	
К20-ТАШ-3	1	∅ 8 AI, ℓ=3250	6	1,29	15,7
	2	8 А III, ℓ=1265	16	0,50	

ГОСТ НА СОРТАМЕНТ И МАРКИ СТАЛИ СМ. 3.503.1-81.6-1-ТТ

Н КОНТР	ИВЯНСКИЙ		03.03.88	3.503.1-81.6-1-39
НАЧ ОТД	ПОСТОВОЙ		03.03.88	
ГА СПЕЦ	ИВЯНСКИЙ		03.03.88	КАРКАС К20-ТАП-2, К20-ТАШ 2. К20 ТАП 3, К20 ТАШ-3
ГИП	МАРКИН		02.03.88	
РУК БРИГ	БОРЦОВА		01.03.88	
СТ ИНЖ	ФИЛИМОНОВА		01.03.88	
ИНЖЕНЕР	ТАРАСОВ		01.03.88	

СТАДИЯ	ЛИСТ	ЛИСТОВ
Р		1

СОЮЗДОРПРОЕКТ

Формат А4

https://zavodjbi.com/

Развертка

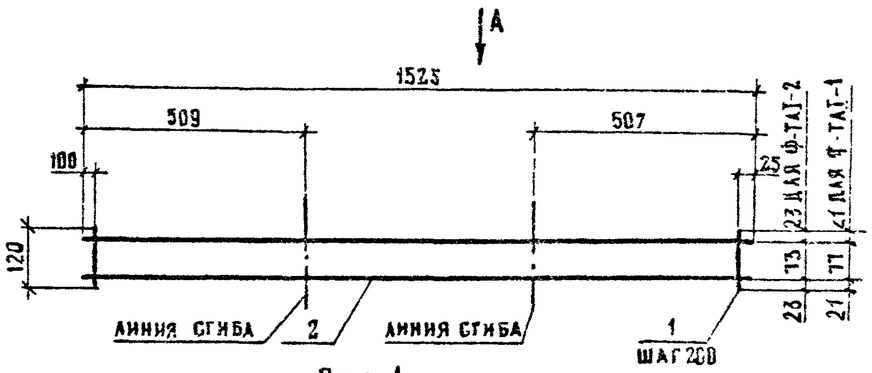

Вид А
(в согнутом виде)

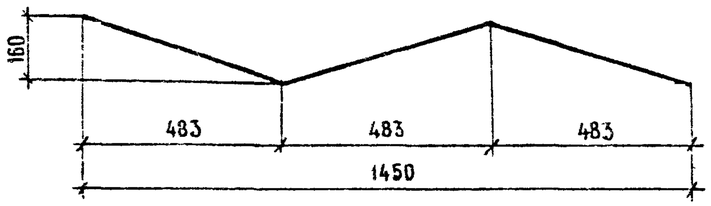

Марка фиксатора	Поз.	Наименование	Кол.	Масса единицы, кг	Масса фиксатора кг
Ф-ТАI-1	1	⌀ 8АI, ℓ = 120	8	0,04	1,5
	2	8АI, ℓ = 1525	2	0,60	
Ф-ТАI-2	1	⌀ 8АI, ℓ = 120	8	0,04	1,5
	2	8АI, ℓ = 1525	2	0,60	

ГОСТ на сортамент и марки стали см. 3.503.1-81.6-1-ТТ

Н контр.	Ивянский		03.03.88	3.503.1-81.6-1-40
Нач отд.	Постовой		03.03.88	
Гл спец.	Ивянский		03.03.88	Фиксатор Ф-ТАI-1, Ф-ТАI-2
ГИП	Маркин		02.03.88	Стадия: Р; Лист: ; Листов: 1
Рук бриг.	Борцова		01.03.88	СОЮЗДОРПРОЕКТ
Ст инж.	Филимонова		01.03.88	
Инженер	Тарасов		01.03.88	

Формат А4

Развертка

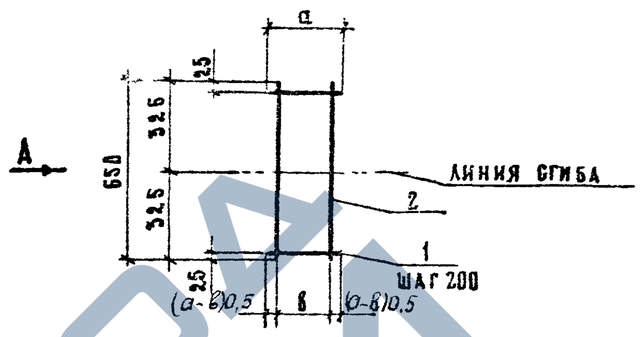

Вид А
в согнутом виде

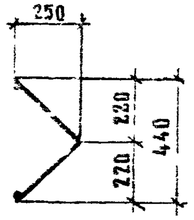

ГОСТ на сортамент и марки стали см. 3.503.1-81.6-1-ТТ

таблица 1

Марка фиксатора	Ф90-ТАI-1	Ф90-ТАI-2	Ф90-ТАI-3	Ф90-ТАI-4	Ф90-ТАI-5
а	230	180	130	130	130
в	158	133	83	67	80

Марка фиксатора	Поз.	Наименование	Кол.	Масса единицы, кг	Масса, кг
Ф90-ТАI-1	1	⌀ 8АI, ℓ = 230	4	0,08	0,8
	2	8АI, ℓ = 650	2	0,26	
Ф90-ТАI-2	1	⌀ 8АI, ℓ = 180	4	0,07	0,8
	2	8АI, ℓ = 650	2	0,26	
Ф90-ТАI-3	1	⌀ 8АI, ℓ = 130	4	0,05	0,7
	2	8АI, ℓ = 650	2	0,26	
Ф90-ТАI-4	1	⌀ 8АI, ℓ = 130	4	0,04	0,7
	2	8АI, ℓ = 650	2	0,26	
Ф90-ТАI-5	1	⌀ 8АI, ℓ = 130	4	0,05	0,7
	2	8АI, ℓ = 650	2	0,26	

Н контр.	Ивянский		03.03.88	3.503.1-81.6-1-41
Нач отд.	Постовой		03.03.88	
Гл спец.	Ивянский		03.03.88	Фиксатор Ф90-ТАI-1(2...5)
ГИП	Маркин		02.03.88	Стадия: Р; Лист: ; Листов: 1
Рук бриг.	Борцова		01.03.88	СОЮЗДОРПРОЕКТ
Ст инж.	Филимонова		01.03.88	
Инженер	Тарасов		01.03.88	

Формат А4

ЗАВОД ЖБИ

Развертка

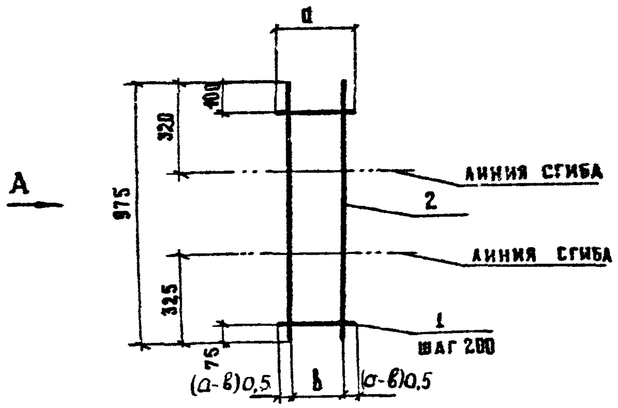

Вид А
в согнутом виде

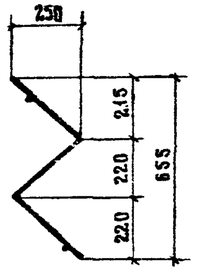

ГОСТ на сортамент и марки стали см. 3.503.1-81.6-1-ТТ

Таблица 1

Марка фиксатора	Ф120-ТАI-1	Ф120-ТАI-2	Ф120-ТАI-3	Ф120-ТАI-4	Ф120-ТАI-5
а	230	180	130	130	130
в	158	133	83	58	80

Марка фиксатора	поз	Наименование	Кол	Масса единицы, кг	Масса фиксатора, кг
Ф120-ТАI-1	1	∅ 8 АI, ℓ = 230	5	0,08	1,2
	2	8 АI, ℓ = 975	2	0,39	
Ф120-ТАI-2	1	∅ 8 АI, ℓ = 180	5	0,07	1,1
	2	8 АI, ℓ = 975	2	0,39	
Ф120-ТАI-3	1	∅ 8 АI, ℓ = 130	5	0,05	1,0
	2	8 АI, ℓ = 975	2	0,39	
Ф120-ТАI-4	1	∅ 8 АI, ℓ = 130	5	0,04	1,0
	2	8 АI, ℓ = 975	2	0,39	
Ф120-ТАI-5	1	∅ 8 АI, ℓ = 130	5	0,05	1,0
	2	8 АI, ℓ = 975	2	0,39	

Н контр	Ивянский		03.03.88	3.503.1-81.6-1-42		
Нач отдела	Постовой		03.03.88			
Гл спец.	Ивянский		03.03.88	Фиксатор Ф120-ТАI-1 (2...5)	Стадия	Лист	Листов
ГИП	Маркин		02.03.88		Р		1
Рук бриг	Борцова		01.03.88		Союздорпроект		
Ст инж	Филимонова		01.03.88				
Инженер	Тарасов		01.03.88				

Формат А4

Развертка

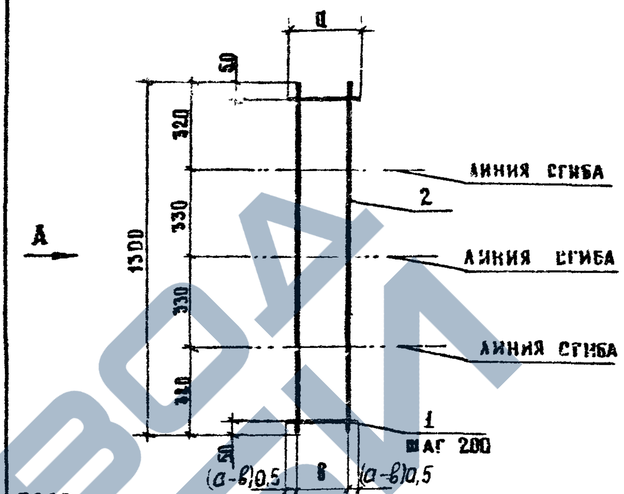

Вид А
в согнутом виде

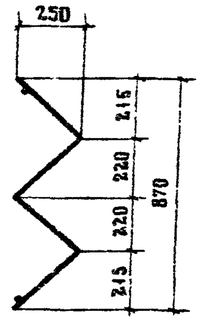

ГОСТ на сортамент и марки стали см. 3.503.1-81.6-1-ТТ

Таблица 1

Марка фиксатора	Ф150-ТАI-1	Ф150-ТАI-2	Ф150-ТАI-3	Ф150-ТАI-4	Ф150-ТАI-5
а	230	180	130	130	130
в	158	133	83	58	80

Марка фиксатора	поз	Наименование	Кол	Масса единицы, кг	Масса фиксатора, кг
Ф150-ТАI-1	1	∅ 8 АI, ℓ = 230	7	0,08	1,6
	2	8 АI, ℓ = 1300	2	0,52	
Ф150-ТАI-2	1	∅ 8 АI, ℓ = 180	7	0,07	1,5
	2	8 АI, ℓ = 1300	2	0,52	
Ф150-ТАI-3	1	∅ 8 АI, ℓ = 130	7	0,05	1,4
	2	8 АI, ℓ = 1300	2	0,52	
Ф150-ТАI-4	1	∅ 8 АI, ℓ = 130	7	0,04	1,3
	2	8 АI, ℓ = 1300	2	0,52	
Ф150-ТАI-5	1	∅ 8 АI, ℓ = 130	7	0,05	1,4
	2	8 АI, ℓ = 1300	2	0,52	

Н контр	Ивянский		03.03.88	3.503.1-81.6-1-43		
Нач отд	Постовой		03.03.88			
Гл спец	Ивянский		03.03.88	Фиксатор Ф150-ТАI-1 (2...5)	Стадия	Лист	Листов
ГИП	Маркин		02.03.88		Р		1
Рук бриг	Борцова		01.03.88		Союздорпроект		
Ст. инж	Филимонова		01.03.88				
Инженер	Тарасов		01.03.88				

Формат А4

https://zavodjbi.com/