https://zavodjbi.com/

ТИПОВЫЕ КОНСТРУКЦИИ, ИЗДЕЛИЯ И УЗЛЫ ЗДАНИЙ И СООРУЖЕНИЙ

СЕРИЯ 1.090.1-3пв

СБОРНЫЕ ЖЕЛЕЗОБЕТОННЫЕ КОНСТРУКЦИИ МЕЖВИДОВОГО ПРИМЕНЕНИЯ КРУПНОПАНЕЛЬНЫХ ОБЩЕСТВЕННЫХ ЗДАНИЙ И ВСПОМОГАТЕЛЬНЫХ ЗДАНИЙ ПРОМЫШЛЕННЫХ ПРЕДПРИЯТИЙ С ВЫСОТОЙ ЭТАЖА 3.0 И 3.3м ДЛЯ СТРОИТЕЛЬСТВА НА ПРОСАДОЧНЫХ ГРУНТАХ И НА ПОДРАБАТЫВАЕМЫХ ТЕРРИТОРИЯХ

ВЫПУСК 3-2

ПАНЕЛИ ВНУТРЕННИХ СТЕН НУЛЕВОГО ЦИКЛА ДЛЯ СБОРНО-МОНОЛИТНОГО ВАРИАНТА

РАБОЧИЕ ЧЕРТЕЖИ

20415
ЦЕНА 1-10

https://zavodjbi.com/

https://zavodjbi.com/

ЦЕНТРАЛЬНЫЙ ИНСТИТУТ ТИПОВОГО ПРОЕКТИРОВАНИЯ
ГОССТРОЯ СССР

Москва Ж-445, Смольная ул., 22

Сдано в печать X 1935 г.

Заказ № 10701 Тираж 200 экз

https://zavodjbi.com/

ТИПОВЫЕ КОНСТРУКЦИИ, ИЗДЕЛИЯ И УЗЛЫ ЗДАНИЙ И СООРУЖЕНИЙ

СЕРИЯ 1.090.1-3пв

СБОРНЫЕ ЖЕЛЕЗОБЕТОННЫЕ КОНСТРУКЦИИ МЕЖВИДОВОГО ПРИМЕНЕНИЯ КРУПНОПАНЕЛЬНЫХ ОБЩЕСТВЕННЫХ ЗДАНИЙ И ВСПОМОГАТЕЛЬНЫХ ЗДАНИЙ ПРОМЫШЛЕННЫХ ПРЕДПРИЯТИЙ С ВЫСОТОЙ ЭТАЖА 3.0 И 3.3м ДЛЯ СТРОИТЕЛЬСТВА НА ПРОСАДОЧНЫХ ГРУНТАХ И НА ПОДРАБАТЫВАЕМЫХ ТЕРРИТОРИЯХ

ВЫПУСК 3-2

ПАНЕЛИ ВНУТРЕННИХ СТЕН НУЛЕВОГО ЦИКЛА ДЛЯ СБОРНО-МОНОЛИТНОГО ВАРИАНТА

РАБОЧИЕ ЧЕРТЕЖИ

РАЗРАБОТАНЫ

КИЕВЗНИИЭП

ЗАМ. ДИРЕКТОРА Л. ДМИТРИЕВ

НАЧ. ОТДЕЛА В. ШЕВЧЕНКО

ГЛ. ИНЖ. ПРОЕКТА В. НИЧИПОРЕНКО

ЦНИИЭП ТОРГОВО-БЫТОВЫХ ЗДАНИЙ И ТУРИСТСКИХ КОМПЛЕКСОВ

ДИРЕКТОР ИН-ТА В. ЛЕПСКИЙ

НАЧ. ОТДЕЛА Б. ВОЛЫНСКИЙ

ГЛ. ИНЖ. ПРОЕКТА Р. КОНОВАЛОВА

УТВЕРЖДЕНЫ И ВВЕДЕНЫ В ДЕЙСТВИЕ

С 01.01.1985г. ГОССТРОЕМ СССР

ПРОТОКОЛ ОТ 01.11.1984 Г. № ИИ-32

ОБОЗНАЧЕНИЕ	НАИМЕНОВАНИЕ	СТР.
I.090.I-3ПВ.3-2 ООС	СОДЕРЖАНИЕ	3
I.090.I-3ПВ.3-2 ООТО	ТЕХНИЧЕСКОЕ ОПИСАНИЕ	4
I.090.I-3ПВ.3-2 0I	ПАНЕЛЬ ЦОКОЛЬНАЯ ПВЦ I0.I9, ПВЦ I6.I9	9
I.090.I-3ПВ.3-2 02	ПАНЕЛЬ ЦОКОЛЬНАЯ IПВЦ 28.I9-3Т-ПВ	I0
I.090.I-3ПВ.3-2 03	ПАНЕЛЬ ЦОКОЛЬНАЯ IПВЦ 58.I9-3Т-ПВ	II
I.090.I-3ПВ.3-2 04	ПАНЕЛЬ ЦОКОЛЬНАЯ 2ПВЦ 28.I9-3Т-ПВ	I2
I.090.I-3ПВ.3-2 05	ПАНЕЛЬ ЦОКОЛЬНАЯ 2ПВЦ 58.I9-3Т-ПВ	I3
I.090.I-3ПВ.3-2 ООД1	УЗЛЫ ОПАЛУБОЧНЫЕ	I4
I.090.I-3ПВ.3-2 06	КАРКАС ПРОСТРАНСТВЕННЫЙ КП I3.23, КП I9.23	I5
I.090.I-3ПВ.3-2 07	КАРКАС ПРОСТРАНСТВЕННЫЙ IКП 3I.23	I6
I.090.I-3ПВ.3-2 08	КАРКАС ПРОСТРАНСТВЕННЫЙ IКП 6I.23	I8
I.090.I-3ПВ.3-2 09	КАРКАС ПРОСТРАНСТВЕННЫЙ 2КП 3I.23	20
I.090.I-3ПВ.3-2 I0	КАРКАС ПРОСТРАНСТВЕННЫЙ 2КП 6I.23	22
I.090.I-3ПВ.3-2 ООД2	УЗЛЫ АРМАТУРНЫЕ	24
I.090.I-3ПВ.3-2 II	КАРКАС ПЛОСКИЙ КРI - КР3	26
I.090.I-3ПВ.3-2 I2	СТЕРЖЕНЬ ГНУТЫЙ АНI, ПЕТЛЯ СТРОПОВОЧНАЯ ПСI - ПС3	27
I.090.I-3ПВ.3-2 ОСРС	ВЕДОМОСТЬ РАСХОДА СТАЛИ НА ЭЛЕМЕНТ,КГ	28

НАЧ ОТД	Шевченко	
Н КОНТР	Ребров	
ГЛ СПЕЦ	Ничипоренко	
ПРОВЕРИЛ	Скорабогат	
РАЗРАБ	Федько	

I.090.I-3ПВ.3-2 ООС

СОДЕРЖАНИЕ

СТАДИЯ	ЛИСТ	ЛИСТОВ
Р		1

ГОСГРАЖДАНСТРОЙ КиевЗНИИЭП

ФОРМАТ А4

ЭПВЦ КиевЗНИИЭП

ОПЕРАТОР ТЛП КОРТ

ВЗАМ ИНВ № | ПОДП И ДАТА | ИНВ № ПОДЛ

ЛИСТ

ФОРМАТ А4

https://zavodjbi.com/

I. ОБЩИЕ ДАННЫЕ

I.I. Выпуск 3-2 "Панели внутренних стен нулевого цикла для сборно-монолитного варианта" входит в состав серии I.090.I-3пв "Сборные железобетонные конструкции межвидового применения крупнопанельных общественных зданий и вспомогательных зданий промышленных предприятий с высотой этажа 3,0 и 3,3 м для строительства на просадочных грунтах и на подрабатываемых территориях".

I.2. Выпуск содержит техническое описание, спецификации, сборочные чертежи панелей внутренних стен нулевого цикла, опалубочные узлы, спецификации и сборочные чертежи пространственных каркасов, арматурные узлы, спецификации и сборочные чертежи арматурных изделий.

I.3. Рабочие чертежи панелей внутренних стен нулевого цикла разработаны применительно к зданиям с размерами планировочной сетки кратной 600 мм. Панели запроектированы в соответствии с требованиями СНиП II-2I-75 "Бетонные и железобетонные конструкции. Нормы проектирования", постановления Госстроя СССР от II марта I98I г. № 34 "О повышении расчетных сопротивлений металлопроката, используемого при изготовлении строительных конструкций", ВСН 32-77 "Инструкция по проектированию панельных жилых зданий", ГОСТ I3015.0-83 "Конструкции и изделия бетонные и железобетонные сборные. Общие технические требования", ГОСТ I2504-80 "Панели стеновые внутренние бетонные и железобетонные для жилых и общественных зданий. Общие технические условия".

НАЧОТД	Шевченко		1.090.1-3ПВ.3-2 ООТО
НКОНТР	Ребров		ТЕХНИЧЕСКОЕ ОПИСАНИЕ
ГИ СПЕЦ	Начипоренко		СТАДИЯ: Р; ЛИСТ: 1; ЛИСТОВ: 9
ПРОВЕРИЛ	Скороходгат		ГОСГРАЖДАНСТРОЙ КиевЗНИИЭП
РАЗРАБ	Федько		

ФОРМАТ А4

ЭПВЦ КиевЗНИИЭП | ОПЕРАТОР ТПП КОРТ | Гребнева

2. КОНСТРУКЦИЯ ПАНЕЛЕЙ

2.I. Панели запроектированы из тяжелого бетона марки М250 толщиной I60 мм. Панели без проемов армированы конструктивно. Верхние и нижние перемычки панелей армированы по расчету на нагрузку от опорного сечения 30 тс/м. Высота панелей 1865 мм.

На боковых гранях панелей предусмотрены арматурные выпуски для соединения панелей и шпонки, обеспечивающие совместную работу с примыкающими конструкциями после заполнения стыков бетоном. На верхних гранях панелей установлены строповочные петли.

2.2. Армирование панелей производится сварными пространственными каркасами, которые устанавливаются в формующее оборудование в собраном виде, включая арматурные выпуски. Пространственные каркасы состоят из плоских арматурных каркасов отдельных стержней и петлевых выпусков.

2.3. Арматурная сталь принята в соответствии со СНиП II-2I-75 и письмом Госстроя СССР от I5 апреля I980 г. № 42-Д "О мерах по предотвращению перерасхода арматурной стали при проектировании и изготовлении железобетонных конструкций для промышленного, жилищно-гражданского и сельского строительства": для плоских каркасов и отдельных стержней - сталь класса А-Ш по ГОСТ 578I-82 и класса Вр-I по ГОСТ 6727-80; для петлевых выпусков (анкеров) - сталь класса А-I по ГОСТ 578I-82; для строповочных петель - сталь класса Ас-II марки I0ГТ по ГОСТ 578I-82.

2.4. Размеры панелей не должны иметь отклонения от основных проектных размеров, превышающие установленные ГОСТ I2504-80. Масса панелей не должна превышать проектную массу более, чем на 7%.

ВЗАМ. ИНВ № | ПОДП. И ДАТА | ИНВ № ПОДЛ.

1.090.1-3ПВ.3-2 ООТО | ЛИСТ 2

20415 4

ФОРМАТ А4

3. ИЗГОТОВЛЕНИЕ ПАНЕЛЕЙ

3.I. При изготовлении панелей следует руководствоваться указаниями ГОСТ I2504-80. Панели должны изготавливаться в инвентарной заводской оснастке. При этом необходимо выполнять следующие требования:

а) внутренние цокольные панели формуются в кассетных установках;

б) проектное положение пространственного каркаса в кассетном отсеке в процессе бетонирования обеспечить навесными арматурными крючками или другими способами. По толщине отсека каркас фиксировать поперечными стержнями вертикальных и горизонтальных каркасов;

в) термообработку панелей производить при температуре не выше 70°С, допускается воздействие температуры до 85°С на срок не более 30 минут;

г) распалубку панелей производить при достижении бетоном прочности не менее 70% проектной с применением кантователя, обеспечивающего угол подъема изделия не менее 70° к горизонту.

3.2. Контроль качества при изготовлении должен производиться путем систематического пооперационного контроля: прочности бетонных кубов и арматуры, точности укладки пространственных каркасов, толщин защитных слоев.

3.3. Прочность бетона к моменту отпуска изделий с завода, если она не оговорена в проекте, должна быть не менее 70% проектной марки бетона для теплого времени года и I00% для применения в зимних условиях.

3.4. Приемка панелей ОТК завода-изготовителя и контрольная выборочная проверка потребителем производится в соответствии с ГОСТ

I2504-80. При освоении производства панелей и при изменении технологии их изготовления рекомендуется провести испытания панелей и оценку их прочности и трещиностойкости по ГОСТ 8829-77 "Конструкции и изделия железобетонные сборные. Методы испытаний и оценки прочности, жесткости и трещиностойкости". Указания по испытанию панелей приведены ниже.

4. УКАЗАНИЯ ПО ХРАНЕНИЮ И ТРАНСПОРТИРОВКЕ ПАНЕЛЕЙ

4.I. Хранение и транспортировка панелей должны выполняться в соответствии с требованиями ГОСТ I2504-80. Подъем панелей производить с применением самобалансирующих траверс, обеспечивающих вертикальное положение панелей, наклон строп к вертикали допускается не более I5°.

Опирание панелей при хранении и транспортировке должно производиться на специальные прокладки (деревянные, резиновые и т.п.) в вертикальном положении.

5. МАРКИРОВКА ПАНЕЛЕЙ

5.I. Маркировка панелей выполнена в соответствии с ГОСТ 23009-78 "Конструкции и изделия бетонные и железобетонные сборные. Условные обозначения марок". Марка содержит обозначение основных характеристик панели и состоит из буквенно-цифровых групп.

Первая группа букв означает:

ПВЦ – панель внутренняя нулевого цикла (цокольная),

группа цифр (записаны через точку) обозначает габарит панели в дециметрах (длина, высота); вторая группа обозначает прочностную характеристику

-ЗТ – бетон тяжелый М250.

ЭПВЦ КиевЗНИИЭП
ОПЕРАТОР ТПП КОРТ
Гребнева
ВЗАМ. ИНВ. №
ПОДП. И ДАТА
ИНВ. № ПОДЛ.

Третья группа "ПВ" указывает на применение изделий, предназначенных для строительства зданий на просадочных грунтах и на подрабатываемых территориях.

5.2. Марки проставляются на чертежах и спецификациях проекта в заказах заводам-изготовителям и на изделиях. Каждая изготовленная панель должна иметь маркировку согласно ГОСТ 13015.2-81 "Конструкции и изделия бетонные и железобетонные сборные. Правила маркировки", выполненную несмываемой краской. Должны быть нанесены: марка панели, индекс предприятия, масса панели, марка бетона.

Внесение изменений в обозначения марок не допускается.

6. ИЗГОТОВЛЕНИЕ АРМАТУРНЫХ ПРОСТРАНСТВЕННЫХ КАРКАСОВ И АРМАТУРНЫХ ИЗДЕЛИЙ

6.1. Сборка пространственных каркасов выполняется из плоских каркасов, отдельных стержней и петлевых выпусков при помощи монтажных стержней в кондукторах. Все соединения следует производить сваркой в соответствии с требованиями ГОСТ 10922-75 "Арматурные изделия и закладные детали сварные для железобетонных конструкций. Технические требования и методы испытаний", СН 393-78 "Инструкции по сварке соединений арматуры и закладных деталей железобетонных конструкций". Качество сварки, выполняемой при сборке пространственных и плоских каркасов, должно быть не ниже требований, предъявляемых к соединениям с ненормируемой прочностью по ГОСТ 10922-75.

7. МАРКИРОВКА ПРОСТРАНСТВЕННЫХ КАРКАСОВ И АРМАТУРНЫХ ИЗДЕЛИЙ

7.1. Марки пространственных каркасов имеют буквенно-цифровое

ЭПВЦ КиевЗНИИЭП
ОПЕРАТОР ТЛП КОРТ
Гребнева

обозначение. Группа букв означает:

КП - каркас пространственный;

группа цифр (записаны через точку) обозначает габарит каркаса в дециметрах (длина, высота).

7.2. Марки арматурных и закладных изделий имеют буквенно-цифровое обозначение. Группа букв означает:

КР - каркас плоский;

ПС - петля строповочная;

АН - стержень гнутый (анкер);

группа цифр обозначает порядковый номер изделия в сборке.

8. РАСЧЕТНЫЕ НАГРУЗКИ НА ПАНЕЛИ

8.1. Панели внутренних стен рассчитаны по указаниям ВСН 32-77 и СНиП II-21-75. Несущая способность панелей без проемов (глухих) и простенков панелей с проемами определяется несущей способностью опорных сечений (платформенным стыком) согласно пп.12.48 - 12.55 и приложения 4 ВСН 32-77 при случайном эксцентриситете из плоскости панели $e_{сл}$=1 см. Расчетная нагрузка на панели принята 45 тс/м.

ИНВ № ПОДЛ | ПОДП. И ДАТА | ВЗАМ. ИНВ №

ЗАВОД ЖБИ

9. ИСПЫТАНИЯ СТЕНОВЫХ ПАНЕЛЕЙ

9.I. Испытания стеновых панелей неразрушающими методами контролируются численными значениями единичных показателей качества, обеспечивающих заданную проектом прочность, жесткость и трещиностойкость конструкций в соответствии с требованиями ГОСТ 8829-77.

Партия изготовленных панелей признается годной, если каждый из контролируемых показателей всех испытанных панелей не отличается от их проектных значений более, чем на величину предельно допускаемых отклонений.

9.2. При проведении испытаний неразрушающими методами непосредственно в конструкции должны контролироваться следующие показатели:

а) геометрические размеры и форма поверхностей панелей по ГОСТ I30I5.0-83;

б) прочность бетона на участках, указанных на схемах панелей (см.л.9) по ГОСТ I7624-78 или ГОСТ 2I243-75, ГОСТ 26690.0-77 - ГОСТ 26690.4-77 (допускается традиционный способ по ГОСТ I0I80-78);

в) толщина защитного слоя определяется по ГОСТ 22904-78 (допускается вырубка борозд по ГОСТ I30I5.0-83).

Допускаемые отклонения от номинальных значений, указанных в рабочих чертежах, должны приниматься по ГОСТ I2504-80. Статический контроль прочности бетона панелей осуществляется по ГОСТ I8I05.0-80 - I8I05.I-80.

9.3. Виды, классы, марки, механические свойства арматурных сталей, марки углеродистой стали для закладных изделий контролируются по ГОСТ I0922-75 в процессе входного контроля.

ЭПВЦ КиевЗНИИЭП | ОПЕРАТОР ТПП КОРТ | Гребнева

9.4. Качество выполнения сварных соединений арматурных и закладных изделий контролируются по ГОСТ I0922-75 или ультразвуковым методом по ГОСТ 23858-79 в процессе операционного контроля.

9.5. Качество, диаметр и взаимное расположение арматурных изделий и закладных деталей должны контролироваться в каждой панели путем осмотра.

9.6. План контроля и количество контролируемых панелей принять по ГОСТ I2504-80.

9.7. Характер и величина ширины раскрытия трещин, допускаемых при изготовлении панелей, должны соответствовать требованиям ГОСТ I2504-80.

ИНВ № ПОДЛ | ПОДП. И ДАТА | ВЗАМ. ИНВ №

https://zavodjbi.com/

https://zavodjbi.com/

Контрольные участки на схемах панелей

СХЕМА I

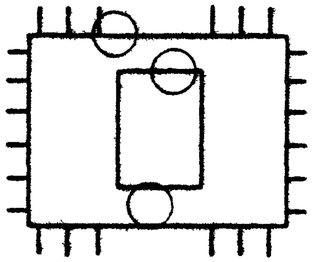

СХЕМА 2

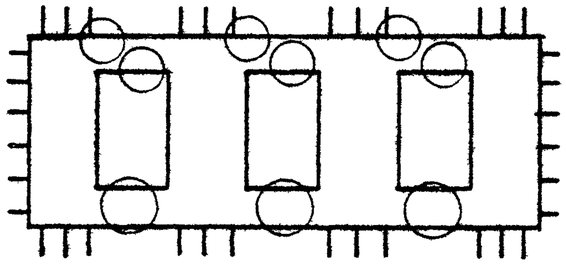

СХЕМА 3

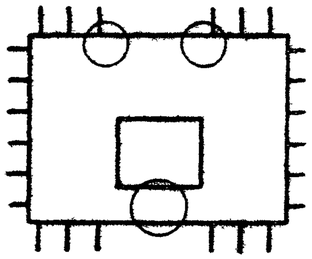

СХЕМА 4

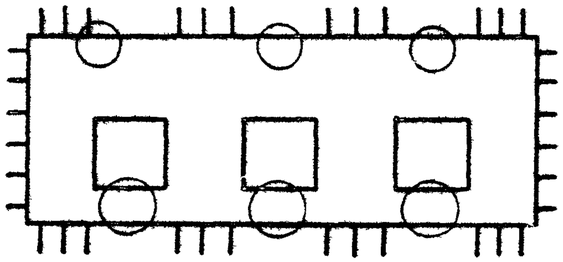

СХЕМА 5

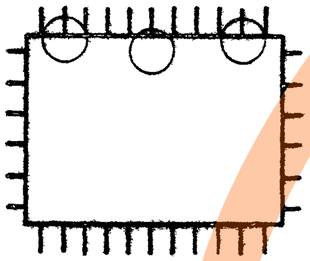

ЗАВОД ЖБИ

https://zavodjbi.com/

ФОРМАТ	ЗОНА	ПОЗ	ОБОЗНАЧЕНИЕ	НАИМЕНОВАНИЕ	КОЛ	ПРИМЕЧАНИЕ
				ДОКУМЕНТАЦИЯ		
А4			1.090.1-3ПВ.3-2 01СБ	СБОРОЧНЫЙ ЧЕРТЕЖ		
А3			1.090.1-3ПВ.3-2 00Д1	УЗЛЫ ОПАЛУБОЧНЫЕ		
А3			1.090.1-3ПВ.3-2 00РС	ВЕДОМОСТЬ РАСХОДА СТАЛИ НА ЭЛЕМЕНТ		
А4			1.090.1-3ПВ.3-2 00ТО	ТЕХНИЧЕСКОЕ ОПИСАНИЕ		
			ПЕРЕМЕННЫЕ ДАННЫЕ	ДЛЯ ИСПОЛНЕНИЙ:		
				1.090.1-3ПВ.3-2 01 ПВЦ 10.19-3Т-ПВ		
				СБОРОЧНЫЕ ЕДИНИЦЫ		
А4	1		1.090.1-3ПВ.3-2 06	КАРКАС ПРОСТРАНСТВ. КП 13.23	1	
				МАТЕРИАЛЫ		
	2			БЕТОН ТЯЖЕЛЫЙ М250		0.28М3
				1.090.1-3ПВ.3-2 01-01 ПВЦ 16.19-3Т-ПВ		
				СБОРОЧНЫЕ ЕДИНИЦЫ		
А4	1		1.090.1-3ПВ.3-2 06-01	КАРКАС ПРОСТРАНСТВ. КП 19.23	1	
				МАТЕРИАЛЫ		
	2			БЕТОН ТЯЖЕЛЫЙ М250		0.46М3

1.090.1-3ПВ.3-2 01

НАЧ ОТД	Шевченко	
Н.КОНТР	Ребров	
ГЛ СПЕЦ	Мичипоренко	
ПРОВЕРИЛ	Скособогат	
РАЗРАБ	Пинчук	

ПАНЕЛЬ ЦОКОЛЬНАЯ
ПВЦ 10.19, ПВЦ 16.19

СТАДИЯ	ЛИСТ	ЛИСТОВ
Р		1

ГОСГРАЖДАНСТРОЙ
КиевЗНИИЭП

ФОРМАТ А4

ЭПВЦ КиевЗНИИЭП

ОПЕРАТОР ТПП КОРТ

Гребнева

ВЗАМ. ИНВ № | ПОДПИСЬ И ДАТА | ИНВ N ПОДЛ

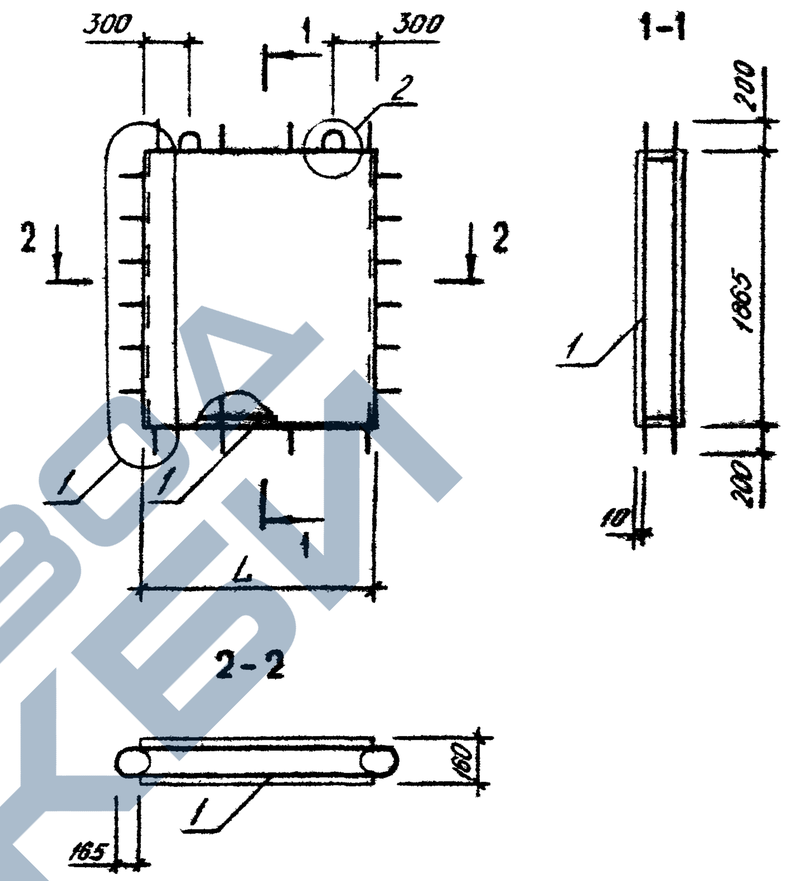

ОБОЗНАЧЕНИЕ	МАРКА	L, ММ	МАССА, Т
1.090.1-3ПВ.3-2 01	ПВЦ 10.19-3Т-ПВ	1000	0,710
-01	ПВЦ 16.19-3Т-ПВ	1600	1,160

1.090.1-3ПВ.3-2 01СБ

НАЧ ОТД.	Шевченко	
Н.КОНТР	Ребров	
ГЛ СПЕЦ	Мичипоренко	
ПРОВЕРИЛ	Скособогат	
РАЗРАБ.	Федько	

ПАНЕЛЬ ЦОКОЛЬНАЯ
ПВЦ 10.19, ПВЦ 16.19
СБОРОЧНЫЙ ЧЕРТЕЖ

СТАДИЯ	МАССА	МАСШТАБ
Р	СМ ТАБЛ	
ЛИСТ	ЛИСТОВ 1	

ГОСГРАЖДАНСТРОЙ
КиевЗНИИЭП

20415 9

ФОРМАТ А4

https://zavodjbi.com/

ФОРМАТ	ЗОНА	ПОЗ	ОБОЗНАЧЕНИЕ	НАИМЕНОВАНИЕ	КОЛ	ПРИМЕЧАНИЕ
				ДОКУМЕНТАЦИЯ		
А4			1.090.1-3ПВ.3-2 02СБ	СБОРОЧНЫЙ ЧЕРТЕЖ		
А3			1.090.1-3ПВ.3-2 00Д1	УЗЛЫ ОПАЛУБОЧНЫЕ		
А3			1.090.1-3ПВ.3-2 00РС	ВЕДОМОСТЬ РАСХОДА СТАЛИ НА ЭЛЕМЕНТ		
А4			1.090.1-3ПВ.3-2 00ТО	ТЕХНИЧЕСКОЕ ОПИСАНИЕ		
				СБОРОЧНЫЕ ЕДИНИЦЫ		
А4		1	1.090.1-3ПВ.3-2 01	КАРКАС ПРОСТРАНСТВ. 1КП 31.23	1	
				МАТЕРИАЛЫ		
		2		БЕТОН ТЯЖЕЛЫЙ М250		0.65М3

1.090.1-3ПВ.3-2 02

НАЧ.ОТД.	Шевченко		
Н.КОНТР.	Ребров		
Г.СПЕЦ.	Мичугоренко		
ПРОВЕРИЛ	Огородников		
РАЗРАБ.	Фейько		

ПАНЕЛЬ ЦОКОЛЬНАЯ
ПВЦ 28.19-3Т-ПВ

СТАДИЯ	ЛИСТ	ЛИСТОВ
Р		1

ГОСГРАЖДАНСТРОЙ
КиевЗНИИЭП

ФОРМАТ А4

ЭПВЦ КиевЗНИИЭП
ОПЕРАТОР ТЛП КОРТ
Гребнева
Мрыля

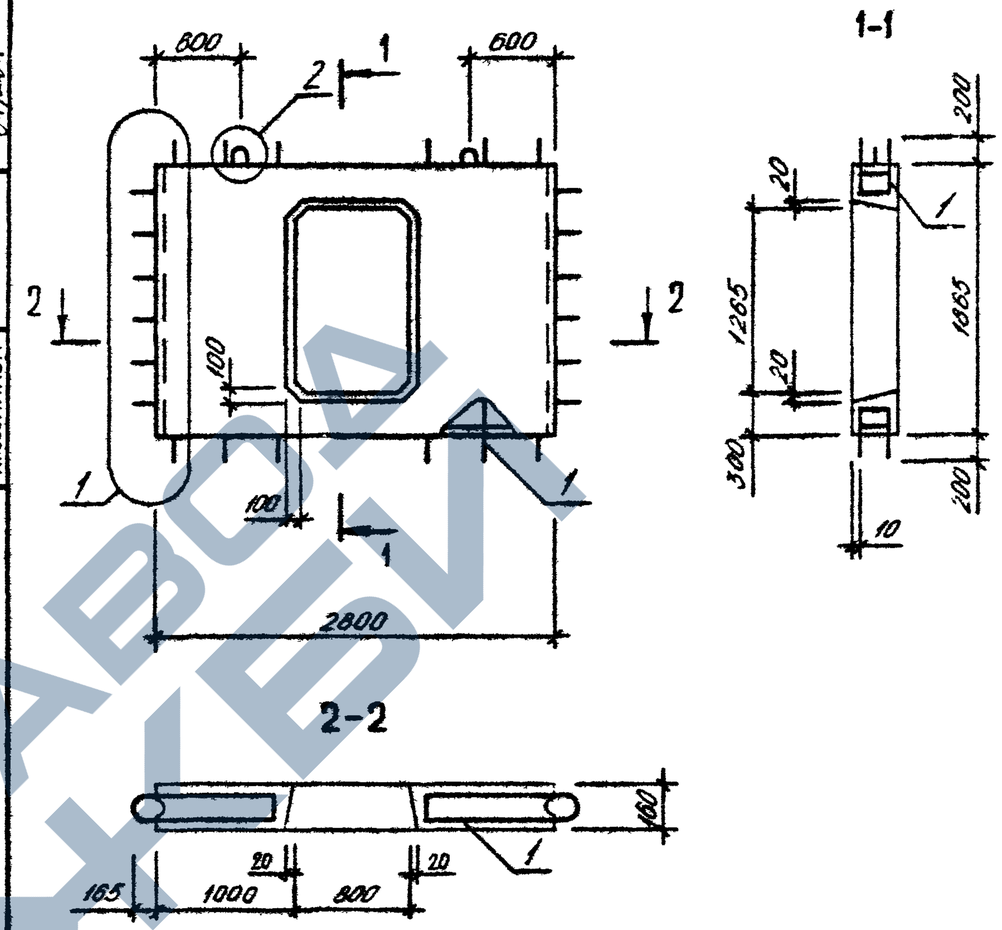

ВЗАМ. ИНВ. №
ПОДПИСЬ И ДАТА
ИНВ. № ПОДЛ.

1.090.1-3ПВ.3-2 02СБ

ПАНЕЛЬ ЦОКОЛЬНАЯ
ПВЦ 28.19-3Т-ПВ
СБОРОЧНЫЙ ЧЕРТЕЖ

СТАДИЯ	МАССА	МАСШТАБ
Р	1,630	
ЛИСТ	ЛИСТОВ 1	

НАЧ.ОТД.	Шевченко	
Н.КОНТР.	Ребров	
Г.СПЕЦ.	Мичугоренко	
ПРОВЕРИЛ	Огородников	
РАЗРАБ.	Фейько	

ГОСГРАЖДАНСТРОЙ
КиевЗНИИЭП

20415 10

ФОРМАТ А4

https://zavodjbi.com/

ФОРМАТ	ЗОНА	ПОЗ	ОБОЗНАЧЕНИЕ	НАИМЕНОВАНИЕ	КОЛ	ПРИМЕЧАНИЕ
				ДОКУМЕНТАЦИЯ		
А4			1.090.1-3ПВ.3-2 03СБ	СБОРОЧНЫЙ ЧЕРТЕЖ		
А3			1.090.1-3ПВ.3-2 00Д1	УЗЛЫ ОПАЛУБОЧНЫЕ		
А3			1.090.1-3ПВ.3-2 00РС	ВЕДОМОСТЬ РАСХОДА СТАЛИ НА ЭЛЕМЕНТ		
А4			1.090.1-3ПВ.3-2 00ТО	ТЕХНИЧЕСКОЕ ОПИСАНИЕ		
				СБОРОЧНЫЕ ЕДИНИЦЫ		
А4		1	1.090.1-3ПВ.3-2 08	КАРКАС ПРОСТРАНСТВ. 1КП 61.23	1	
				МАТЕРИАЛЫ		
		2		БЕТОН ТЯЖЕЛЫЙ М250		1.21М3

1.090.1-3ПВ.3-2 03

НАЧ ОТД	Шевченко	
Н КОНТР	Ребров	
ГЛ СПЕЦ	Ничипоренко	
ПРОВЕРИЛ	Скоробогат	
РАЗРАБ	Пинчук	

ПАНЕЛЬ ЦОКОЛЬНАЯ
ПВЦ 58.19-3Т-ПВ

СТАДИЯ	ЛИСТ	ЛИСТОВ
Р		1

ГОСГРАЖДАНСТРОЙ
КиевЗНИИЭП

ФОРМАТ А4

ЭПВЦ КиевЗНИИЭП

ОПЕРАТОР ТЛП КОРТ — Гребнева

ВЗАМ ИНВ.№ | ПОДПИСЬ И ДАТА | ИНВ.№ ПОДЛ

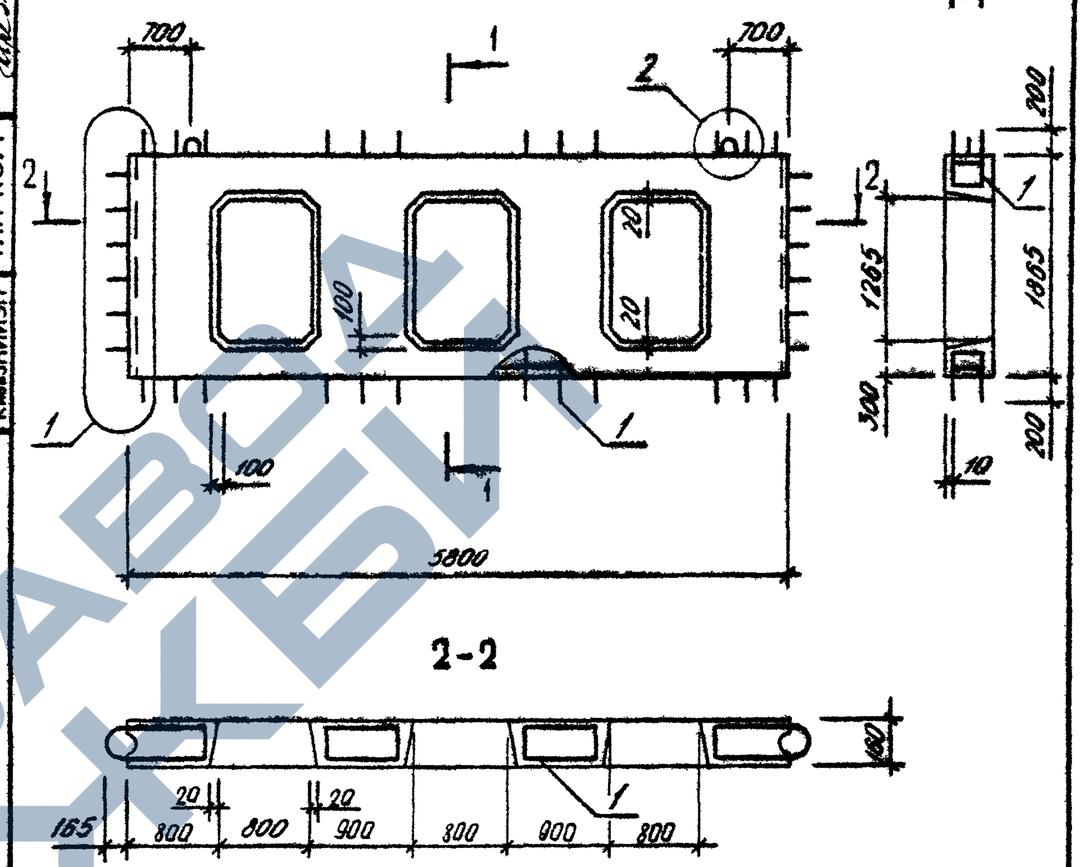

1.090.1-3ПВ.3-2 03СБ

НАЧ ОТД.	Шевченко	
Н.КОНТР	Ребров	
ГЛ СПЕЦ	Ничипоренко	
ПРОВЕРИЛ	Скоробогат	
РАЗРАБ	Федько	

ПАНЕЛЬ ЦОКОЛЬНАЯ
ПВЦ 58.19-3Т-ПВ
СБОРОЧНЫЙ ЧЕРТЕЖ

СТАДИЯ	МАССА	МАСШТАБ
Р	3,030	

ЛИСТ | ЛИСТОВ 1

ГОСГРАЖДАНСТРОЙ
КиевЗНИИЭП

20415 11

ФОРМАТ А4

https://zavodjbi.com/

ФОРМАТ	ЗОНА	ПОЗ	ОБОЗНАЧЕНИЕ	НАИМЕНОВАНИЕ	КОЛ	ПРИМЕЧАНИЕ
				ДОКУМЕНТАЦИЯ		
А4			1.090.1-3ПВ.3-2 04СБ	СБОРОЧНЫЙ ЧЕРТЕЖ		
А3			1.090.1-3ПВ.3-2 ООД1	УЗЛЫ ОПАЛУБОЧНЫЕ		
А3			1.090.1-3ПВ.3-2 ООРС	ВЕДОМОСТЬ РАСХОДА СТАЛИ НА ЭЛЕМЕНТ		
А4			1.090.1-3ПВ.3-2 ООТО	ТЕХНИЧЕСКОЕ ОПИСАНИЕ		
				СБОРОЧНЫЕ ЕДИНИЦЫ		
А4		1	1.090.1-3ПВ.3-2 09	КАРКАС ПРОСТРАНСТВ. 2КП 31.23	1	
				МАТЕРИАЛЫ		
		2		БЕТОН ТЯЖЕЛЫЙ М250		0.74М3

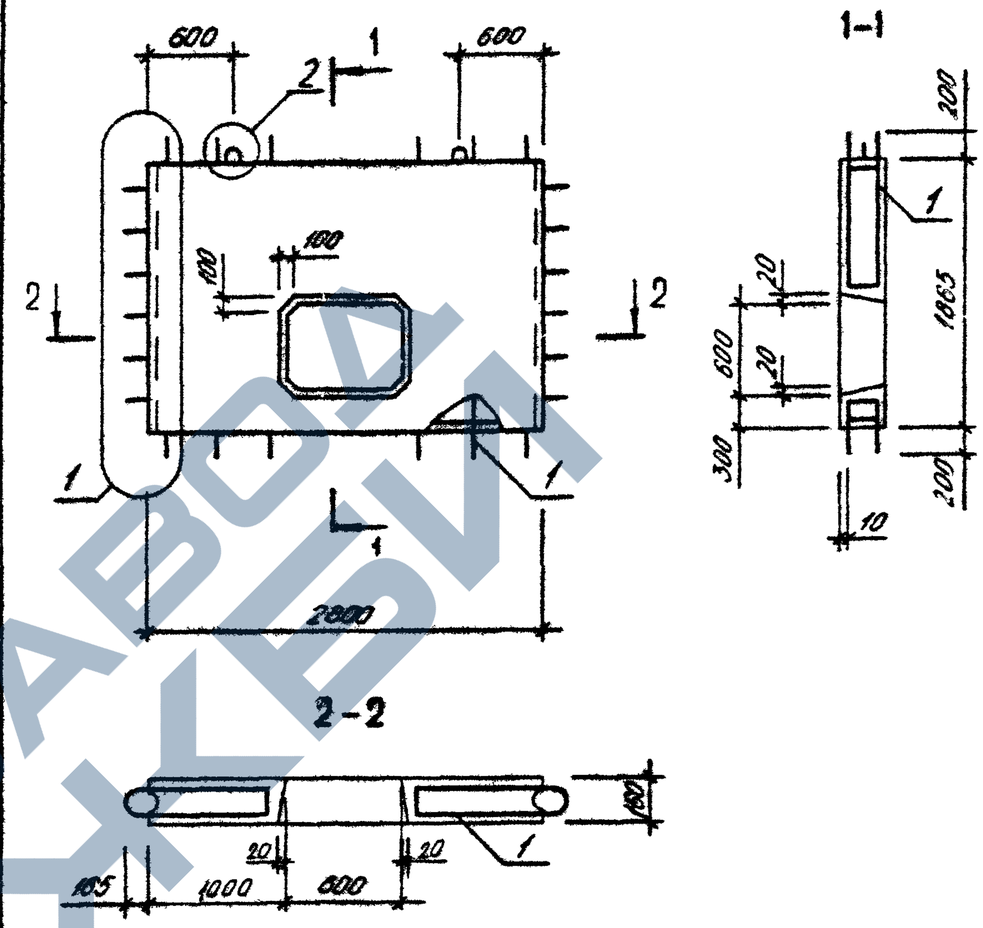

НАЧ.ОТД.	Шевченко	
Н.КОНТР.	Ребров	
ГЛ.СПЕЦ.	Ничипоренко	
ПРОВЕРИЛ	Ничипоренко	
РАЗРАБ.	Пончук	

1.090.1-3ПВ.3-2 04

ПАНЕЛЬ ЦОКОЛЬНАЯ 2ПВц 28.19-3Т-ПВ

СТАДИЯ	ЛИСТ	ЛИСТОВ
Р		1

ГОСГРАЖДАНСТРОЙ КиевЗНИИЭП

ФОРМАТ А4

ОПЕРАТОР ТЛП КОРТ	Гребнева	
ЭПВЦ КиевЗНИИЭП	Агиз	

ВЗАМ. ИНВ. № | ПОДПИСЬ И ДАТА | ИНВ. № ПОДЛ.

НАЧ.ОТД.	Шевченко	
Н.КОНТР.	Ребров	
ГЛ.СПЕЦ.	Ничипоренко	
ПРОВЕРИЛ	Ничипоренко	
РАЗРАБ.	Федько	

1.090.1-3ПВ.3-2 04СБ

ПАНЕЛЬ ЦОКОЛЬНАЯ 2ПВЦ 28.19-3Т-ПВ СБОРОЧНЫЙ ЧЕРТЕЖ

СТАДИЯ	МАССА	МАСШТАБ
Р	1,850	

ЛИСТ | ЛИСТОВ 1

ГОСГРАЖДАНСТРОЙ КиевЗНИИЭП

20415 12

ФОРМАТ А4

https://zavodjbi.com/

ФОРМАТ	ЗОНА	ПОЗ	ОБОЗНАЧЕНИЕ	НАИМЕНОВАНИЕ	КОЛ	ПРИМЕЧАНИЕ
				ДОКУМЕНТАЦИЯ		
А4			1.090.1-3ПВ.3-2 05СВ	СБОРОЧНЫЙ ЧЕРТЕЖ		
А3			1.090.1-3ПВ.3-2 ООД1	УЗЛЫ ОПАЛУБОЧНЫЕ		
А3			1.090.1-3ПВ.3-2 ООРС	ВЕДОМОСТЬ РАСХОДА СТАЛИ НА ЭЛЕМЕНТ		
А4			1.090.1-3ПВ.3-2 ООТО	ТЕХНИЧЕСКОЕ ОПИСАНИЕ		
				СБОРОЧНЫЕ ЕДИНИЦЫ		
А4		1	1.090.1-3ПВ.3-2 10	КАРКАС ПРОСТРАНСТВ. 2КП 61.23	1	
				МАТЕРИАЛЫ		
				БЕТОН ТЯЖЕЛЫЙ М250		1.47М3

1.090.1-3ПВ.3-2 05

НАЧ ОТД	Шевченко	
Н КОНТР	Ребров	
ГЛ СПЕЦ	Ничипоренко	
ПРОВЕРИЛ	Ничипоренко	
РАЗРАБ	Пинчук	

ПАНЕЛЬ ЦОКОЛЬНАЯ
2ПВЦ 58.19-3Т-ПВ

СТАДИЯ	ЛИСТ	ЛИСТОВ
Р		1

ГОСГРАЖДАНСТРОЙ
КиевЗНИИЭП

ФОРМАТ А4

ЭПВЦ КиевЗНИИЭП

ОПЕРАТОР ТЛП КОРТ

Гребнева

ВЗАМ. ИНВ. №

ПОДПИСЬ И ДАТА

ИНВ. № ПОДЛ.

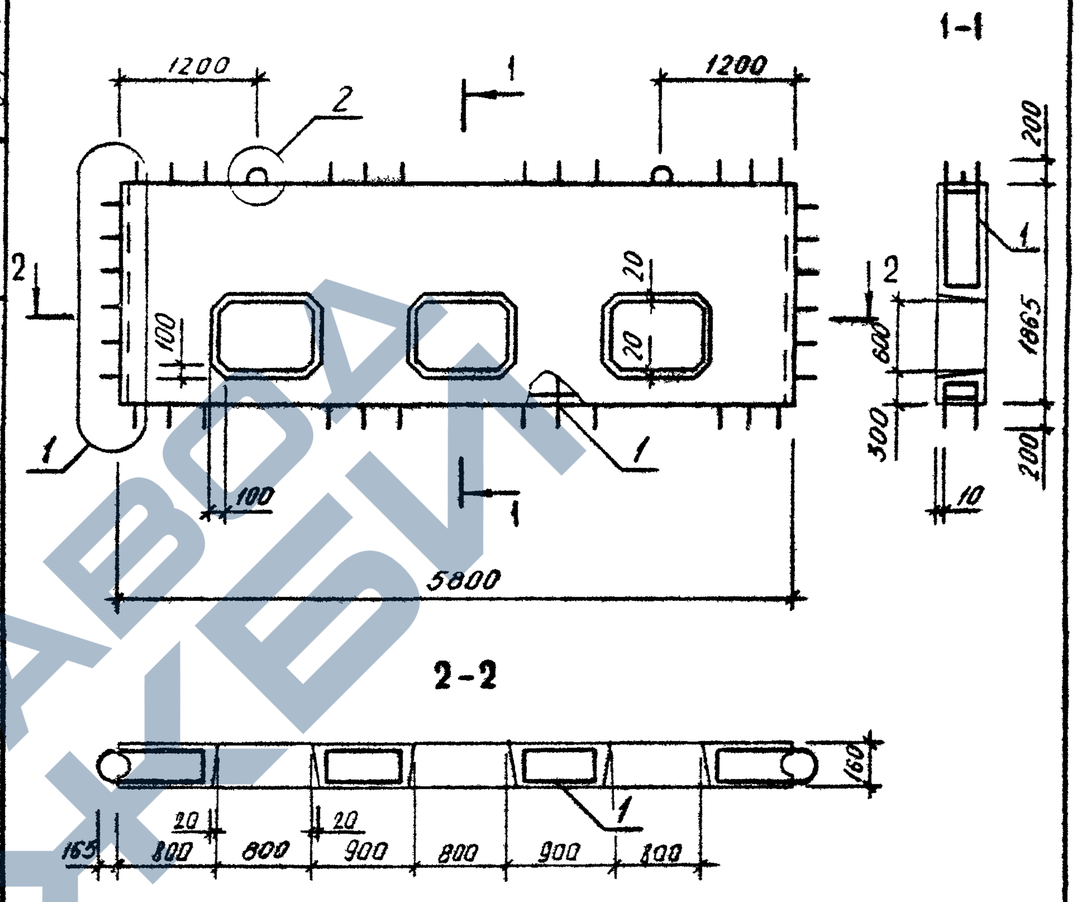

1.090.1-3ПВ.3-2 05СБ

НАЧ ОТД	Шевченко	
Н КОНТР	Ребров	
ГЛ СПЕЦ	Ничипоренко	
ПРОВЕРИЛ	Ничипоренко	
РАЗРАБ	Федько	

ПАНЕЛЬ ЦОКОЛЬНАЯ
2ПВЦ 58.19-3Т-ПВ
СБОРОЧНЫЙ ЧЕРТЕЖ

СТАДИЯ	МАССА	МАСШТАБ
Р	3,680	

ЛИСТ | ЛИСТОВ 1

ГОСГРАЖДАНСТРОЙ
КиевЗНИИЭП

20415 13

ФОРМАТ А4

https://zavodjbi.com/

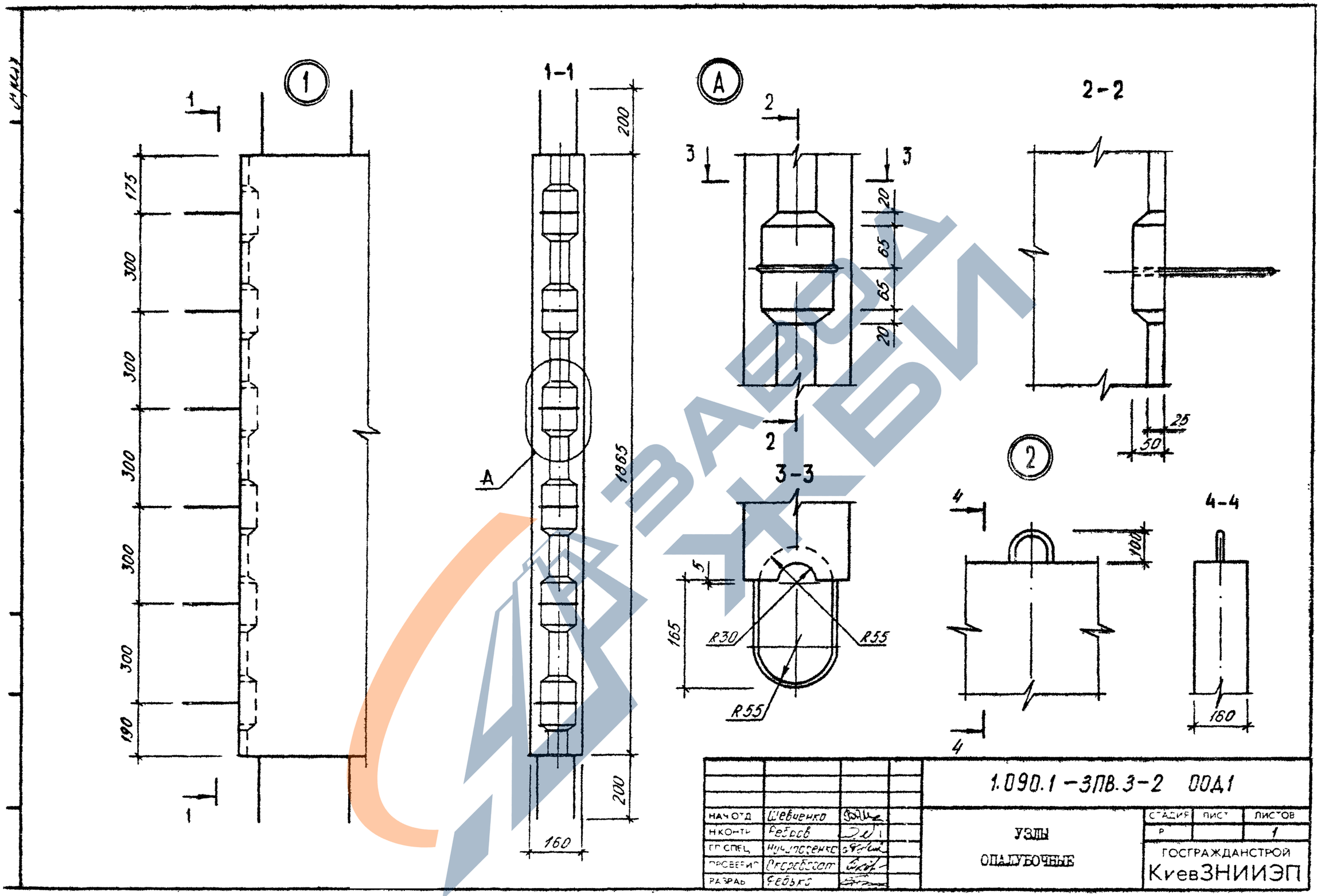

НАЧ ОТД	Шевченко		
Н КОНТР	Ребров		
ГИП СПЕЦ	Нучипоренко		
ПРОВЕРИЛ	Петребург		
РАЗРАБ	Ребько		

1.090.1 – 3ПВ.3-2 ООД1

УЗЛЫ ОПАЛУБОЧНЫЕ

СТАДИЯ	ЛИСТ	ЛИСТОВ
Р		1

ГОСГРАЖДАНСТРОЙ КиевЗНИИЭП

20415 14

ФОРМАТ А3

https://zavodjbi.com/

ФОРМАТ	ЗОНА	ПОЗ	ОБОЗНАЧЕНИЕ	НАИМЕНОВАНИЕ	КОЛ	ПРИМЕЧАНИЕ
				ДОКУМЕНТАЦИЯ		
А4			1.090.1-3ПВ.3-2 06СБ	СБОРОЧНЫЙ ЧЕРТЕЖ		
А3			1.090.1-3ПВ.3-2 ООД2	УЗЛЫ АРМАТУРНЫЕ		
А4			1.090.1-3ПВ.3-2 ООТО	ТЕХНИЧЕСКОЕ ОПИСАНИЕ		
				ДЕТАЛИ		
А4		2	1.090.1-3ПВ.3-2 12-01	ПЕТЛЯ СТРОПОВОЧНАЯ ПС1	2	
А4		3	1.090.1-3ПВ.3-2 12	СТЕРЖЕНЬ ГНУТЫЙ АН1	12	
ВЧ		5	4.041.140	СТ. ОТД. ГОСТ 6727-80 Ф4 ВР-I L=140	4	0.01КГ
			ПЕРЕМЕННЫЕ ДАННЫЕ	ДЛЯ ИСПОЛНЕНИЙ:		
				1.090.1-3ПВ.3-2 06 КП 13.23		
				СБОРОЧНЫЕ ЕДИНИЦЫ		
А4		1	1.090.1-3ПВ.3-2 11	КАРКАС ПЛОСКИЙ КР1	3	
				ДЕТАЛИ		
ВЧ		4	5.041.960	СТ. ОТД. ГОСТ 6727-80 Ф5 ВР-I L=960	14	0.13КГ
				1.090.1-3ПВ.3-2 06-01 КП 19.23		
				СБОРОЧНЫЕ ЕДИНИЦЫ		
А4		1	1.090.1-3ПВ.3-2 11	КАРКАС ПЛОСКИЙ КР1	4	
				ДЕТАЛИ		
ВЧ		4	5.041.1560	СТ. ОТД. ГОСТ 6727-80 Ф5 ВР-I L=1560	14	0.22КГ

1.090.1-3ПВ.3-2 06

НАЧ ОТД	Шевченко	
Н КОНТР	Ребров	
ГЛ СПЕЦ	Нечипоренко	
ПРОВЕРИЛ	Скасобогат	
РАЗРАБ	Пинчук	

Каркас пространственный
КП 13.23, КП 19.23

СТАДИЯ	ЛИСТ	ЛИСТОВ
Р		1

ГОСГРАЖДАНСТРОЙ
КиевЗНИИЭП

ФОРМАТ А4

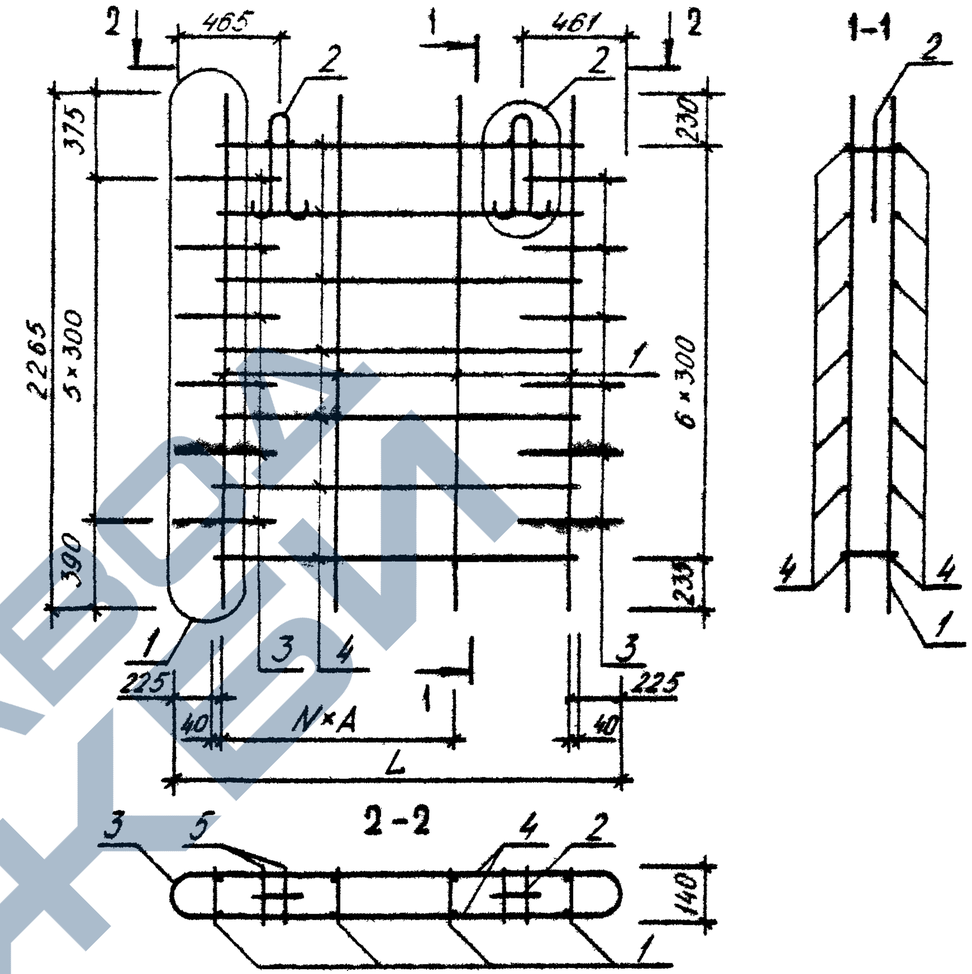

ОБОЗНАЧЕНИЕ	МАРКА	L, мм	N	A, мм	МАССА, кг
1.090.1-3ПВ.3-2 06	КП 13.23	1330	1	440	17,920
-01	КП 19.23	1930	2	490	20,170

1.090.1-3ПВ.3-2 06СБ

Каркас пространственный
КП 13.23, КП 19.23
Сборочный чертеж

СТАДИЯ	МАССА	МАСШТАБ
Р	см табл	
ЛИСТ	ЛИСТОВ 1	

НАЧ ОТД	Шевченко	
Н КОНТР	Ребров	
ГЛ СПЕЦ	Нечипоренко	
ПРОВЕРИЛ	Скасобогат	
РАЗРАБ	Осько	

ГОСГРАЖДАНСТРОЙ
КиевЗНИИЭП

ЭПВЦ КиевЗНИИЭП | ОПЕРАТОР ТЛП КОРТ | Гребнева

ВЗАМ. ИНВ № | ПОДПИСЬ И ДАТА | ИНВ. N ПОДЛ

20415 15

ФОРМАТ А4

https://zavodji.com/

ФОРМАТ	ЗОНА	ПОЗ	ОБОЗНАЧЕНИЕ	НАИМЕНОВАНИЕ	КОЛ	ПРИМЕЧАНИЕ
				ДОКУМЕНТАЦИЯ		
А3			1.090.1-3ПВ.3-2 07СБ	СБОРОЧНЫЙ ЧЕРТЕЖ		
А3			1.090.1-3ПВ.3-2 00Д2	УЗЛЫ АРМАТУРНЫЕ		
А4			1.090.1-3ПВ.3-2 00ТО	ТЕХНИЧЕСКОЕ ОПИСАНИЕ		
				СБОРОЧНЫЕ ЕДИНИЦЫ		
				КАРКАС ПЛОСКИЙ		
А4		1	1.090.1-3ПВ.3-2 11	КР1	6	
А4		2	1.090.1-3ПВ.3-2 11-01	КР2	4	
				ДЕТАЛИ		
А4		3	1.090.1-3ПВ.3-2 12-01	ПЕТЛЯ СТРОПОВОЧНАЯ ПС1	2	
А4		4	1.090.1-3ПВ.3-2 12	СТЕРЖЕНЬ ГНУТЫЙ АН1	12	
				СТ. ОТД. ГОСТ 6727-80		
БЧ		5	5.041.950	Ф5 ВР-I L=950	28	0.13КГ
БЧ		6	5.041.600	Ф5 ВР-I L=600	8	0.08КГ
БЧ		7	5.041.140	Ф5 ВР-I L=140	16	0.02КГ
БЧ		8	4.041.140	Ф4 ВР-I L=140	4	0.01КГ

ТПП КОРТ

КиевЗНИИЭП

НАЧ ОТД	Шевченко		1.090.1-3ПВ.3-2 07
Н КОНТР	Ревдов		Каркас пространственный ІКП 31.23
ГЛ СПЕЦ	Никиторенко		СТАДИЯ: Р; ЛИСТ: ; ЛИСТОВ: 1
ПРОВЕРИЛ	Никиторенко		ГОСГРАЖДАНСТРОЙ КиевЗНИИЭП
РАЗРАБ	Пинчук		

ФОРМАТ А4

ФОРМАТ	ЗОНА	ПОЗ	ОБОЗНАЧЕНИЕ	НАИМЕНОВАНИЕ	КОЛ	ПРИМЕЧАНИЕ

ЭПВЦ КиевЗНИИЭП

ОПЕРАТОР ТПП КОРТ

ВЗАМ ИНВ № | ПОДПИСЬ И ДАТА | ИНВ № ПОДЛ

ЛИСТ

20415 16

ФОРМАТ А4

ЗАВОД ЖБИ

https://zavodjbi.com/

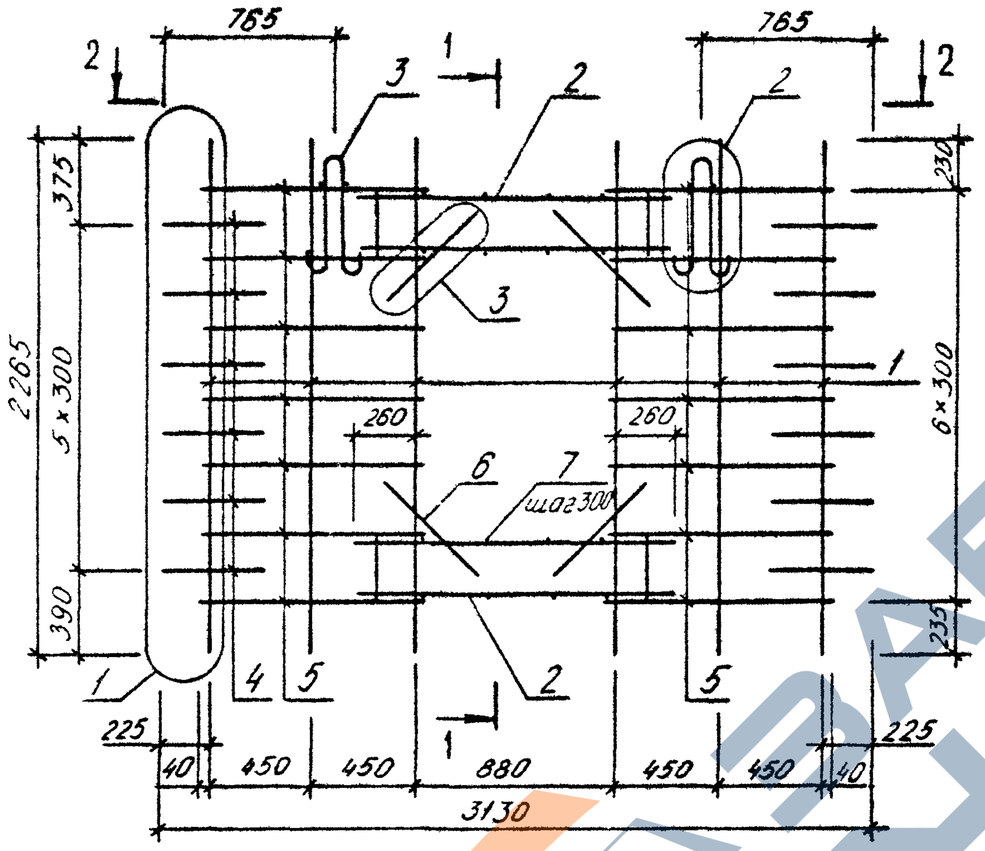

1-1

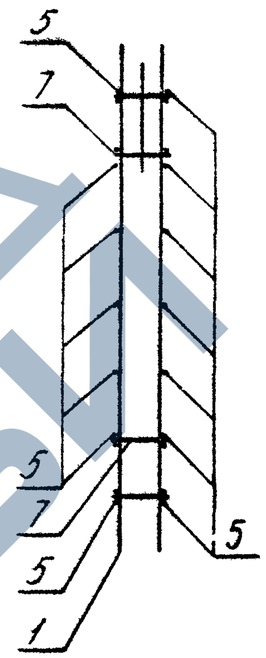

2-2

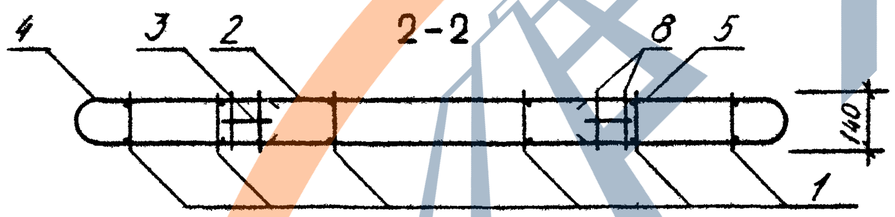

				1.090.1-3ПВ.3-2 07СБ		
				Каркас пространственный ПКП 31.23 Сборочный чертеж	СТАДИЯ	МАССА	МАСШТАБ
					Р	36,21	
НАЧ ОТД	Левченко				ЛИСТ	ЛИСТОВ 1	
Н КОНТР	Ребров				ГОСГРАЖДАНСТРОЙ КиевЗНИИЭП		
ГЛ СПЕЦ	Нучипоренко						
ПРОВЕРИЛ	Нучипоренко						
РАЗРАБ	Фебька						

20415 17

ФОРМАТ А3

https://zavodjbi.com/

ФОРМАТ	ЗОНА	ПОЗ	ОБОЗНАЧЕНИЕ	НАИМЕНОВАНИЕ	КОЛ	ПРИМЕЧАНИЕ
				ДОКУМЕНТАЦИЯ		
А3			1.090.1-3ПВ.3-2 08СБ	СБОРОЧНЫЙ ЧЕРТЕЖ		
А3			1.090.1-3ПВ.3-2 00Д2	УЗЛЫ АРМАТУРНЫЕ		
А4			1.090.1-3ПВ.3-2 00ТО	ТЕХНИЧЕСКОЕ ОПИСАНИЕ		
				СБОРОЧНЫЕ ЕДИНИЦЫ		
				КАРКАС ПЛОСКИЙ		
А4		1	1.090.1-3ПВ.3-2 11	КР1	12	
А4		2	1.090.1-3ПВ.3-2 11-02	КР3	4	
				ДЕТАЛИ		
А4		3	1.090.1-3ПВ.3-2 12-02	ПЕТЛЯ СТРОПОВОЧНАЯ ПС2	2	
А4		4	1.090.1-3ПВ.3-2 12	СТЕРЖЕНЬ ГНУТЫЙ АН1	12	
				СТ. ОТД. ГОСТ 6727-80		
БЧ		5	5.041.750	Ф5 ВР-I L=750	28	0.10КГ
БЧ		6	5.041.840	Ф5 ВР-I L=840	28	0.12КГ
БЧ		7	5.041.600	Ф5 ВР-I L=600	24	0.08КГ
БЧ		8	5.041.140	Ф5 ВР-I L=140	60	0.02КГ
БЧ		9	4.041.140	Ф4 ВР-I L=140	4	0.01КГ

Инв № подл | Подпись и дата | Взам инв №

Нач отд	Шевченко		1.090.1-3ПВ.3-2 08
Н контр	Ребров		
Гл спец	Нич...ченко		Каркас пространственный ПКГ 61.23
Проверил	Экарсбогот		
Разраб	Зинчук		

Стадия	Лист	Листов
Р		1

ГОСГРАЖДАНСТРОЙ КиевЗНИИЭП

Формат А4

Оператор ТЛП КОРТ

ЭПВЦ Киев ЗНИИЭП

ФОРМАТ	ЗОНА	ПОЗ	ОБОЗНАЧЕНИЕ	НАИМЕНОВАНИЕ	КОЛ	ПРИМЕЧАНИЕ

Лист

20415 18

Формат А4

https://zavodjbi.com/

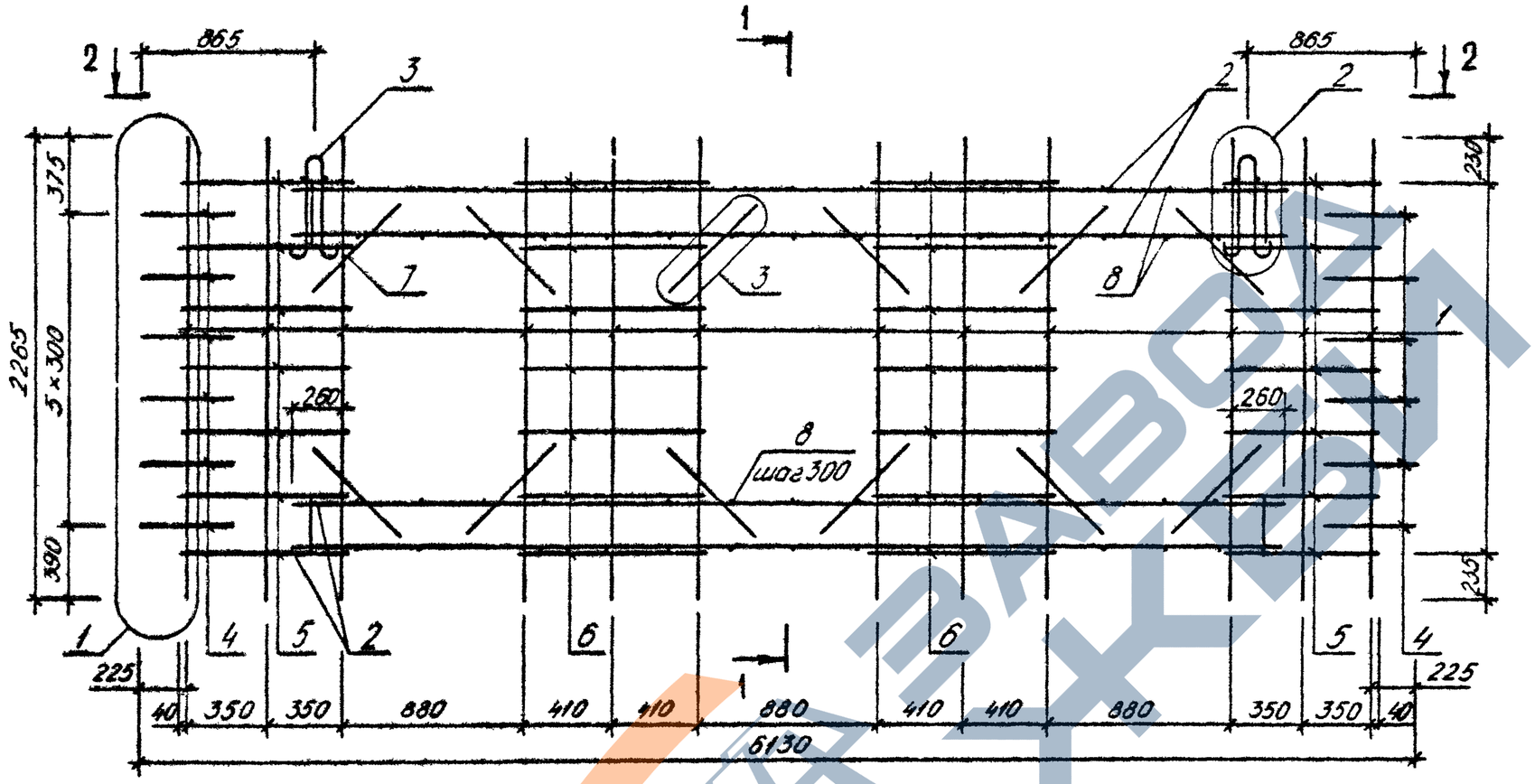

1-1

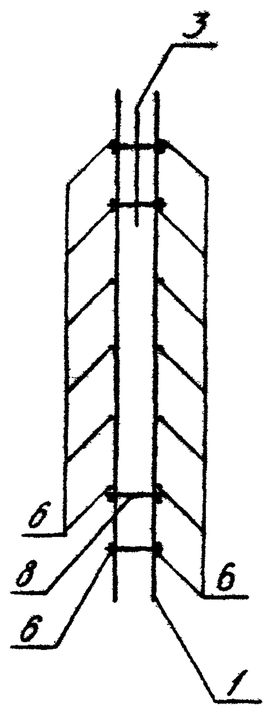

2-2

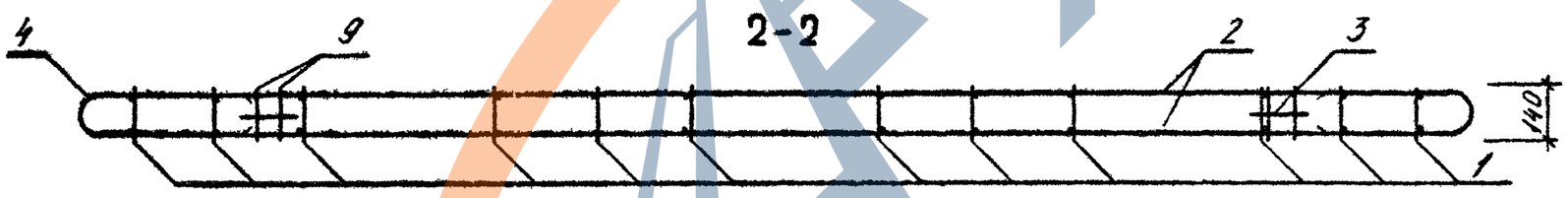

				1.090.1-3ПВ.3-2 08СБ		
НАЧ ОТД	Шевченко			Каркас пространственный ІКП 61.23 Сборочный чертеж	СТАДИЯ	МАССА	МАСШТАБ
Н КОНТР	Ребров				Р	78,88	
ГЛ СПЕЦ	Ничигоренко				ЛИСТ	ЛИСТОВ 1
ПРОВЕРИЛ	Скоробогат				ГОСГРАЖДАНСТРОЙ КиевЗНИИЭП	
РАЗРАБ	Федько					

20415 19

ФОРМАТ А3

ФОРМАТ	ЗОНА	ПОЗ	ОБОЗНАЧЕНИЕ	НАИМЕНОВАНИЕ	КОЛ	ПРИМЕЧАНИЕ
				ДОКУМЕНТАЦИЯ		
А3			1.090.1-3ПВ.3-2 09СБ	СБОРОЧНЫЙ ЧЕРТЕЖ		
А3			1.090.1-3ПВ.3-2 00Д2	УЗЛЫ АРМАТУРНЫЕ		
А4			1.090.1-3ПВ.3-2 00ТО	ТЕХНИЧЕСКОЕ ОПИСАНИЕ		
				СБОРОЧНЫЕ ЕДИНИЦЫ		
				КАРКАС ПЛОСКИЙ		
А4		1	1.090.1-3ПВ.3-2 11	КР1	6	
А4		2	1.090.1-3ПВ.3-2 11-01	КР2	2	
				ДЕТАЛИ		
А4		3	1.090.1-3ПВ.3-2 12-01	ПЕТЛЯ СТРОПОВОЧНАЯ ПС1	2	
А4		4	1.090.1-3ПВ.3-2 12	СТЕРЖЕНЬ ГНУТЫЙ АН1	12	
				СТ. ОТД. ГОСТ 6727-80		
ВЧ		5	5.041.2760	Ф5 ВР-I L=2760	8	0.38КГ
ВЧ		6	5.041.950	Ф5 ВР-I L=950	12	0.13КГ
ВЧ		7	5.041.600	Ф5 ВР-I L=600	8	0.08КГ
ВЧ		8	5.041.140	Ф5 ВР-I L=140	8	0.02КГ
ВЧ		9	4.041.140	Ф4 ВР-I L=140	4	0.01КГ

Инв.№ подл. | Подпись и дата | Взам.инв.№

НАЧ.ОТД	Шевченко		
Н.КОНТР	Себров		
ГЛ.СПЕЦ	Ничипоренко		
ПРОВЕРИЛ	Ничипоренко		
РАЗРАБ	Пенчук		

1.090.1-3ПВ.3-2 09

Каркас пространственный
2КП 31.23

СТАДИЯ	ЛИСТ	ЛИСТОВ
Р		1

ГОСГРАЖДАНСТРОЙ
КиевЗНИИЭП

ФОРМАТ А4

ЭПВЦ Киев ЗНИИЭП | ОПЕРАТОР ТПП КОРТ

ФОРМАТ	ЗОНА	ПОЗ	ОБОЗНАЧЕНИЕ	НАИМЕНОВАНИЕ	КОЛ	ПРИМЕЧАНИЕ

Инв.№ подл. | Подпись и дата | Взам.инв.№

ЛИСТ

20415 20

ФОРМАТ А4

ЗАВОД ЖБИ

https://zavodji.com/

Киев ЗНИИЭП | ТПП КОРТ | Лист 3

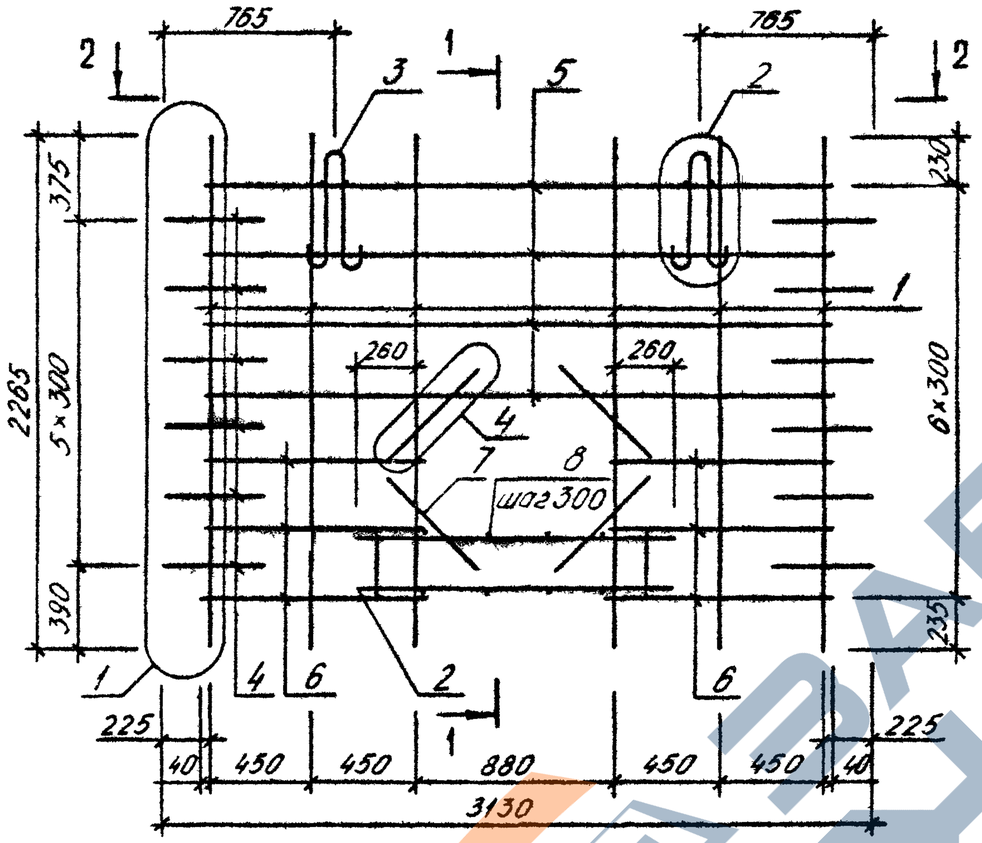

1-1

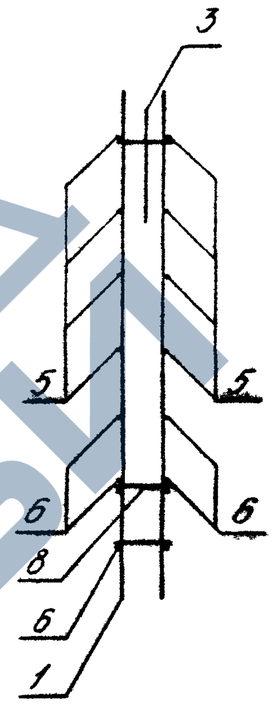

2-2

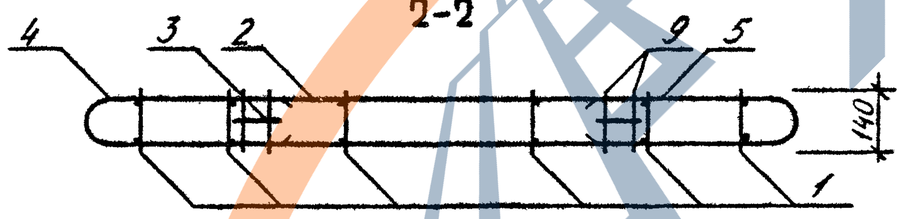

НАЧ.ОТД.	Шевченко		1.090.1-3ПВ.3-2 09СБ	
Н.КОНТР.	Ребров		Каркас пространственный 2КП 31.23 Сборочный чертеж	СТАДИЯ: Р; МАССА: 30,89; МАСШТАБ:
ГЛ.СПЕЦ.	Ничипоренко			ЛИСТ; ЛИСТОВ 1
ПРОВЕРИЛ	Ничипоренко			ГОСГРАЖДАНСТРОЙ КиевЗНИИЭП
РАЗРАБ.	Фрэйко			

20415 21

ФОРМАТ А3

https://zavodji.com/

ФОРМАТ	ЗОНА	ПОЗ	ОБОЗНАЧЕНИЕ	НАИМЕНОВАНИЕ	КОЛ	ПРИМЕЧАНИЕ
				ДОКУМЕНТАЦИЯ		
А3			1.090.1-3ПВ.3-2 10СБ	СБОРОЧНЫЙ ЧЕРТЕЖ		
А3			1.090.1-3ПВ.3-2 00Д2	УЗЛЫ АРМАТУРНЫЕ		
А4			1.090.1-3ПВ.3-2 00ТО	ТЕХНИЧЕСКОЕ ОПИСАНИЕ		
				СБОРОЧНЫЕ ЕДИНИЦЫ		
				КАРКАС ПЛОСКИЙ		
А4		1	1.090.1-3ПВ.3-2 11	КР1	12	
А4		2	1.090.1-3ПВ.3-2 11-02	КР3	2	
				ДЕТАЛИ		
А4		3	1.090.1-3ПВ.3-2 12-03	ПЕТЛЯ СТРОПОВОЧНАЯ ПС3	2	
А4		4	1.090.1-3ПВ.3-2 12	СТЕРЖЕНЬ ГНУТЫЙ АН1 СТ. СТД. ГОСТ 6727-80	12	
БЧ		5	5.041.5760	Ф5 ВР-I L=5760	8	0.80КГ
БЧ		6	5.041.750	Ф5 ВР-I L=750	12	0.10КГ
БЧ		7	5.041.840	Ф5 ВР-I L=840	12	0.12КГ
БЧ		8	5.041.600	Ф5 ВР-I L=600	24	0.08КГ
БЧ		9	5.041.140	Ф5 ВР-I L=140	30	0.02КГ
БЧ		10	4.041.140	Ф4 ВР-I L=140	4	0.01КГ

КиевЗНИИЭП ТЛП КОРТ

1.090.1-3ПВ.3-2 10

НАЧ ОТД	Шевченко	
Н КОНТР	Ребров	
ГЛ СПЕЦ	Нечипоренко	
ПРОВЕРИЛ	Скоробогат	
РАЗРАБ	Пончук	

Каркас пространственный
2КП 61.23

СТАДИЯ	ЛИСТ	ЛИСТОВ
Р		1

ГОСГРАЖДАНСТРОЙ
КиевЗНИИЭП

ФОРМАТ А4

ФОРМАТ	ЗОНА	ПОЗ	ОБОЗНАЧЕНИЕ	НАИМЕНОВАНИЕ	КОЛ	ПРИМЕЧАНИЕ

ЭПВЦ Киев ЗНИИЭП
ОПЕРАТОР ТЛП КОРТ

ВЗАМ ИНВ № | ПОДПИСЬ И ДАТА | ИНВ № ПОДЛ

ЛИСТ

20415 22

ФОРМАТ А4

https://zavodjbi.com/

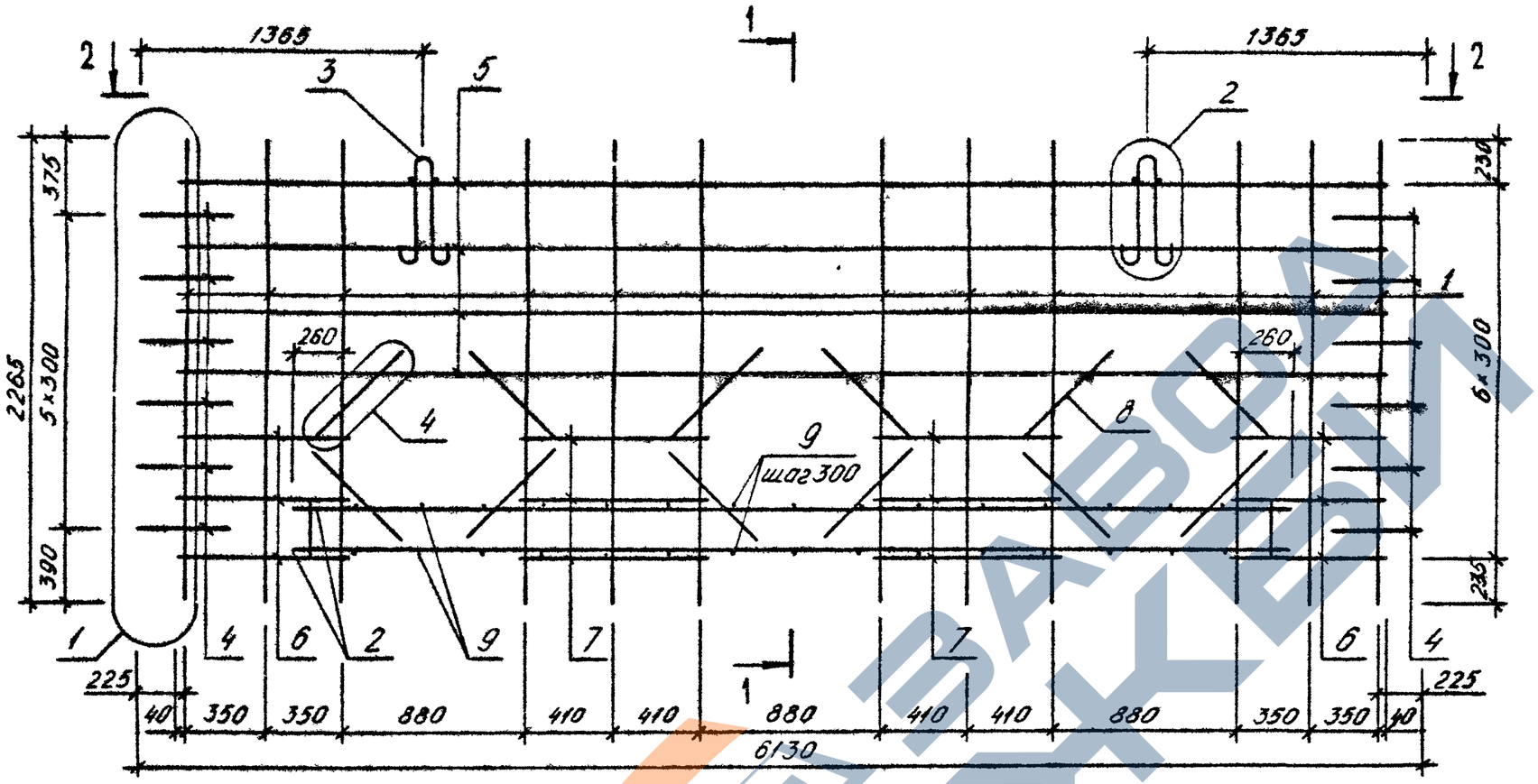

1-1

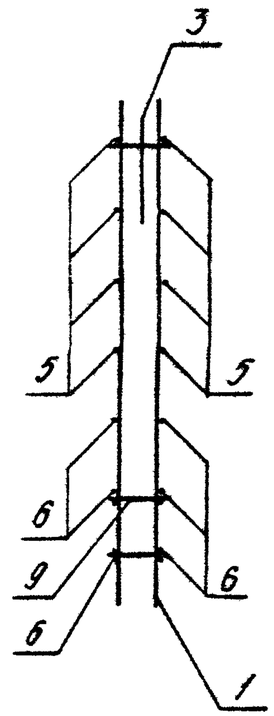

2-2

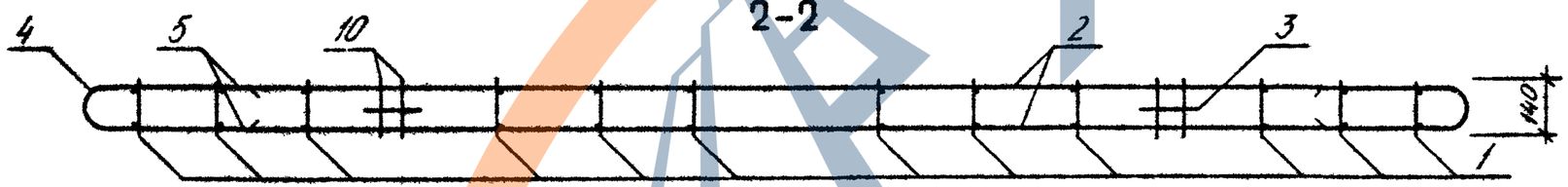

НАЧ ОТД	Шевченко		1.090.1-3ПВ.3-2 10СБ	
Н КОНТР	Ребров		Каркас пространственный 2КП 61.23 Сборочный чертеж	СТАДИЯ: Р; МАССА: 61,17; МАСШТАБ:
ГЛ СПЕЦ	Нищуренко			ЛИСТ; ЛИСТОВ 1
ПРОВЕРИЛ	Згеробогат			ГОСГРАЖДАНСТРОЙ КиевЗНИИЭП
РАЗРАБ.	Фрёзко			

20415 23

ФОРМАТ А3

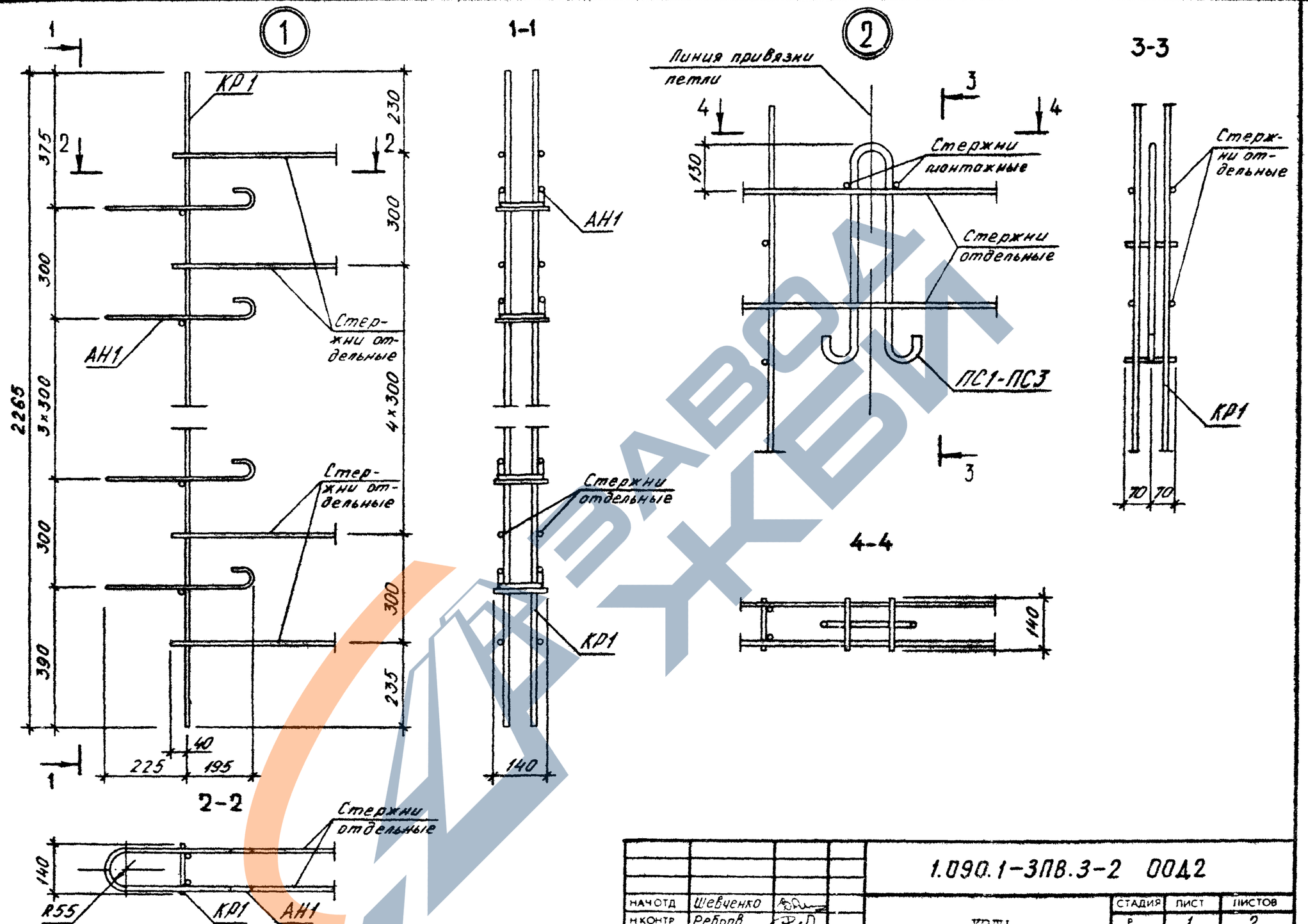

НАЧОТД	Шевченко		1.090.1-3ПВ.3-2 00Д2	
Н.КОНТР	Ребров		УЗЛЫ АРМАТУРНЫЕ	СТАДИЯ: Р; ЛИСТ: 1; ЛИСТОВ: 2
ГП СПЕЦ	Ничипоренко			ГОСГРАЖДАНСТРОЙ КиевЗНИИЭП
ПРОВЕРИЛ	Ничипоренко			
РАЗРАБ	Федько			

20415 24

ФОРМАТ А3

https://zavodjbi.com/

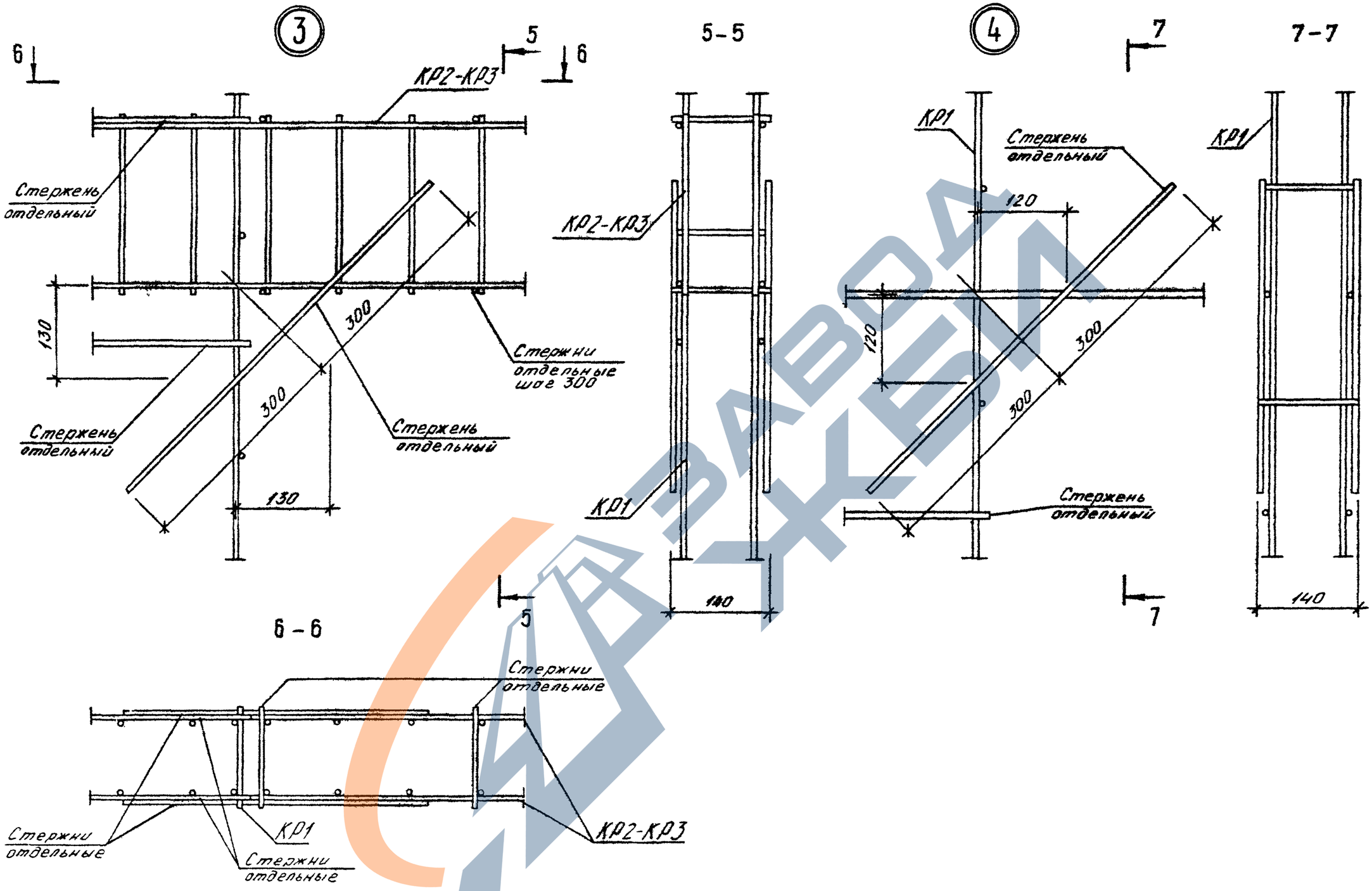

ЗАВОД ЖБИ

1.090.1-3ПВ.3-2 ООД2	ЛИСТ 2

20415 25

ФОРМАТ А3

https://zavodjbi.com/

ФОРМАТ	ЗОНА	ПОЗ	ОБОЗНАЧЕНИЕ	НАИМЕНОВАНИЕ	КОЛ	ПРИМЕЧАНИЕ
				ДОКУМЕНТАЦИЯ		
А4			1.090.1-3ПВ.3-2 11СБ	СБОРОЧНЫЙ ЧЕРТЕЖ		
			ПЕРЕМЕННЫЕ ДАННЫЕ	ДЛЯ ИСПОЛНЕНИЙ:		
				1.090.1-3ПВ.3-2 11 КР1		
				ДЕТАЛИ		
БЧ	1		6.013.2265	СТ. ОТД. ГОСТ 5781-82 Ф6 А-III L=2265	2	0.50КГ
БЧ	2		4.041.140	СТ. ОТД. ГОСТ 6727-80 Ф4 ВР-I L=140	6	0.01КГ
				1.090.1-3ПВ.3-2 11-01 КР2		
				ДЕТАЛИ		
БЧ	1		10.013.1400	СТ. ОТД. ГОСТ 5781-82 Ф10 А-III L=1400	2	0.86КГ
БЧ	2		8.013.260	Ф8 А-III L=260	13	0.10КГ
				1.090.1-3ПВ.3-2 11-02 КР3		
				ДЕТАЛИ		
БЧ	1		10.013.4800	СТ. ОТД. ГОСТ 5781-82 Ф10 А-III L=4800	2	2.96КГ
БЧ	2		8.013.260	Ф8 А-III L=260	47	0.10КГ

1.090.1-3ПВ.3-2 11

НАЧ ОТД	Шевченко	
Н КОНТР	Ребров	
ГЛ СПЕЦ	Ничипоренко	
ПРОВЕРИЛ	Скоробогат	
РАЗРАБ	Пинчук	

КАРКАС ПЛОСКИЙ
КР1 – КР3

СТАДИЯ	ЛИСТ	ЛИСТОВ
Р		1

ГОСГРАЖДАНСТРОЙ
КиевЗНИИЭП

ФОРМАТ А4

ЭПВЦ КиевЗНИИЭП | ОПЕРАТОР ТЛП КОРТ | Гребнева

РИС.1

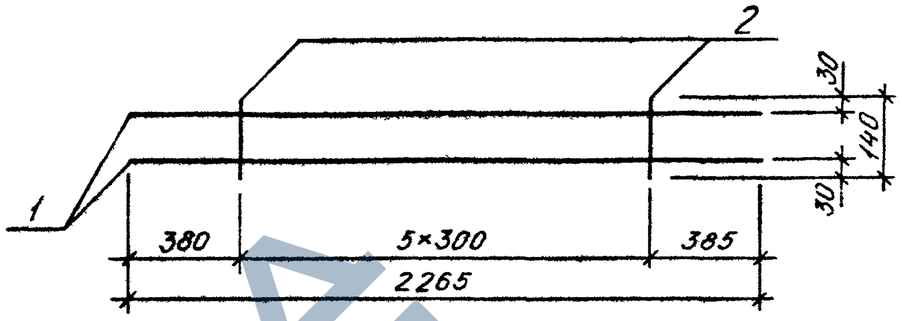

РИС. 2

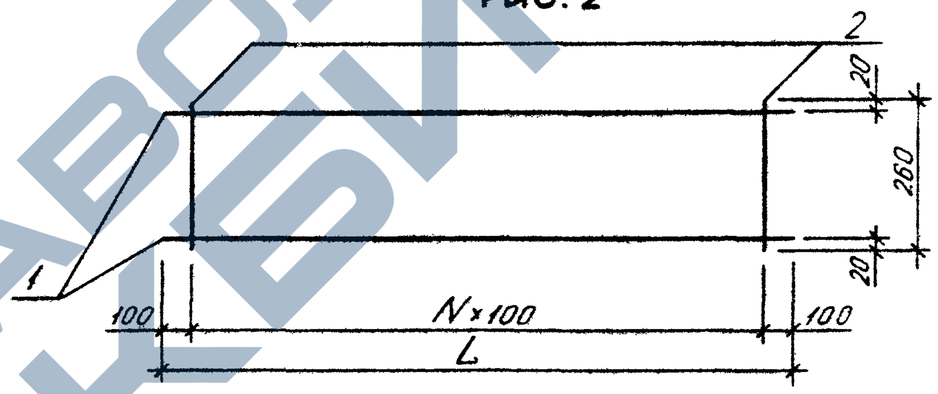

ОБОЗНАЧЕНИЕ	МАРКА	РИС	L, ММ	N	МАССА, КГ
I.090.I-3ПВ.3-2 II	КРI	I	–	–	I,080
-0I	КР2	2	I400	I2	3,070
-02	КР3	2	4800	46	I0,760

ВЗАМ ИНВ № | ПОДПИСЬ И ДАТА | ИНВ № ПОДЛ

1.090.1-3ПВ.3-2 11СБ

НАЧ ОТД	Шевченко	
Н КОНТР	Ребров	
ГЛ СПЕЦ	Ничипоренко	
ПРОВЕРИЛ	Скоробогат	
РАЗРАБ	Федько	

КАРКАС ПЛОСКИЙ
КРI – КР3
СБОРОЧНЫЙ ЧЕРТЕЖ

СТАДИЯ	МАССА	МАСШТАБ
Р	СМ ТАБЛ	
ЛИСТ	ЛИСТОВ 1	

ГОСГРАЖДАНСТРОЙ
КиевЗНИИЭП

20415 26

ФОРМАТ А4

https://zavodjbi.com/

РИС.1 1-1 РИС.2

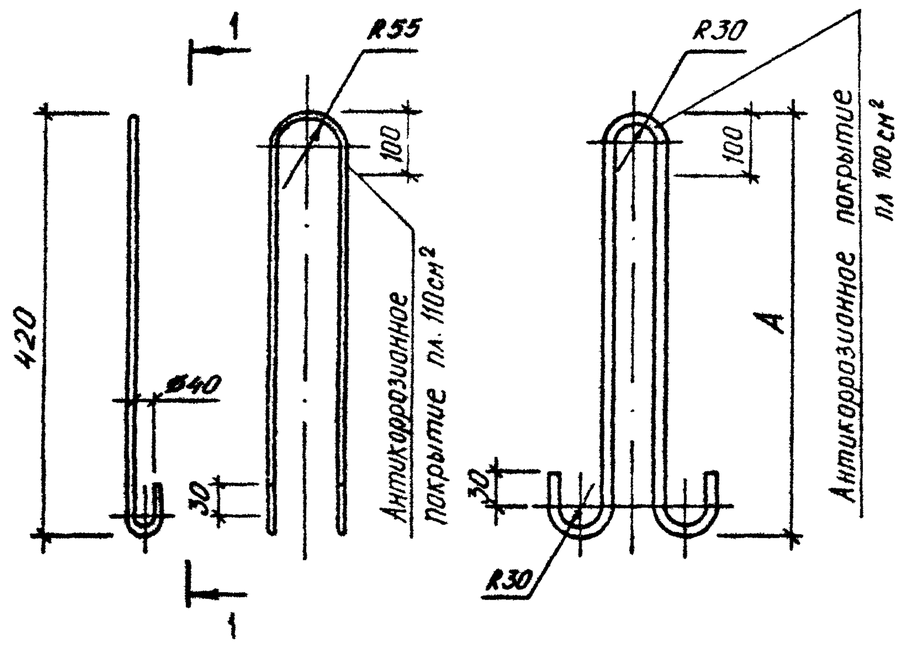

ОБОЗНАЧЕНИЕ	МАРКА	РИС	ф, КЛАСС	ДЛИНА L, ММ	А, ММ	МАССА, КГ
I.090.I-3ПВ.3-2 I2	АНI	I	I2А-I	I070	-	0,950
-0I	ПСI	2	I0АС-II	II00	470	0,680
-02	ПС2	2	I2АС-II	I200	460	I,070
-03	ПС3	2	I4АС-II	I500	590	I,8I0

НАЧОТД	Шевченко	
И КОНТР	Ребров	
ГЛ СПЕЦ	Ничипоренко	
ПРОВЕРИЛ	Скворбогат	
РАЗРАБ	Федько	

1.090.1-3ПВ.3-2 12

СТЕРЖЕНЬ ГНУТЫЙ АНI, ПЕТЛЯ СТРОПОВОЧНАЯ ПСI - ПС3

СТАДИЯ	МАССА	МАСШТАБ
Р	см таблI	

ЛИСТ | ЛИСТОВ

ГОСГРАЖДАНСТРОЙ
КиевЗНИИЭП

ФОРМАТ А4

ЭПВЦ КиевЗНИИЭП | ОПЕРАТОР ТЛП КОРТ

ВЗАМ. ИНВ № | ПОДП. И ДАТА | ИНВ № ПОДЛ.

ЛИСТ

20415 27

ФОРМАТ А4

НАИМЕНОВАНИЕ	КОЛИЧЕСТВО НА МАРКУ					
	ПВЦ 10.19-3Т-ПВ	ПВЦ 16.19-3Т-ПВ	1ПВЦ 28.19-3Т-ПВ	1ПВЦ 58.19-3Т-ПВ	2ПВЦ 28.19-3Т-ПВ	2ПВЦ 58.19-3Т-ПВ
ИЗДЕЛИЯ АРМАТУРНЫЕ						
АРМАТУРА КЛАССА						
А-I ГОСТ 5781-82						
Ф12	11.40	11.40	11.40	11.40	11.40	11.40
ИТОГО КЛАССА А-I	11.40	11.40	11.40	11.40	11.40	11.40
АС-II ГОСТ 5731-82						
Ф10	1.360	1.360	1.360	-	1.360	-
Ф12	-	-	-	2.140	-	-
Ф14	-	-	-	-	-	3.620
ИТОГО КЛАССА АС-II	1.360	1.360	1.360	2.140	1.360	3.620
А-III ГОСТ 5781-82						
Ф6	3.016	4.022	6.033	12.07	6.033	12.07
Ф8	-	-	5.335	19.29	2.667	9.644
Ф10	-	-	6.905	23.68	3.453	11.84
ИТОГО КЛАССА А-III	3.016	4.022	18.27	55.03	12.15	33.55
ВР-I ГОСТ 6727-80						
Ф4	0.277	0.353	0.504	0.958	0.504	0.958
Ф5	1.868	3.036	4.676	9.357	5.477	11.64
ИТОГО КЛАССА ВР-I	2.145	3.389	5.180	10.32	5.981	12.60
ВСЕГО ИЗДЕЛИЙ АРМАТУРНЫХ	17.92	20.17	36.21	78.88	30.89	61.17
ОБЩИЙ РАСХОД	17.92	20.17	36.21	78.88	30.89	61.17

НАЧ ОТД	Шевченко		
Н КОНТР	Ребров		
ГЛ СПЕЦ	Ничипоренко		
ПРОВЕРИЛ	Скоробогат		
РАЗРАБ	Гончук		

1.090.1-3ПВ.3-2 ООРС

НЕДОМОСТЬ РАСХОДА СТАЛИ НА ЭЛЕМЕНТ, КГ

СТАДИЯ	ЛИСТ	ЛИСТОВ
Р		1

ГОСГРАЖДАНСТРОЙ КиевЗНИИЭП

https://zavodjbi.com/