https://zavodjbi.com/

ТИПОВЫЕ СТРОИТЕЛЬНЫЕ КОНСТРУКЦИИ, ИЗДЕЛИЯ И УЗЛЫ

# СЕРИЯ 1.432.1-25

## СТЕНЫ ИЗ ЖЕЛЕЗОБЕТОННЫХ ПАНЕЛЕЙ ДЛЯ НЕОТАПЛИВАЕМЫХ ОДНОЭТАЖНЫХ ПРОИЗВОДСТВЕННЫХ ЗДАНИЙ С ШАГОМ КОЛОНН 6м

ВЫПУСК 1

СТЕНОВЫЕ ПАНЕЛИ

РАБОЧИЕ ЧЕРТЕЖИ

25211-02
ЦЕНА 10-94

Отпускная цена
на момент реализации
указана в счет-накладной

https://zavodjbi.com/

https://zavodjbi.com/

АПП ЦИТП

Москва, А-445, Смольная ул., 22

Сдано в печать I 1992 года

Заказ № 1150 Тираж 4900 экз.

https://zavodjbi.com/

ТИПОВЫЕ СТРОИТЕЛЬНЫЕ КОНСТРУКЦИИ, ИЗДЕЛИЯ И УЗЛЫ

# СЕРИЯ 1.432.1-25

## СТЕНЫ ИЗ ЖЕЛЕЗОБЕТОННЫХ ПАНЕЛЕЙ ДЛЯ НЕОТАПЛИВАЕМЫХ ОДНОЭТАЖНЫХ ПРОИЗВОДСТВЕННЫХ ЗДАНИЙ С ШАГОМ КОЛОНН 6М

ВЫПУСК 1

СТЕНОВЫЕ ПАНЕЛИ

РАБОЧИЕ ЧЕРТЕЖИ


РАЗРАБОТАНЫ
ЦНИИПРОМЗДАНИЙ

Зам. директора С.М.Гликин
Зав. отделом Г.М.Смилянский
Гл.инж.проекта Г.Т.Рево



УТВЕРЖДЕНЫ
Главным управлением
проектирования
Госстроя СССР
письмо от 10.09.91 №5/4-7
ВВЕДЕНЫ В ДЕЙСТВИЕ
ЦНИИПРОМЗДАНИЙ
С 15 МАРТА 1992 г.
ПРИКАЗ ОТ 05.09.91 №91



© АПП ЦИТП, 1991

https://zavodjbi.com/


| Обозначение документа | Наименование | Стр. |
|---|---|---|
| | | |
| 1.432.1-25.1-ТО | Техническое описание | 3 |
| 1.432.1-25.1-1 | Панель стеновая рядовая | 7 |
| 1.432.1-25.1-2 | Панель стеновая рядовая для углов и температурных швов | 8 |
| 1.432.1-25.1-3 | Панель надоконная при шаге импостов окна е=1,2м | 10 |
| 1.432.1-25.1-4 | Панель надоконная при шаге импостов окна е=(0,6+1,2х4+0,6)м | 11 |
| 1.432.1-25.1-5 | Панель надоконная при ширине проема е=3,0м | 12 |
| 1.432.1-25.1-6 | Панель надоконная при ширине проема е=4,8м | 13 |
| 1.432.1-25.1-7 | Панель подоконная при шаге импостов окна е=1,2м | 14 |
| 1.432.1-25.1-8 | Панель подоконная при шаге импостов окна е=(0,6+1,2х4+0,6)м | 15 |
| 1.432.1-25.1-9 | Панель подоконная при ширине проема е=3,0м | 16 |
| 1.432.1-25.1-10 | Панель подоконная при ширине проема е=4,8м | 17 |
| 1.432.1-25.1-11 | Панель межоконная при шаге импостов окна е=1,2м | 18 |
| 1.432.1-25.1-12 | Панель межоконная при шаге импостов окна е=(0,6+1,2х4+0,6)м | 19 |
| 1.432.1-25.1-13 | Панель межоконная при ширине проема е=3,0м | 20 |
| 1.432.1-25.1-14 | Панель межоконная при ширине проема е=4,8м | 21 |
| 1.432.1-25.1-15 | Панель парапетная | 22 |
| 1.432.1-25.1-16 | Панель парапетная надоконная при шаге импостов окна е=1,2 и (0,6+1,2х4+0,6)м | 23 |
| 1.432.1-25.1-17 | Панель парапетная надоконная при ширине проема е=3,0 и 4,8м | 24 |
| 1.432.1-25.1-18 | Панель подкарнизная | 25 |
| 1.432.1-25.1-19 | Панель подкарнизная надоконная при шаге импостов окна е=1,2 и (0,6+1,2х4+0,6)м | 26 |
| 1.432.1-25.1-20 | Панель подкарнизная надоконная при ширине проема е=3,0 и 4,8м | 27 |
| 1.432.1-25.1-21 | Панель простеночная при ширине проема е=3,0м | 28 |
| 1.432.1-25.1-22 | Панель простеночная при ширине проема е=4,8м | 29 |
| 1.432.1-25.1-23 | Узел 1... 7 | 30 |
| 1.432.1-25.1-РС | Ведомость расхода стали | 31 |


| | | | |
|---|---|---|---|
| Зав. отд. | Стилянский | | |
| Н. контр. | Рево | | |
| ГИП | Рево | | |
| Вед. инж. | Кузнецова | | |

1.432.1-25.1

Содержание

| Стадия | Лист | Листов |
|---|---|---|
| Р | | 1 |

ЦНИИПРОМЗДАНИЙ

25211-02 3

https://zavodjbi.com/

https://zavodjbi.com/

## 1. Общие данные

Выпуск 1 „Стеновые панели. Рабочие чертежи" входит в состав серии 1.432.1-25 „Стены из железобетонных панелей для неотапливаемых одноэтажных производственных зданий с шагом колонн 6м."

В выпуске приведены рабочие чертежи панелей и рекомендации по их изготовлению, испытанию, транспортированию и складированию. Указания по расчету и применению панелей, а также номенклатура панелей приведены в выпуске 0 „Материалы для проектирования."

Арматурные и закладные изделия приведены в выпуске 2. „Арматурные и закладные изделия. Рабочие чертежи".

## 2. Конструкция и изготовление панелей

2.1. Стеновые панели представляют плоскую однослойную конструкцию прямоугольного сечения, толщиной 10см, высотой 90, 120, 150 и 180 см, длиной 600 см (рядовая панель), 615 см (для углов торцевого ряда при привязке „0"), 640 см (для углов торцевого ряда при привязке „250") и 60, 120, 150, 300 см (простеночные панели).

2.2. Панели запроектированы в соответствии с требованиями СНиП 2.03.01-84* „Бетонные и железобетонные конструкции".

2.3. Панели разработаны из тяжелого бетона. Класс бетона по прочности на сжатие принят В25 (М300). Плотность бетона 2400кг/м³, плотность железобетона - 2500 кг/м³.

2.4. Расчетные показатели бетона приведены в СНиП 2.03.01-84.*

2.5. Панели должны при изготовлении удовлетворять требованиям ГОСТ 13015.0-83, ГОСТ 13015.1-81.

2.6. В соответствии с требованием ГОСТ 13015.0-83 значение нормируемой отпускной прочности бетона в процентах от класса бетона по прочности на сжатие должно быть не менее 50%.

2.7. Армирование панелей осуществляется пространственными каркасами, состоящими из продольных плоских каркасов и отдельных поперечных стержней, которые соединяют плоские каркасы с помощью контактной точечной сварки во всех местах пересечения в пространственный каркас.

2.8. Плоские каркасы изготовляются из арматурной стали классов А-III по ГОСТ 5781-82 и проволоки класса Вр-I по ГОСТ 6727-80.*

2.9. При изготовлении панелей должно быть обеспечено проектное положение арматуры и закладных изделий. Толщина защитного слоя бетона до рабочей арматуры должна отвечать требованиям рабочих чертежей.

2.10. Монтажные петли изготовливаются из слегка горячекатаной арматурной стали класса А-I, ГОСТ 5781-82* марок Ст3 сп2 или Ст3пс2 по ГОСТ 380-88.

| | | | | | | |
|---|---|---|---|---|---|---|
| | | | | 1.432.1-25.1-ТО | | |
| Зав.отд | Смилянский | | | Техническое описание | Стадия | Лист | Листов |
| | | | | | Р | 1 | 4 |
| Н.контр. | Рево | | | | ЦНИИПРОМЗДАНИЙ | |
| ГИП | Рево | | | | | |
| Вед.инж | Кузнецова | | | | | |

https://zavodjbi.com/

Петли следует устанавливать в соответствии с рабочими чертежами стр.7.30. Монтажные петли при установке должны быть привязаны к рабочим стержням пространственного каркаса вязальной проволокой.

2.11. Изготовление панелей рекомендуется производить в кассетных формах в соответствии с требованиями ГОСТ 13015.0-80 „ Конструкции и изделия бетонные и железобетонные. Общие технические требования."

## 3. Правила приемки и маркировки

3.1. Приемку панелей следует производить партиями в соответствии с требованиями ГОСТ 13015.1-81 „Конструкции и изделия бетонные и железобетонные сборные. Правила приемки."

Маркировочные надписи на панелях следует наносить в соответствии с требованиями ГОСТ 13015.2-81 „Конструкции и изделия бетонные и железобетонные. Правила маркировки".

## 4. Хранение и транспортирование

4.1. Хранение и транспортирование панелей следует выполнять в соответствии с требованиями ГОСТ 13015.4-84 „ Конструкции и изделия бетонные и железобетонные сборные. Правила транспортирования и хранения."

4.2. Панели должны храниться в специально оборудованных складах в вертикальном положении.

4.3. Каждая панель должна опираться на деревянные прокладки толщиной не менее 30мм. Прокладки устанавливаются по оси расположения петель.

4.4. Транспортирование панелей производят на панелевозах в вертикальном или с небольшим уклоном положении, с закреплением их в кассетных стойках, обеспечивающих неподвижность панелей и сохранность лицевых поверхностей.

## 5. Методы испытаний и контроля

5.1. Испытание панелей по прочности, жесткости и трещиностойкости и оценка качества изделий должны производиться в соответствии с требованиями ГОСТ 8829-85 „ Конструкции и изделия железобетонные сборные. Методы испытаний и оценки прочности, жесткости и трещиностойкости."

5.2. Схема опирания и загружения панелей при испытаниях приведена на рис. лист 3.

5.3. Контрольные нагрузки по проверке прочности, жесткости и контролируемые прогибы приведены на листе 4.

5.4. Правила и методы контроля для оценки качества бетона, применяемого при изготовлении панелей надлежит выполнять в соответствии с требованиями следующих стандартов: ГОСТ 10180-90, ГОСТ 12730.0-84... ГОСТ 12730.5-84; ГОСТ 18105.1-86, ГОСТ 10181.0-81... ГОСТ 10181.4-81.

5.5. Панели должны сопровождаться документом о качестве по ГОСТ 13015.3-81.



https://zavodjbi.com/

https://zavodjbi.com/

Расположение нагрузок по фасаду

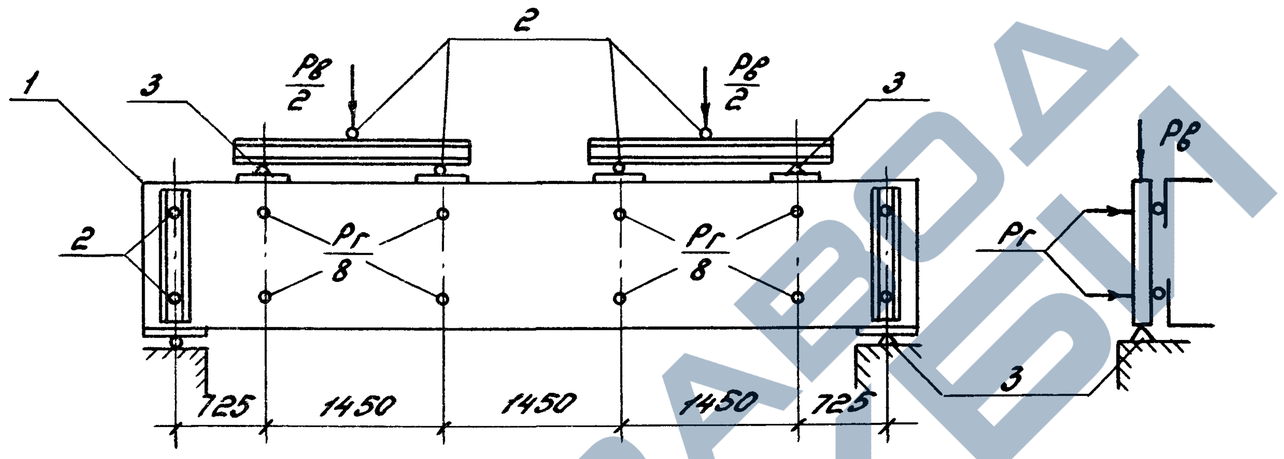


Расположение нагрузок в плане

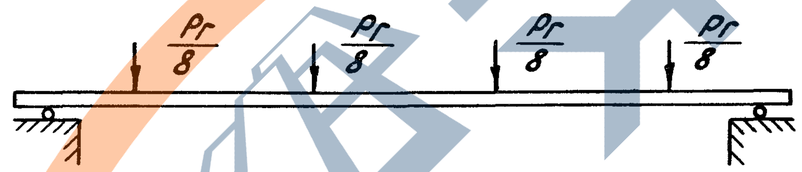


1 – Испытываемая панель
2 – Шаровые опоры
3 – Неподвижные опоры

Инв.№подл. | Подпись и дата | Взам. инв.№



https://zavodjbi.com/

https://zavodjbi.com/

| Марка панели | Контрольные нагрузки при испытании панелей на прочность | | | | | | Контрольные нагрузки при испытании панелей на жесткость и трещиностойкость | | Контрольный прогиб, см | Допускаемые отклонения, см | |
|---|---|---|---|---|---|---|---|---|---|---|---|
| | Вертикальная, тс включая собств. вес | | Горизонтальная, тс | | | | Вертикальная (включая собств. вес), тс | Горизонтальная, тс | | $\frac{f_{эл}}{f_{прев}} \leq 0,85$ | $\frac{f_{эл}}{f_{прев}} > 0,85$ |
| | | | $C = 1,25$ | | $C = 1,6$ | | | | | | |
| | $C = 1,25$ | $C = 1,6$ | Контролир. нагрузка | Допускаемые отклонения | Контролир. нагрузка | Допускаемые отклонения | | | | | |
| ПС 600.90.10 – 1Т | 3,70 | 4,74 | 0,52 | 0,08 | 0,67 | 0,10 | 2,81 | 0,30 | 0,42 | 0,06 | – |
| ПС 600.90.10 – 2Т | 3,70 | 4,74 | 0,85 | 0,13 | 1,09 | 0,16 | 2,81 | 0,49 | 1,83 | 0,27 | – |
| ПС 600.120.10 – 1Т | 4,32 | 5,53 | 0,69 | 0,10 | 0,88 | 0,13 | 3,26 | 0,40 | 0,42 | 0,06 | – |
| ПС 600.120.10 – 2Т | 4,32 | 5,53 | 1,13 | 0,17 | 1,45 | 0,22 | 3,26 | 0,65 | 1,83 | 0,27 | – |
| ПС 600.150.10 – 2Т | 4,94 | 6,32 | 1,42 | 0,21 | 1,82 | 0,27 | 3,71 | 0,81 | 1,94 | 0,29 | – |
| ПС 600.180.10 – 1Т | 5,56 | 7,11 | 1,04 | 0,16 | 1,33 | 0,20 | 4,16 | 0,50 | 0,42 | 0,06 | – |
| ПС 600.180.10 – 2Т | 5,56 | 7,11 | 1,70 | 0,26 | 2,18 | 0,33 | 4,16 | 0,97 | 2,05 | 0,30 | – |
| ПС 615.90.10 – 1Т | 3,73 | 4,78 | 0,53 | 0,06 | 0,68 | 0,10 | 2,83 | 0,30 | 0,42 | 0,06 | – |
| ПС 615.90.10 – 2Т | 3,73 | 4,78 | 0,87 | 0,13 | 1,11 | 0,17 | 2,83 | 0,50 | 1,83 | 0,27 | – |
| ПС 615.120.10 – 1Т | 4,39 | 5,62 | 0,71 | 0,11 | 0,90 | 0,14 | 3,31 | 0,40 | 0,42 | 0,06 | – |
| ПС 615.120.10 – 2Т | 4,39 | 5,62 | 1,16 | 0,17 | 1,48 | 0,22 | 3,31 | 0,67 | 1,83 | 0,27 | – |
| ПС 615.180.10 – 1Т | 5,63 | 7,20 | 1,06 | 0,16 | 1,36 | 0,20 | 4,21 | 0,61 | 0,42 | 0,06 | – |
| ПС 615.180.10 – 2Т | 5,63 | 7,20 | 1,73 | 0,26 | 2,22 | 0,33 | 4,21 | 0,10 | 2,05 | 0,30 | – |
| ПС 640.90.10 – 1Т | 3,80 | 4,86 | 0,55 | 0,08 | 0,70 | 0,10 | 2,88 | 0,32 | 0,42 | 0,06 | – |
| ПС 640.90.10 – 2Т | 3,80 | 4,86 | 0,90 | 0,14 | 1,15 | 0,17 | 2,88 | 0,52 | 1,83 | 0,27 | – |
| ПС 640.120.10 – 1Т | 4,46 | 5,70 | 0,74 | 0,11 | 0,94 | 0,14 | 3,36 | 0,42 | 0,42 | 0,06 | – |
| ПС 640.120.10 – 2Т | 4,46 | 5,70 | 1,20 | 0,18 | 1,54 | 0,23 | 3,36 | 0,69 | 1,83 | 0,27 | – |
| ПС 640.180.10 – 1Т | 5,79 | 7,42 | 1,10 | 0,17 | 1,41 | 0,21 | 4,33 | 0,63 | 0,42 | 0,06 | – |
| ПС 640.180.10 – 2Т | 5,79 | 7,42 | 1,80 | 0,27 | 2,30 | 0,34 | 4,33 | 1,04 | 2,05 | 0,30 | – |
| ПС 300.120.10 – 2Т | 1,21 | 1,55 | 0,57 | 0,09 | 0,73 | 0,11 | 0,90 | 0,32 | 0,06 | 0,01 | – |
| ПС 300.180.10 – 2Т | 1,83 | 2,34 | 0,85 | 0,13 | 1,09 | 0,16 | 1,35 | 0,49 | 0,06 | 0,01 | – |

1. В марках панелей номер местоположения панелей в стене и цифровое обозначение исполнения панелей опущены.
2. При проверке трещиностойкости панелей на контрольные нагрузки величина раскрытия трещин не должна превышать 0,2мм



https://zavodjbi.com/

https://zavodjbi.com/

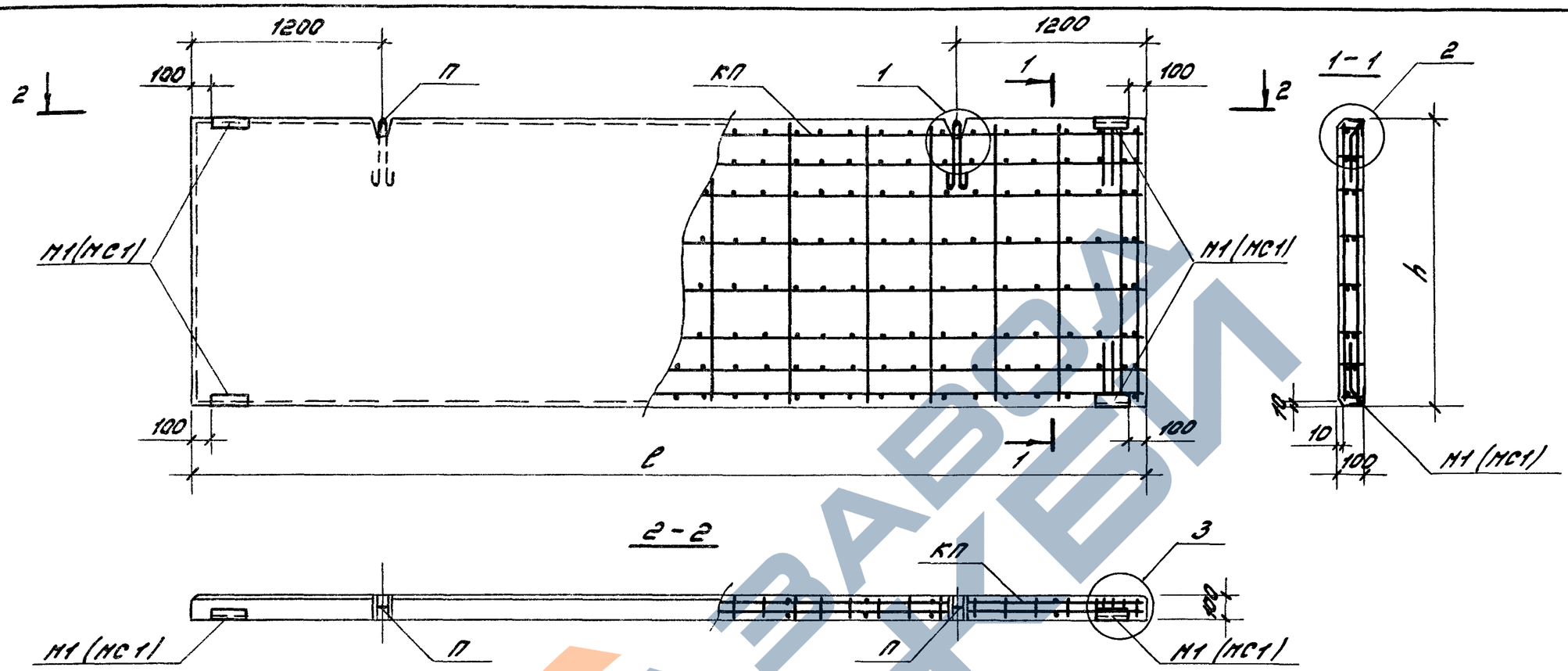


| № п/п | Марка панели | Размеры, мм: длина ℓ | Размеры, мм: высота h | Объем бетона кл. В25, м³ | Масса панели, т | Спецификация арматурных и закладных изделий на панель: Пространственный каркас: Марка | Пространственный каркас: Кол. | Петля для подъема: Марка | Петля для подъема: Кол. | Закладные изделия: Марка | Закладные изделия: Кол. | Примечание |
|---|---|---|---|---|---|---|---|---|---|---|---|---|
| 1 | ПС 600.90.10 – 1Т – 10 | 5980 | 885 | 0,53 | 1,33 | КП1 | 1 | П2 | 2 | М1 (МС1) | 4 | |
| 2 | ПС 600.90.10 – 2Т – 10 | | | | | КП2 | 1 | | | | | |
| 3 | ПС 600.120.10 – 1Т – 10 | | 1185 | 0,71 | 1,78 | КП3 | 1 | П3 | 2 | | | |
| 4 | ПС 600.120.10 – 2Т – 10 | | | | | КП4 | 1 | | | | | |
| 5 | ПС 600.180.10 – 1Т – 10 | | 1785 | 1,07 | 2,68 | КП7 | 1 | П4 | 2 | | | |
| 6 | ПС 600.180.10 – 2Т – 10 | | | | | К8 | 1 | | | | | |

1. № п/п соответствует № панели по номенклатуре вып. 0.
2. Узлы см. докум. 1.432.1-25.1-23.
3. Ведомость расхода стали см. докум. 1.432.1-25.1-24.
4. Арматурные и закладные изделия даны в выпуске 2.
5. В скобках указана марка закладного изделия МС1 для районов с расчетной сейсмичностью 7, 8 и 9 баллов.

| | | |
|---|---|---|
| Зав.отд. | Снилянский | |
| Н.контр. | Рево | |
| ГИП | Рево | |
| Вед.инж. | Кузнецова | |

1.432.1-25.1-1

Панель стеновая рядовая

| Стадия | Лист | Листов |
|---|---|---|
| Р | | 1 |

ЦНИИПРОМЗДАНИЙ

Инв. № подл. | Подпись и дата | Взам. инв. №

https://zavodjbi.com/

https://zavodjbi.com/

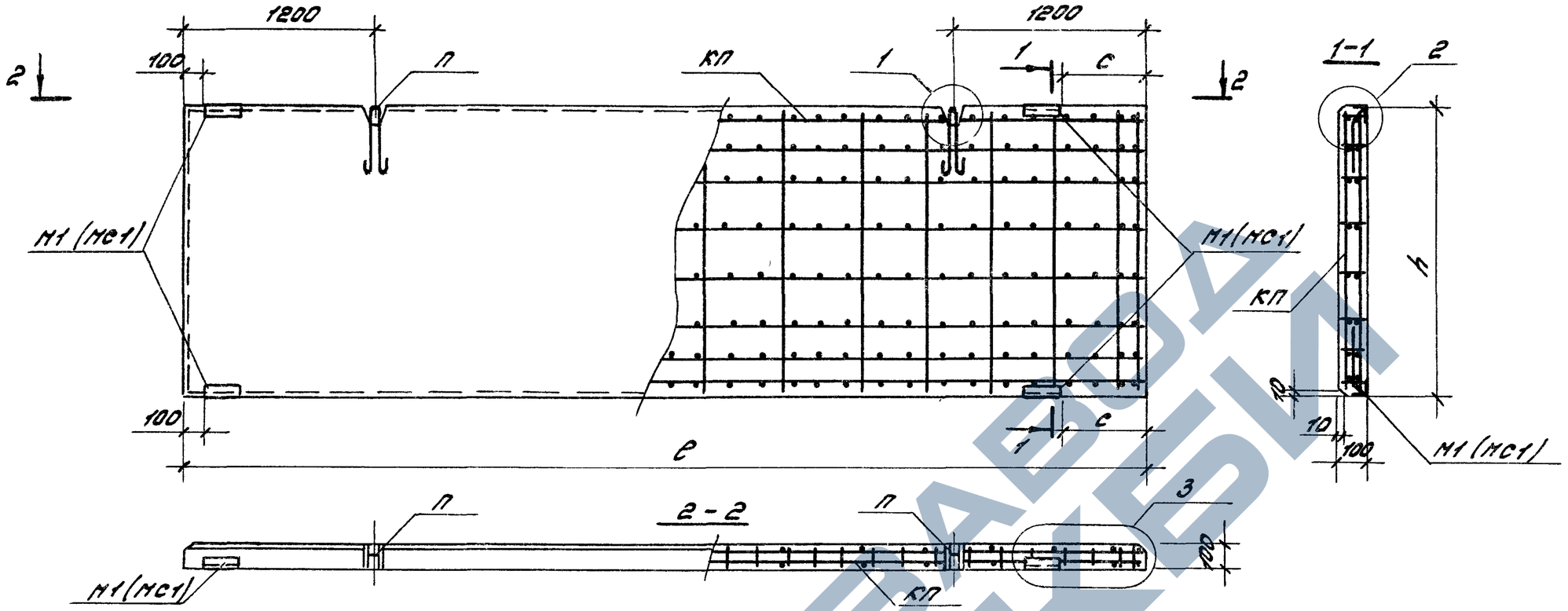


| № п/п | Марка панели | Размеры, мм: длина l | высота h | с | Объем бетона кл. В25, м³ | Масса панели, т | Спецификация арматурных и закладных изделий на панель: Пространственный каркас: Марка | Кол. | Петля для подъема: Марка | Кол. | Закладные изделия: Марка | Кол. | Примечание |
|---|---|---|---|---|---|---|---|---|---|---|---|---|---|
| 7 | ПС 615.90.10-1Т-111 | 6120 | 885 | 250 | 0,54 | 1,35 | КП9 | 1 | П2 | 2 | М1 (МС1) | 4 | |
| 8 | ПС 615.90.10-1Т-112 | | | | | | | | | | | | зеркально |
| 9 | ПС 615.90.10-2Т-111 | | | | | | КП10 | 1 | | | | | |
| 10 | ПС 615.90.10-2Т-112 | | | | | | | | | | | | зеркально |
| 11 | ПС 615.120.10-1Т-111 | | 1185 | | 0,73 | 1,83 | КП11 | 1 | П3 | 2 | | | |
| 12 | ПС 615.120.10-1Т-112 | | | | | | | | | | | | зеркально |
| 13 | ПС 615.120.10-2Т-111 | | | | | | КП12 | 1 | | | | | |
| 14 | ПС 615.120.10-2Т-112 | | | | | | | | | | | | зеркально |

Примечания см. докум. 1.432.1-25.1-1.

| | | |
|---|---|---|
| Зав. отд. | Смилянский | |
| ГИП | Рева | |
| Н. контр. | Рева | |
| Вед. инж. | Кузнецова | |

1.432.1-25.1-2

Панель стеновая рядовая для углов и температурных швов

| Стадия | Лист | Листов |
|---|---|---|
| Р | 1 | 2 |

ЦНИИПРОМЗДАНИЙ

https://zavodjbi.com/

Продолжение спецификации

| № п/п | Марка панели | Размеры, мм | | | Объем бетона кл. В25, м³ | Масса панели, т | Спецификация арматурных и закладных изделий на панель | | | | | | Примечание |
|---|---|---|---|---|---|---|---|---|---|---|---|---|---|
| | | длина l | высота h | с | | | Пространственный каркас | | Петля для подъема | | Закладные изделия | | |
| | | | | | | | Марка | Кол. | Марка | Кол. | Марка | Кол. | |
| 15 | ПС 615. 180.10 – 1Т – 111 | 6120 | 1785 | 250 | 1,09 | 2,73 | КП13 | 1 | П4 | 2 | М1 (МС1) | 4 | |
| 16 | ПС 615. 180.10 – 1Т – 112 | | | | | | | | | | | | зеркально |
| 17 | ПС 615. 180.10 – 2Т – 111 | | | | | | КП14 | 1 | | | | | |
| 18 | ПС 615. 180.10 – 2Т – 112 | | | | | | | | | | | | зеркально |
| 19 | ПС 640. 90.10 – 1Т – 111 | 6370 | 885 | 500 | 0,56 | 1,40 | КП15 | 1 | П2 | 2 | М1 (МС1) | 4 | |
| 20 | ПС 640. 90.10 – 1Т – 112 | | | | | | | | | | | | зеркально |
| 21 | ПС 640. 90.10 – 2Т – 111 | | | | | | КП16 | 1 | | | | | |
| 22 | ПС 640. 90.10 – 2Т – 112 | | | | | | | | | | | | зеркально |
| 23 | ПС 640. 120.10 – 1Т – 111 | | 1185 | | 0,75 | 1,88 | КП17 | 1 | П3 | 2 | М1 (МС1) | 4 | |
| 24 | ПС 640. 120.10 – 1Т – 112 | | | | | | | | | | | | зеркально |
| 25 | ПС 640. 120.10 – 2Т – 111 | | | | | | КП18 | 1 | | | | | |
| 26 | ПС 640. 120.10 – 2Т – 112 | | | | | | | | | | | | зеркально |
| 27 | ПС 640. 180.10 – 1Т – 111 | | 1785 | | 1,14 | 2,85 | КП19 | 1 | П4 | 2 | М1 (МС1) | 4 | |
| 28 | ПС 640. 180.10 – 1Т – 112 | | | | | | | | | | | | зеркально |
| 29 | ПС 640. 180.10 – 2Т – 111 | | | | | | КП20 | 1 | | | | | |
| 30 | ПС 640. 180.10 – 2Т – 112 | | | | | | | | | | | | зеркально |

Инв. № подл. | Подпись и дата | Взам. инв. №



https://zavodjbi.com/

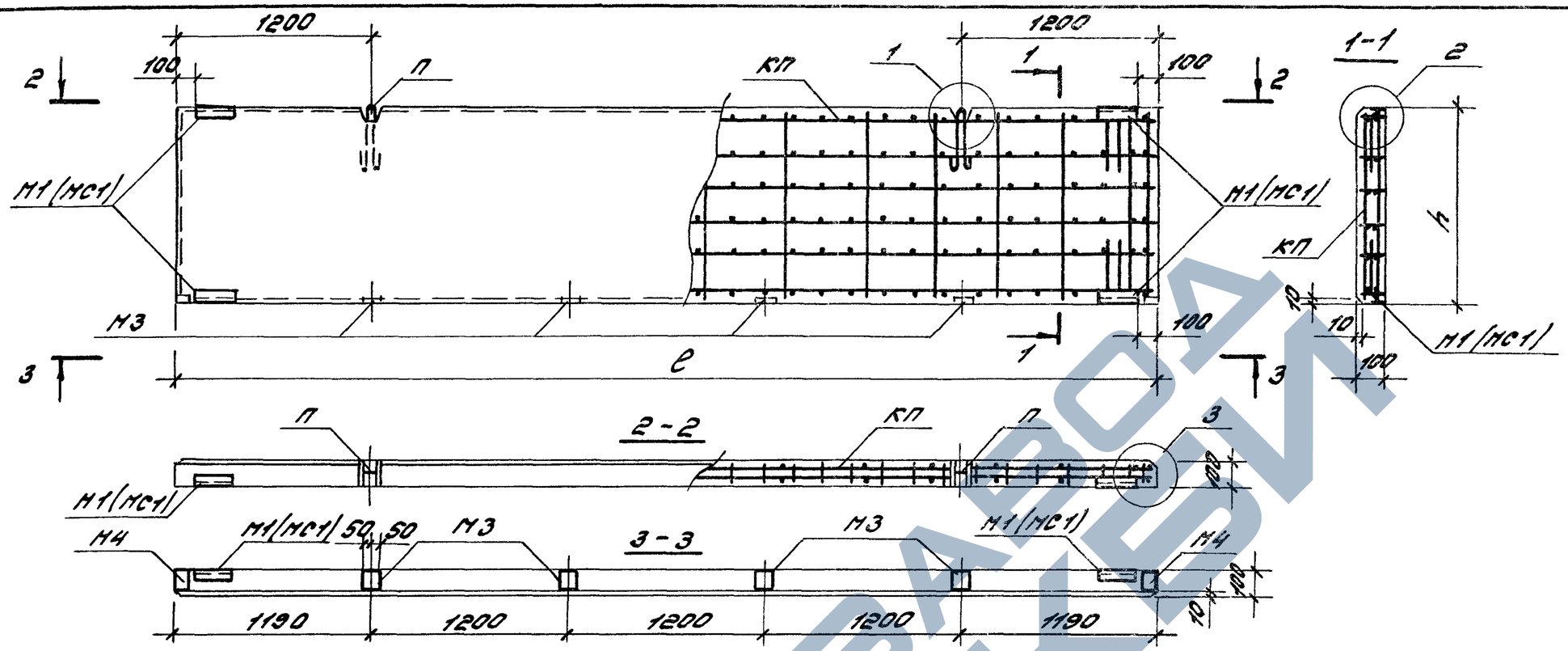


| № п/п | Марка панели | Размеры, мм: длина $l$ | Размеры, мм: высота $h$ | Объем бетона кл. В25, $м^3$ | Масса панели, т | Спецификация арматурных и закладных изделий на панель: Пространственный каркас, Марка | Пространственный каркас, Кол. | Петля для подъема, Марка | Петля для подъема, Кол. | Закладные изделия, Марка | Закладные изделия, Кол. | Примечание |
|---|---|---|---|---|---|---|---|---|---|---|---|---|
| 31 | ПС 600.90.10-2Т-22 | 5980 | 885 | 0,53 | 1,33 | КП2 | 1 | П2 | 2 | М1(МС1) | 4 | |
| 32 | ПС 600.120.10-2Т-22 | | 1185 | 0,71 | 1,78 | КП4 | 1 | П3 | 2 | М3 | 4 | |
| 33 | ПС 600.180.10-2Т-22 | | 1785 | 1,07 | 2,68 | КП8 | 1 | П4 | 2 | М4 | 2 | |

Примечания см. докум. 1.432.1-25.1-1.

| | | | |
|---|---|---|---|
| Зав.отд. | Смилянский | | |
| Н.контр. | Рево | | |
| ГИП | Рево | | |
| Вед.инж. | Кузнецова | | |

1.432.1-25.1-3

Панель надоконная при шаге импостов окна $l$=1,2м

| Стадия | Лист | Листов |
|---|---|---|
| Р | | 1 |

ЦНИИПРОМЗДАНИЙ

25211-07 11

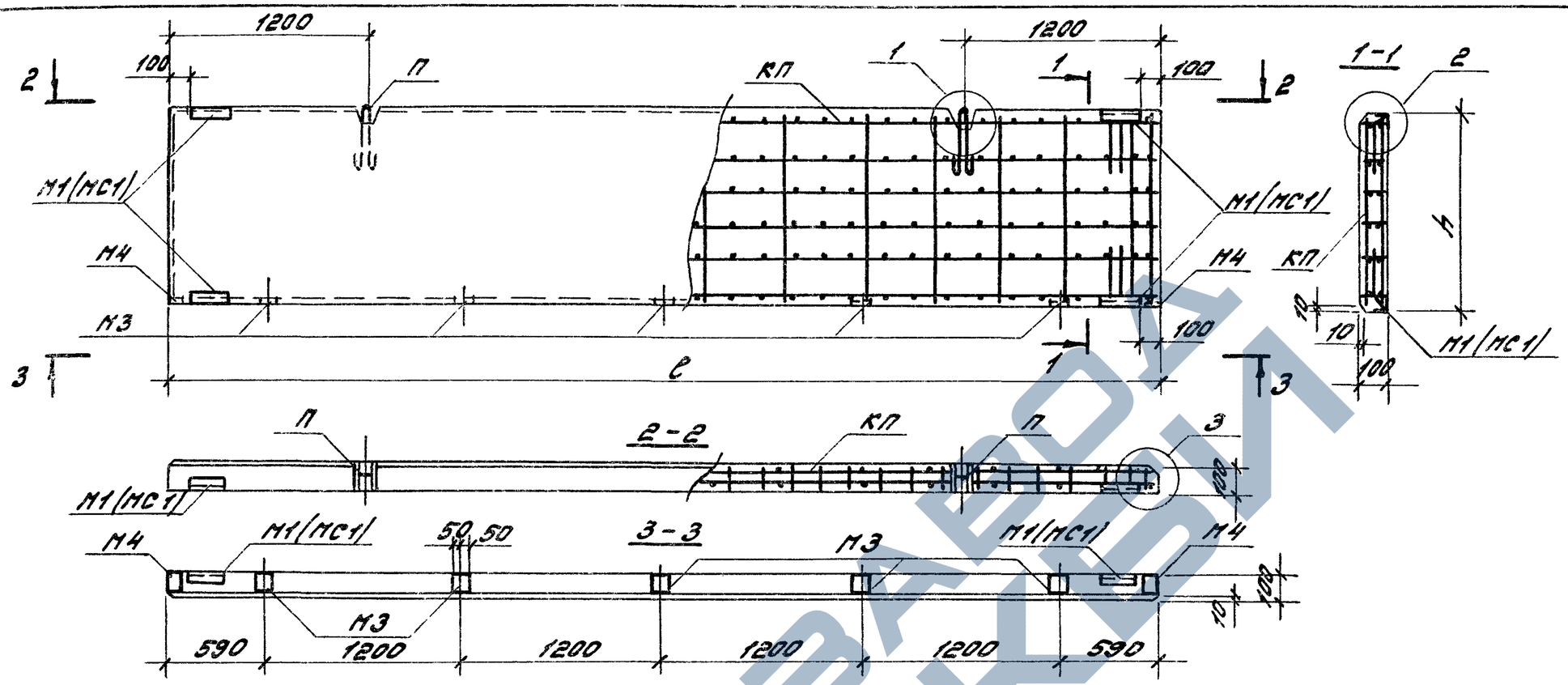


| № п/п | Марка панели | Размеры, мм: длина c | Размеры, мм: высота h | Объем бетона кл. В25, м³ | Масса панели, т | Спецификация арматурных и закладных изделий на панель: Пространственный каркас: Марка | Пространственный каркас: Кол. | Петля для подъема: Марка | Петля для подъема: Кол. | Закладные изделия: Марка | Закладные изделия: Кол. | Примечание |
|---|---|---|---|---|---|---|---|---|---|---|---|---|
| 34 | ПС 600.30.10-2Т-23 | 5980 | 885 | 0,53 | 1,33 | КП2 | 1 | П2 | 2 | М1(МС1) | 4 | |
| 35 | ПС 600.120.10-2Т-23 | | 1185 | 0,71 | 1,78 | КП4 | 1 | П3 | 2 | М3 | 5 | |
| 36 | ПС 600.180.10-2Т-23 | | 1785 | 1,07 | 2,68 | КП8 | 1 | П4 | 2 | М4 | 2 | |

Примечания см. докум. 1.432.1-25.1-1.

| | | | |
|---|---|---|---|
| Зав. отд. | Смилянский | | |
| Н. контр. | Рево | | |
| Гип | Рево | | |
| Вед. инж. | Кузнецова | | |

1.432.1-25.1-4

Панель надоконная при шаге импостов окна c=(0,6÷1,2)×4+0,6)м

| Стадия | Лист | Листов |
|---|---|---|
| Р | | 1 |

ЦНИИПРОМЗДАНИЙ

25211-02 12

https://zavodjbi.com/

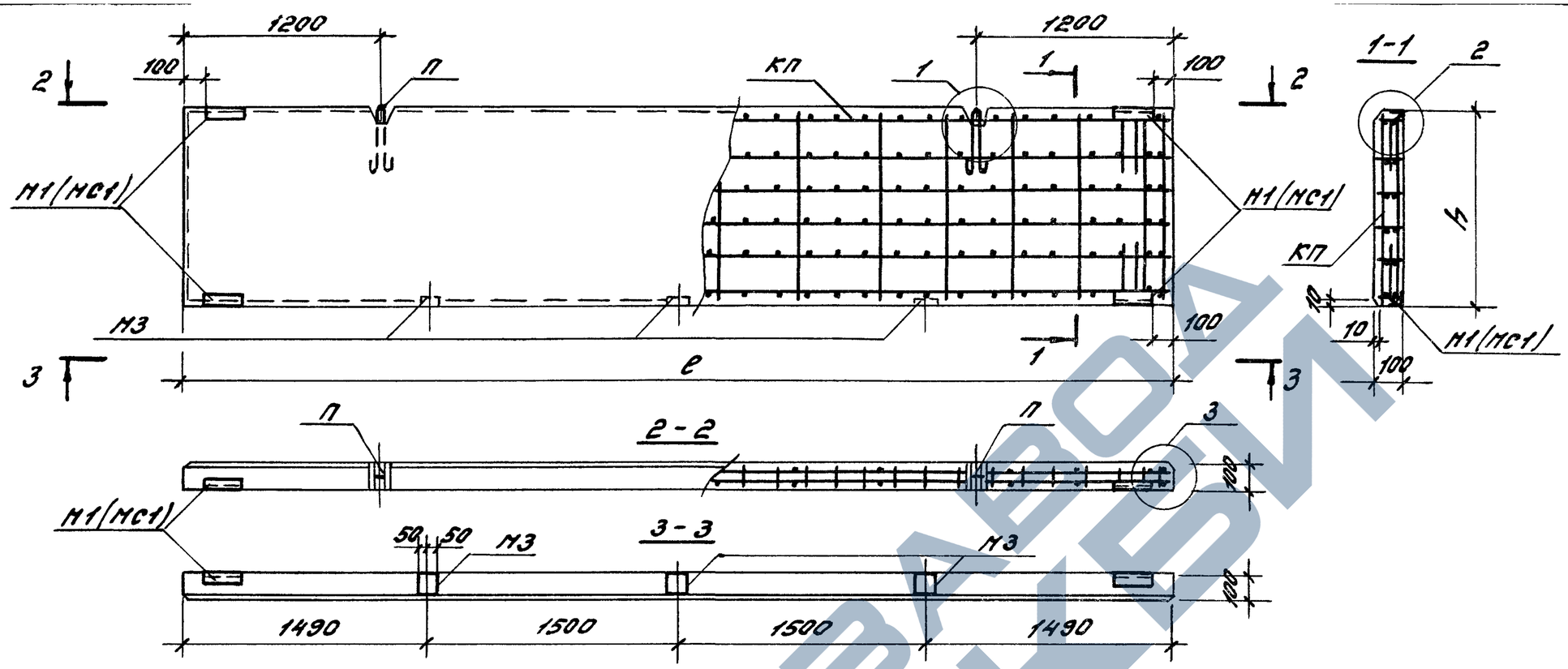


| № п/п | Марка панели | Размеры, мм | | Объем бетона кл. В25, м³ | Масса панели, т | Спецификация арматурных и закладных изделий на панель | | | | | | Примечание |
|---|---|---|---|---|---|---|---|---|---|---|---|---|
| | | Длина е | Высота h | | | Пространственный каркас | | Петля для подъема | | Закладные изделия | | |
| | | | | | | Марка | Кол. | Марка | Кол. | Марка | Кол. | |
| 37 | ПС 600.90.10-2Т-24 | 5980 | 885 | 0,53 | 1,33 | КП2 | 1 | П2 | 2 | М1(МС1) | 4 | |
| 38 | ПС 600.120.10-2Т-24 | | 1185 | 0,71 | 1,78 | КП4 | 1 | П3 | 2 | М3 | 3 | |
| 39 | ПС 600.180.10-2Т-24 | | 1785 | 1,07 | 2,68 | КП8 | 1 | П4 | 2 | | | |

Примечания см. докум. 1.432.1-25.1-1

| | | | |
|---|---|---|---|
| Зав.отд. | Смилянский | | 1.432.1-25.1-5 |
| Н.контр. | Рево | | Панель надоконная при ширине проема е=3,0 м |
| ГИП | Рево | | Стадия Р; Лист; Листов 1 |
| Вед.инж. | Кузнецова | | ЦНИИПРОМЗДАНИЙ |

https://zavodjbi.com/

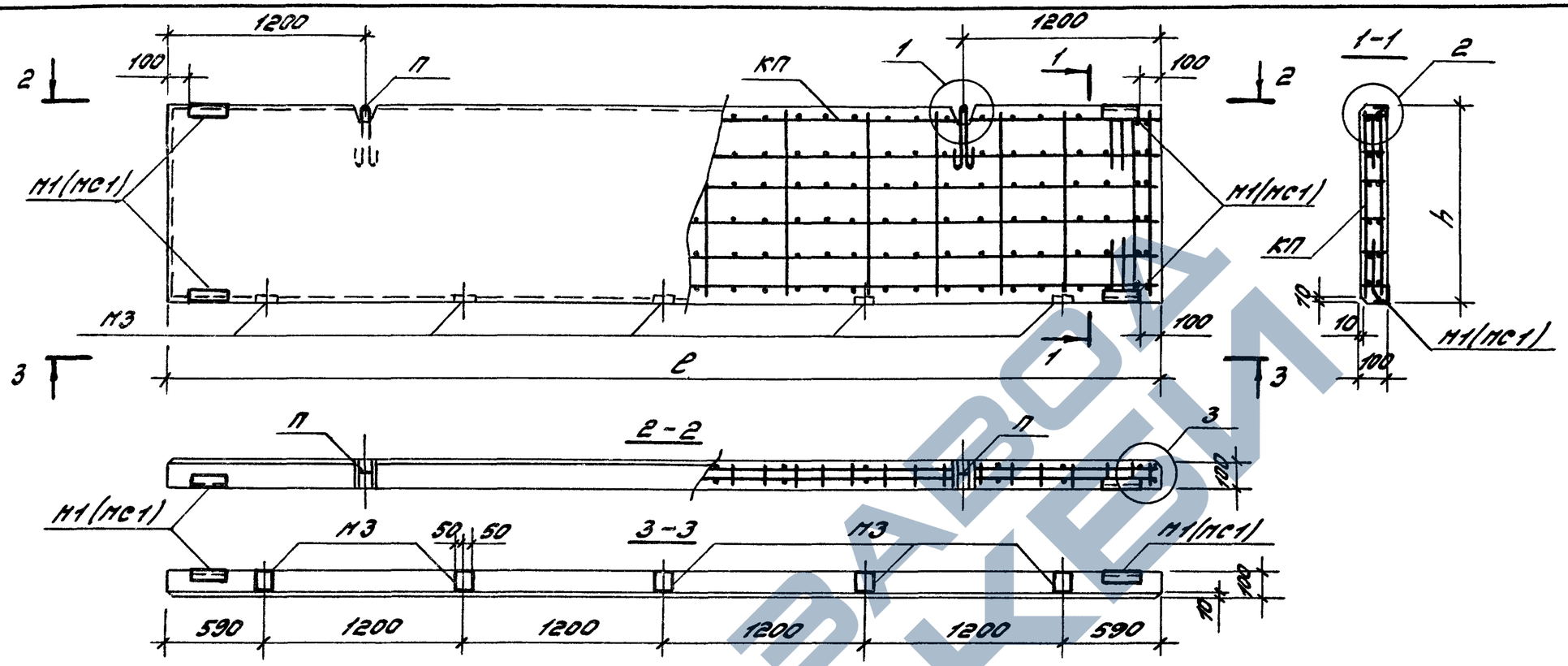


| № п/п | Марка панели | Размеры, мм: длина ℓ | Размеры, мм: высота h | Объем бетона кл. В25, м³ | Масса панели, т | Спецификация арматурных и закладных изделий на панель: Пространственный каркас, Марка | Пространственный каркас, Кол. | Петля для подъема, Марка | Петля для подъема, Кол. | Закладные изделия, Марка | Закладные изделия, Кол. | Примечание |
|---|---|---|---|---|---|---|---|---|---|---|---|---|
| 40 | ПС 600.90.10 – 2Т – 25 | 5980 | 885 | 0,53 | 1,33 | КП2 | 1 | П2 | 2 | М1(МС1) | 4 | |
| 41 | ПС 600.120.10 – 2Т – 25 | | 1185 | 0,71 | 1,78 | КП4 | 1 | П3 | 2 | М3 | 5 | |
| 42 | ПС 600.180.10 – 2Т – 25 | | 1785 | 1,07 | 2,68 | КП8 | 1 | П4 | 2 | | | |

Примечания см. докум. 1.432.1-25.1-1.

| | | | |
|---|---|---|---|
| Зав. отд. | Смилянский | | |
| Н. контр. | Рево | | |
| ГИП | Рево | | |
| Вед. инж. | Кузнецова | | |

1.432.1-25.1-6

Панель надоконная при ширине проема ℓ = 4,8 м

| Стадия | Лист | Листов |
|---|---|---|
| Р | | 1 |

ЦНИИПРОМЗДАНИЙ

Инв. № подл. | Подпись и дата | Взам. инв.

https://zavodjbi.com/

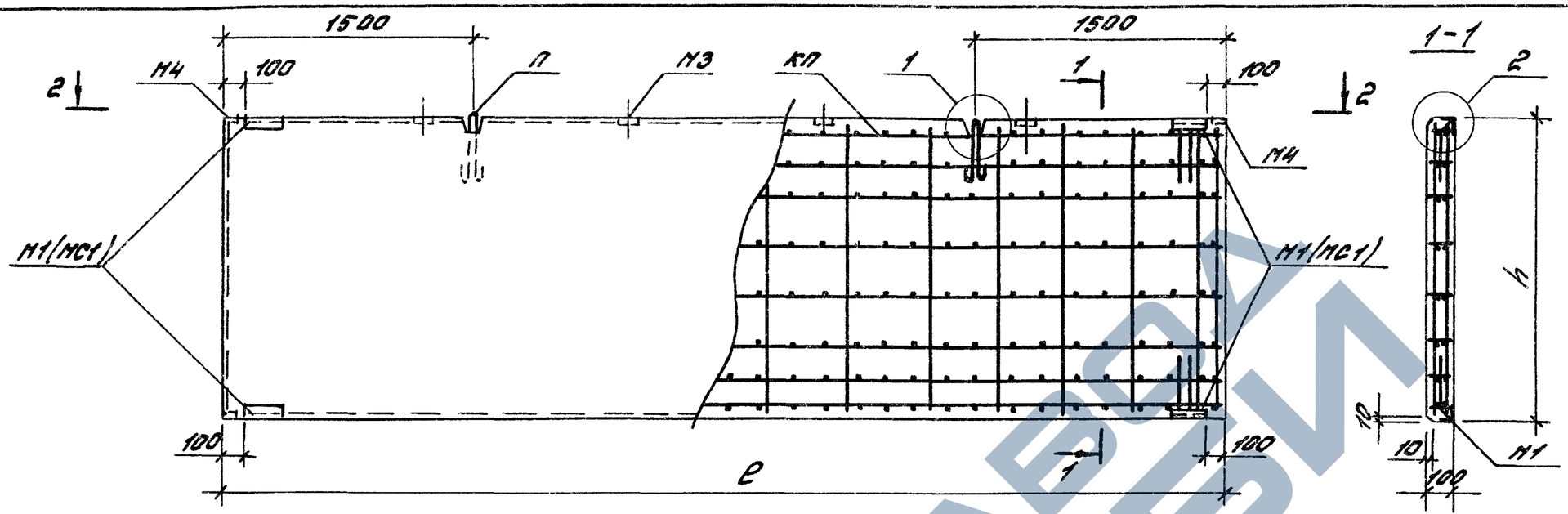


| № п/п | Марка панели | Размеры, мм: длина ℓ | Размеры, мм: высота h | Объем бетона кл. В25, м³ | Масса панели, т | Спецификация арматурных и закладных изделий на панель: Пространственный каркас: Марка | Пространственный каркас: Кол. | Петля для подъема: Марка | Петля для подъема: Кол. | Закладные изделия: Марка | Закладные изделия: Кол. | Примечание |
|---|---|---|---|---|---|---|---|---|---|---|---|---|
| 43 | ПС 600.90.10-2Т-32 | 5980 | 885 | 0,53 | 1,33 | КП2 | 1 | П2 | 2 | М1(МС1) | 4 | |
| 44 | ПС 600.120.10-2Т-32 | | 1185 | 0,71 | 1,78 | КП4 | 1 | П3 | 2 | М3 | 4 | |
| 45 | ПС 600.180.10-2Т-32 | | 1785 | 1,07 | 2,68 | КП8 | 1 | П4 | 2 | М4 | 2 | |

Применения см. докум. 1.432.1-25.1-1.

| | | |
|---|---|---|
| Зав.отд | Смиланский | |
| Н.контр | Рево | |
| ГИП | Рево | |
| Вед.инж | Кузнецова | |

1.432.1-25.1-7

Панель подоконная при шаге импостов окна ℓ=1,2м

| Стадия | Лист | Листов |
|---|---|---|
| Р | | 1 |

ЦНИИПРОМЗДАНИЙ

https://zavodjbi.com/

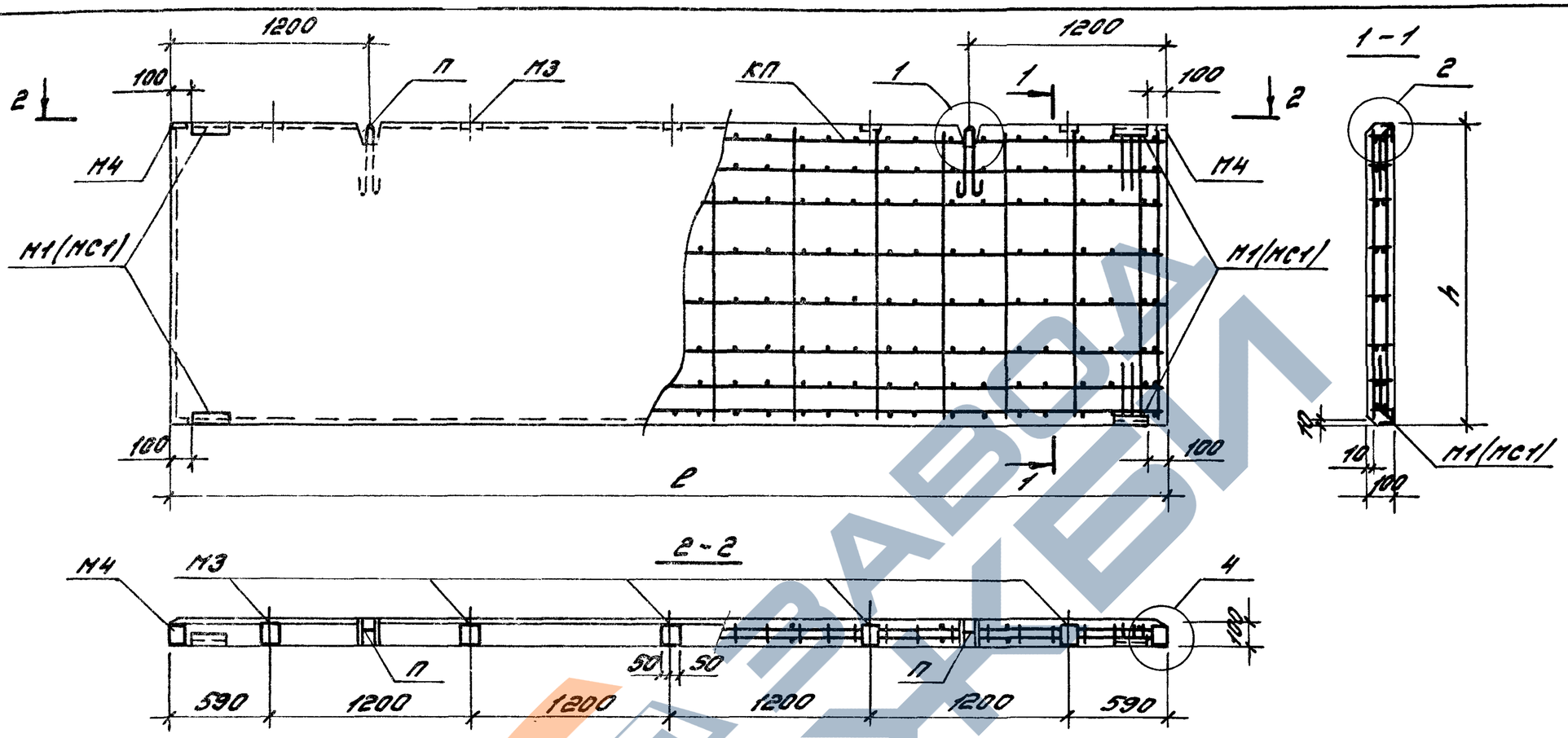


| № п/п | Марка панели | Размеры, мм: длина ℓ | Размеры, мм: высота h | Объем бетона кл.В25, м³ | Масса панели, т | Спецификация арматурных и закладных изделий на панель: Пространственный каркас: Марка | Пространственный каркас: кол. | Петля для подъема: Марка | Петля для подъема: кол. | Закладные изделия: Марка | Закладные изделия: кол. | Примечание |
|---|---|---|---|---|---|---|---|---|---|---|---|---|
| 46 | ПС600.90.10-2Т-33 | 5980 | 885 | 0,53 | 1,33 | КП2 | 1 | П2 | 2 | М1(МС1) | 4 | |
| 47 | ПС600.120.10-2Т-33 | | 1185 | 0,71 | 1,78 | КП4 | 1 | П3 | 2 | М3 | 5 | |
| 48 | ПС600.180.10-2Т-33 | | 1785 | 1,07 | 2,68 | КП8 | 1 | П4 | 2 | М4 | 2 | |

Примечания см. докум. 1.432.1-25.1-1.

Инв.№ подл. | Подпись и дата | Взам.инв.№

| | | | |
|---|---|---|---|
| Зав.отд. | Смилянский | | |
| Н.контр. | Рево | | |
| ГИП | Рево | | |
| Вед.инж. | Кузнецова | | |

1.432.1-25.1-8

Панель подоконная при шаге импостов окна ℓ=(0,6+1,2×4+0,6)м

| Стадия | Лист | Листов |
|---|---|---|
| Р | | 1 |

ЦНИИПРОМЗДАНИЙ

https://zavodjbi.com/

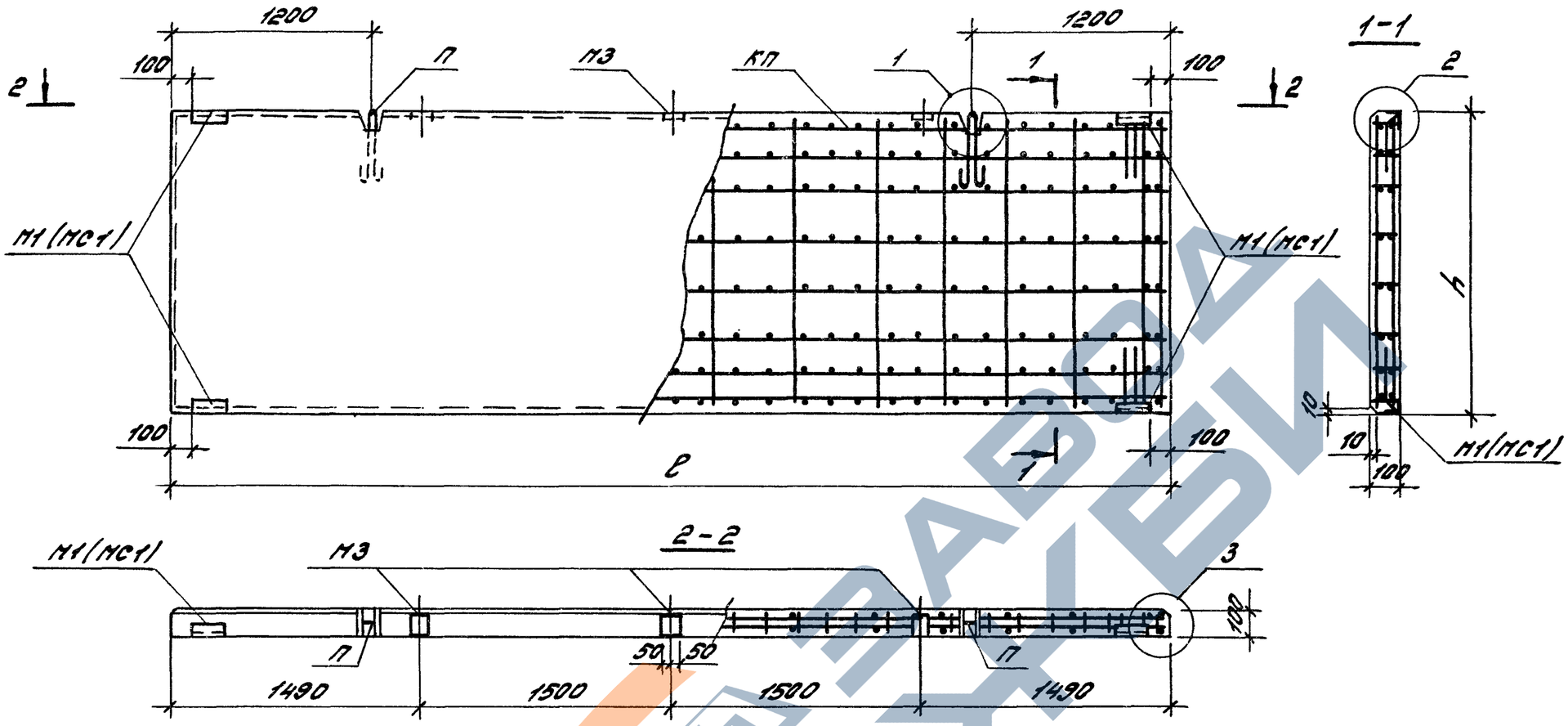


| № п/п | Марка панели | Размеры, мм: длина ℓ | Размеры, мм: высота h | Объем бетона кл. В25, м³ | Масса панели, т | Спецификация арматурных и закладных изделий на панель: Пространственный каркас: Марка | Пространственный каркас: Кол. | Петля для подвеса: Марка | Петля для подвеса: Кол. | Закладные изделия: Марка | Закладные изделия: Кол. | Примечание |
|---|---|---|---|---|---|---|---|---|---|---|---|---|
| 49 | ПС600.90.10-2Т-34 | 5980 | 885 | 0,53 | 1,33 | КП2 | 1 | П2 | 2 | М1(МС1) | 4 | |
| 50 | ПС600.120.10-2Т-34 | | 1185 | 0,71 | 1,78 | КП4 | 1 | П3 | 2 | М3 | 3 | |
| 51 | ПС600.180.10-2Т-34 | | 1785 | 1,07 | 2,68 | КП8 | 1 | П4 | 2 | | | |

Примечания см. докум. 1.432.1-25.1-1.

| | | |
|---|---|---|
| Зав.отд | Силянский | |
| Н.контр | Рево | |
| ГИП | Рево | |
| Вед.инж | Кузнецова | |

1.432.1-25.1-9

Панель подоконная при ширине проема ℓ=3,0 м

| Стадия | Лист | Листов |
|---|---|---|
| Р | | 1 |

ЦНИИПРОМЗДАНИЙ

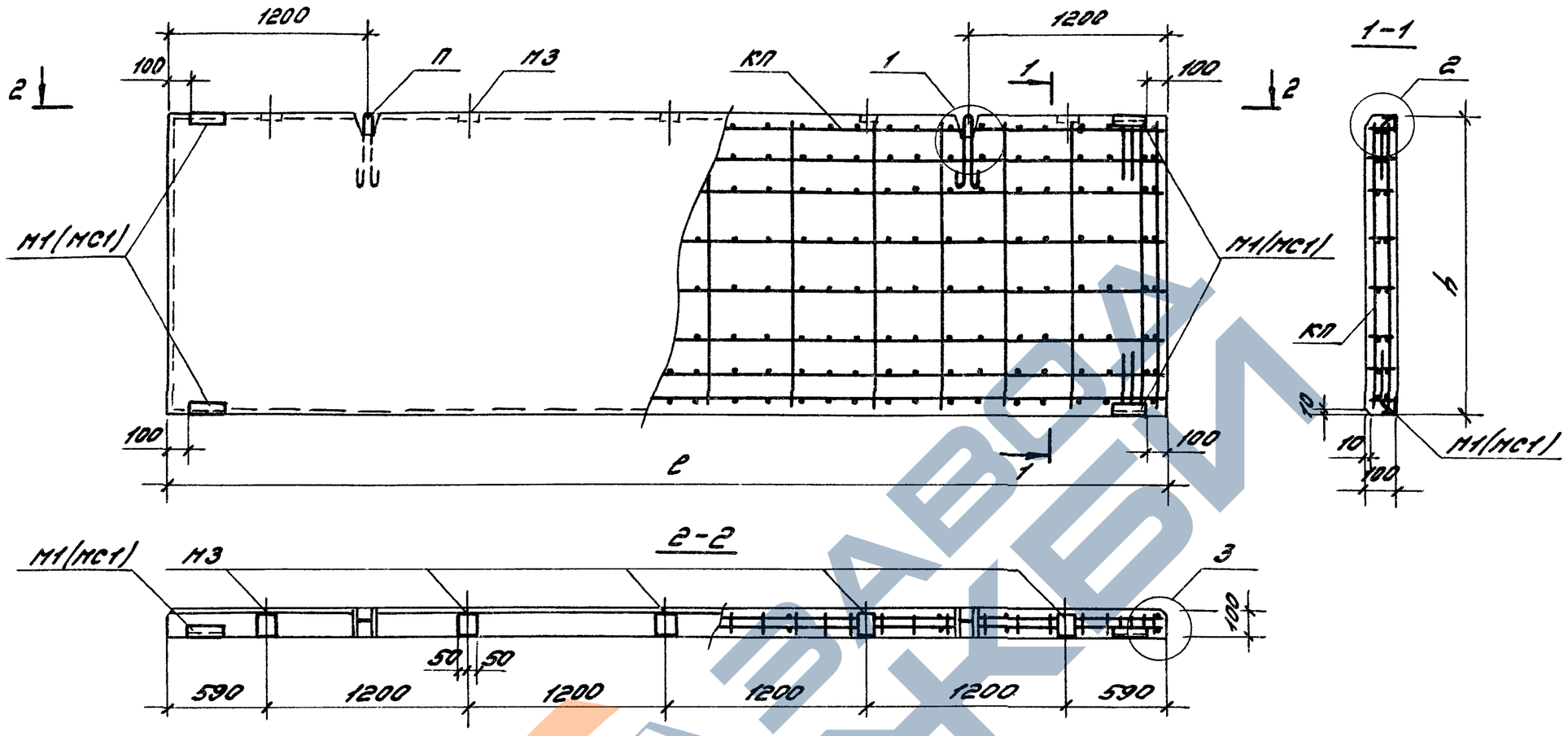


| № п/п | Марка панели | Размеры, мм: длина ℓ | Размеры, мм: высота h | Объем бетона кл.В25, м³ | Масса панели, т | Спецификация арматурных и закладных изделий на панель: Пространственный каркас: Марка | Пространственный каркас: Кол. | Петля для подъема: Марка | Петля для подъема: Кол. | Закладные изделия: Марка | Закладные изделия: Кол. | Примечание |
|---|---|---|---|---|---|---|---|---|---|---|---|---|
| 52 | ПС600.90.10-2Т-35 | 5980 | 885 | 0,53 | 1,33 | КП2 | 1 | П2 | 2 | М1(МС1) М3 | 4 5 | |
| 53 | ПС600.120.10-2Т-35 | | 1185 | 0,71 | 1,78 | КП4 | 1 | П3 | 2 | | | |
| 54 | ПС600.180.10-2Т-35 | | 1785 | 1,07 | 2,68 | КП8 | 1 | П4 | 2 | | | |

Примечания см. докум. 1.432.1-25.1-1.

| | | |
|---|---|---|
| Зав.отд | Смилянский | |
| Н.контр. | Ревo | |
| ГИП | Ревo | |
| Вед.инж. | Кузнецова | |

1.432.1-25.1-10

Панель подоконная при ширине проема ℓ=4,8 м

| Стадия | Лист | Листов |
|---|---|---|
| Р | | 1 |

ЦНИИПромзданий

Инв.№ подл. | Подпись и дата | Взам.инв.№

25211-02 18

https://zavodjbi.com/

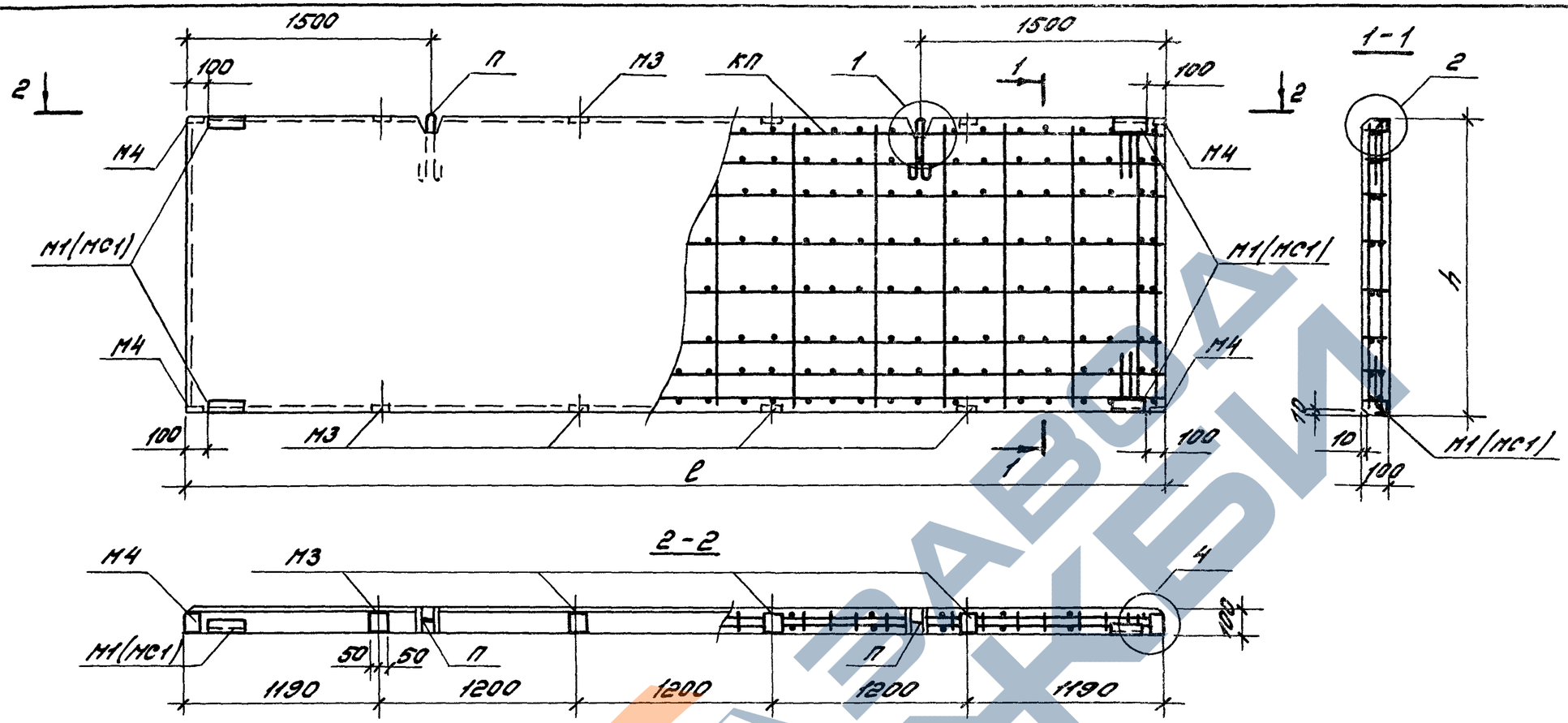


| № п/п | Марка панели | Размеры, мм: длина е | Размеры, мм: высота h | Объем бетона кл. В25, м³ | Масса панели, т | Спецификация арматурных и закладных изделий на панель: Пространственный каркас: Марка | Пространственный каркас: Кол. | Петля для подвеса: Марка | Петля для подвеса: Кол. | Закладные изделия: Марка | Закладные изделия: Кол. | Примечание |
|---|---|---|---|---|---|---|---|---|---|---|---|---|
| 55 | ПС 600.90.10-2Т-42 | 5980 | 885 | 0,53 | 1,33 | КП2 | 1 | П2 | 2 | М1(МС1) | 4 | |
| 56 | ПС 600.120.10-2Т-42 | | 1185 | 0,71 | 1,78 | КП4 | 1 | П3 | 2 | М3 | 8 | |
| 57 | ПС 600.180.10-2Т-42 | | 1785 | 1,07 | 2,68 | КП8 | 1 | П4 | 2 | М4 | 4 | |

Примечания см. докум. 1.432.1-25.1-1.

| | | |
|---|---|---|
| Зав.отд. | Смирянский | |
| Н.контр. | Ревo | |
| ГИП | Ревo | |
| Вед.инж. | Кузнецова | |

1.432.1-25.1-11

Панель нежконная при шаге импостов окно е=1,2м

| Стадия | Лист | Листов |
|---|---|---|
| Р | | 1 |

ЦНИИПРОМЗДАНИЙ

25211-02 19

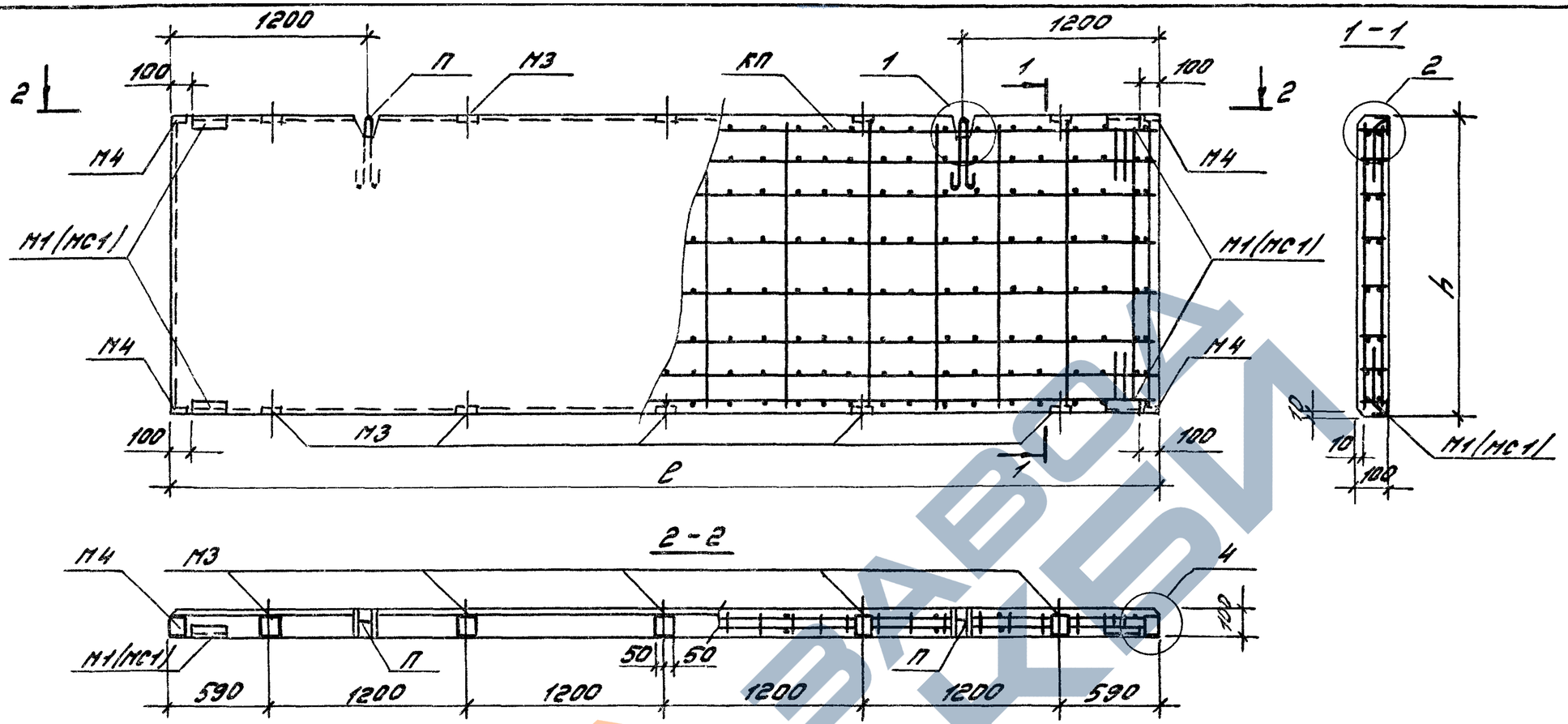


| № п/п | Марка панели | Размеры, мм | | Объем бетона кл. В25, м³ | Масса панели, т | Спецификация арматурных и закладных изделий на панель | | | | | | Примечание |
|---|---|---|---|---|---|---|---|---|---|---|---|---|
| | | длина ℓ | высота h | | | Пространственный каркас | | Петля для подъема | | Закладные изделия | | |
| | | | | | | Марка | Кол. | Марка | Кол. | Марка | Кол. | |
| 58 | ПС 600.90.10 – 2Т – 43 | 5980 | 885 | 0,53 | 1,33 | КП2 | 1 | П2 | 2 | М1(МС1) | 4 | |
| 59 | ПС 600.120.10 – 2Т – 43 | | 1185 | 0,71 | 1,78 | КП4 | 1 | П3 | 2 | М3 | 10 | |
| 60 | ПС 600.180.10 – 2Т – 43 | | 1785 | 1,07 | 2,68 | КП8 | 1 | П4 | 2 | М4 | 4 | |

Примечания см. докум. 1.432.1-25.1-1.

| | | | |
|---|---|---|---|
| Зав.отд. | Стилянский | | |
| Н.контр. | Рево | | |
| ГИП | Рево | | |
| Вед.инж. | Кузнецова | | |

1.432.1-25.1-12

Панель межоконная при шаге импостов окна ℓ=(0,6+1,2+4+0,6)м

| Стадия | Лист | Листов |
|---|---|---|
| Р | | 1 |

ЦНИИПРОМЗДАНИЙ

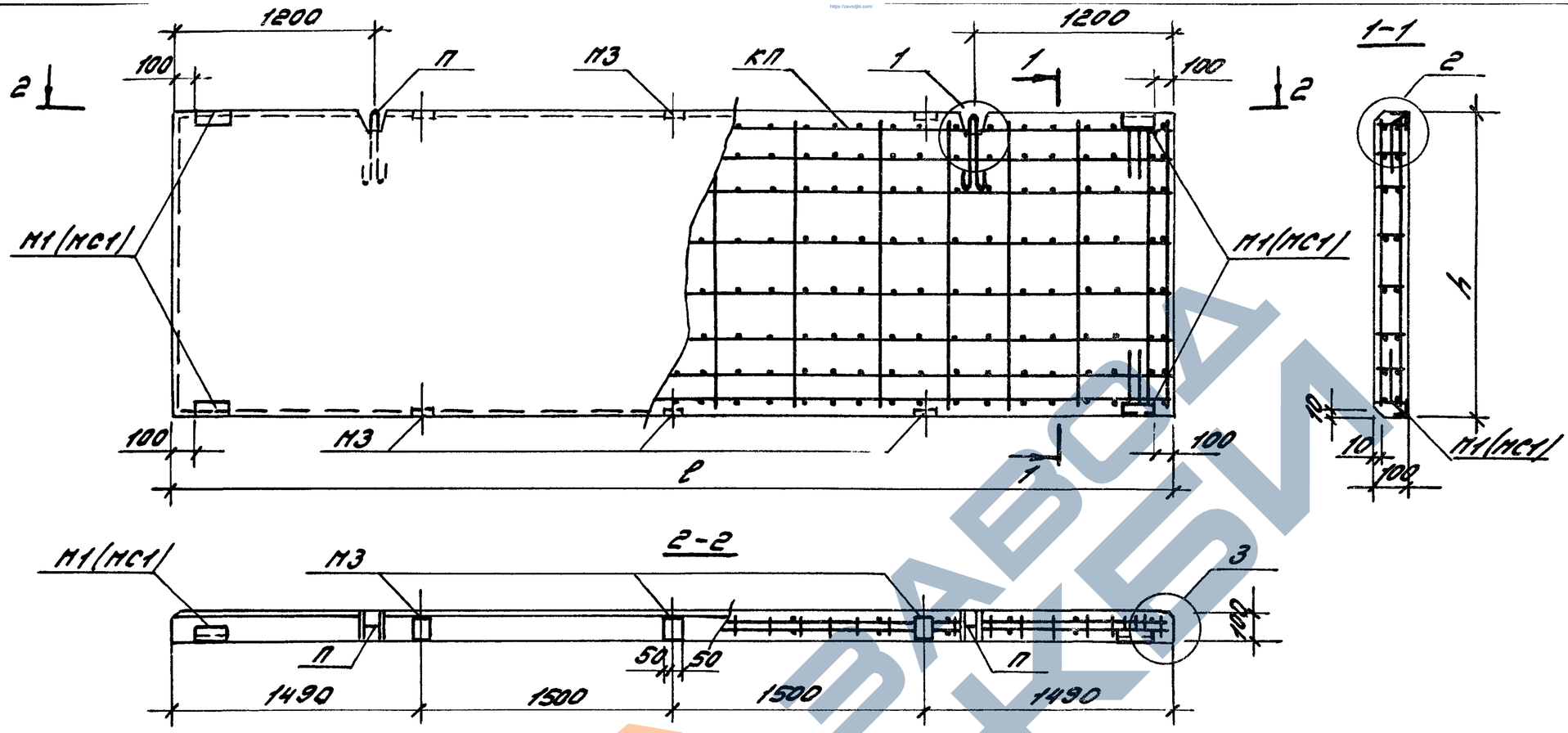


| № п/п | Марка панели | Размеры, мм | | Объем бетона кл.В25, м³ | Масса панели, т | Спецификация арматурных и закладных изделий на панель | | | | | | Примечание |
|---|---|---|---|---|---|---|---|---|---|---|---|---|
| | | длина ℓ | высота h | | | Пространственный каркас | | Петля для подъема | | Закладные изделия | | |
| | | | | | | Марка | Кол. | Марка | Кол. | Марка | Кол. | |
| 61 | ПС600.90.10-2Т-44 | 5980 | 885 | 0,53 | 1,33 | КП2 | 1 | П2 | 2 | М1(МС1) | 4 | |
| 62 | ПС600.120.10-2Т-44 | | 1185 | 0,71 | 1,78 | КП4 | 1 | П3 | 2 | М3 | 6 | |
| 63 | ПС600.180.10-2Т-44 | | 1785 | 1,07 | 2,68 | КП8 | 1 | П4 | 2 | | | |

Примечания см. докум. 1.432.1-25.1-1

| | | | |
|---|---|---|---|
| Зав.отд | Спиляинский | | 1.432.1-25.1-13 |
| Н.контр | Ревo | | Панель межоконная при ширине проема ℓ=3,0м |
| ГИП | Ревo | | Стадия Р; Лист; Листов 1 |
| Вед.инж | Кузнецов | | ЦНИИПРОМЗДАНИЙ |

25211-02 21

https://zavodjbi.com/

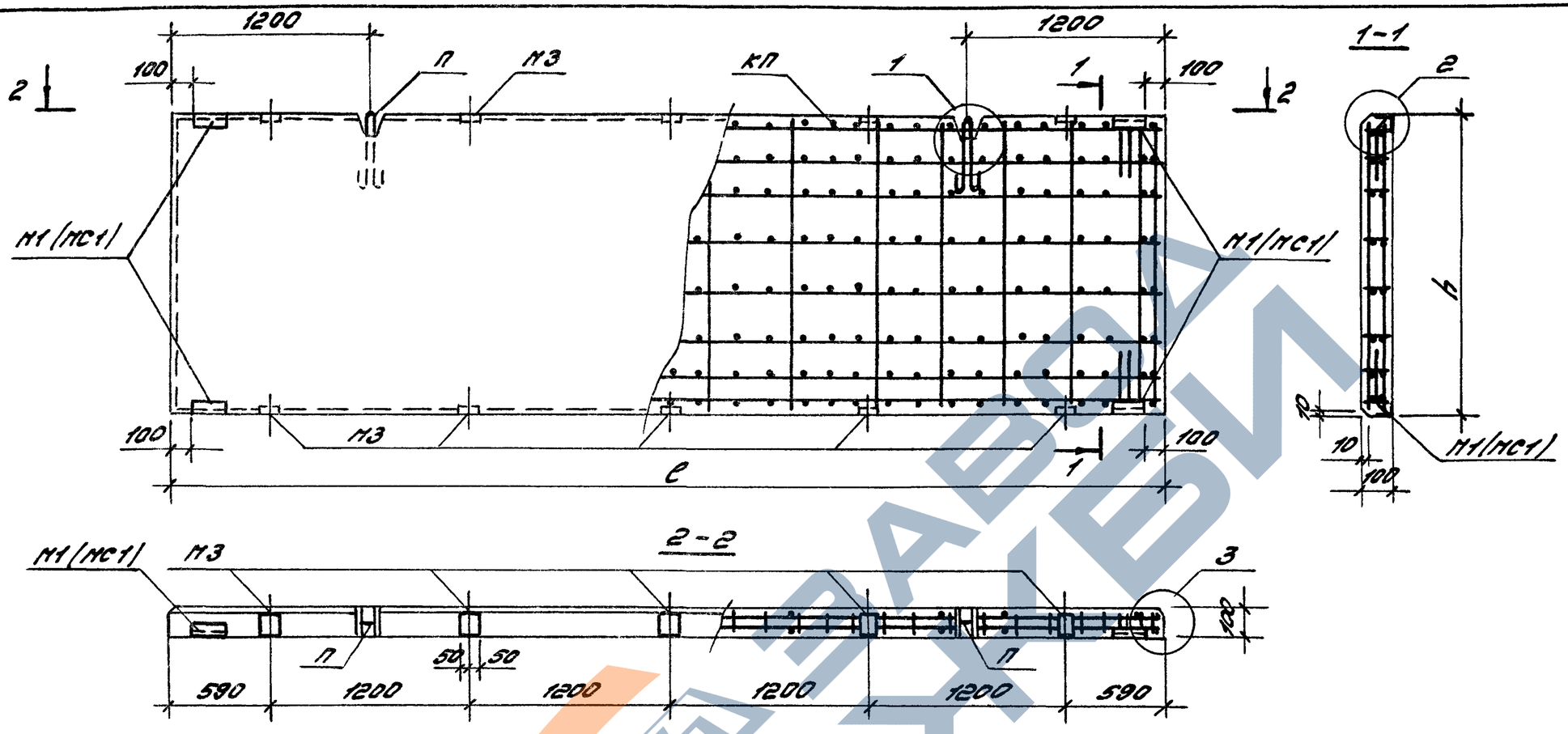


| № п/п | Марка панели | Размеры, мм: длина в | Размеры, мм: высота h | Объем бетона кл. В25, м³ | Масса панели, т | Спецификация арматурных и закладных изделий на панель: Пространственный каркас: Марка | Пространственный каркас: кол. | Петля для подъема: Марка | Петля для подъема: кол. | Закладные изделия: Марка | Закладные изделия: кол. | Примечание |
|---|---|---|---|---|---|---|---|---|---|---|---|---|
| 64 | ПС600.90.10-2Т-45 | 5980 | 885 | 0,53 | 1,33 | КП2 | 1 | П2 | 2 | М1/МС1/ М3 | 4 10 | |
| 65 | ПС600.120.10-2Т-45 | | 1185 | 0,71 | 1,78 | КП4 | 1 | П3 | 2 | | | |
| 66 | ПС600.180.10-2Т-45 | | 1785 | 1,07 | 2,68 | КП8 | 1 | П4 | 2 | | | |

Примечания см. докум. 1.432.1-25.1-1.

| | | |
|---|---|---|
| Зав.отд | Смилянский | |
| Н.контр. | Рево | |
| ГИП | Рево | |
| Вед.инж | Кузнецова | |

1.432.1-25.1-14

Панель межкомнатная при ширине проема в=4,8 м

| Стадия | Лист | Листов |
|---|---|---|
| Р | | 1 |

ЦНИИПРОМЗД

https://zavodjbi.com/

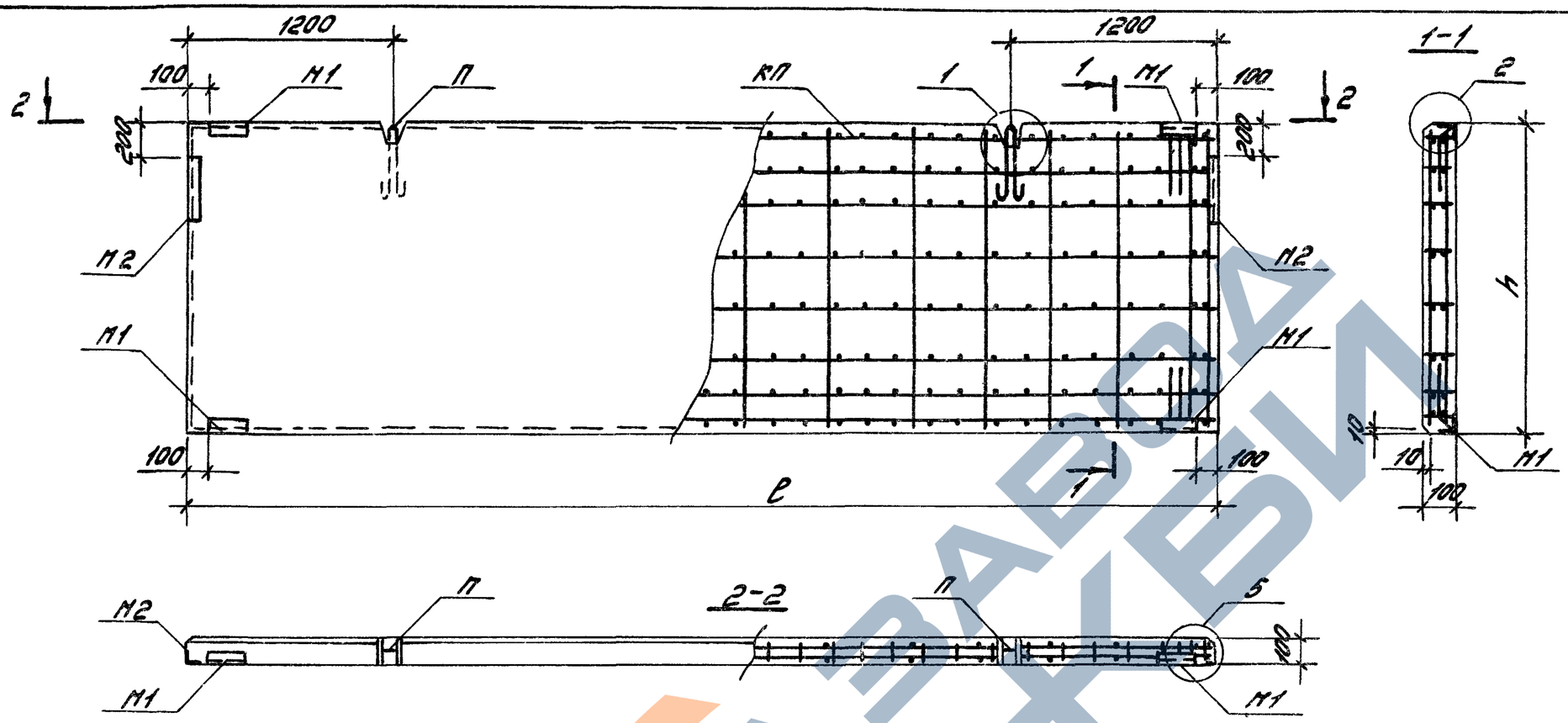


| № п/п | Марка панели | Размеры, мм: длина l | Размеры, мм: высота h | Объем бетона кл. В25, м³ | Масса панели, т | Спецификация арматурных и закладных изделий на панель: Пространственный каркас: Марка | Пространственный каркас: кол. | Петля для подъема: Марка | Петля для подъема: кол. | Закладные изделия: Марка | Закладные изделия: кол. | Применение |
|---|---|---|---|---|---|---|---|---|---|---|---|---|
| 67 | ПС 600.90.10 – 1Т – 50 | 5980 | 885 | 0,53 | 1,33 | КП1 | 1 | П2 | 2 | М1 | 4 | |
| 68 | ПС 600.90.10 – 2Т – 50 | | | | | КП2 | 1 | | | М2 | 2 | |
| 69 | ПС 600.120.10 – 1Т – 50 | | 1185 | 0,71 | 1,78 | КП3 | 1 | П3 | 2 | | | |
| 70 | ПС 600.120.10 – 2Т – 50 | | | | | КП4 | 1 | | | | | |

ечания см. докум. 1.432.1-25.1-1.

| | | | |
|---|---|---|---|
| Зав.отд. | Смирянский | | |
| Н.контр. | Рева | | |
| ГИП | Рева | | |
| Вед.инж. | Кузнецова | | |

1.432.1-25.1-15

Панель парапетная

| Стадия | Лист | Листов |
|---|---|---|
| Р | | 1 |

ЦНИИПРОМЗДАНИЙ

https://zavodjbi.com/

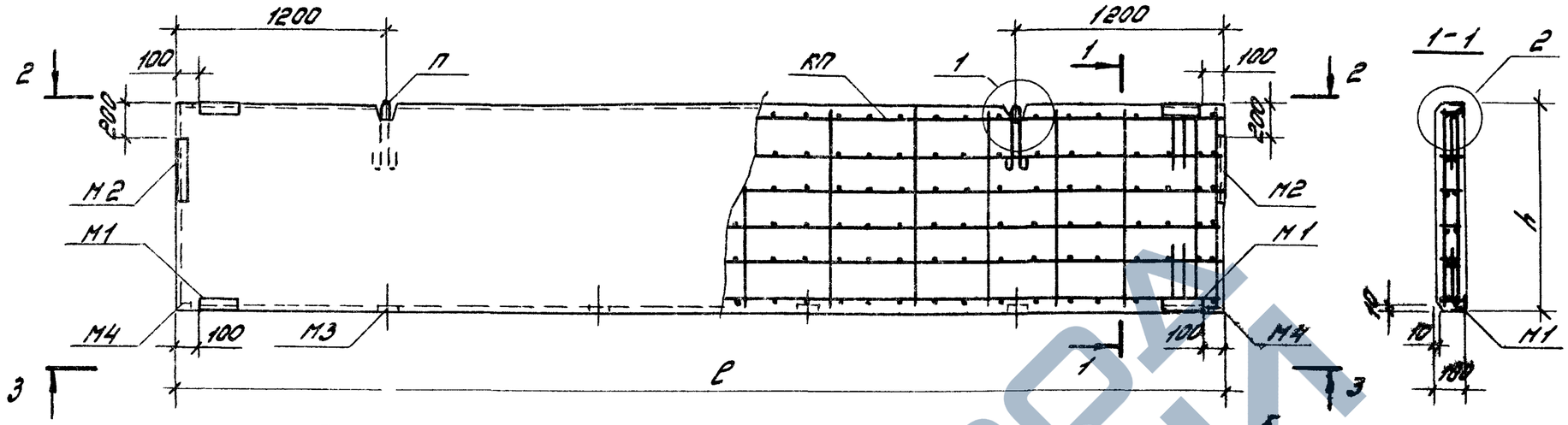


| № п/п | Марка панели | Размеры, мм: длина e | Размеры, мм: высота h | Объем бетона кл. В25, м³ | Масса панели, т | Спецификация арматурных и закладных изделий на панель: Пространственный каркас: Марка | Пространственный каркас: Кол. | Петля для подъема: Марка | Петля для подъема: Кол. | Закладные изделия: Марка | Закладные изделия: Кол. | Примечание |
|---|---|---|---|---|---|---|---|---|---|---|---|---|
| 71 | ПС 600.90.10-2Т-52 | 5980 | 885 | 0,53 | 1,33 | КП2 | 1 | П2 | 2 | М1 | 4 | При ширине простенков окна e=1,2м |
| | | | | | | | | | | М2 | 2 | |
| | | | | | | | | | | М3 | 4 | |
| | | | | | | | | | | М4 | 2 | |
| 72 | ПС 600.120.10-2Т-52 | | 1185 | 0,71 | 1,78 | КП4 | 1 | П3 | 2 | М1 | 4 | |
| | | | | | | | | | | М2 | 2 | |
| | | | | | | | | | | М3 | 5 | |
| | | | | | | | | | | М4 | 2 | |
| 73 | ПС 600.90.10-2Т-53 | | 885 | 0,53 | 1,33 | КП2 | 1 | П2 | 2 | М1 | 4 | При ширине простенков окна e=(0,6+1,2×4+0,6) |
| | | | | | | | | | | М2 | 2 | |
| | | | | | | | | | | М3 | 5 | |
| | | | | | | | | | | М4 | 2 | |
| 74 | ПС 600.120.10-2Т-53 | | 1185 | 0,71 | 1,78 | КП4 | 1 | П3 | 2 | | | |

Примечания см. докум. 1.432.1-25.1-1.

| | | | |
|---|---|---|---|
| Зав. отд | Спиваковский | | |
| Н. контр. | Рево | | |
| ГИП | Рево | | |
| Вед. инж. | Кузнецова | | |

1.432.1-25.1-16

Панель парапетная надоконная при ширине простенков окна e=1,2 и (0,6+1,2×4+0,6)м

| Стадия | Лист | Листов |
|---|---|---|
| Р | | 1 |

ЦНИИПРОМЗДАНИ

https://zavodjbi.com/

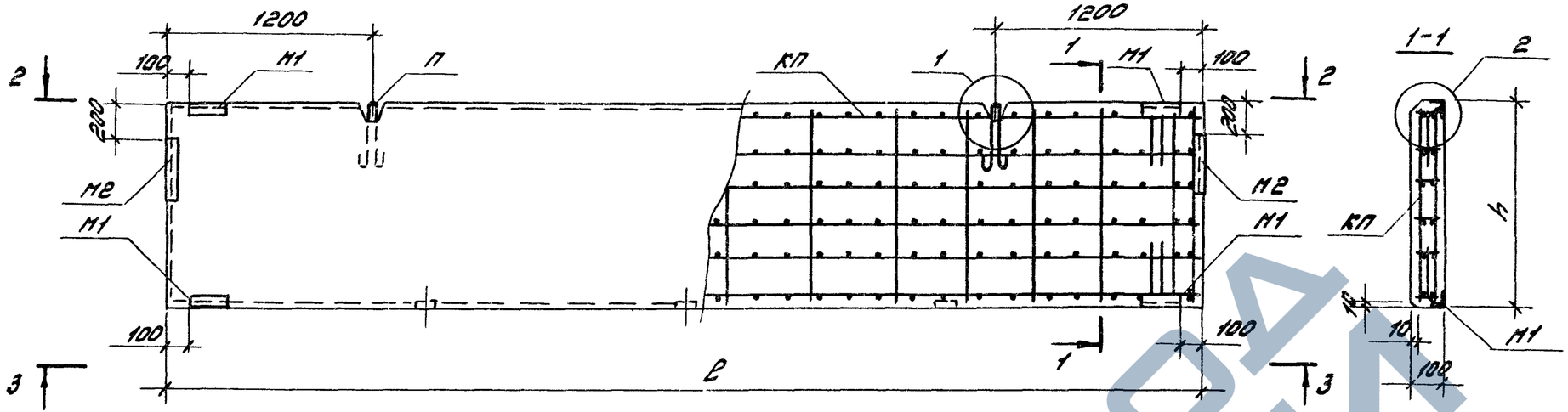


| № п/п | Марка панели | Размеры, мм: длина ℓ | Размеры, мм: высота h | Объем бетона кл. В25, м³ | Масса панели, т | Спецификация арматурных и закладных изделий на панель: Пространственный каркас: Марка | Пространственный каркас: Кол. | Петля для подъема: Марка | Петля для подъема: Кол. | Закладные изделия: Марка | Закладные изделия: Кол. | Примечание |
|---|---|---|---|---|---|---|---|---|---|---|---|---|
| 75 | ПС 600.90.10-2Т-54 | 5980 | 885 | 0,53 | 1,33 | КП2 | 1 | П2 | 2 | М1<br>М2<br>М3 | 4<br>2<br>3 | При ширине проема ℓ=3,0 м |
| 76 | ПС 600.120.10-2Т-54 | | 1185 | 0,71 | 1,78 | КП4 | 1 | П3 | 2 | | | |
| 77 | ПС 600.90.10-2Т-55 | | 885 | 0,53 | 1,33 | КП2 | 1 | П2 | 2 | М1<br>М2<br>М3 | 4<br>2<br>5 | При ширине проема ℓ=4,8 м |
| 78 | ПС 600.120.10-2Т-55 | | 1185 | 0,71 | 1,78 | КП4 | 1 | П3 | 2 | | | |

Примечания см. докум. 1.432.1-25.1-1.

| | | |
|---|---|---|
| Зав. отд. | Спилянский | |
| Н. контр. | Ревo | |
| ГИП | Ревo | |
| Вед. инж. | Кузнецова | |

1.432.1-25.1-17

Панель парапетная надоконная при ширине проема ℓ=3,0 и 4,8 м

| Стадия | Лист | Листов |
|---|---|---|
| Р | | 1 |

ЦНИИПРОМЗДАНИЙ

https://zavodjbi.com/

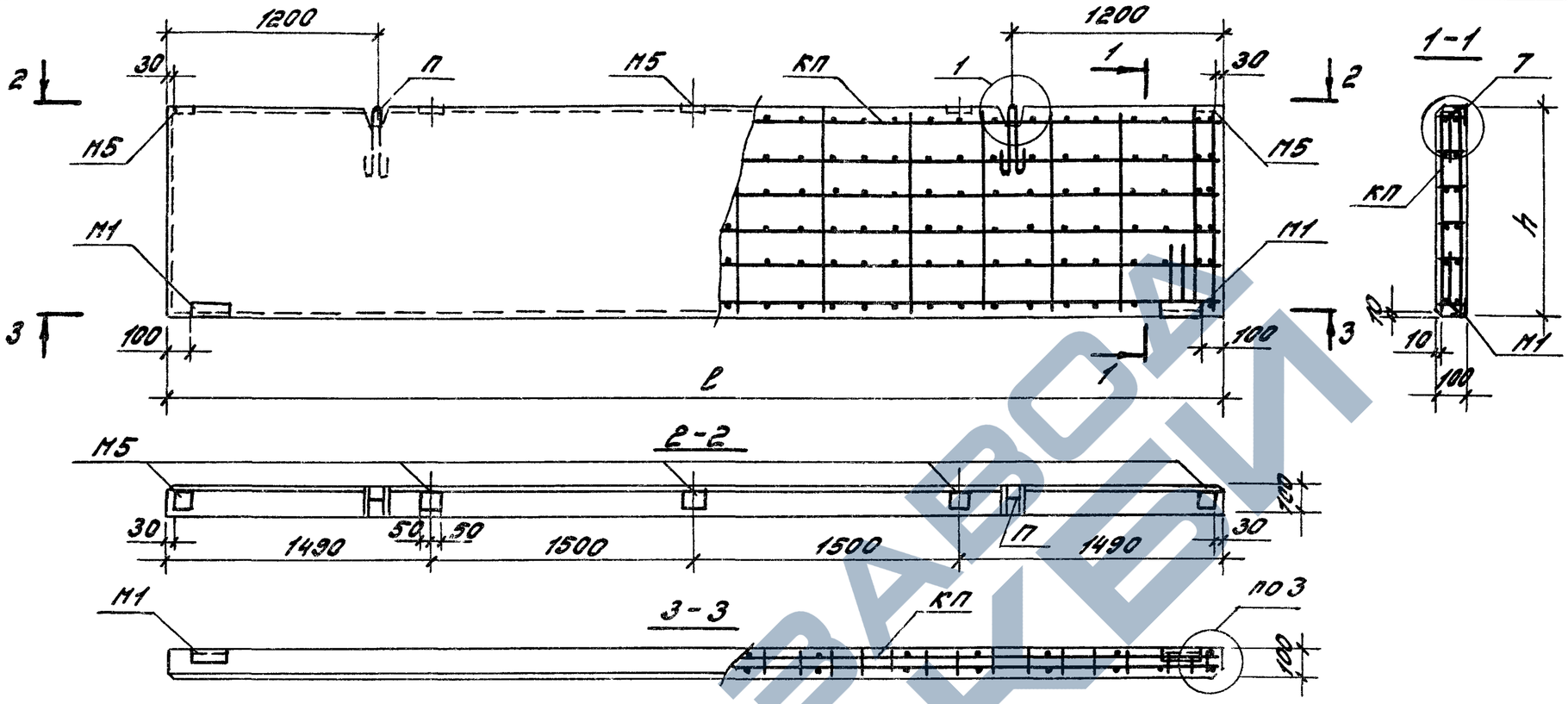


| № п/п | Марка панели | Размеры, мм: длина l | Размеры, мм: высота h | Объем бетона кл. В25, м³ | Масса панели, т | Спецификация арматурных и закладных изделий на панель: Пространственный каркас: Марка | Пространственный каркас: Кол. | Петля для подъема: Марка | Петля для подъема: Кол. | Закладные изделия: Марка | Закладные изделия: Кол. | Примечание |
|---|---|---|---|---|---|---|---|---|---|---|---|---|
| 79 | ПС 600.120.10-2Т-60 | 5980 | 1185 | 0,71 | 1,78 | КП4 | 1 | П3 | 2 | М1 М5 | 2 5 | |
| 80 | ПС 600.150.10-2Т-60 | | 1485 | 0,89 | 2,23 | КП6 | 1 | П4 | 2 | | | |
| 81 | ПС 600.180.10-2Т-60 | | 1785 | 1,07 | 2,68 | КП8 | 1 | П4 | 2 | | | |

Примечания см. вокум. 1.432.1-25.1-1.

| | | | |
|---|---|---|---|
| Зав.отд. | Спиридонский | | |
| Н.контр. | Рево | | |
| ГИП | Рево | | |
| Вед.инж. | Кузнецова | | |

1.432.1-25.1-18

Панель подкарнизная

Стадия: Р | Лист:

ЦНИИПромзр

Инв.№ подл. | Подпись и дата | Взам.инв.№

https://zavodjbi.com/

https://zavodjbi.com/

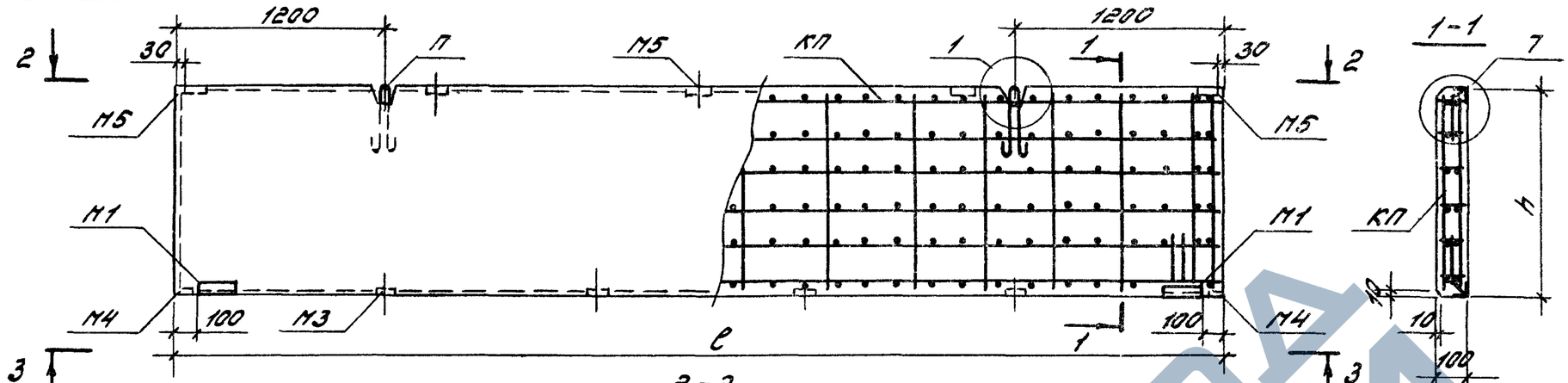


2-2

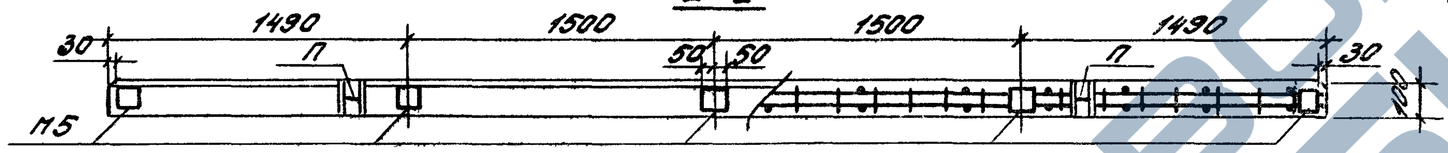


3-3

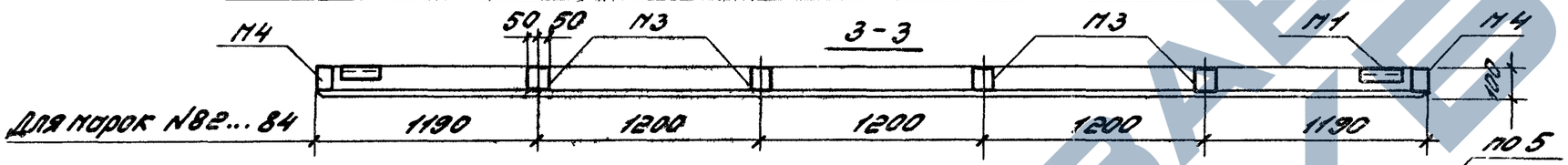


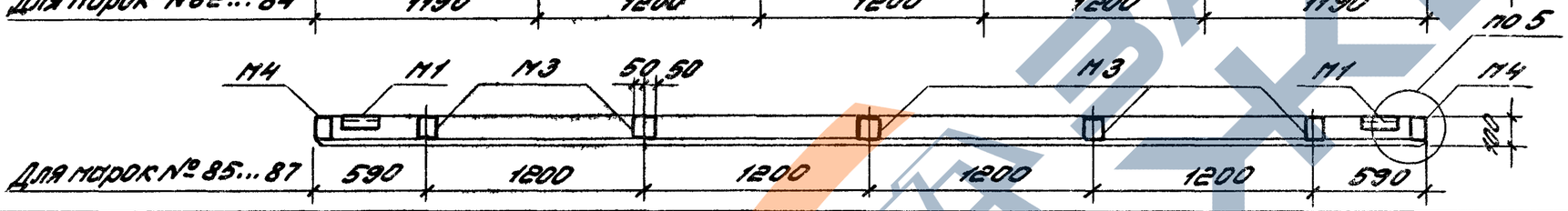


| № п/п | Марка панели | Размеры, мм: длина е | Размеры, мм: высота h | Объем бетона кл. В25, м³ | Масса панели, т | Спецификация арматурных и закладных изделий на панель: Пространственный каркас: Марка | Пространственный каркас: Кол. | Петля для подъема: Марка | Петля для подъема: Кол. | Закладные изделия: Марка | Закладные изделия: Кол. | Примечание |
|---|---|---|---|---|---|---|---|---|---|---|---|---|
| 82 | ПС 600.120.10 – 2Т – 62 | 5980 | 1185 | 0,71 | 1,78 | КП4 | 1 | П3 | 2 | М1 | 2 | При шаге импостов окна е = 1,2 м |
| 83 | ПС 600.150.10 – 2Т – 62 | | 1485 | 0,89 | 2,23 | КП6 | 1 | П4 | 2 | М3 | 4 | |
| 84 | ПС 600.180.10 – 2Т – 62 | | 1785 | 1,07 | 2,68 | КП8 | 1 | П4 | 2 | М4 | 2 | |
| 85 | ПС 600.120.10 – 2Т – 63 | | 1185 | 0,71 | 1,78 | КП4 | 1 | П3 | 2 | М5 | 5 | |
| 86 | ПС 600.150.10 – 2Т – 63 | | 1485 | 0,89 | 2,23 | КП6 | 1 | П4 | 2 | М1 | 2 | При шаге импостов окна е = (0,6+1,2×4+0,6) м |
| 87 | ПС 600.180.10 – 2Т – 63 | | 1785 | 1,07 | 2,68 | КП8 | 1 | П4 | 2 | М3 | 5 | |
| | | | | | | | | | | М4 | 2 | |
| | | | | | | | | | | М5 | 5 | |

Примечания см. докум. 1.432.1-25.1-1.

| | | |
|---|---|---|
| Зав. отд. | Смиланский | |
| Н. контр. | Рево | |
| ГИП | Рево | |
| Вед. инж. | Кузнецова | |

1.432.1-25.1-19

Панель подкарнизная надоконная при шаге импостов окна е = 1,2 и (0,6+1,2×4+0,6) м

| Стадия | Лист | Листов |
|---|---|---|
| Р | | 1 |

ЦНИИПРОМЗДАНИЙ



https://zavodjbi.com/

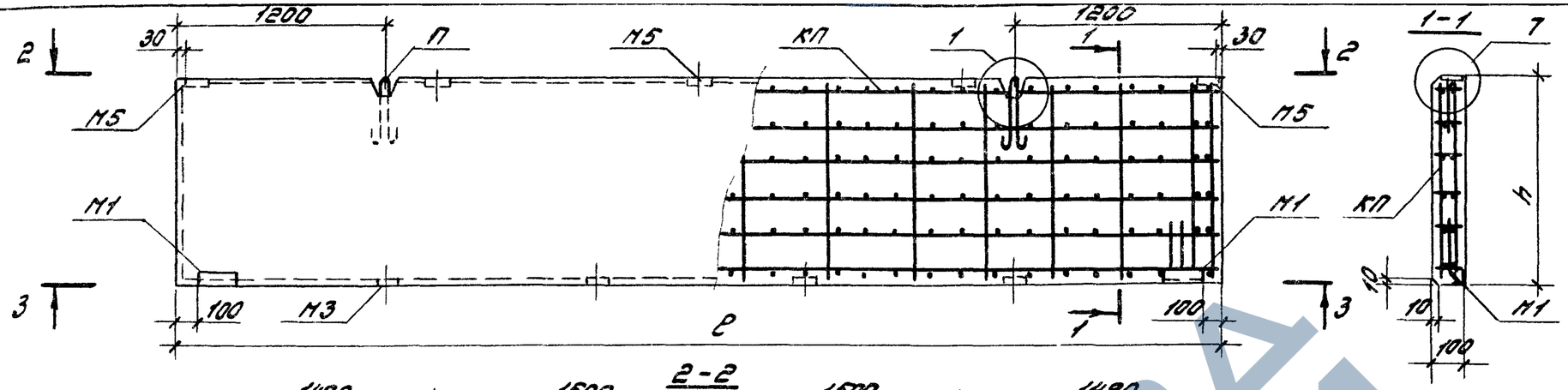


| № п/п | Марка панели | Размеры, мм: длина ℓ | Размеры, мм: высота h | Объем бетона кл. В25, м³ | Масса панели, т | Спецификация арматурных и закладных изделий на панель: Пространственный каркас — Марка | Пространственный каркас — Кол. | Петля для подъема — Марка | Петля для подъема — Кол. | Закладные изделия — Марка | Закладные изделия — Кол. | Примечание |
|---|---|---|---|---|---|---|---|---|---|---|---|---|
| 88 | ПС 600.120.10 –2Т – 64 | 5980 | 1185 | 0,71 | 1,78 | КП4 | 1 | П3 | 2 | М1 | 2 | При шаге импостов в окне ℓ = 1,2 м |
| 89 | ПС 600.150.10 –2Т – 64 | | 1485 | 0,89 | 2,23 | КП6 | 1 | П4 | 2 | М3 | 3 | |
| 90 | ПС 600.180.10 –2Т – 64 | | 1785 | 1,07 | 2,68 | КП8 | 1 | П4 | 2 | М5 | 5 | |
| 91 | ПС 600.120.10 –2Т – 65 | | 1185 | 0,71 | 1,78 | КП4 | 1 | П3 | 2 | М1 | 2 | При шаге импостов в окне ℓ = (0,6+1,2n+0,6)м |
| 92 | ПС 600.150.10 –2Т – 65 | | 1485 | 0,89 | 2,23 | КП6 | 1 | П4 | 2 | М3 | 5 | |
| 93 | ПС 600.180.10 –2Т – 65 | | 1785 | 1,07 | 2,68 | КП8 | 1 | П4 | 2 | М5 | 5 | |

Примечания см. докум. 1.432.1-25.1-1.

| | | |
|---|---|---|
| Зав. отд. | Смиланский | |
| Н. контр. | Рево | |
| ГИП | Рево | |
| Вед. инж. | Кузнецова | |

1.432.1-25.1-20

Панель подоконная новоконная при ширине проема ℓ = 3,0 и 4,8 м

| Стадия | Лист | Листов |
|---|---|---|
| Р | | 1 |

ЦНИИПРОМЗДАНИЙ



https://zavodbi.com/

https://zavodjbi.com/

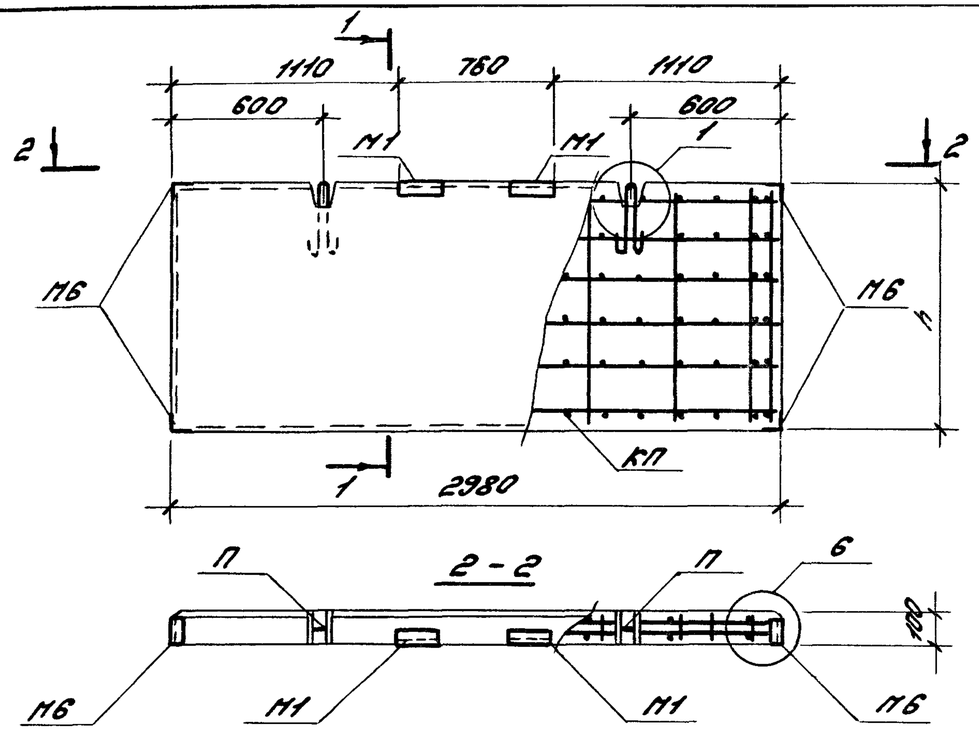


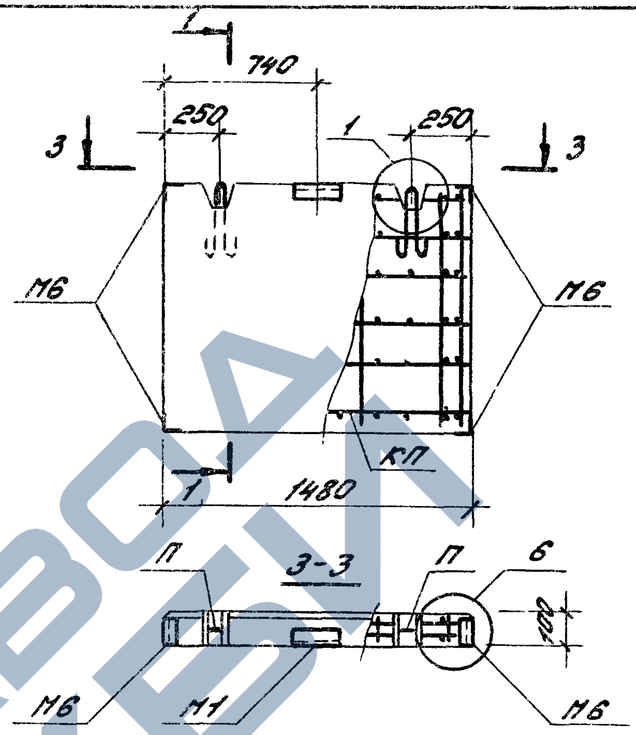


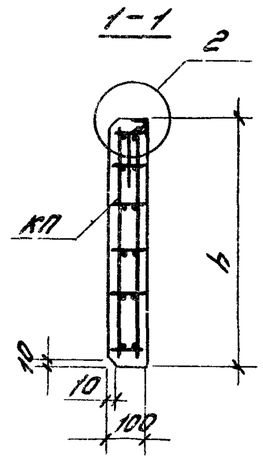


| № п/п | Марка панели | Размеры, мм: длина e | Размеры, мм: высота h | Объем бетона кл. В25, м³ | Масса панели, т | Спецификация арматурных и закладных изделий на панель: Пространственный каркас: Марка | Пространственный каркас: Кол. | Петля для подъема: Марка | Петля для подъема: Кол. | Закладные изделия: Марка | Закладные изделия: Кол. | Примечание |
|---|---|---|---|---|---|---|---|---|---|---|---|---|
| 94 | ПС 300.120.10–2Т–70 | 2980 | 1185 | 0,35 | 0,88 | КП21 | 1 | П2 | 2 | М1 | 2 | |
| 95 | ПС 300.180.10–2Т–70 | | 1785 | 0,53 | 1,33 | КП22 | 1 | П2 | 2 | М6 | 4 | |
| 96 | ПС 150.120.10–2Т–70 | 1480 | 1185 | 0,18 | 0,45 | КП23 | 1 | П1 | 1 | М1 | 1 | |
| 97 | ПС 150.180.10–2Т–70 | | 1785 | 0,26 | 0,65 | КП24 | 1 | П2 | 1 | М6 | 4 | |

Примечания см. докум. 1.432.1-25.1-1.

| | | | |
|---|---|---|---|
| Зав. отд. | Смилянский | | |
| Н. контр. | Рево | | |
| ГИП | Рево | | |
| Вед. инж. | Кузнецова | | |

1.432.1-25.1-21

Панель простеночная при ширине проема e=3,0 м

| Стадия | Лист | Листов |
|---|---|---|
| Р | | 1 |

ЦНИИПРОМЗДАНИЙ

25211-02 29

https://zavodjbi.com/

https://zavodjbi.com/

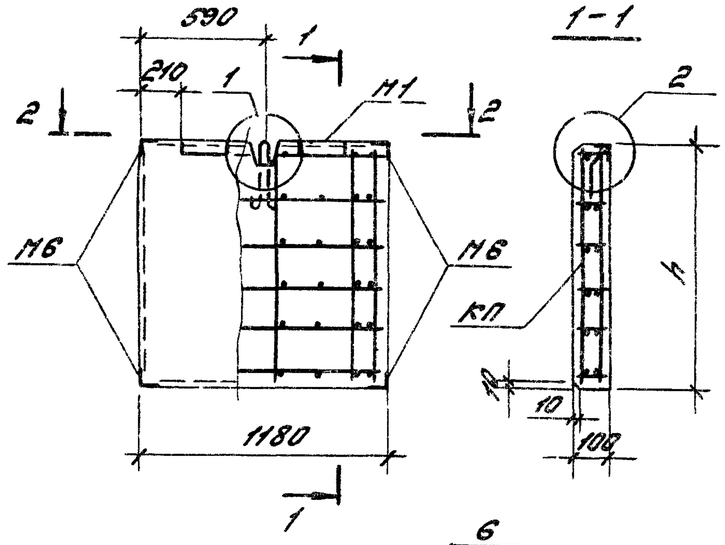


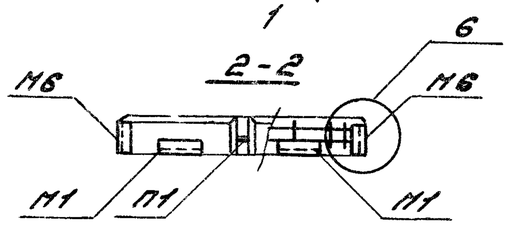


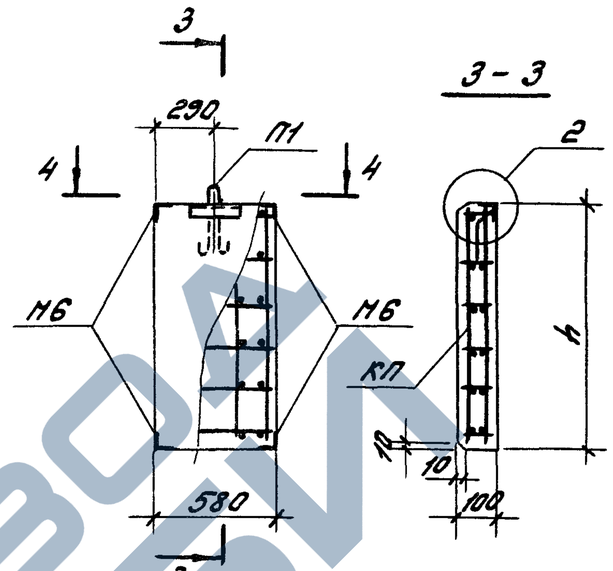


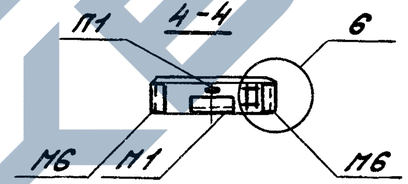


| № п/п | Марка панели | Размеры, мм: длина e | Размеры, мм: высота h | Объем бетона кл. В25, м³ | Масса панели, т | Спецификация арматурных и закладных изделий на панель: Пространственный каркас: Марка | Пространственный каркас: Кол. | Петля для подъема: Марка | Петля для подъема: Кол. | Закладные изделия: Марка | Закладные изделия: Кол. | Примечание |
|---|---|---|---|---|---|---|---|---|---|---|---|---|
| 98 | ПС 120.120.10 – 2Т – 70 | 1180 | 1185 | 0,14 | 0,35 | КП25 | 1 | П1 | 1 | М1 | 2 | |
| 99 | ПС 120.180.10 – 2Т – 70 | | 1785 | 0,21 | 0,53 | КП26 | 1 | | | М6 | 4 | |
| 100 | ПС 60.120.10 – 2Т – 70 | 580 | 1185 | 0,07 | 0,18 | КП27 | 1 | | | М1 | 1 | |
| 101 | ПС 60.180.10 – 2Т – 70 | | 1785 | 0,10 | 0,26 | КП28 | 1 | | | М6 | 4 | |

Примечания см. докум. 1.432.1-25.1-1.

| | | |
|---|---|---|
| Зав.отд. | Смилянский | |
| Н.контр. | Рево | |
| ГИП | Рево | |
| Вед.инж. | Кузнецова | |

1,432.1-25.1-22

Панель простеночная при ширине проема e = 4,8 м

| Стадия | Лист | Листов |
|---|---|---|
| Р | | 1 |

ЦНИИПРОМЗДАНИЙ

https://zavodjbi.com/

Стержень обрезать

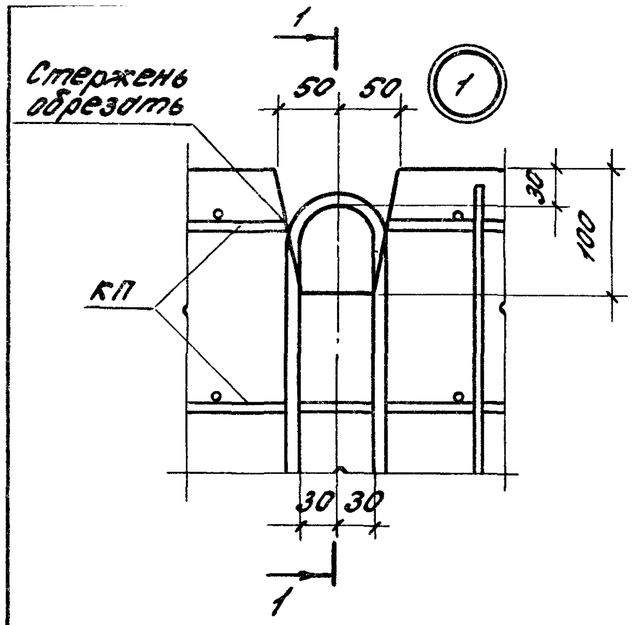


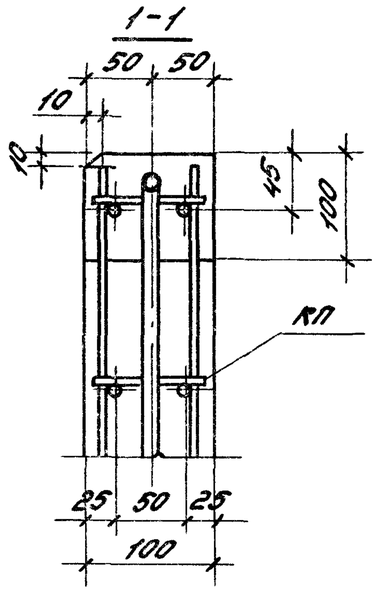


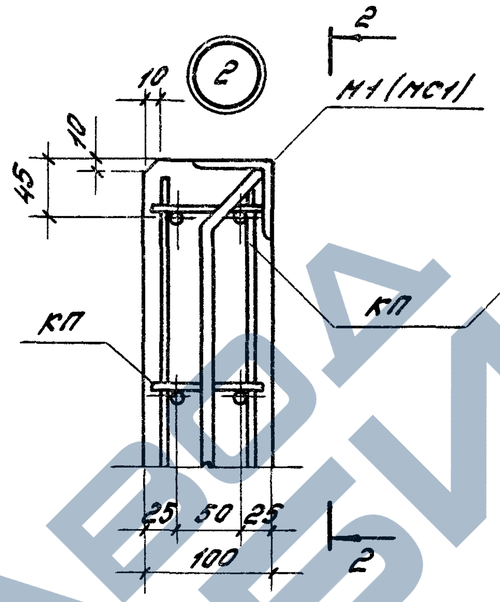


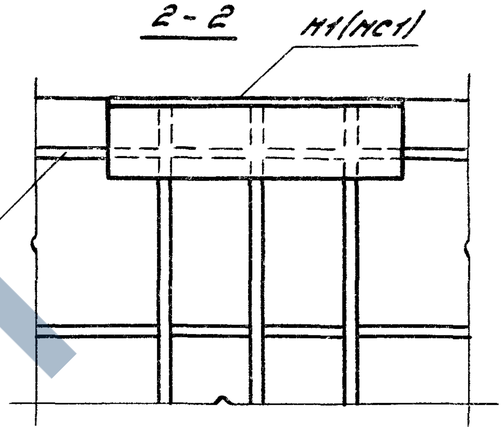


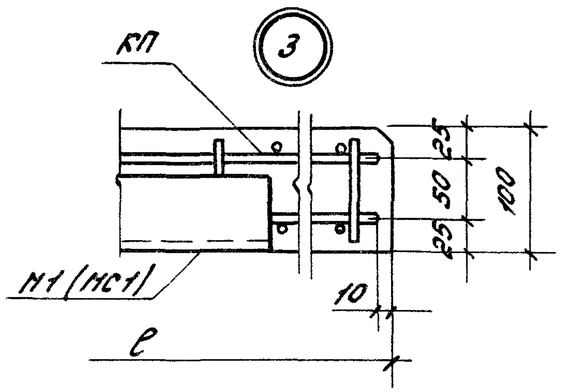


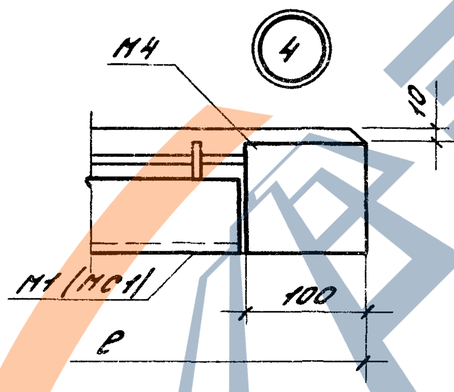


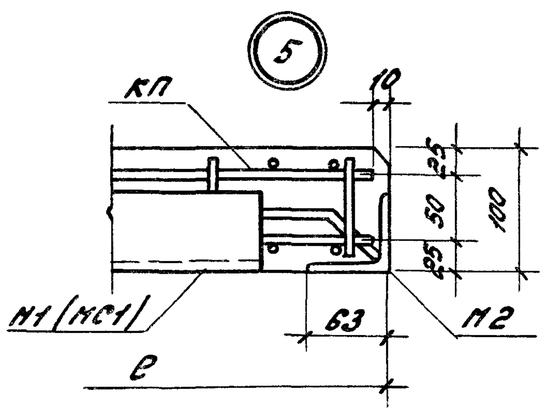


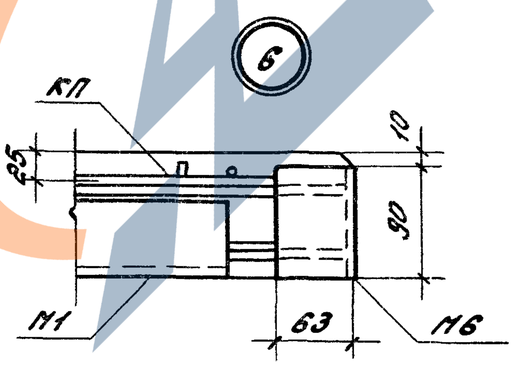


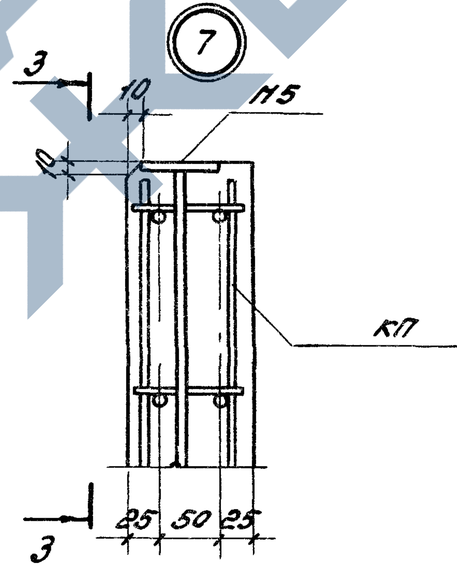


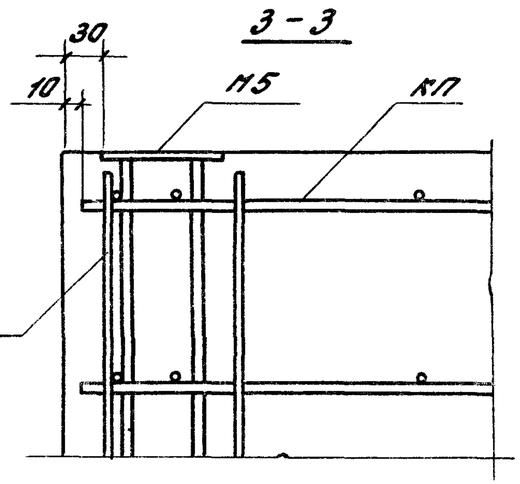


| | | | |
|---|---|---|---|
| Зав. отд. | Смилянский | | |
| Н. контр. | Рево | | |
| ГИП | Рево | | |
| Вед. инж. | Кузнецова | | |

1.432.1-25.1-23

Узел 1...7

| Стадия | Лист | Листов |
|---|---|---|
| Р | | 1 |

ЦНИИПРОМЗДАНИЙ

| № п/п | Марка панели | Арматурные изделия | | | | | | | | | | | Всего | Закладные изделия | | | | | Общий расход стали, кг |
|---|---|---|---|---|---|---|---|---|---|---|---|---|---|---|---|---|---|---|---|
| | | Арматура класса | | | | | | | | | | | | Арматура класса | | Прокат, марки стали Ст3кп2 ГОСТ 535-88* | | Всего | |
| | | А-III | | | | А-I | | | | Вр-I | | | | А-III | | | | | |
| | | ГОСТ 5781-82 | | | | ГОСТ 5781-82 | | | | ГОСТ 6727-80 | | | | ГОСТ 5781-82 | | ГОСТ 8509-86 | | | |
| | | Ф6 | Ф8 | Ф10 | Итого | Ф10 | Ф12 | Ф14 | Итого | Ф4 | Ф5 | Итого | | Ф10 | — | L63х63х5 | — | | |
| 1 | ПС 600.90.10 – 1Т – 10 | 10,6 | — | 0,4 | 11,0 | 1,1 | — | — | 1,1 | 1,3 | 4,2 | 5,5 | 17,6 | 3,0 | — | 4,6 | — | 7,6 | 25,2 |
| 2 | ПС 600.90.10 – 2Т – 10 | — | 28,2 | 0,4 | 28,6 | 1,1 | — | — | 1,1 | 1,9 | 4,2 | 6,1 | 35,8 | 3,0 | — | 4,6 | — | 7,6 | 43,4 |
| 3 | ПС 600.120.10 – 1Т – 10 | 15,9 | — | 0,4 | 16,3 | — | 1,9 | — | 1,9 | 1,9 | 5,8 | 7,7 | 25,9 | 3,0 | — | 4,6 | — | 7,6 | 33,5 |
| 4 | ПС 600.120.10 – 2Т – 10 | — | 37,6 | 0,4 | 38,0 | — | 1,9 | — | 1,9 | 2,6 | 5,8 | 8,4 | 48,3 | 3,0 | — | 4,6 | — | 7,6 | 55,9 |
| 5 | ПС 600.180.10 – 1Т – 10 | 21,1 | — | 0,4 | 21,5 | — | — | 2,9 | 2,9 | 2,6 | 8,6 | 11,2 | 35,6 | 3,0 | — | 4,6 | — | 7,6 | 43,2 |
| 6 | ПС 600.180.10 – 2Т – 10 | — | 47,0 | 0,4 | 47,4 | — | — | 2,9 | 2,9 | 3,2 | 8,6 | 11,8 | 62,1 | 3,0 | — | 4,6 | — | 7,6 | 69,7 |
| 7 | ПС 615.90.10 – 1Т – 111 | 10,8 | — | 0,4 | 11,2 | 1,1 | — | — | 1,1 | 1,3 | 4,2 | 5,5 | 17,8 | 3,0 | — | 4,6 | — | 7,6 | 25,4 |
| 8 | ПС 615.90.10 – 1Т – 112 | 10,8 | — | 0,4 | 11,2 | 1,1 | — | — | 1,1 | 1,3 | 4,2 | 5,5 | 17,8 | 3,0 | — | 4,6 | — | 7,6 | 25,4 |
| 9 | ПС 615.90.10 – 2Т – 111 | — | 28,9 | 0,4 | 29,3 | 1,1 | — | — | 1,1 | 1,9 | 4,2 | 6,1 | 36,5 | 3,0 | — | 4,6 | — | 7,6 | 44,1 |
| 10 | ПС 615.90.10 – 2Т – 112 | — | 28,9 | 0,4 | 29,3 | 1,1 | — | — | 1,1 | 1,9 | 4,2 | 6,1 | 36,5 | 3,0 | — | 4,6 | — | 7,6 | 44,1 |
| 11 | ПС 615.120.10 – 1Т – 111 | 16,2 | — | 0,4 | 16,6 | — | 1,9 | — | 1,9 | 1,9 | 5,8 | 7,7 | 26,2 | 3,0 | — | 4,6 | — | 7,6 | 33,8 |
| 12 | ПС 615.120.10 – 1Т – 112 | 16,2 | — | 0,4 | 16,6 | — | 1,9 | — | 1,9 | 1,9 | 5,8 | 7,7 | 26,2 | 3,0 | — | 4,6 | — | 7,6 | 33,8 |
| 13 | ПС 615.120.10 – 2Т – 111 | — | 38,6 | 0,4 | 39,0 | — | 1,9 | — | 1,9 | 2,6 | 5,8 | 8,4 | 49,3 | 3,0 | — | 4,6 | — | 7,6 | 56,9 |
| 14 | ПС 615.120.10 – 2Т – 112 | — | 38,6 | 0,4 | 39,0 | — | 1,9 | — | 1,9 | 2,6 | 5,8 | 8,4 | 49,3 | 3,0 | — | 4,6 | — | 7,6 | 56,9 |
| 15 | ПС 615.180.10 – 1Т – 111 | 21,6 | — | 0,4 | 22,0 | — | — | 2,9 | 2,9 | 2,6 | 8,6 | 11,2 | 36,1 | 3,0 | — | 4,6 | — | 7,6 | 43,7 |
| 16 | ПС 615.180.10 – 1Т – 112 | 21,6 | — | 0,4 | 22,0 | — | — | 2,9 | 2,9 | 2,6 | 8,6 | 11,2 | 36,1 | 3,0 | — | 4,6 | — | 7,6 | 43,7 |
| 17 | ПС 615.180.10 – 2Т – 111 | — | 48,2 | 0,4 | 48,6 | — | — | 2,9 | 2,9 | 3,2 | 8,6 | 11,8 | 63,3 | 3,0 | — | 4,6 | — | 7,6 | 70,9 |
| 18 | ПС 615.180.10 – 2Т – 112 | — | 48,2 | 0,4 | 48,6 | — | — | 2,9 | 2,9 | 3,2 | 8,6 | 11,8 | 63,3 | 3,0 | — | 4,6 | — | 7,6 | 70,9 |
| 19 | ПС 640.90.10 – 1Т – 111 | 11,3 | — | 0,4 | 11,7 | 1,1 | — | — | 1,1 | 1,4 | 4,2 | 5,6 | 18,4 | 3,0 | — | 4,6 | — | 7,6 | 26,0 |
| 20 | ПС 640.90.10 – 1Т – 112 | 11,3 | — | 0,4 | 11,7 | 1,1 | — | — | 1,1 | 1,4 | 4,2 | 5,6 | 18,4 | 3,0 | — | 4,6 | — | 7,6 | 26,0 |
| 21 | ПС 640.90.10 – 2Т – 111 | — | 30,1 | 0,4 | 30,5 | 1,1 | — | — | 1,1 | 2,1 | 4,2 | 6,3 | 37,9 | 3,0 | — | 4,6 | — | 7,6 | 45,5 |
| 22 | ПС 640.90.10 – 2Т – 112 | — | 30,1 | 0,4 | 30,5 | 1,1 | — | — | 1,1 | 2,1 | 4,2 | 6,3 | 37,9 | 3,0 | — | 4,6 | — | 7,6 | 45,5 |
| 23 | ПС 640.120.10 – 1Т – 111 | 16,9 | — | 0,4 | 17,3 | — | 1,9 | — | 1,9 | 2,1 | 5,8 | 7,9 | 27,1 | 3,0 | — | 4,6 | — | 7,6 | 34,7 |
| 24 | ПС 640.120.10 – 1Т – 112 | 16,9 | — | 0,4 | 17,3 | — | 1,9 | — | 1,9 | 2,1 | 5,8 | 7,9 | 27,1 | 3,0 | — | 4,6 | — | 7,6 | 34,7 |

Инв. № подл. | Подпись и дата | Взам. инв. №

| | | | |
|---|---|---|---|
| Зав. отд. | Стилянский | | |
| Н. контр. | Рево | | |
| ГИП | Рево | | |
| Вед. инж. | Кузнецова | | |

1.432.1-25.1-РС

Ведомость расхода стали

| Стадия | Лист | Листов |
|---|---|---|
| Р | 1 | 4 |

ЦНИИПРОМЗДАНИЙ

https://zavodjbi.com/

Продолжение ведомости

| № п/п | Марка панели | Арматурные изделия | | | | | | | | | | | Всего | Закладные изделия | | | | | Общий расход стали, кг |
|---|---|---|---|---|---|---|---|---|---|---|---|---|---|---|---|---|---|---|---|
| | | Арматура класса | | | | | | | | | | | | Арматура класса | | Прокат, марка стали Ст3кп2 ГОСТ 535-88 | | Всего | |
| | | А-III ГОСТ 5781-82 | | | | А-I ГОСТ 5781-82 | | | | Вр-I ГОСТ 6727-80 | | | | А-III ГОСТ 5781-82 | | ГОСТ 8509-86 | ГОСТ 103-76* | | |
| | | ф6 | ф8 | ф10 | Итого | ф10 | ф12 | ф14 | Итого | ф4 | ф5 | Итого | | ф10 | — | L63х63х5 | -8х90 | | |
| 25 | ПС 640.120.10-2Т-III | — | 40,2 | 0,4 | 40,6 | — | 1,9 | — | 1,9 | 2,7 | 5,8 | 8,5 | 51,0 | 3,0 | — | 4,6 | — | 7,6 | 58,6 |
| 26 | ПС 640.120.10-2Т-IIв | — | 40,2 | 0,4 | 40,6 | — | 1,9 | — | 1,9 | 2,7 | 5,8 | 8,5 | 51,0 | 3,0 | — | 4,6 | — | 7,6 | 58,6 |
| 27 | ПС 640.180.10-1Т-III | 22,6 | — | 0,4 | 23,0 | — | — | 2,9 | 2,9 | 2,7 | 8,6 | 11,3 | 37,2 | 3,0 | — | 4,6 | — | 7,6 | 44,8 |
| 28 | ПС 640.180.10-1Т-IIв | 22,6 | — | 0,4 | 23,0 | — | — | 2,9 | 2,9 | 2,7 | 8,6 | 11,3 | 37,2 | 3,0 | — | 4,6 | — | 7,6 | 44,8 |
| 29 | ПС 640.180.10-2Т-III | — | 50,2 | 0,4 | 50,6 | — | — | 2,9 | 2,9 | 3,4 | 8,6 | 12,0 | 65,5 | 3,0 | — | 4,6 | — | 7,6 | 73,1 |
| 30 | ПС 640.180.10-2Т-IIв | — | 50,2 | 0,4 | 50,6 | — | — | 2,9 | 2,9 | 3,4 | 8,6 | 12,0 | 65,5 | 3,0 | — | 4,6 | — | 7,6 | 73,1 |
| 31 | ПС 600.90.10-2Т-22 | — | 28,2 | 0,4 | 28,6 | 1,1 | — | — | 1,1 | 1,9 | 4,2 | 6,1 | 35,8 | 5,6 | — | 4,6 | 3,6 | 13,8 | 49,6 |
| 32 | ПС 600.120.10-2Т-22 | — | 37,6 | 0,4 | 38,0 | — | 1,9 | — | 1,9 | 2,6 | 5,8 | 8,4 | 48,3 | 5,6 | — | 4,6 | 3,6 | 13,8 | 62,1 |
| 33 | ПС 600.180.10-2Т-22 | — | 47,0 | 0,4 | 47,4 | — | — | 2,9 | 2,9 | 3,2 | 8,6 | 11,8 | 62,1 | 5,6 | — | 4,6 | 3,6 | 13,8 | 75,9 |
| 34 | ПС 600.90.10-2Т-23 | — | 28,2 | 0,4 | 28,6 | 1,1 | — | — | 1,1 | 1,9 | 4,2 | 6,1 | 35,8 | 5,9 | — | 4,6 | 4,2 | 14,7 | 50,5 |
| 35 | ПС 600.120.10-2Т-23 | — | 37,6 | 0,4 | 38,0 | — | 1,9 | — | 1,9 | 2,6 | 5,8 | 8,4 | 48,3 | 5,9 | — | 4,6 | 4,2 | 14,7 | 63,0 |
| 36 | ПС 600.180.10-2Т-23 | — | 47,0 | 0,4 | 47,4 | — | — | 2,9 | 2,9 | 3,2 | 8,6 | 11,8 | 62,1 | 5,9 | — | 4,6 | 4,2 | 14,7 | 76,8 |
| 37 | ПС 600.90.10-2Т-24 | — | 28,2 | 0,4 | 28,6 | 1,1 | — | — | 1,1 | 1,9 | 4,2 | 6,1 | 35,8 | 4,2 | — | 4,6 | 1,8 | 10,6 | 46,4 |
| 38 | ПС 600.120.10-2Т-24 | — | 37,6 | 0,4 | 38,0 | — | 1,9 | — | 1,9 | 2,6 | 5,8 | 8,4 | 48,3 | 4,2 | — | 4,6 | 1,8 | 10,6 | 58,9 |
| 39 | ПС 600.180.10-2Т-24 | — | 47,0 | 0,4 | 47,4 | — | — | 2,9 | 2,9 | 3,2 | 8,6 | 11,8 | 62,1 | 4,2 | — | 4,6 | 1,8 | 10,6 | 72,7 |
| 40 | ПС 600.90.10-2Т-25 | — | 28,2 | 0,4 | 28,6 | 1,1 | — | — | 1,1 | 1,9 | 4,2 | 6,1 | 35,8 | 5,0 | — | 4,6 | 3,0 | 12,6 | 48,4 |
| 41 | ПС 600.120.10-2Т-25 | — | 37,6 | 0,4 | 38,0 | — | 1,9 | — | 1,9 | 2,6 | 5,8 | 8,4 | 48,3 | 5,0 | — | 4,6 | 3,0 | 12,6 | 60,9 |
| 42 | ПС 600.180.10-2Т-25 | — | 47,0 | 0,4 | 47,4 | — | — | 2,9 | 2,9 | 3,2 | 8,6 | 11,8 | 62,1 | 5,0 | — | 4,6 | 3,0 | 12,6 | 74,7 |
| 43 | ПС 600.90.10-2Т-32 | — | 28,2 | 0,4 | 28,6 | 1,1 | — | — | 1,1 | 1,9 | 4,2 | 6,1 | 35,8 | 5,6 | — | 4,6 | 3,6 | 13,8 | 49,6 |
| 44 | ПС 600.120.10-2Т-32 | — | 37,6 | 0,4 | 38,0 | — | 1,9 | — | 1,9 | 2,6 | 5,8 | 8,4 | 48,3 | 5,6 | — | 4,6 | 3,6 | 13,8 | 62,1 |
| 45 | ПС 600.180.10-2Т-32 | — | 47,0 | 0,4 | 47,4 | — | — | 2,9 | 2,9 | 3,2 | 8,6 | 11,8 | 62,1 | 5,6 | — | 4,6 | 3,6 | 13,8 | 75,9 |
| 46 | ПС 600.90.10-2Т-33 | — | 28,2 | 0,4 | 28,6 | 1,1 | — | — | 1,1 | 1,9 | 4,2 | 6,1 | 35,8 | 5,9 | — | 4,6 | 4,2 | 14,7 | 50,5 |
| 47 | ПС 600.120.10-2Т-33 | — | 37,6 | 0,4 | 38,0 | — | 1,9 | — | 1,9 | 2,6 | 5,8 | 8,4 | 48,3 | 5,9 | — | 4,6 | 4,2 | 14,7 | 63,0 |
| 48 | ПС 600.180.10-2Т-33 | — | 47,0 | 0,4 | 47,4 | — | — | 2,9 | 2,9 | 3,2 | 8,6 | 11,8 | 62,1 | 5,9 | — | 4,6 | 4,2 | 14,7 | 76,8 |
| 49 | ПС 600.90.10-2Т-34 | — | 28,2 | 0,4 | 28,6 | 1,1 | — | — | 1,1 | 1,9 | 4,2 | 6,1 | 35,8 | 4,2 | — | 4,6 | 1,8 | 10,6 | 46,4 |
| 50 | ПС 600.120.10-2Т-34 | — | 37,6 | 0,4 | 38,0 | — | 1,9 | — | 1,9 | 2,6 | 5,8 | 8,4 | 48,3 | 4,2 | — | 4,6 | 1,8 | 10,6 | 58,9 |
| 51 | ПС 600.180.10-2Т-34 | — | 47,0 | 0,4 | 47,4 | — | — | 2,9 | 2,9 | 3,2 | 8,6 | 11,8 | 62,1 | 4,2 | — | 4,6 | 1,8 | 10,6 | 72,7 |



https://zavodjbi.com/

https://zavodjbi.com/

Продолжение ведомос

| № п/п | Марка панели | Арматурные изделия | | | | | | | | | | | Всего | Закладные изделия | | | | | Общий расход стали, кг |
|---|---|---|---|---|---|---|---|---|---|---|---|---|---|---|---|---|---|---|---|
| | | Арматура класса | | | | | | | | | | | | Арматура класса А-III ГОСТ 5781-82 | | Прокат, марки стали Ст3кп2, ГОСТ 535-88 | | Всего | |
| | | А-III ГОСТ 5781-82 | | | | А-I ГОСТ 5781-82 | | | | Вр-I ГОСТ 6727-80 | | | | | | ГОСТ 8509-86 | ГОСТ 103-76* | | |
| | | ф6 | ф8 | ф10 | Итого | ф10 | ф12 | ф14 | Итого | ф4 | ф5 | Итого | | ф10 | — | L63×63×5 | -8×90 | | |
| 52 | ПС 600.90.10 –2Т –35 | — | 28,2 | 0,4 | 28,6 | 1,1 | — | — | 1,1 | 1,9 | 4,2 | 6,1 | 35,8 | 5,0 | — | 4,6 | 3,0 | 12,6 | 48,4 |
| 53 | ПС 600.120.10 –2Т –35 | — | 37,6 | 0,4 | 38,0 | — | 1,9 | — | 1,9 | 2,6 | 5,8 | 8,4 | 48,3 | 5,0 | — | 4,6 | 3,0 | 12,6 | 60,9 |
| 54 | ПС 600.180.10 –2Т –35 | — | 47,0 | 0,4 | 47,4 | — | — | 2,9 | 2,9 | 3,2 | 8,6 | 11,8 | 62,1 | 5,0 | — | 4,6 | 3,0 | 12,6 | 74,7 |
| 55 | ПС 600.90.10 –2Т –42 | — | 28,2 | 0,4 | 28,6 | 1,1 | — | — | 1,1 | 1,9 | 4,2 | 6,1 | 35,8 | 8,0 | — | 4,6 | 7,2 | 19,8 | 55,6 |
| 56 | ПС 600.120.10 –2Т –42 | — | 37,6 | 0,4 | 38,0 | — | 1,9 | — | 1,9 | 2,6 | 5,8 | 8,4 | 48,3 | 8,0 | — | 4,6 | 7,2 | 19,8 | 68,1 |
| 57 | ПС 600.180.10 –2Т –42 | — | 47,0 | 0,4 | 47,4 | — | — | 2,9 | 2,9 | 3,2 | 8,6 | 11,8 | 62,1 | 8,0 | — | 4,6 | 7,2 | 19,8 | 81,9 |
| 58 | ПС 600.90.10 –2Т –43 | — | 28,2 | 0,4 | 28,6 | 1,1 | — | — | 1,1 | 1,9 | 4,2 | 6,1 | 35,8 | 8,8 | — | 4,6 | 8,4 | 21,8 | 57,6 |
| 59 | ПС 600.120.10 –2Т –43 | — | 37,6 | 0,4 | 38,0 | — | 1,9 | — | 1,9 | 2,6 | 5,8 | 8,4 | 48,3 | 8,8 | — | 4,6 | 8,4 | 21,8 | 70,1 |
| 60 | ПС 600.180.10 –2Т –43 | — | 47,0 | 0,4 | 47,4 | — | — | 2,9 | 2,9 | 3,2 | 8,6 | 11,8 | 62,1 | 8,8 | — | 4,6 | 8,4 | 21,8 | 83,9 |
| 61 | ПС 600.90.10 –2Т –44 | — | 28,2 | 0,4 | 28,6 | 1,1 | — | — | 1,1 | 1,9 | 4,2 | 6,1 | 35,8 | 5,3 | — | 4,6 | 3,6 | 13,5 | 43,3 |
| 62 | ПС 600.120.10 –2Т –44 | — | 37,6 | 0,4 | 38,0 | — | 1,9 | — | 1,9 | 2,6 | 5,8 | 8,4 | 48,3 | 5,3 | — | 4,6 | 3,6 | 13,5 | 61,8 |
| 63 | ПС 600.180.10 –2Т –44 | — | 47,0 | 0,4 | 47,4 | — | — | 2,9 | 2,9 | 3,2 | 8,6 | 11,8 | 62,1 | 5,3 | — | 4,6 | 3,6 | 13,5 | 75,6 |
| 64 | ПС 600.90.10 –2Т –45 | — | 28,2 | 0,4 | 28,6 | 1,1 | — | — | 1,1 | 1,9 | 4,2 | 6,1 | 35,8 | 6,8 | — | 4,6 | 6,0 | 17,4 | 53,2 |
| 65 | ПС 600.120.10 –2Т –45 | — | 37,6 | 0,4 | 38,0 | — | 1,9 | — | 1,9 | 2,6 | 5,8 | 8,4 | 48,3 | 6,8 | — | 4,6 | 6,0 | 17,4 | 65,7 |
| 66 | ПС 600.180.10 –2Т –45 | — | 47,0 | 0,4 | 47,4 | — | — | 2,9 | 2,9 | 3,2 | 8,6 | 11,8 | 62,1 | 6,8 | — | 4,6 | 6,0 | 17,4 | 79,5 |
| 67 | ПС 600.90.10 –1Т –50 | 10,6 | — | 0,4 | 11,0 | 1,1 | — | — | 1,1 | 1,3 | 4,2 | 5,5 | 17,6 | 4,5 | — | 8,0 | — | 12,5 | 30,1 |
| 68 | ПС 600.90.10 –2Т –50 | — | 28,2 | 0,4 | 28,6 | 1,1 | — | — | 1,1 | 1,9 | 4,2 | 6,1 | 35,8 | 4,5 | — | 8,0 | — | 12,5 | 48,3 |
| 69 | ПС 600.120.10 –1Т –50 | 15,9 | — | 0,4 | 16,3 | — | 1,9 | — | 1,9 | 1,9 | 5,8 | 7,7 | 25,9 | 4,5 | — | 8,0 | — | 12,5 | 38,4 |
| 70 | ПС 600.120.10 –2Т –50 | — | 37,6 | 0,4 | 38,0 | — | 1,9 | — | 1,9 | 2,6 | 5,8 | 8,4 | 48,3 | 4,5 | — | 8,0 | — | 12,5 | 60,8 |
| 71 | ПС 600.90.10 –2Т –52 | — | 28,2 | 0,4 | 28,6 | 1,1 | — | — | 1,1 | 1,9 | 4,2 | 6,1 | 35,8 | 7,0 | — | 8,0 | 3,6 | 18,6 | 54,4 |
| 72 | ПС 600.120.10 –2Т –52 | — | 37,6 | 0,4 | 38,0 | — | 1,9 | — | 1,9 | 2,6 | 5,8 | 8,4 | 48,3 | 7,0 | — | 8,0 | 3,6 | 18,6 | 66,9 |
| 73 | ПС 600.90.10 –2Т –53 | — | 28,2 | 0,4 | 28,6 | 1,1 | — | — | 1,1 | 1,9 | 4,2 | 6,1 | 35,8 | 7,4 | — | 8,0 | 4,2 | 19,6 | 55,4 |
| 74 | ПС 600.120.10 –2Т –53 | — | 37,6 | 0,4 | 38,0 | — | 1,9 | — | 1,9 | 2,6 | 5,8 | 8,4 | 48,3 | 7,4 | — | 8,0 | 4,2 | 19,6 | 67,9 |
| 75 | ПС 600.90.10 –2Т –54 | — | 28,2 | 0,4 | 28,6 | 1,1 | — | — | 1,1 | 1,9 | 4,2 | 6,1 | 35,8 | 5,7 | — | 8,0 | 1,8 | 15,5 | 51,3 |
| 76 | ПС 600.120.10 –2Т –54 | — | 37,6 | 0,4 | 38,0 | — | 1,9 | — | 1,9 | 2,6 | 5,8 | 8,4 | 48,3 | 5,7 | — | 8,0 | 1,8 | 15,5 | 63,8 |
| 77 | ПС 600.90.10 –2Т –55 | — | 28,2 | 0,4 | 28,6 | 1,1 | — | — | 1,1 | 1,9 | 4,2 | 6,1 | 35,8 | 6,4 | — | 8,0 | 3,0 | 17,4 | 53,2 |
| 78 | ПС 600.120.10 –2Т –55 | — | 37,6 | 0,4 | 28,0 | — | 1,9 | — | 9 | 2,6 | 5,8 | 8,4 | 48,3 | 6,4 | — | 8,0 | 3,0 | 17,4 | 65,7 |

1.4.2.1-25.1-РС

https://zavodjbi.com/

https://zavodjbi.com/

Продолжение ведомости

| № п/п | Марка панели | Арматурные изделия | | | | | | | | | | | | Закладные изделия | | | | | | Общий расход стали, кг |
|---|---|---|---|---|---|---|---|---|---|---|---|---|---|---|---|---|---|---|---|---|
| | | Арматура класса | | | | | | | | | | | | Арматура класса | | Прокат, марка стали Ст3кп2, ГОСТ 535-88 | | | | |
| | | А-III | | | А-I | | | | | Вр-I | | | | А-III | | | | | | |
| | | ГОСТ 5781-82 | | | ГОСТ 5781-82 | | | | | ГОСТ 6727-80 | | | | ГОСТ 5781-82 | | ГОСТ 8509-86 | ГОСТ 103-76* | | | |
| | | ф8 | ф10 | Итого | ф8 | ф10 | ф12 | ф14 | Итого | ф4 | ф5 | Итого | | ф10 | — | 63×63×5 | 8×90 | 6×60 | | |
| 79 | ПС 600.120.10-2Т-60 | 37,6 | 0,4 | 38,0 | — | — | 1,9 | — | 1,9 | 2,6 | 5,8 | 8,4 | 48,3 | 3,0 | — | 2,3 | — | 1,5 | 6,8 | 55,1 |
| 80 | ПС 600.150.10-2Т-60 | 42,3 | 0,4 | 42,7 | — | — | — | 2,9 | 2,9 | 2,9 | 7,4 | 10,3 | 55,9 | 3,0 | — | 2,3 | — | 1,5 | 6,8 | 62,7 |
| 81 | ПС 600.180.10-2Т-60 | 47,0 | 0,4 | 47,4 | — | — | — | 2,9 | 2,9 | 3,2 | 8,6 | 11,8 | 62,1 | 3,0 | — | 2,3 | — | 1,5 | 6,8 | 68,9 |
| 82 | ПС 600.120.10-2Т-62 | 37,6 | 0,4 | 38,0 | — | — | 1,9 | — | 1,9 | 2,6 | 5,8 | 8,4 | 48,3 | 5,5 | — | 2,3 | 3,6 | 1,5 | 12,9 | 61,2 |
| 83 | ПС 600.150.10-2Т-62 | 42,3 | 0,4 | 42,7 | — | — | — | 2,9 | 2,9 | 2,9 | 7,4 | 10,3 | 55,9 | 5,5 | — | 2,3 | 3,6 | 1,5 | 12,9 | 68,8 |
| 84 | ПС 600.180.10-2Т-62 | 47,0 | 0,4 | 47,4 | — | — | — | 2,9 | 2,9 | 3,2 | 8,6 | 11,8 | 62,1 | 5,5 | — | 2,3 | 3,6 | 1,5 | 12,9 | 75,0 |
| 85 | ПС 600.120.10-2Т-63 | 37,6 | 0,4 | 38,0 | — | — | 1,9 | — | 1,9 | 2,6 | 5,8 | 8,4 | 48,3 | 5,9 | — | 2,3 | 4,2 | 1,5 | 13,9 | 62,2 |
| 86 | ПС 600.150.10-2Т-63 | 42,3 | 0,4 | 42,7 | — | — | — | 2,9 | 2,9 | 2,9 | 7,4 | 10,3 | 55,9 | 5,9 | — | 2,3 | 4,2 | 1,5 | 13,9 | 69,8 |
| 87 | ПС 600.180.10-2Т-63 | 47,0 | 0,4 | 47,4 | — | — | — | 2,9 | 2,9 | 3,2 | 8,6 | 11,8 | 62,1 | 5,9 | — | 2,3 | 4,2 | 1,5 | 13,9 | 76,0 |
| 88 | ПС 600.120.10-2Т-64 | 37,6 | 0,4 | 38,0 | — | — | 1,9 | — | 1,9 | 2,6 | 5,8 | 8,4 | 48,3 | 4,2 | — | 2,3 | 1,8 | 1,5 | 9,8 | 58,1 |
| 89 | ПС 600.150.10-2Т-64 | 42,3 | 0,4 | 42,7 | — | — | — | 2,9 | 2,9 | 2,9 | 7,4 | 10,3 | 55,9 | 4,2 | — | 2,3 | 1,8 | 1,5 | 9,8 | 65,7 |
| 90 | ПС 600.180.10-2Т-64 | 47,0 | 0,4 | 47,4 | — | — | — | 2,9 | 2,9 | 3,2 | 8,6 | 11,8 | 62,1 | 4,2 | — | 2,3 | 1,8 | 1,5 | 9,8 | 71,9 |
| 91 | ПС 600.120.10-2Т-65 | 37,6 | 0,4 | 38,0 | — | — | 1,9 | — | 9 | 2,6 | 5,8 | 8,4 | 48,3 | 4,9 | — | 2,3 | 3,0 | 1,5 | 11,7 | 60,0 |
| 92 | ПС 600.150.10-2Т-65 | 42,3 | 0,4 | 42,7 | — | — | — | 2,9 | 9 | 2,9 | 7,4 | 10,3 | 55,9 | 4,9 | — | 2,3 | 3,0 | 1,5 | 11,7 | 67,6 |
| 93 | ПС 600.180.10-2Т-65 | 47,0 | 0,4 | 47,4 | — | — | — | 2,9 | 9 | 3,2 | 8,6 | 11,8 | 62,1 | 4,9 | — | 2,3 | 3,0 | 1,5 | 11,7 | 73,8 |
| 94 | ПС 300.120.10-2Т-70 | — | 0,4 | 0,4 | — | 1,1 | — | — | 1 | 0,9 | 8,2 | 9,1 | 10,6 | 3,5 | — | 3,9 | — | — | 7,4 | 18,0 |
| 95 | ПС 300.180.10-2Т-70 | — | 0,4 | 0,4 | — | 1,1 | — | — | 1 | 1,2 | 11,9 | 13,1 | 14,6 | 3,5 | — | 3,9 | — | — | 7,4 | 22,0 |
| 96 | ПС 150.120.10-2Т-70 | — | 0,2 | 0,2 | 0,3 | — | — | — | 0,3 | 0,4 | 4,5 | 4,9 | 5,4 | 2,8 | — | 2,8 | — | — | 5,6 | 11,0 |
| 97 | ПС 150.180.10-2Т-70 | — | 0,2 | 0,2 | — | 0,5 | — | — | 0,5 | 0,6 | 6,5 | 7,1 | 7,8 | 2,8 | — | 2,8 | — | — | 5,6 | 13,4 |
| 98 | ПС 120.120.10-2Т-70 | — | 0,2 | 0,2 | 0,3 | — | — | — | 0,3 | 0,4 | 3,6 | 4,0 | 4,5 | 3,5 | — | 3,9 | — | — | 7,4 | 11,9 |
| 99 | ПС 120.180.10-2Т-70 | — | 0,2 | 0,2 | 0,3 | — | — | — | 0,3 | 0,6 | 5,2 | 5,8 | 6,3 | 3,5 | — | 3,9 | — | — | 7,4 | 13,7 |
| 100 | ПС 60.120.10-2Т-70 | — | 0,2 | 0,2 | 0,3 | — | — | — | 0,3 | 0,3 | 2,4 | 2,7 | 3,2 | 2,8 | — | 2,8 | — | — | 5,6 | 8,8 |
| 101 | ПС 60.180.10-2Т-70 | — | 0,2 | 0,2 | 0,3 | — | — | — | 0,3 | 0,4 | 3,5 | 3,9 | 4,4 | 2,8 | — | 2,8 | — | — | 5,6 | 10,0 |



https://zavodjbi.com/