ТИПОВЫЕ СТРОИТЕЛЬНЫЕ КОНСТРУКЦИИ, ИЗДЕЛИЯ И УЗЛЫ

СЕРИЯ 1.020-1/87

КОНСТРУКЦИИ КАРКАСА МЕЖВИДОВОГО ПРИМЕНЕНИЯ ДЛЯ МНОГОЭТАЖНЫХ ОБЩЕСТВЕННЫХ ЗДАНИЙ, ПРОИЗВОДСТВЕННЫХ И ВСПОМОГАТЕЛЬНЫХ ЗДАНИЙ ПРОМЫШЛЕННЫХ ПРЕДПРИЯТИЙ

ВЫПУСК 2-6

КОЛОННЫ ДЛЯ ЗДАНИЙ С ВЫСОТОЙ ЭТАЖА 4,2 М. ПРОСТРАНСТВЕННЫЕ КАРКАСЫ.

РАБОЧИЕ ЧЕРТЕЖИ

https://zavodjbi.com/

https://zavodjbi.com/

ТИПОВЫЕ СТРОИТЕЛЬНЫЕ КОНСТРУКЦИИ, ИЗДЕЛИЯ И УЗЛЫ

СЕРИЯ 1.020-1/87

КОНСТРУКЦИИ КАРКАСА МЕЖВИДОВОГО ПРИМЕНЕНИЯ ДЛЯ МНОГОЭТАЖНЫХ ОБЩЕСТВЕННЫХ ЗДАНИЙ,ПРОИЗВОДСТВЕННЫХ И ВСПОМОГАТЕЛЬНЫХ ЗДАНИЙ ПРОМЫШЛЕННЫХ ПРЕДПРИЯТИЙ

ВЫПУСК 2-6

КОЛОННЫ ДЛЯ ЗДАНИЙ С ВЫСОТОЙ ЭТАЖА 4,2 М. ПРОСТРАНСТВЕННЫЕ КАРКАСЫ.

РАБОЧИЕ ЧЕРТЕЖИ

РАЗРАБОТАНЫ
КИЕВЗНИИЭП

ЗАМ.ДИРЕКТОРА ИНСТИТУТА Л.ДМИТРИЕВ
НАЧАЛЬНИК ОТДЕЛА С.ГОРОХОВ
ГЛ.ИНЖЕНЕР ПРОЕКТА В.СИТНИК

ЦНИИЭП ТБЗ И ТК

ДИРЕКТОР ИНСТИТУТА В.ЛЕПСКИЙ
НАЧАЛЬНИК ОТДЕЛА Б.ВОЛЫНСКИЙ
ГЛ.ИНЖЕНЕР ПРОЕКТА С.ШАЦ

НИИЖБ ГОССТРОЯ СССР

ДИРЕКТОР ИНСТИТУТА Р.СЕРЫХ
НАЧАЛЬНИК ОТДЕЛА В.КЛЕВЦОВ
НАЧАЛЬНИК ЛАБОРАТОРИИ Н.КОРОВИН
СТ.НАУЧНЫЙ СОТРУДНИК А.ВАСИЛЬЕВ

ЦНИИПРОМЗДАНИЙ

ГЛ.ИНЖЕНЕР ИНСТИТУТА В.ГРАНЕВ
НАЧАЛЬНИК ОТДЕЛА З.КОДЫШ

УТВЕРЖДЕНЫ
ГОССТРОЕМ СССР
ПРОТОКОЛ ОТ 12.12.90 N А4-15

https://zavodjbi.com/

https://zavodjbi.com/

ОБОЗНАЧЕНИЕ ДОКУМЕНТА	НАИМЕНОВАНИЕ	СТР
1.020-1/87.2-6	СОДЕРЖАНИЕ	2
1.020-1/87.2-6 ТТ	ТЕХНИЧЕСКИЕ ТРЕБОВАНИЯ	6
1.020-1/87.2-6 К001	КАРКАС ПРОСТРАНСТВЕННЫЙ КП-1, КП-2	7
	СБОРОЧНЫЙ ЧЕРТЕЖ	
1.020-1/87.2-6 К002	КАРКАС ПРОСТРАНСТВЕННЫЙ КП-3, КП-4	8
	СБОРОЧНЫЙ ЧЕРТЕЖ	
1.020-1/87.2-6 К003	КАРКАС ПРОСТРАНСТВЕННЫЙ КП-5	9
	СБОРОЧНЫЙ ЧЕРТЕЖ	
1.020-1/87.2-6 К004	КАРКАС ПРОСТРАНСТВЕННЫЙ КП-6, КП-7	10
	СБОРОЧНЫЙ ЧЕРТЕЖ	
1.020-1/87.2-6 К005	КАРКАС ПРОСТРАНСТВЕННЫЙ КП	11
	СБОРОЧНЫЙ ЧЕРТЕЖ	
1.020-1/87.2-6 К006	КАРКАС ПРОСТРАНСТВЕННЫЙ КП-9, КП-10	12
	СБОРОЧНЫЙ ЧЕРТЕЖ	
1.020-1/87.2-6 К007	КАРКАС ПРОСТРАНСТВЕННЫЙ КП-11	13
	СБОРОЧНЫЙ ЧЕРТЕЖ	
1.020-1/87.2-6 К008	КАРКАС ПРОСТРАНСТВЕННЫЙ КП-12, КП-13	14
	СБОРОЧНЫЙ ЧЕРТЕЖ	
1.020-1/87.2-6 К009	КАРКАС ПРОСТРАНСТВЕННЫЙ КП-14, КП-15	15
	СБОРОЧНЫЙ ЧЕРТЕЖ	
1.020-1/87.2-6 К010	КАРКАС ПРОСТРАНСТВЕННЫЙ КП-16	16
	СБОРОЧНЫЙ ЧЕРТЕЖ	
1.020-1/87.2-6 К011	КАРКАС ПРОСТРАНСТВЕННЫЙ КП-17, КП-18	17
	СБОРОЧНЫЙ ЧЕРТЕЖ	

ОПЕРАТОР СИСТЕМЫ

САПР КиевЗНИИЭП

ВЗАМ. ИНВ. № | ПОДПИСЬ И ДАТА | ИНВ. № ПОДЛ.

1.020-1/87.2-6

НАЧ.ОТД.	ГОРОХОВ		
Н.КОНТР.	СИПКО		
ГИП	СИПКО		
ПРОВЕРИЛ	КОТЛЯРОВА		
РАЗРАБ.	[illegible]		

СОДЕРЖАНИЕ

СТАДИЯ	ЛИСТ	ЛИСТОВ
Р	1	3

КиевЗНИИЭП

ФОРМАТ А4

ОБОЗНАЧЕНИЕ ДОКУМЕНТА	НАИМЕНОВАНИЕ	СТР.
1.020-1/87.2-6 К012	КАРКАС ПРОСТРАНСТВЕННЫЙ КП-19	18
	СБОРОЧНЫЙ ЧЕРТЕЖ	
1.020-1/87.2-6 К013	КАРКАС ПРОСТРАНСТВЕННЫЙ КП-20, КП-21	19
	СБОРОЧНЫЙ ЧЕРТЕЖ	
1.020-1/87.2-6 К014	КАРКАС ПРОСТРАНСТВЕННЫЙ КП-22, КП-23	20
	СБОРОЧНЫЙ ЧЕРТЕЖ	
1.020-1/87.2-6 К015	КАРКАС ПР. КП-24, КП-25	21
	СБОРОЧНЫЙ ЧЕРТЕЖ	
1.020-1/87.2-6 К016	КАРКАС ПРОСТРАНСТВЕННЫЙ КП-26, КП-27	22
	СБОРОЧНЫЙ ЧЕРТЕЖ	
1.020-1/87.2-6 К017	КАРКАС ПРОСТРАНСТВЕННЫЙ КП-28	23
	СБОРОЧНЫЙ ЧЕРТЕЖ	
1.020-1/87.2-6 К018	КАРКАС ПРОСТРАНСТВЕННЫЙ КП-29	24
	СБОРОЧНЫЙ ЧЕРТЕЖ	
1.020-1/87.2-6 К019	КАРКАС ПРОСТРАНСТВЕННЫЙ КП-30	25
	СБОРОЧНЫЙ ЧЕРТЕЖ	
1.020-1/87.2-6 К020	КАРКАС ПРОСТРАНСТВЕННЫЙ КП-31, КП-32	26
	СБОРОЧНЫЙ ЧЕРТЕЖ	
1.020-1/87.2-6 К021	КАРКАС ПРОСТРАНСТВЕННЫЙ КП-33, КП-34	27
	СБОРОЧНЫЙ ЧЕРТЕЖ	
1.020-1/87.2-6 К022	КАРКАС ПРОСТРАНСТВЕННЫЙ КП-35, КП-36	28
	СБОРОЧНЫЙ ЧЕРТЕЖ	
1.020-1/87.2-6 К023	КАРКАС ПРОСТРАНСТВЕННЫЙ КП-37	29
	СБОРОЧНЫЙ ЧЕРТЕЖ	
1.020-1/87.2-6 К024	КАРКАС ПРОСТРАНСТВЕННЫЙ КП-38	30
	СБОРОЧНЫЙ ЧЕРТЕЖ	

ОПЕРАТОР СИСТЕМЫ

САПР КиевЗНИИЭП

ВЗАМ. ИНВ. № | ПОДПИСЬ И ДАТА | ИНВ. № ПОДЛ.

1.020-1/87.2-6

ЛИСТ 2

ФОРМАТ А4

https://zavodjbi.com/

https://zavodjbi.com/

ОБОЗНАЧЕНИЕ ДОКУМЕНТА	НАИМЕНОВАНИЕ	СТР.
1.020-1/87.2-6 К025	КАРКАС ПРОСТРАНСТВЕННЫЙ КП-39	31
	СБОРОЧНЫЙ ЧЕРТЕЖ	
1.020-1/87.2-6 К026	КАРКАС ПРОСТРАНСТВЕННЫЙ КП-40	32
	СБОРОЧНЫЙ ЧЕРТЕЖ	
1.020-1/87.2-6 К027	КАРКАС ПРОСТРАНСТВЕННЫЙ КП-41	33
	СБОРОЧНЫЙ ЧЕРТЕЖ	
1.020-1/87.2-6 К028	КАРКАС ПРОСТРАНСТВЕННЫЙ КП-42	34
	СБОРОЧНЫЙ ЧЕРТЕЖ	
1.020-1/87.2-6 К029	КАРКАС ПРОСТРАНСТВЕННЫЙ КП-43 - КП-46	35
	СБОРОЧНЫЙ ЧЕРТЕЖ	
1.020-1/87.2-6 К030	КАРКАС ПРОСТРАНСТВЕННЫЙ КП-47, КП-48, КП-49	36
	СБОРОЧНЫЙ ЧЕРТЕЖ	
1.020-1/87.2-6 К031	КАРКАС ПРОСТРАНСТВЕННЫЙ КП-50, КП-51	37
	СБОРОЧНЫЙ ЧЕРТЕЖ	
1.020-1/87.2-6 К032	КАРКАС ПРОСТРАНСТВЕННЫЙ КП-52, КП-440	38
	СБОРОЧНЫЙ ЧЕРТЕЖ	
1.020-1/87.2-6 К033	КАРКАС ПРОСТРАНСТВЕННЫЙ КП-53, КП-54	39
	СБОРОЧНЫЙ ЧЕРТЕЖ	
1.020-1/87.2-6 К034	КАРКАС ПРОСТРАНСТВЕННЫЙ КП-55, КП-56	40
	СБОРОЧНЫЙ ЧЕРТЕЖ	
1.020-1/87.2-6 К035	КАРКАС ПРОСТРАНСТВЕННЫЙ КП-57 - КП-59	41
	СБОРОЧНЫЙ ЧЕРТЕЖ	
1.020-1/87.2-6 К036	КАРКАС ПРОСТРАНСТВЕННЫЙ КП-60	42
	СБОРОЧНЫЙ ЧЕРТЕЖ	
1.020-1/87.2-6 К037	КАРКАС ПРОСТРАНСТВЕННЫЙ КП-61	43
	СБОРОЧНЫЙ ЧЕРТЕЖ	

ОПЕРАТОР СИСТЕМЫ

САПР КиевЗНИИЭП

ВЗАМ. ИНВ. № | ПОДПИСЬ И ДАТА | ИНВ. № ПОДЛ.

ФОРМАТ А4

ОБОЗНАЧЕНИЕ ДОКУМЕНТА	НАИМЕНОВАНИЕ	СТР.
1.020-1/87.2-6 К038	КАРКАС ПРОСТРАНСТВЕННЫЙ КП-62	44
	СБОРОЧНЫЙ ЧЕРТЕЖ	
1.020-1/87.2-6 К039	КАРКАС ПРОСТРАНСТВЕННЫЙ КП-63 - КП-65	45
	СБОРОЧНЫЙ ЧЕРТЕЖ	
1.020-1/87.2-6 К040	КАРКАС ПРОСТРАНСТВЕННЫЙ КП-66, КП-67	46
	СБОРОЧНЫЙ ЧЕРТЕЖ	
1.020-1/87.2-6 К041	КАРКАС ПРОСТРАНСТВЕННЫЙ КП-68, КП-69	47
	СБОРОЧНЫЙ ЧЕРТЕЖ	
1.020-1/87.2-6 К042	КАРКАС ПРОСТРАНСТВЕННЫЙ КП-70, КП-71	48
	СБОРОЧНЫЙ ЧЕРТЕЖ	
1.020-1/87.2-6 К043	КАРКАС ПРОСТРАНСТВЕННЫЙ КП-72 - КП-74	49
	СБОРОЧНЫЙ ЧЕРТЕЖ	
1.020-1/87.2-6 К044	КАРКАС ПРОСТРАНСТВЕННЫЙ КП-75	50
	СБОРОЧНЫЙ ЧЕРТЕЖ	
1.020-1/87.2-6 К045	КАРКАС ПРОСТРАНСТВЕННЫЙ КП-76	51
	СБОРОЧНЫЙ ЧЕРТЕЖ	
1.020-1/87.2-6 К046	КАРКАС ПРОСТРАНСТВЕННЫЙ КП-77	52
	СБОРОЧНЫЙ ЧЕРТЕЖ	
1.020-1/87.2-6 К047	КАРКАС ПРОСТРАНСТВЕННЫЙ КП-78 - КП-80	53
	СБОРОЧНЫЙ ЧЕРТЕЖ	
1.020-1/87.2-6 К048	КАРКАС ПРОСТРАНСТВЕННЫЙ КП-81	54
	СБОРОЧНЫЙ ЧЕРТЕЖ	
1.020-1/87.2-6 К049	КАРКАС ПРОСТРАНСТВЕННЫЙ КП-82	55
	СБОРОЧНЫЙ ЧЕРТЕЖ	
1.020-1/87.2-6 К050	КАРКАС ПРОСТРАНСТВЕННЫЙ КП-83	56
	СБОРОЧНЫЙ ЧЕРТЕЖ	

ОПЕРАТОР СИСТЕМЫ

САПР КиевЗНИИЭП

ВЗАМ. ИНВ. № | ПОДПИСЬ И ДАТА | ИНВ. № ПОДЛ.

ФОРМАТ А4

https://zavodjbi.com/

https://zavodjbi.com/

САПР КиевЗНИИЭП

ОПЕРАТОР СИСТЕМЫ

ОБОЗНАЧЕНИЕ ДОКУМЕНТА	НАИМЕНОВАНИЕ	СТР.
1.020-1/87.2-6 К051	КАРКАС ПРОСТРАНСТВЕННЫЙ КП-84	57
	СБОРОЧНЫЙ ЧЕРТЕЖ	
1.020-1/87.2-6 К052	КАРКАС ПРОСТРАНСТВЕННЫЙ КП-85 - КП-87	58
	СБОРОЧНЫЙ ЧЕРТЕЖ	
1.020-1/87.2-6 К053	КАРКАС ПРОСТРАНСТВЕННЫЙ КП-88	59
	СБОРОЧНЫЙ ЧЕРТЕЖ	
1.020-1/87.2-6 К054	КАРКАС ПРОСТРАНСТВЕННЫЙ КП-89 - КП-91	60
	СБОРОЧНЫЙ ЧЕРТЕЖ	
1.020-1/87.2-6 К055	КАРКАС ПРОСТРАНСТВЕННЫЙ КП-92	61
	СБОРОЧНЫЙ ЧЕРТЕЖ	
1.020-1/87.2-6 К056	КАРКАС ПРОСТРАНСТВЕННЫЙ КП-93	62
	СБОРОЧНЫЙ ЧЕРТЕЖ	
1.020-1/87.2-6 К057	КАРКАС ПРОСТРАНСТВЕННЫЙ КП-94	63
	СБОРОЧНЫЙ ЧЕРТЕЖ	
1.020-1/87.2-6 К058	КАРКАС ПРОСТРАНСТВЕННЫЙ КП-95	64
	СБОРОЧНЫЙ ЧЕРТЕЖ	
1.020-1/87.2-6 К059	КАРКАС ПРОСТРАНСТВЕННЫЙ КП-96, КП-97	65
	СБОРОЧНЫЙ ЧЕРТЕЖ	
1.020-1/87.2-6 К060	КАРКАС ПРОСТРАНСТВЕННЫЙ КП-98, КП-99	66
	СБОРОЧНЫЙ ЧЕРТЕЖ	
1.020-1/87.2-6 К061	КАРКАС ПРОСТРАНСТВЕННЫЙ КП-100	67
	СБОРОЧНЫЙ ЧЕРТЕЖ	
1.020-1/87.2-6 К062	КАРКАС ПРОСТРАНСТВЕННЫЙ КП-101, КП-102	68
	СБОРОЧНЫЙ ЧЕРТЕЖ	
1.020-1/87.2-6 К063	КАРКАС ПРОСТРАНСТВЕННЫЙ КП-103	69
	СБОРОЧНЫЙ ЧЕРТЕЖ	

ВЗАМ. ИНВ № | ПОДПИСЬ И ДАТА | ИНВ № ПОДЛ

ФОРМАТ А4

САПР КиевЗНИИЭП

ОПЕРАТОР СИСТЕМЫ

ОБОЗНАЧЕНИЕ ДОКУМЕНТА	НАИМЕНОВАНИЕ	СТР.
1.020-1/87.2-6 К064	КАРКАС ПРОСТРАНСТВЕННЫЙ КП-104	70
	СБОРОЧНЫЙ ЧЕРТЕЖ	
1.020-1/87.2-6 К065	КАРКАС ПРОСТРАНСТВЕННЫЙ КП-105, КП-106	71
	СБОРОЧНЫЙ ЧЕРТЕЖ	
1.020-1/87.2-6 К066	КАРКАС ПРОСТРАНСТВЕННЫЙ КП-107, КП-108	72
	СБОРОЧНЫЙ ЧЕРТЕЖ	
1.020-1/87.2-6 К067	КАРКАС ПРОСТРАНСТВЕННЫЙ КП-109, КП-110	73
	СБОРОЧНЫЙ ЧЕРТЕЖ	
1.020-1/87.2-6 К068	КАРКАС ПРОСТРАНСТВЕННЫЙ КП-111, КП-112	74
	СБОРОЧНЫЙ ЧЕРТЕЖ	
1.020-1/87.2-6 К069	КАРКАС ПРОСТРАНСТВЕННЫЙ КП-113	75
	СБОРОЧНЫЙ ЧЕРТЕЖ	
1.020-1/87.2-6 К070	КАРКАС ПРОСТРАНСТВЕННЫЙ КП-114, КП-115	76
	СБОРОЧНЫЙ ЧЕРТЕЖ	
1.020-1/87.2-6 К071	КАРКАС ПРОСТРАНСТВЕННЫЙ КП-116	77
	СБОРОЧНЫЙ ЧЕРТЕЖ	
1.020-1/87.2-6 К072	КАРКАС ПРОСТРАНСТВЕННЫЙ КП-117	78
	СБОРОЧНЫЙ ЧЕРТЕЖ	
1.020-1/87.2-6 К073	КАРКАС ПРОСТРАНСТВЕННЫЙ КП-118, КП-119	79
	СБОРОЧНЫЙ ЧЕРТЕЖ	
1.020-1/87.2-6 К074	КАРКАС ПРОСТРАНСТВЕННЫЙ КП-120	80
	СБОРОЧНЫЙ ЧЕРТЕЖ	
1.020-1/87.2-6 К075	КАРКАС ПРОСТРАНСТВЕННЫЙ КП-121, КП-122	81
	СБОРОЧНЫЙ ЧЕРТЕЖ	
1.020-1/87.2-6 К076	КАРКАС ПРОСТРАНСТВЕННЫЙ КП-123	82
	СБОРОЧНЫЙ ЧЕРТЕЖ	

ВЗАМ. ИНВ № | ПОДПИСЬ И ДАТА | ИНВ № ПОДЛ

ФОРМАТ А4

https://zavodjbi.com/

ОБОЗНАЧЕНИЕ ДОКУМЕНТА	НАИМЕНОВАНИЕ	СТР.
1.020-1/87.2-6 К077	КАРКАС ПРОСТРАНСТВЕННЫЙ КП-124	83
	СБОРОЧНЫЙ ЧЕРТЕЖ	
1.020-1/87.2-6 К078	КАРКАС ПРОСТРАНСТВЕННЫЙ КП-125, КП-126	84
	СБОРОЧНЫЙ ЧЕРТЕЖ	
1.020-1/87.2-6 К079	КАРКАС ПРОСТРАНСТВЕННЫЙ КП-127	85
	СБОРОЧНЫЙ ЧЕРТЕЖ	
1.020-1/87.2-6 К080	КАРКАС ПРОСТРАНСТВЕННЫЙ КП-128, КП-129	86
	СБОРОЧНЫЙ ЧЕРТЕЖ	
1.020-1/87.2-6 К081	КАРКАС ПРОСТРАНСТВЕННЫЙ КП-130	87
	СБОРОЧНЫЙ ЧЕРТЕЖ	
1.020-1/87.2-6 К082	КАРКАС ПРОСТРАНСТВЕННЫЙ КП-131	88
	СБОРОЧНЫЙ ЧЕРТЕЖ	
1.020-1/87.2-6 К083	КАРКАС ПРОСТРАНСТВЕННЫЙ КП-132, КП-133	89
	СБОРОЧНЫЙ ЧЕРТЕЖ	
1.020-1/87.2-6 К084	КАРКАС ПРОСТРАНСТВЕННЫЙ КП-134	90
	СБОРОЧНЫЙ ЧЕРТЕЖ	
1.020-1/87.2-6 К085	КАРКАС ПРОСТРАНСТВЕННЫЙ КП-135, КП-136	91
	СБОРОЧНЫЙ ЧЕРТЕЖ	
1.020-1/87.2-6 К086	КАРКАС ПРОСТРАНСТВЕННЫЙ КП-137	92
	СБОРОЧНЫЙ ЧЕРТЕЖ	
1.020-1/87.2-6 К087	КАРКАС ПРОСТРАНСТВЕННЫЙ КП-138	93
	СБОРОЧНЫЙ ЧЕРТЕЖ	
1.020-1/87.2-6 К088	КАРКАС ПРОСТРАНСТВЕННЫЙ КП-139	94
	СБОРОЧНЫЙ ЧЕРТЕЖ	
1.020-1/87.2-6 К089	КАРКАС ПРОСТРАНСТВЕННЫЙ КП-146	95
	СБОРОЧНЫЙ ЧЕРТЕЖ	

САПР КиЖ ЦНИИЭП

ОПЕРАТОР СИСТЕМЫ

ВЗАМ. ИНВ. № | ПОДПИСЬ И ДАТА | ИНВ. № ПОДЛ.

ФОРМАТ А4

ОБОЗНАЧЕНИЕ ДОКУМЕНТА	НАИМЕНОВАНИЕ	СТР.
1.020-1/87.2-6 К090	КАРКАС ПРОСТРАНСТВЕННЫЙ КП-141	96
	СБОРОЧНЫЙ ЧЕРТЕЖ	
1.020-1/87.2-6 К091	КАРКАС ПРОСТРАНСТВЕННЫЙ КП-142, КП-143	97
	СБОРОЧНЫЙ ЧЕРТЕЖ	
1.020-1/87.2-6 К092	КАРКАС ПРОСТРАНСТВЕННЫЙ КП-144	98
	СБОРОЧНЫЙ ЧЕРТЕЖ	
1.020-1/87.2-6 К093	КАРКАС ПРОСТРАНСТВЕННЫЙ КП-145	99
	СБОРОЧНЫЙ ЧЕРТЕЖ	
1.020-1/87.2-6 У	УЗЛЫ	100

САПР КиЖ ЦНИИЭП

ОПЕРАТОР СИСТЕМЫ

ВЗАМ. ИНВ. № | ПОДПИСЬ И ДАТА | ИНВ. № ПОДЛ.

ФОРМАТ А4

https://zavodjbi.com/

Настоящий выпуск содержит рабочие чертежи пространственных каркасов колонн сечением 400 х 400 мм выпуска 2-5.

Пространственные каркасы собираются из отдельных стержней, замкнутых хомутов, сеток косвенного армирования и закладных деталей при помощи контактной сварки.

Сварка стержней выполняется в соответствии с требованиями ГОСТ 14098-85 для соединений с нормируемой прочностью.

В зависимости от расчетных усилий предусмотрено изменение армирования пространственного каркаса по его длине обрывом продольной арматуры в вышерасположенных этажах колонны.

Диагональные связи должны привариваться к стержням продольной арматуры протяженными швами, длина швов не менее 5-ти диаметров арматуры связи.

Закладные детали МН-5 - МН-12 должны быть зафиксированы в проектном положении в форме.

Закладные детали МН-2 привариваются к продольным стержням пространственного каркаса дуговой сваркой односторонним швом.

Сборку пространственных каркасов рекомендуется производить на автоматизированных линиях согласно указаниям выпуска 0-7 "Указания по заводской технологии изготовления изделий".

Перечень выпусков, входящих в серию 1.020-1/87, приведен в выпуске 0-0.

Нач.отд	Гороков		1.020-1/87.2-6 ТТ	
Н.контр.	Ситник		Технические требования	Стадия: Р; Лист; Листов: 1
ГИП	Ситник			КиевЗНИИЭП
Проверил	Кондратова			
Разраб	Лукашук			

Формат А4

Формат А4

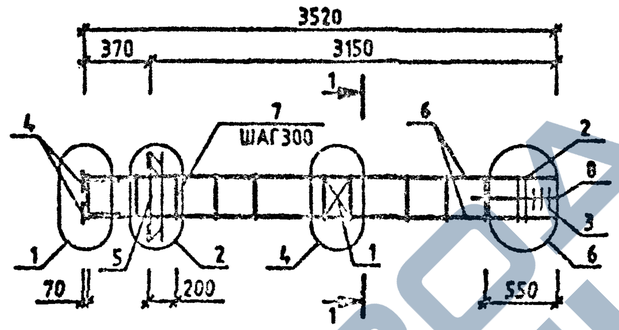

МАРКА	ПОЗ.	МАРКА АРМАТУРНОГО ИЗДЕЛИЯ	КОЛ. ШТ.	МАССА, КГ 1 ШТ.	МАССА, КГ ВСЕГО	ОБОЗНАЧЕНИЕ ДОКУМЕНТА 1.020-1/87.
КП-1	1	С-2	1	1.1	1.1	2-11 К01
	2	СКА-1	2	2.15	4.31	2-11 К02
	3	СКА-2	3	1.43	4.29	2-11 К03
	4	МН-2	4	1.1	4.4	2-11 К04
	5	МН-6	1	15.1	15.1	2-11 К06
	6	Ø20 А-Ш L=3500	4	8.63	34.53	БЧ
	7	ХМ-1	11	0.31	3.39	2-11 К11
	8	Ø6 А-I L=850	4	0.14	0.56	БЧ
				ИТОГО:	67.69	

МАРКА	ПОЗ.	МАРКА АРМАТУРНОГО ИЗДЕЛИЯ	КОЛ. ШТ.	МАССА, КГ 1 ШТ.	МАССА, КГ ВСЕГО	ОБОЗНАЧЕНИЕ ДОКУМЕНТА 1.020-1/87.
КП-2	1	С-2	1	1.1	1.1	2-11 К01
	2	СКА-1	2	2.15	4.31	2-11 К02
	3	СКА-2	3	1.43	4.29	2-11 К03
	4	МН-2	4	1.1	4.4	2-11 К04
	5	МН-8	1	19.78	19.78	2-11 К08
	6	Ø20 А-Ш L=3500	4	8.63	34.53	БЧ
	7	ХМ-1	11	0.31	3.39	2-11 К11
	8	Ø6 А-I L=850	4	0.14	0.56	БЧ
				ИТОГО:	72.37	

1-1

13

УЗЛЫ СМ. 1.020-1/87.2-6 У
ТЕХНИЧЕСКИЕ ТРЕБОВАНИЯ СМ. 1.020-1/87.2-6 ТТ
АРМАТУРА КЛАССОВ А-Ш, А-I ПО ГОСТ 5781-82

НАЧ.ОТД.	ГОРОХОВ		
Н.КОНТР.	СИТНИК		
ГИП	СИТНИК		
ПРОВЕРИЛ	ЛУПАШУК		
РАЗРАБ.	МОЛОДЦОВА		

1.020-1/87.2-6 К001

КАРКАС ПРОСТРАНСТВЕННЫЙ КП-1,КП-2
СБОРОЧНЫЙ ЧЕРТЕЖ

СТАДИЯ	ЛИСТ	ЛИСТОВ
Р		1

КиевЗНИИЭП

ФОРМАТ А3

МОЛОДЦОВА
ОПЕРАТОР СИСТЕМЫ
САПР КиевЗНИИЭП

ПОДПИСЬ И ДАТА | ВЗАМ. ИНВ.№
ИНВ.№ ПОДЛ.

https://zavodjbi.com/

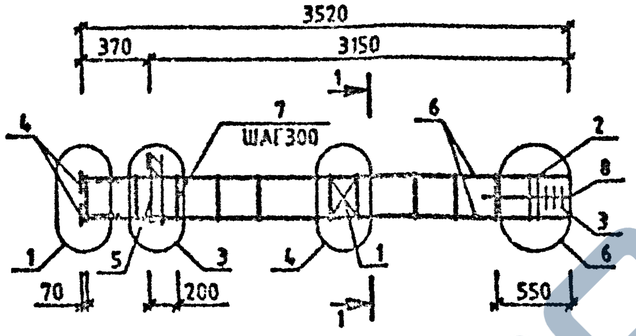

МАРКА	ПОЗ.	МАРКА АРМАТУРНОГО ИЗДЕЛИЯ	КОЛ. ШТ.	МАССА, КГ		ОБОЗНАЧЕНИЕ ДОКУМЕНТА 1.020-1/87.
				1 ШТ.	ВСЕГО	
КП-3	1	С-2	1	1.1	1.1	2-11 К01
	2	СКА-1	2	2.15	4.31	2-11 К02
	3	СКА-2	3	1.43	4.29	2-11 К03
	4	МН-2	4	1.1	4.4	2-11 К04
	5	МН-5	1	9.35	9.35	2-11 К05
	6	⌀20 А-Ш L=3500	4	8.63	34.53	БЧ
	7	ХМ-1	11	0.31	3.39	2-11 К11
	8	⌀6 А-I L=650	4	0.14	0.56	БЧ
				ИТОГО: 61.95		

МАРКА	ПОЗ.	МАРКА АРМАТУРНОГО ИЗДЕЛИЯ	КОЛ. ШТ.	МАССА, КГ		ОБОЗНАЧЕНИЕ ДОКУМЕНТА 1.020-1/87.
				1 ШТ.	ВСЕГО	
КП-4	1	С-2	1	1.1	1.1	2-11 К01
	2	СКА-1	2	2.15	4.31	2-11 К02
	3	СКА-2	3	1.43	4.29	2-11 К03
	4	МН-2	4	1.1	4.4	2-11 К04
	5	МН-7	1	12.95	12.95	2-11 К07
	6	⌀20 А-Ш L=3500	4	8.63	34.53	БЧ
	7	ХМ-1	11	0.31	3.39	2-11 К11
	8	⌀6 А-I L=650	4	0.14	0.58	БЧ
				ИТОГО: 65.54		

1-1

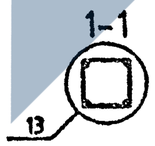

УЗЛЫ СМ. 1.020-1/87.2-6 У
ТЕХНИЧЕСКИЕ ТРЕБОВАНИЯ СМ. 1.020-1/87.2-6 ТТ
АРМАТУРА КЛАССОВ А-Ш, А-I ПО ГОСТ 5781-82

НАЧ.ОТД.	ГОРОХОВ		
Н.КОНТР.	СИТНИК		
ГИП	СИТНИК		
ПРОВЕРИЛ	ЛУКАШЕВ		
РАЗРАБ.	МОЛОДЦОВА		

1.020-1/87.2-6 К002

КАРКАС ПРОСТРАНСТВЕННЫЙ КП-3,КП-4 СБОРОЧНЫЙ ЧЕРТЕЖ

СТАДИЯ	ЛИСТ	ЛИСТОВ
Р		1

КиевЗНИИЭП

ФОРМАТ А3

МОЛОДЦОВА
ОПЕРАТОР СИСТЕМЫ
САПР КиевЗНИИЭП

ПОДПИСЬ И ДАТА | ВЗАМ. ИНВ.№

https://zavodjbi.com/

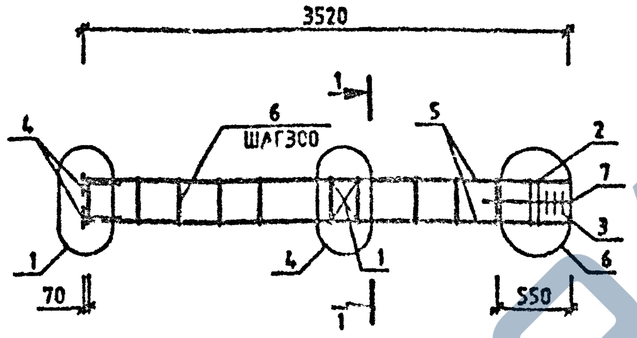

МАРКА	ПОЗ.	МАРКА АРМАТУРНОГО ИЗДЕЛИЯ	КОЛ. ШТ.	МАССА, КГ		ОБОЗНАЧЕНИЕ ДОКУМЕНТА 1.020-1/87.
				1 ШТ.	ВСЕГО	
КП-5	1	С-2	1	1.1	1.1	2-11 К01
	2	СКА-3	2	3.37	6.73	2-11 К02
	3	СКА-4	3	2.23	6.7	2-11 К03
	4	МН-2	4	1.1	4.4	2-11 К04
	5	Ф20 А-Ш L=3500	4	0.03	34.53	БЧ
	6	ХМ-1	11	0.31	3.39	2-11 К11
	7	Ф6 А-I L=850	4	0.14	0.56	БЧ
				ИТОГО:	57.43	

УЗЛЫ СМ. 1.020-1/87.2-6 У
ТЕХНИЧЕСКИЕ ТРЕБОВАНИЯ СМ. 1.020-1/87.2-6 ТТ
АРМАТУРА КЛАССОВ А-Ш, А-I ПО ГОСТ 5781-82

1-1

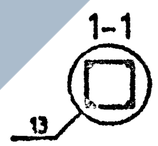

НАЧОТД.	ГОРОХОВ		1.020-1/87.2-6 К003
Н.КОНТР.	СИТНИК		КАРКАС ПРОСТРАНСТВЕННЫЙ КП-5 СБОРОЧНЫЙ ЧЕРТЕЖ
ГИП	СИТНИК		СТАДИЯ: Р; ЛИСТ: ; ЛИСТОВ: 1
ГИП	ЛУКАШУК		КиевЗНИИЭП
ИНЖ.	МОЛОДЦОВА		

ФОРМАТ А3

МОЛОДЦОВА
ГЕРАТОР СИСТЕМЫ
СЛТР КиевЗНИИЭП

ПОДПИСЬ И ДАТА | ВЗАМ. ИНВ №
ИНВ. № ПОДЛ.

https://zavodjbi.com/

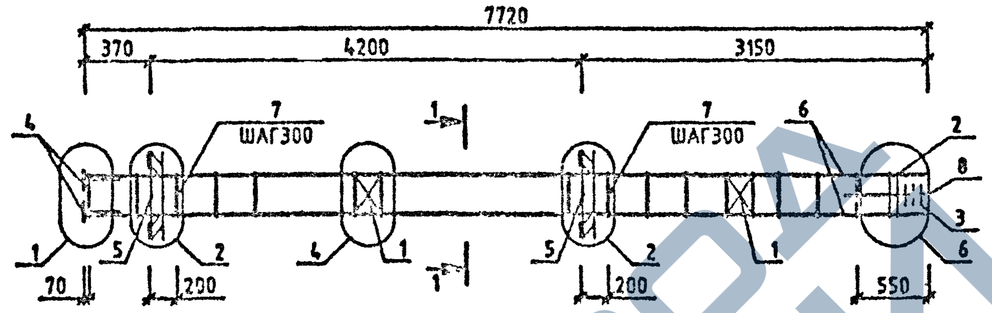

МАРКА	ПОЗ.	МАРКА АРМАТУРНОГО ИЗДЕЛИЯ	КОЛ. ШТ.	МАССА, КГ		ОБОЗНАЧЕНИЕ ДОКУМЕНТА 1.020-1/87.
				1 ШТ.	ВСЕГО	
КП-6	1	С-2	2	1.1	2.19	2-11 К01
	2	СКА-1	2	2.15	4.31	2-11 К02
	3	СКА-2	3	1.43	4.29	2-11 К03
	4	МН-2	4	1.1	4.4	2-11 К04
	5	МН-8	2	15.1	30.2	2-11 К06
	6	⌀20 А-Ш L=7700	4	18.99	75.96	БЧ
	7	ХМ-1	25	0.31	7.71	2-11 К11
	8	⌀6 А-I L=850	4	0.14	0.58	БЧ
				ИТОГО:	129.64	

МАРКА	ПОЗ.	МАРКА АРМАТУРНОГО ИЗДЕЛИЯ	КОЛ. ШТ.	МАССА, КГ		ОБОЗНАЧЕНИЕ ДОКУМЕНТА 1.020-1/87.
				1 ШТ.	ВСЕГО	
КП-7	1	С-2	2	1.1	2.19	2-11 К01
	2	СКА-1	2	2.15	4.31	2-11 К02
	3	СКА-2	3	1.43	4.29	2-11 К03
	4	МН-2	4	1.1	4.4	2-11 К04
	5	МН-8	2	19.78	39.57	2-11 К08
	6	⌀20 А-Ш L=7700	4	18.99	75.98	БЧ
	7	ХМ-1	25	0.31	7.71	2-11 К11
	8	⌀6 А-I L=850	4	0.14	0.58	БЧ
				ИТОГО:	139.00	

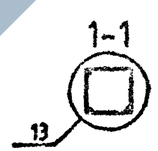

УЗЛЫ СМ. 1.020-1/87.2-6 У
ТЕХНИЧЕСКИЕ ТРЕБОВАНИЯ СМ. 1.020-1/87.2-6 ТТ
АРМАТУРА КЛАССОВ А-Ш, А-I ПО ГОСТ 5781-82

САПР КиевЗНИИЭП

МОЛОДЦОВА

НАЧ.ОТД.	ГОРОХОВ		1.020-1/87.2-6 К004	
Н.КОНТР.	СИТНИК		КАРКАС ПРОСТРАНСТВЕННЫЙ КП-6,КП-7 СБОРОЧНЫЙ ЧЕРТЕЖ	СТАДИЯ: Р; ЛИСТ: ; ЛИСТОВ: 1
ГИП	СИТНИК			КиевЗНИИЭП
ПРОВЕРИЛ	ЛОЗОВИК			
РАЗРАБ.	МОЛОДЦОВА			

ФОРМАТ А3

https://zavodjbi.com/
ЗАВОД ЖБИ

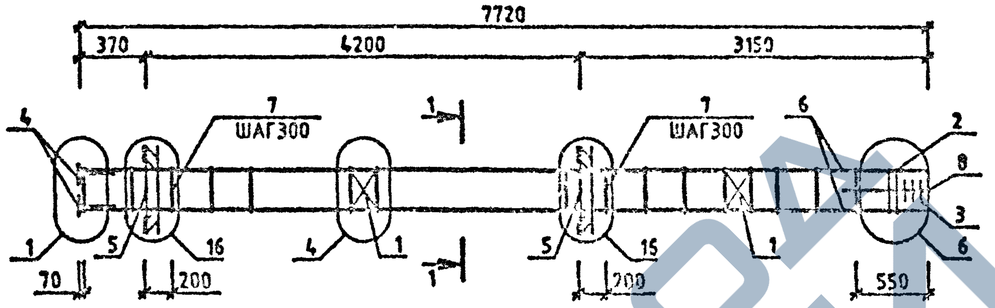

МАРКА	ПОЗ.	МАРКА АРМАТУРНОГО ИЗДЕЛИЯ	КОЛ. ШТ.	МАССА, КГ		ОБОЗНАЧЕНИЕ ДОКУМЕНТА 1.020-1/87.
				1 ШТ.	ВСЕГО	
КП-8	1	С-2	2	1.1	2.19	2-11 К01
	2	СКА-3	2	3.37	6.73	2-11 К02
	3	СКА-4	3	2.23	6.7	2-11 К03
	4	МН-2	4	1.1	4.4	2-11 К04
	5	МН-12	2	34.9	69.8	2-11 К10
	6	920 А-Ш L=7700	4	18.99	75.96	БЧ
	7	ХМ-1	25	0.31	7.71	2-11 К11
	8	96 А-I L=650	4	0.14	0.56	БЧ
				ИТОГО:	174.07	

1-1

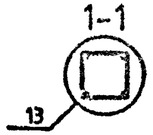

УЗЛЫ СМ. 1.020-1/87.2-6 У
ТЕХНИЧЕСКИЕ ТРЕБОВАНИЯ СМ. 1.020-1/87.2-6 ТТ
АРМАТУРА КЛАССОВ А-Ш, А-I ПО ГОСТ 5781-82

НАЧ.ОТД.	ГОРОХОВ		
Н.КОНТР.	СИТНИК		
ГИП	СИТНИК		
ГЛ.СПЕЦ.ГИП	Л.ХАШУК		
Т.ГРУПП.	МОЛОДЦОВА		

1.020-1/87.2-6 К005

КАРКАС ПРОСТРАНСТВЕННЫЙ КП-8 СБОРОЧНЫЙ ЧЕРТЕЖ

СТАДИЯ	ЛИСТ	ЛИСТОВ
Р		1

КиевЗНИИЭП

ФОРМАТ А3

МОЛОДЦОВА
ОПЕРАТОР СИСТЕМЫ
САПР КиевЗНИИЭП

ЗАВОД ЖБИ
https://zavodjbi.com/

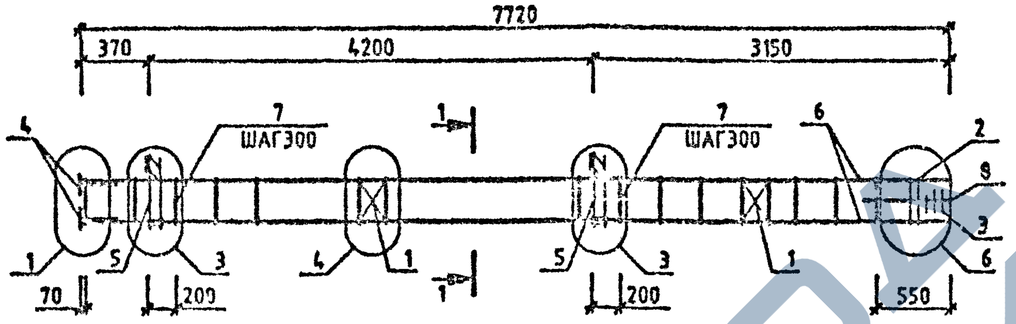

МАРКА	ПОЗ.	МАРКА АРМАТУРНОГО ИЗДЕЛИЯ	КОЛ. ШТ.	МАССА, КГ		ОБОЗНАЧЕНИЕ ДОКУМЕНТА 1.020-1/87.
				1 ШТ.	ВСЕГО	
КП-9	1	С-2	2	1.1	2.19	2-11 К01
	2	СКА-1	2	2.15	4.31	2-11 К02
	3	СКА-2	3	1.43	4.29	2-11 К03
	4	МН-2	4	1.1	4.4	2-11 К04
	5	МН-5	2	9.35	18.71	2-11 К05
	6	⌀20 А-Ш L=7700	4	18.99	75.96	БЧ
	7	ХМ-1	25	0.31	7.71	2-11 К11
	8	⌀6 А-I L=850	4	0.14	0.58	БЧ
				ИТОГО:	110.15	

МАРКА	ПОЗ.	МАРКА АРМАТУРНОГО ИЗДЕЛИЯ	КОЛ. ШТ.	МАССА, КГ		ОБОЗНАЧЕНИЕ ДОКУМЕНТА 1.020-1/87.
				1 ШТ.	ВСЕГО	
КП-10	1	С-2	2	1.1	2.19	2-11 К01
	2	СКА-1	2	2.15	4.31	2-11 К02
	3	СКА-2	3	1.43	4.29	2-11 К03
	4	МН-2	4	1.1	4.4	2-11 К04
	5	МН-7	2	12.95	25.91	2-11 К07
	6	⌀20 А-Ш L=7700	4	18.99	75.96	БЧ
	7	ХМ-1	25	0.31	7.71	2-11 К11
	8	⌀6 А-I L=850	4	0.14	0.58	БЧ
				ИТОГО:	125.35	

1-1

13

УЗЛЫ СМ. 1.020-1/87.2-6 У
ТЕХНИЧЕСКИЕ ТРЕБОВАНИЯ СМ. 1.020-1/87.2-6 ТТ
АРМАТУРА КЛАССОВ А-Ш, А-I ПО ГОСТ 5781-82

НАЧ.ОТД.	ГОРОХОВ		
Н.КОНТР.	СИТНИК		
ГИП	СИТНИК		
ПРОВЕРИЛ	ЛЫКАШЕНКО		
РАЗРАБ.	МОРОДИЦЕВА		

1.020-1/87.2-6 К006

КАРКАС ПРОСТРАНСТВЕННЫЙ КП-9,КП-10 СБОРОЧНЫЙ ЧЕРТЕЖ

СТАДИЯ	ЛИСТ	ЛИСТОВ
Р		1

КиевЗНИИЭП

МОРОДИЦЕВА
ОТВЕТСТВ. ИСПОЛНИТЕЛЬ
САПР КиевЗНИИЭП

ИНВ.№ ПОДЛ. | ПОДПИСЬ И ДАТА | ВЗАМ. ИНВ.№

ФОРМАТ А3

https://zavodjbi.com/

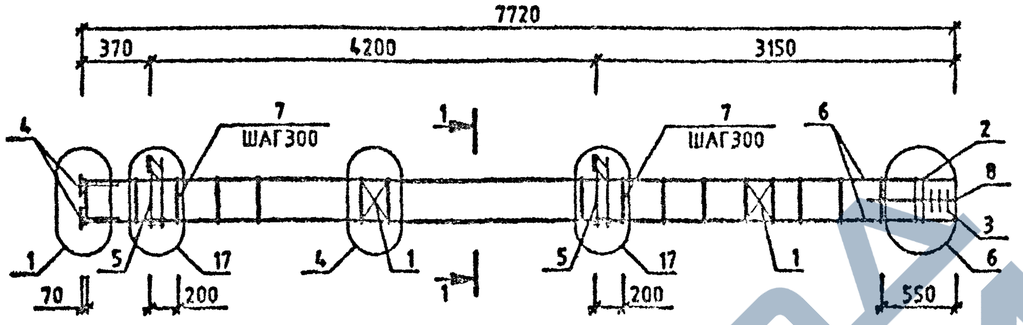

МАРКА	ПОЗ.	МАРКА АРМАТУРНОГО ИЗДЕЛИЯ	КОЛ. ШТ.	МАССА, КГ 1 ШТ.	МАССА, КГ ВСЕГО	ОБОЗНАЧЕНИЕ ДОКУМЕНТА 1.020-1/87.
КП-11	1	С-2	2	1.1	2.19	2-11 К01
	2	СКА-3	2	3.37	6.73	2-11 К02
	3	СКА-4	3	2.23	6.7	2-11 К03
	4	МН-2	4	1.1	4.4	2-11 К04
	5	МН-11	2	25.23	50.47	2-11 К09
	6	Ø20 А-Ш L=7700	4	18.99	75.96	БЧ
	7	ХМ-1	25	0.31	7.71	2-11 К11
	8	Ø8 А-I L=650	4	0.14	0.58	БЧ
				ИТОГО:	154.74	

1-1

13

УЗЛЫ СМ. 1.020-1/87.2-6 У
ТЕХНИЧЕСКИЕ ТРЕБОВАНИЯ СМ. 1.020-1/87.2-6 ТТ
АРМАТУРА КЛАССОВ А-Ш, А-I ПО ГОСТ 5781-82

НАЧ.ОТД.	ГОРОХОВ		
Н.КОНТР.	СИПЯГИН		
ГИП	СИПЯГИН		
ПРОВЕРИЛ	ДУКАЛЕВИЧ		
РАЗРАБ.	БОЛДЫРЕВА		

1.020-1/87.2-6 К007

КАРКАС ПРОСТРАНСТВЕННЫЙ КП-11
СБОРОЧНЫЙ ЧЕРТЕЖ

СТАДИЯ	ЛИСТ	ЛИСТОВ
Р		1

КиевЗНИИЭП

ФОРМАТ А3

МОЛОДЦОВА
ОПЕРАТОР СИСТЕМЫ
САПР КиевЗНИИЭП

ВЗАМ. ИНВ.№ | ПОДПИСЬ И ДАТА | ИНВ.№ ПОДЛ.

https://zavodjbi.com/

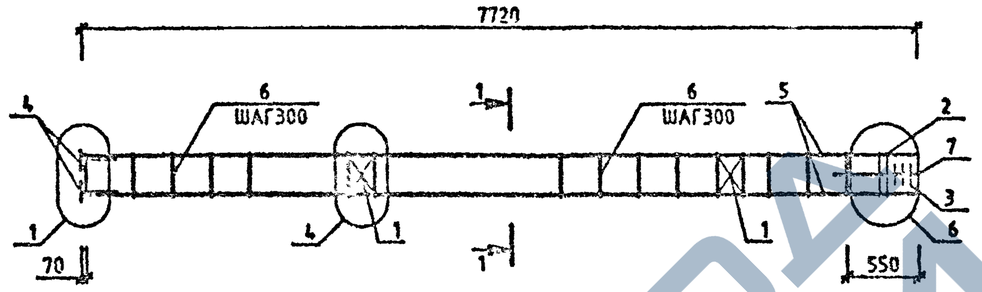

МАРКА	ПОЗ.	МАРКА АРМАТУРНОГО ИЗДЕЛИЯ	КОЛ. ШТ.	МАССА, КГ 1 ШТ.	МАССА, КГ ВСЕГО	ОБОЗНАЧЕНИЕ ДОКУМЕНТА 1.020-1/87.
КП-12	1	С-2	2	1.1	2.19	2-11 К01
	2	СКА-1	2	2.15	4.31	2-11 К02
	3	СКА-2	3	1.43	4.29	2-11 К03
	4	МН-2	4	1.1	4.4	2-11 К04
	5	Ф20 А-Ш L=7700	4	18.99	75.96	БЧ
	6	ХМ-1	25	0.31	7.71	2-11 К11
	7	Ф6 А-I L=650	4	0.14	0.56	БЧ
				ИТОГО:	99.44	

МАРКА	ПОЗ.	МАРКА АРМАТУРНОГО ИЗДЕЛИЯ	КОЛ. ШТ.	МАССА, КГ 1 ШТ.	МАССА, КГ ВСЕГО	ОБОЗНАЧЕНИЕ ДОКУМЕНТА 1.020-1/87.
КП-13	1	С-2	2	1.1	2.19	2-11 К01
	2	СКА-3	2	3.37	6.73	2-11 К02
	3	СКА-4	3	2.23	6.7	2-11 К03
	4	МН-2	4	1.1	4.4	2-11 К04
	5	Ф20 А-Ш L=7700	4	18.99	75.96	БЧ
	6	ХМ-1	25	0.31	7.71	2-11 К11
	7	Ф6 А-I L=650	4	0.14	0.56	БЧ
				ИТОГО:	104.27	

УЗЛЫ СМ. 1.020-1/87.2-6 У
ТЕХНИЧЕСКИЕ ТРЕБОВАНИЯ СМ. 1.020-1/87.2-6 ТТ
АРМАТУРА КЛАССОВ А-Ш, А-I ПО ГОСТ 5781-82

1-1
13

НАЧ.ОТД.	ГОРОХОВ	
Н.КОНТР.	СИТНИК	
ГИП	СИТНИК	
ПРОВЕРИЛ	ЛУКАШИК	
РАЗРАБ.	КОЗОЛЦОВА	

1.020-1/87.2-6 К008

КАРКАС ПРОСТРАНСТВЕННЫЙ КП-12,КП-13
СБОРОЧНЫЙ ЧЕРТЕЖ

СТАДИЯ	ЛИСТ	ЛИСТОВ
Р		1

КиевЗНИИЭП

ФОРМАТ А3

КОЗОЛЦОВА
ОПЕРАТОР СИСТЕМЫ
САПР КиевЗНИИЭП

ИНВ.№ ПОДЛ. | ПОДПИСЬ И ДАТА | ВЗАМ. ИНВ.№

https://zavodjbi.com/
ЗАВОД ЖБИ

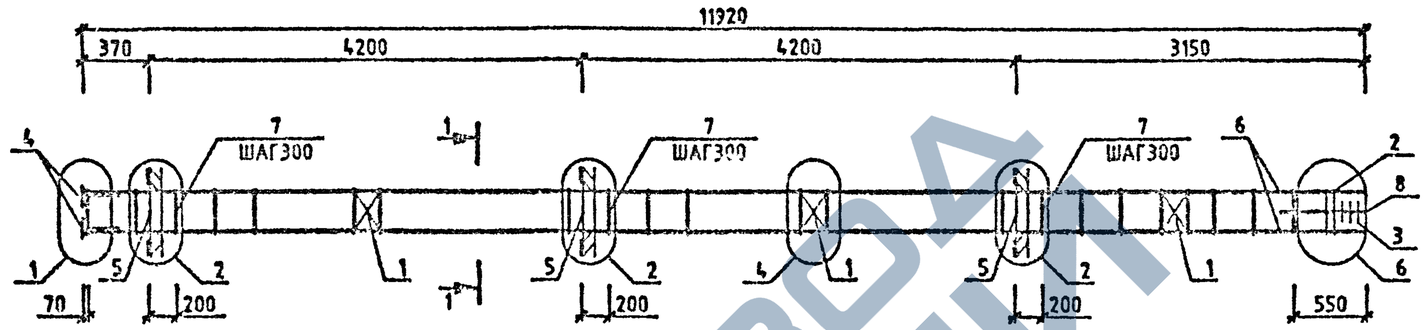

МАРКА	ПОЗ.	МАРКА АРМАТУРНОГО ИЗДЕЛИЯ	КОЛ. ШТ.	МАССА, КГ 1 ШТ.	МАССА, КГ ВСЕГО	ОБОЗНАЧЕНИЕ ДОКУМЕНТА 1.020-1/87.
КП-14	1	С-2	3	1.1	3.29	2-11 К01
	2	СКА-1	2	2.15	4.31	2-11 К02
	3	СКА-2	3	1.43	4.29	2-11 К03
	4	МН-2	4	1.1	4.4	2-11 К04
	5	МН-6	3	15.1	45.3	2-11 К06
	6	⌀20 А-Ш L=11900	4	29.35	117.39	БЧ
	7	ХМ-1	39	0.31	12.03	2-11 К11
	8	⌀6 А-I L=650	4	0.14	0.56	БЧ
				ИТОГО:	191.50	

МАРКА	ПОЗ.	МАРКА АРМАТУРНОГО ИЗДЕЛИЯ	КОЛ. ШТ.	МАССА, КГ 1 ШТ.	МАССА, КГ ВСЕГО	ОБОЗНАЧЕНИЕ ДОКУМЕНТА 1.020-1/87.
КП-15	1	С-2	3	1.1	3.29	2-11 К01
	2	СКА-3	2	3.37	6.73	2-11 К02
	3	СКА-4	3	2.23	6.7	2-11 К03
	4	МН-2	4	1.1	4.4	2-11 К04
	5	МН-6	3	19.78	59.35	2-11 К08
	6	⌀20 А-Ш L=11900	4	29.35	117.39	БЧ
	7	ХМ-1	39	0.31	12.03	2-11 К11
	8	⌀6 А-I L=650	4	0.14	0.56	БЧ
				ИТОГО:	210.47	

УЗЛЫ СМ. 1.020-1/87.2-6 Ч
ТЕХНИЧЕСКИЕ ТРЕБОВАНИЯ СМ. 1.020-1/87.2-6 ТТ
АРМАТУРА КЛАССОВ А-Ш, А-I ПО ГОСТ 5781-82

1-1
13

НАЧ.ОТД.	ГОРОХОВ	
Н.КОНТР.	СИТНЯК	
ГИП	СИТНЯК	
ПРОВЕРИЛ	ЛУКАШУК	
РАЗРАБ.	ПОЛОЦОВА	

1.020-1/87.2-6 К009

КАРКАС ПРОСТРАНСТВЕННЫЙ КП-14,КП-15 СБОРОЧНЫЙ ЧЕРТЕЖ

СТАДИЯ	ЛИСТ	ЛИСТОВ
Р		1

КиевЗНИИЭП

ФОРМАТ А3

ПОЛОЦОВА
ОПЕРАТОР СИСТЕМЫ
САПР КиевЗНИИЭП
ПОДПИСЬ И ДАТА
ВЗАМ. ИНВ №
ИНВ № ПОДЛ.

https://zavodjbi.com/

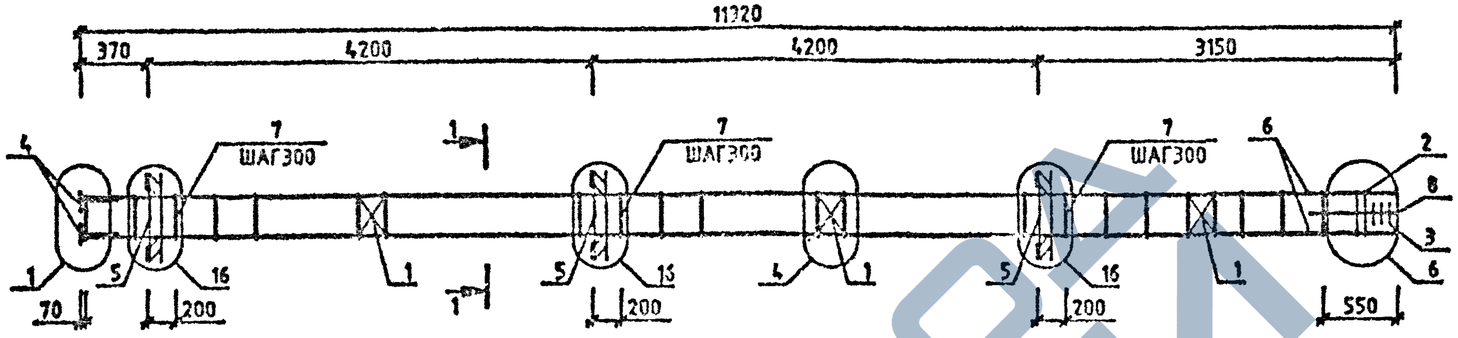

МАРКА	ПОЗ.	МАРКА АРМАТУРНОГО ИЗДЕЛИЯ	КОЛ. ШТ.	МАССА, КГ		ОБОЗНАЧЕНИЕ ДОКУМЕНТА 1.020-1/87.
				1 ШТ.	ВСЕГО	
КП-16	1	С-2	3	1.1	3.29	2-11 К01
	2	СКЛ-3	2	3.37	6.73	2-11 К02
	3	СКЛ-4	3	2.23	6.7	2-11 К03
	4	МН-2	4	1.1	4.4	2-11 К04
	5	МН-12	3	34.9	104.7	2-11 К10
	6	Ф20 А-Ш L=11900	4	29.35	117.39	БЧ
	7	ХМ-1	39	0.31	12.03	2-11 К11
	8	Ф8 А-I L=650	4	0.14	0.58	БЧ
				ИТОГО:	255.02	

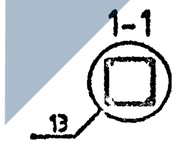

УЗ/У СМ. 1.020-1/87.2-6 У
ТЕХНИЧЕСКИЕ ТРЕБОВАНИЯ СМ. 1.020-1/87.2-6 ТТ
АРМАТУРА КЛАССОВ А-Ш, А-I ПО ГОСТ 5781-82

НАЧ.ОТД.	ГОРОХОВ		
Н.КОНТР.	СИТНИК		
ГИП	СИТНИК		
ПРОВЕРИЛ	ЛУКАШУК		
АРХИТ.	МОЛОДЦОВА		

1.020-1/87.2-6 К010

КАРКАС ПРОСТРАНСТВЕННЫЙ КП-16 СБОРОЧНЫЙ ЧЕРТЕЖ

СТАДИЯ	ЛИСТ	ЛИСТОВ
Р		1

КиевЗНИИЭП

ФОРМАТ А3

МОЛОДЦОВА
ЭКЗАРХОР
СИСТЕМЫ
САПР
КиевЗНИИЭП

ИНВ.№ ПОДЛ. | ПОДПИСЬ И ДАТА | ВЗАМ. ИНВ.№

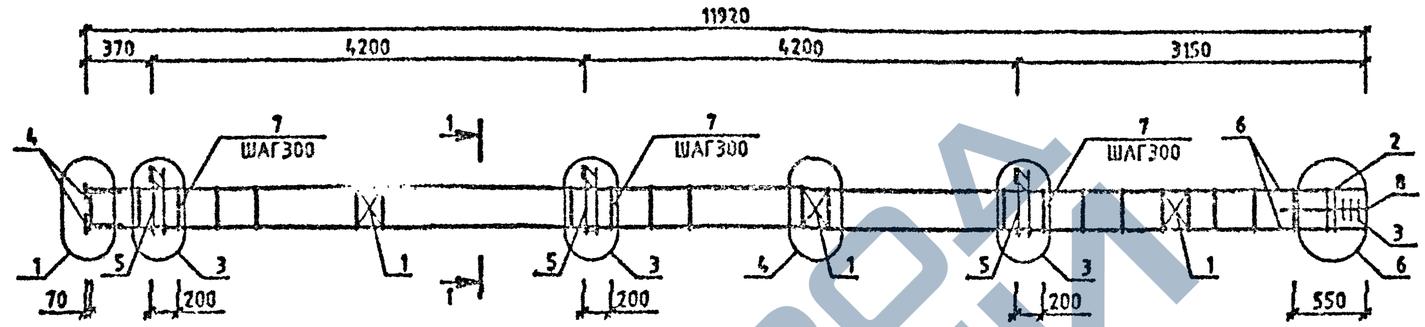

МАРКА	ПОЗ.	МАРКА АРМАТУРНОГО ИЗДЕЛИЯ	КОЛ. ШТ.	МАССА, КГ 1 ШТ.	МАССА, КГ ВСЕГО	ОБОЗНАЧЕНИЕ ДОКУМЕНТА 1.020-1/87.
КП-17	1	С-2	3	1.1	3.29	2-11 К01
	2	СКА-1	2	2.15	4.31	2-11 К02
	3	СКА-2	3	1.43	4.29	2-11 К03
	4	МН-2	4	1.1	4.4	2-11 К04
	5	МН-5	3	9.35	28.08	2-11 К05
	6	⌀20 А-Ш L=11900	4	29.35	117.39	БЧ
	7	ХМ-1	39	0.31	12.03	2-11 К11
	8	⌀8 А-I L=850	4	0.14	0.50	БЧ
				ИТОГО:	174.35	

МАРКА	ПОЗ.	МАРКА АРМАТУРНОГО ИЗДЕЛИЯ	КОЛ. ШТ.	МАССА, КГ 1 ШТ.	МАССА, КГ ВСЕГО	ОБОЗНАЧЕНИЕ ДОКУМЕНТА 1.020-1/87.
КП-18	1	С-2	3	1.1	3.29	2-11 К01
	2	СКА-1	2	2.15	4.31	2-11 К02
	3	СКА-2	3	1.43	4.29	2-11 К03
	4	МН-2	4	1.1	4.4	2-11 К04
	5	МН-7	3	12.95	38.86	2-11 К07
	6	⌀20 А-Ш L=11900	4	29.35	117.39	БЧ
	7	ХМ-1	39	0.31	12.03	2-11 К11
	8	⌀8 А-I L=850	4	0.14	0.56	БЧ
				ИТОГО:	185.15	

УЗОШ СНиП 1.020-1/87.2-6 Ш
ТЕХНИЧЕСКИЕ ТРЕБОВАНИЯ СНиП 1.020-1/87.2-6 ТТ
АРМАТУРА КЛАССОВ А-Ш, А-I ПО ГОСТ 5781-82

1-1

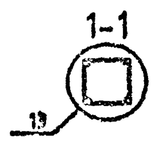

НАЧ.ОТД.	ГОРОХОВ		1.020-1/87.2-6.К011
Н.КОНТР.	СИТНИК		КАРКАС ПРОСТРАНСТВЕННЫЙ КП-17,КП-18 СБОРОЧНЫЙ ЧЕРТЕЖ
ГИП	СИТНИК		СТАДИЯ: Р; ЛИСТ: ; ЛИСТОВ: 1
ПРОВЕРИЛ	ЛУКАШУК		КиевЗНИИЭП
СОГЛАСОВ.	МОЛОДЦОВА		

МОЛОДЦОВА
ОПЕРАТОР СИСТЕМЫ
САПР КиевЗНИИЭП

ВЗАМ. ИНВ.№ | ПОДПИСЬ И ДАТА | ИНВ.№ ПОДЛ.

ФОРМАТ А3

https://zavodjbi.com/
ЗАВОД ЖБИ

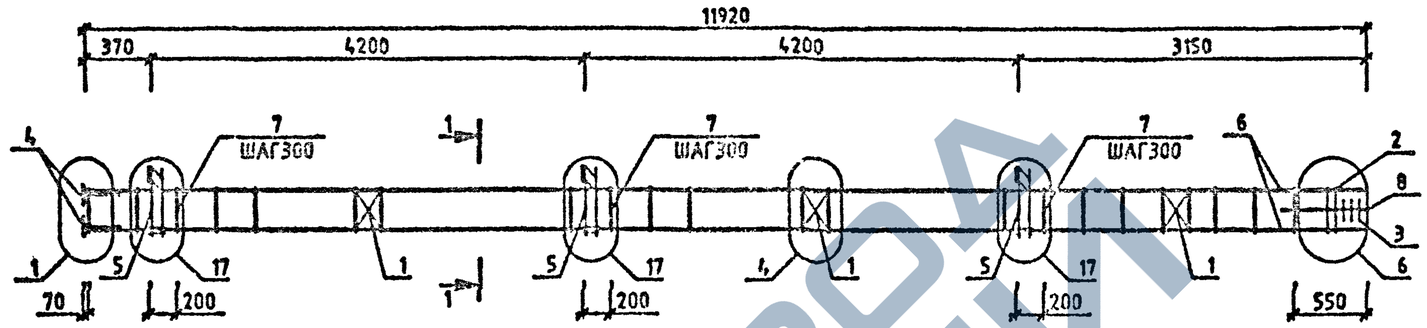

МАРКА	ПОЗ.	МАРКА АРМАТУРНОГО ИЗДЕЛИЯ	КОЛ. ШТ.	МАССА, КГ		ОБОЗНАЧЕНИЕ ДОКУМЕНТА 1.020-1/87.
				1 ШТ.	ВСЕГО	
КП-19	1	С-2	3	1.1	3.29	2-11 К01
	2	СКА-3	2	3.37	6.73	2-11 К02
	3	СКА-4	3	2.23	6.7	2-11 К03
	4	МН-2	4	1.1	4.4	2-11 К04
	5	МН-11	3	25.23	75.7	2-11 К09
	6	Ø20 А-II L=11900	4	29.35	117.39	БЧ
	7	ХМ-1	39	0.31	12.03	2-11 К11
	8	Ø6 А-I L=850	4	0.14	0.56	БЧ
				ИТОГО: 226.82		

УЗЛЫ СМ. 1.020-1/87.2-6 У
ТЕХНИЧЕСКИЕ ТРЕБОВАНИЯ СМ. 1.020-1/87.2-6 ТТ
АРМАТУРА КЛАССОВ А-II, А-I ПО ГОСТ 5781-82

1-1
13

НАЧ.ОТД.	ГОРОХОВ		
Н.КОНТР.	СИТНИК		
ГИП	СИТНИК		
ПРОВЕРИЛ	ЛУКАШУК		
РАЗРАБ.	МОЛОДЦОВА		

1.020-1/87.2-6 К012

КАРКАС ПРОСТРАНСТВЕННЫЙ КП-19 СБОРОЧНЫЙ ЧЕРТЕЖ

СТАДИЯ	ЛИСТ	ЛИСТОВ
Р		1

КиевЗНИИЭП

ФОРМАТ А3

САПР КиевЗНИИЭП
МОЛОДЦОВА
ОПЕРАТОР СИСТЕМЫ
ПОДПИСЬ И ДАТА | ВЗАМ. ИНВ.№
ИНВ.№ ПОДЛ.

https://zavodjbi.com/
ЗАВОД ЖБИ

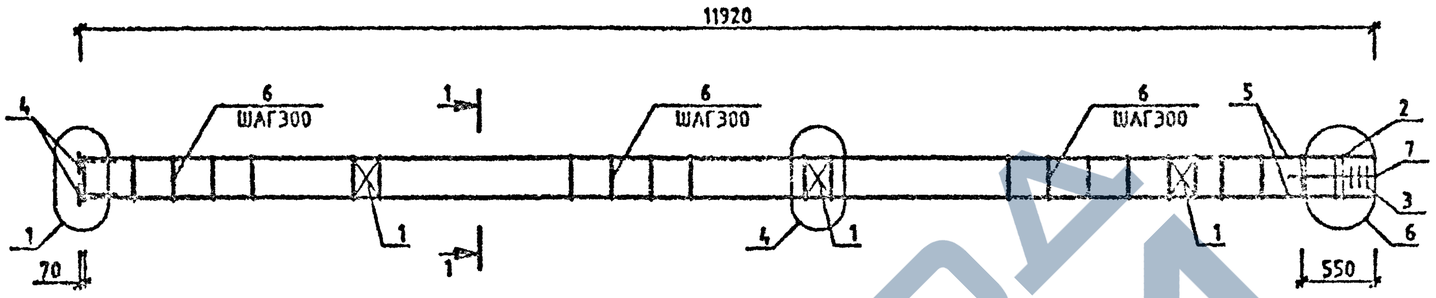

МАРКА	ПОЗ.	МАРКА АРМАТУРНОГО ИЗДЕЛИЯ	КОЛ. ШТ.	МАССА, КГ 1 ШТ.	МАССА, КГ ВСЕГО	ОБОЗНАЧЕНИЕ ДОКУМЕНТА 1.020-1/87.
КП-20	1	С-2	3	1.1	3.29	2-11 К01
	2	СКА-1	2	2.15	4.31	2-11 К02
	3	СКА-2	3	1.43	4.29	2-11 К03
	4	МН-2	4	1.1	4.4	2-11 К04
	5	⌀20 А-Ш L=11900	4	29.35	117.39	БЧ
	6	ХМ-1	39	0.31	12.03	2-11 К11
	7	⌀6 А-I L=650	4	0.14	0.58	БЧ
				ИТОГО:	146.29	

МАРКА	ПОЗ.	МАРКА АРМАТУРНОГО ИЗДЕЛИЯ	КОЛ. ШТ.	МАССА, КГ 1 ШТ.	МАССА, КГ ВСЕГО	ОБОЗНАЧЕНИЕ ДОКУМЕНТА 1.020-1/87.
КП-21	1	С-2	3	1.1	3.29	2-11 К01
	2	СКА-3	2	3.37	6.73	2-11 К02
	3	СКА-4	3	2.23	6.7	2-11 К03
	4	МН-2	4	1.1	4.4	2-11 К04
	5	⌀20 А-Ш L=11900	4	29.35	117.39	БЧ
	6	ХМ-1	39	0.31	12.03	2-11 К11
	7	⌀6 А-I L=650	4	0.14	0.58	БЧ
				ИТОГО:	151.12	

УЗГИ СН. 1.020-1/87.2-6 У
ТЕХНИЧЕСКИЕ ТРЕБОВАНИЯ СН. 1.020-1/87.2-6 ТТ
АРМАТУРА КЛАССОВ А-Ш, А-I ПО ГОСТ 5781-82

1-1
13

НАЧ.ОТД.	ГОРОХОВ		1.020-1/87.2-6 К013
Н.КОНТР.	СИТНИК		КАРКАС ПРОСТРАНСТВЕННЫЙ КП-20,КП-21 СБОРОЧНЫЙ ЧЕРТЕЖ
ГИП	СИТНИК		СТАДИЯ: Р; ЛИСТ: ; ЛИСТОВ: 1
ПРОВЕРИЛ	ЛУКАШИК		КиевЗНИИЭП
ИНЖ.ГРУППЫ	МОЛОДЦОВА		

САПР КиевЗНИИЭП
ОПЕРАТОР СИСТЕМЫ
МОЛОДЦОВА

ПОДП. | ДАТА | ПОДПИСЬ И ДАТА | ВЗАМ.ИНВ.№

ФОРМАТ А3

https://zavodjbi.com/

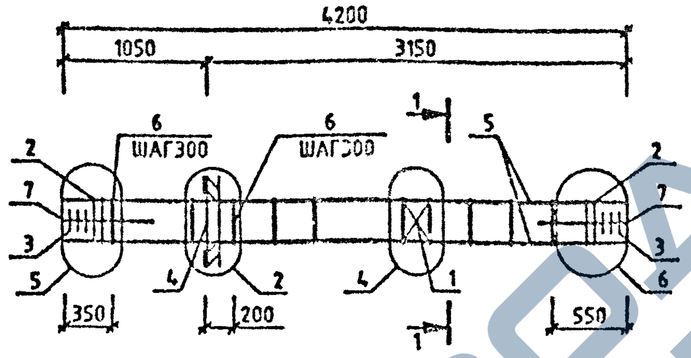

МАРКА	ПОЗ.	МАРКА АРМАТУРНОГО ИЗДЕЛИЯ	КОЛ. ШТ.	МАССА, КГ 1 ШТ.	МАССА, КГ ВСЕГО	ОБОЗНАЧЕНИЕ ДОКУМЕНТА 1.020-1/87.
КП-22	1	С-2	1	1.1	1.1	2-11 К01
	2	СКА-3	4	3.37	13.47	2-11 К02
	3	СКА-4	6	2.23	13.39	2-11 К03
	4	МН-6	1	15.1	15.1	2-11 К06
	5	⌀20 А-Ш L=4200	4	10.36	41.43	БЧ
	6	ХМ-1	12	0.31	3.7	2-11 К11
	7	⌀6 А-I L=650	8	0.14	1.15	БЧ
				ИТОГО:	89.34	

МАРКА	ПОЗ.	МАРКА АРМАТУРНОГО ИЗДЕЛИЯ	КОЛ. ШТ.	МАССА, КГ 1 ШТ.	МАССА, КГ ВСЕГО	ОБОЗНАЧЕНИЕ ДОКУМЕНТА 1.020-1/87.
КП-23	1	С-2	1	1.1	1.1	2-11 К01
	2	СКА-3	4	3.37	13.47	2-11 К02
	3	СКА-4	6	2.23	13.39	2-11 К03
	4	МН-8	1	19.78	19.78	2-11 К08
	5	⌀20 А-Ш L=4200	4	10.36	41.43	БЧ
	6	ХМ-1	12	0.31	3.7	2-11 К11
	7	⌀6 А-I L=650	8	0.14	1.15	БЧ
				ИТОГО:	94.02	

УЗЛЫ СМ. 1.020-1/87.2-6 У
ТЕХНИЧЕСКИЕ ТРЕБОВАНИЯ СМ. 1.020-1/87.2-6 ТТ
АРМАТУРА КЛАССОВ А-Ш, А-I ПО ГОСТ 5781-82

1-1

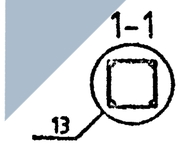

НАЧ.ОТД.	ГОРОХОВ		
Н.КОНТР.	СИТНИК		
ГИП	СИТНИК		
ПРОВЕРИЛ	ЛУКЬЯНЧ		
РАЗР.АБ.	МОЛОДЦОВА		

1.020-1/87.2-6 К014

КАРКАС ПРОСТРАНСТВЕННЫЙ КП-22,КП-23
СБОРОЧНЫЙ ЧЕРТЕЖ

СТАДИЯ	ЛИСТ	ЛИСТОВ
Р		1

КиевЗНИИЭП

ФОРМАТ А3

САПР КиевЗНИИЭП
ОПЕРАТОР СИСТЕМЫ
МОЛОДЦОВА

ПОДПИСЬ И ДАТА | ВЗАМ.ИНВ.№

https://zavodjbi.com/

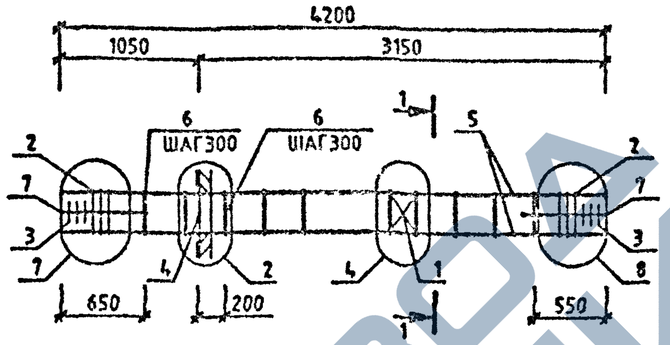

МАРКА	ПОЗ.	МАРКА АРМАТУРНОГО ИЗДЕЛИЯ	КОЛ. ШТ.	МАССА, КГ		ОБОЗНАЧЕНИЕ ДОКУМЕНТА 1.020-1/87.
				1 ШТ.	ВСЕГО	
КП-24	1	С-2	1	1.1	1.1	2-11 К01
	2	СКА-3	6	3.37	20.2	2-11 К02
	3	СКА-4	6	2.23	13.39	2-11 К03
	4	МН-8	1	15.1	15.1	2-11 К06
	5	⌀32 А-Ш L=4200	4	26.52	106.06	БЧ
	6	ХМ-2	11	0.56	6.21	2-11 К11
	7	⌀8 А-I L=650	8	0.14	1.15	БЧ
				ИТОГО: 163.21		

МАРКА	ПОЗ.	МАРКА АРМАТУРНОГО ИЗДЕЛИЯ	КОЛ. ШТ.	МАССА, КГ		ОБОЗНАЧЕНИЕ ДОКУМЕНТА 1.020-1/87.
				1 ШТ.	ВСЕГО	
КП-25	1	С-2	1	1.1	1.1	2-11 К01
	2	СКА-3	6	3.37	20.2	2-11 К02
	3	СКА-4	6	2.23	13.39	2-11 К03
	4	МН-8	1	19.78	19.78	2-11 К08
	5	⌀32 А-Ш L=4200	4	26.52	106.06	БЧ
	6	ХМ-2	11	0.56	6.21	2-11 К11
	7	⌀8 А-I L=650	8	0.14	1.15	БЧ
				ИТОГО: 167.89		

УЗОМ СМ. 1.020-1/87.2-6 М
ТЕХНИЧЕСКИЕ ТРЕБОВАНИЯ СМ. 1.020-1/87.2-6 ТТ
АРМАТУРА КЛАССОВ А-Ш, А-I ПО ГОСТ 5781-82

1-1
13

НАЧ.ОТД.	ГОРОХОВ		
Н.КОНТР.	СИТНИК		
ГИП	СИТНИК		
ПРОВЕРИЛ	ЛОЖАЧУК		
ГЛ.СПЕЦ.	ПОДОРВАН		

1.020-1/87.2-6 К015

КАРКАС ПРОСТРАНСТВЕННЫЙ КП-24,КП-25 СБОРОЧНЫЙ ЧЕРТЕЖ

СТАДИЯ	ЛИСТ	ЛИСТОВ
Р		1

КиевЗНИИЭП

ФОРМАТ А3

МОЛОДЦОВА
ОПЕРАТОР СИСТЕМЫ
САПР КиевЗНИИЭП

ПОДПИСЬ И ДАТА | ВЗАМ. ИНВ.№

https://zavodjbi.com/

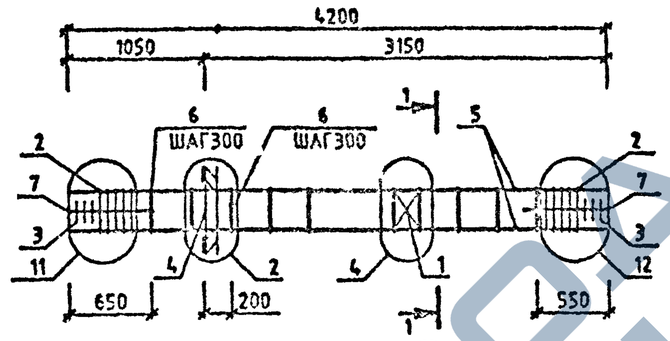

МАРКА	ПОЗ.	МАРКА АРМАТУРНОГО ИЗДЕЛИЯ	КОЛ. ШТ.	МАССА, КГ 1 ШТ.	МАССА, КГ ВСЕГО	ОБОЗНАЧЕНИЕ ДОКУМЕНТА 1.020-1/87.
КП-26	1	С-2	1	1.1	1.1	2-11 К01
	2	СКА-3	10	3.37	33.66	2-11 К02
	3	СКА-4	6	2.23	13.39	2-11 К03
	4	МН-6	1	15.1	15.1	2-11 К06
	5	Ф40 А-Ш L=4200	4	41.43	165.73	БЧ
	6	ХМ-3	11	0.91	9.97	2-11 К11
	7	Ф6 А-I L=650	8	0.14	1.15	БЧ
				ИТОГО:	240.1	

МАРКА	ПОЗ.	МАРКА АРМАТУРНОГО ИЗДЕЛИЯ	КОЛ. ШТ.	МАССА, КГ 1 ШТ.	МАССА, КГ ВСЕГО	ОБОЗНАЧЕНИЕ ДОКУМЕНТА 1.020-1/87.
КП-27	1	С-2	1	1.1	1.1	2-11 К01
	2	СКА-3	10	3.37	33.66	2-11 К02
	3	СКА-4	6	2.23	13.39	2-11 К03
	4	МН-6	1	19.78	19.78	2-11 К06
	5	Ф40 А-Ш L=4200	4	41.43	165.73	БЧ
	6	ХМ-3	11	0.91	9.97	2-11 К11
	7	Ф6 А-I L=650	8	0.14	1.15	БЧ
				ИТОГО:	244.78	

1-1

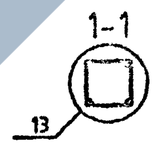

УЗЛЫ СМ. 1.020-1/87.2-6 У
ТЕХНИЧЕСКИЕ ТРЕБОВАНИЯ СМ. 1.020-1/87.2-6 ТТ
АРМАТУРА КЛАССОВ А-Ш, А-I ПО ГОСТ 5781-82

НАЧ.ОТД.	ГОРОХОВ		
Н.КОНТР.	СИТНИК		
ГИП	СИТНИК		
ПРОВЕРИЛ	ЛОКАЛЕЙК		
РАЗРАБ.	МОЛОДЦОВА		

1.020-1/87.2-6 К016

КАРКАС ПРОСТРАНСТВЕННЫЙ КП-26,КП-27 СБОРОЧНЫЙ ЧЕРТЕЖ

СТАДИЯ	ЛИСТ	ЛИСТОВ
Р		1

КиевЗНИИЭП

ФОРМАТ А3

МОЛОДЦОВА
ОПЕРАТОР СИСТЕМЫ
САПР КиевЗНИИЭП

ИНВ.№ ПОДЛ. | ПОДПИСЬ И ДАТА | ВЗАМ. ИНВ.№

https://zavodjbi.com/
ЗАВОД ЖБИ

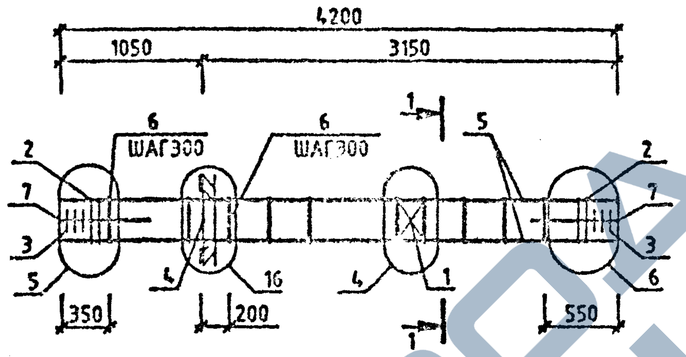

МАРКА	ПОЗ.	МАРКА АРМАТУРНОГО ИЗДЕЛИЯ	КОЛ. ШТ.	МАССА, КГ		ОБОЗНАЧЕНИЕ ДОКУМЕНТА 1.020-1/87.
				1 ШТ.	ВСЕГО	
КП-28	1	С-2	1	1.1	1.1	2-11 К01
	2	СКЛ-3	4	3.37	13.47	2-11 К02
	3	СКЛ-4	6	2.23	13.39	2-11 К03
	4	МН-12	1	34.9	34.9	2-11 К10
	5	Ф20 А-Ш L=4200	4	10.36	41.43	БЧ
	6	ХМ-1	12	0.31	3.7	2-11 К11
	7	Ф6 А-I L=650	8	0.14	1.15	БЧ
				ИТОГО:	109.14	

УКРЫ СН. 1077-1978-8 Ф
ТЕХНИЧЕСКИЕ ТРЕБОВАНИЯ СН. 1076-1977.2-6 ТТ
АРМАТУРА КЛАССОВ А-Ш, А-I ПО ГОСТ 5781-02

1-1

13

НАЧ.ОТД.	ГОРОХОВ		1.020-1/87.2-6 К017
Н.КОНТР.	СИТНИК		КАРКАС ПРОСТРАНСТВЕННЫЙ КП-28 СБОРОЧНЫЙ ЧЕРТЕЖ
ГИП	СИТНИК		СТАДИЯ: Р; ЛИСТ: ; ЛИСТОВ: 1
ПРОВЕРИЛ	ЛУКАШЕВ		КиевЗНИИЭП
ГАП СТР.	ЮЛ ЮЛОВА		

МОЛОДЦОВА
ОПЕРАТОР СИСТЕМЫ
САПР КиевЗНИИЭП

ИНВ.№ ПОДЛ. | ПОДПИСЬ И ДАТА | ВЗАМ. ИНВ.№

ФОРМАТ А3

https://zavodjbi.com/

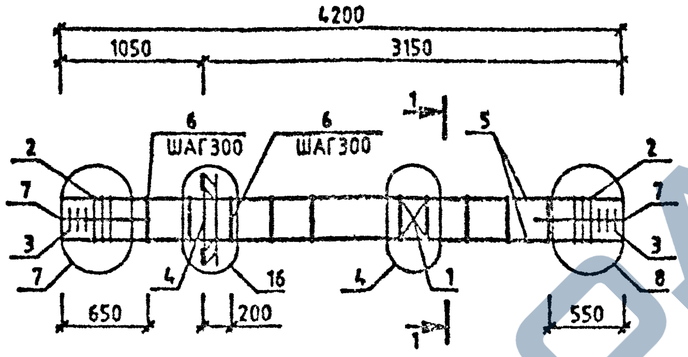

МАРКА	ПОЗ.	МАРКА АРМАТУРНОГО ИЗДЕЛИЯ	КОЛ. ШТ.	МАССА, КГ		ОБОЗНАЧЕНИЕ ДОКУМЕНТА 1.020-1/87.
				1 ШТ.	ВСЕГО	
КП-29	1	С-2	1	1.1	1.1	2-11 К01
	2	СКА-3	6	3.37	20.2	2-11 К02
	3	СКА-4	6	2.23	13.39	2-11 К03
	4	МН-12	1	34.9	34.9	2-11 К10
	5	932 А-Ш L=4200	4	26.52	106.06	БЧ
	6	ХМ-2	11	0.56	6.21	2-11 К11
	7	96 А-I L=650	8	0.14	1.15	БЧ
				ИТОГО: 103.01		

1-1

УЗЛЫ СМ. 1.020-1/87.2-6 У
ТЕХНИЧЕСКИЕ ТРЕБОВАНИЯ СМ. 1.020-1/87.2-6 ТТ
АРМАТУРА КЛАССОВ А-Ш, А-I ПО ГОСТ 5781-82

НАЧ.ОТД.	ГОРОХОВ		
Н.КОНТР.	СИТНИК		
ГИП	СИТНИК		
ПРОВЕРИЛ	БУКАШУК		
РАЗРАБ.	МОЛОДЦОВА		

1.020-1/87.2-6 К018

КАРКАС ПРОСТРАНСТВЕННЫЙ КП-29
СБОРОЧНЫЙ ЧЕРТЕЖ

СТАДИЯ	ЛИСТ	ЛИСТОВ
Р		1

КиевЗНИИЭП

ФОРМАТ А3

МОЛОДЦОВА
САПР КиевЗНИИЭП
ОПЕРАТОР СИСТЕМЫ
ИНВ.№ ПОДЛ. | ПОДПИСЬ И ДАТА | ВЗАМ. ИНВ.№

https://zavodjbi.com/

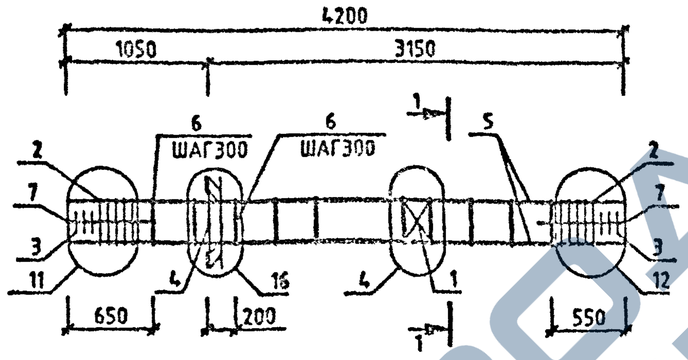

МАРКА	ПОЗ.	МАРКА АРМАТУРНОГО ИЗДЕЛИЯ	КОЛ. ШТ.	МАССА, КГ		ОБОЗНАЧЕНИЕ ДОКУМЕНТА 1.020-1/87.
				1 ШТ.	ВСЕГО	
КП-30	1	С-2	1	1.1	1.1	2-11 К01
	2	СКА-1	10	2.15	21.54	2-11 К02
	3	СКА-2	6	1.43	8.57	2-11 К03
	4	МН-12	1	34.9	34.9	2-11 К10
	5	Ø40 А-Ш L=4200	4	41.43	165.73	БЧ
	6	ХМ-3	11	0.91	9.97	2-11 К11
	7	Ø6 А-I L=650	8	0.14	1.15	БЧ
				ИТОГО: 242.96		

1-1

13

УСЛОВ СМ. 1.020-1/87.2-6 У
ТЕХНИЧЕСКИЕ ТРЕБОВАНИЯ СМ. 1.020-1/87.2-6 ТТ
АРМАТУРА КЛАССОВ А-Ш, А-I ПО ГОСТ 5781-82

НАЧ.ОТД.	ГОРОХОВ		1.020-1/87.2-6 К019
Н.КОНТР.	СИТНИК		КАРКАС ПРОСТРАНСТВЕННЫЙ КП-30 СБОРОЧНЫЙ ЧЕРТЕЖ
ГИП	СИТНИК		СТАДИЯ: Р; ЛИСТ: ; ЛИСТОВ: 1
ПРОВЕРИЛ	ЛУКАШУК		КиевЗНИИЭП

МОЛОДЦОВА
ОПЕРАТОР СИСТЕМЫ
САПР КиевЗНИИЭП

ПОДПИСЬ И ДАТА | ВЗАМ.ИНВ.№

ФОРМАТ А3

https://zavodjbi.com/

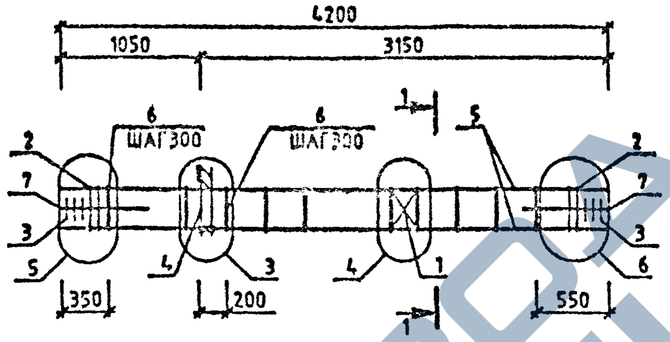

МАРКА	ПОЗ.	МАРКА АРМАТУРНОГО ИЗДЕЛИЯ	КОЛ. ШТ.	МАССА, КГ 1 ШТ.	МАССА, КГ ВСЕГО	ОБОЗНАЧЕНИЕ ДОКУМЕНТА 1.020-1/87.
КП-31	1	С-2	1	1.1	1.1	2-11 К01
	2	СКА-3	4	3.37	13.47	2-11 К02
	3	СКА-4	6	2.23	13.39	2-11 К03
	4	МН-5	1	9.35	9.35	2-11 К05
	5	⌀20 А-Ш L=4200	4	10.36	41.43	БЧ
	6	ХМ-1	12	0.31	3.7	2-11 К11
	7	⌀6 А-I L=650	8	0.14	1.15	БЧ
				ИТОГО:	83.6	

МАРКА	ПОЗ.	МАРКА АРМАТУРНОГО ИЗДЕЛИЯ	КОЛ. ШТ.	МАССА, КГ 1 ШТ.	МАССА, КГ ВСЕГО	ОБОЗНАЧЕНИЕ ДОКУМЕНТА 1.020-1/87.
КП-32	1	С-2	1	1.1	1.1	2-11 К01
	2	СКА-3	4	3.37	13.47	2-11 К02
	3	СКА-4	6	2.23	13.39	2-11 К03
	4	МН-7	1	12.95	12.95	2-11 К07
	5	⌀20 А-Ш L=4200	4	10.36	41.43	БЧ
	6	ХМ-1	12	0.31	3.7	2-11 К11
	7	⌀6 А-I L=650	8	0.14	1.15	БЧ
				ИТОГО:	87.19	

УЗЛЫ СМ. 1.020-1/87.2-6 У
ТЕХНИЧЕСКИЕ ТРЕБОВАНИЯ СМ. 1.020-1/87.2-6 ТТ
АРМАТУРА КЛАССОВ А-Ш, А-I ПО ГОСТ 5781-82

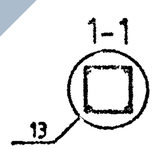

НАЧ.ОТД.	ГОРОХОВ		
Н.КОНТР.	СИТНИК		
ГИП	СИТНИК		
ПРОВЕРИЛ	ЛОКАШУК		
РАЗРАБ.	МОЛОДЦОВА		

1.020-1/87.2-6 К020

КАРКАС ПРОСТРАНСТВЕННЫЙ КП-31,КП-32
СБОРОЧНЫЙ ЧЕРТЕЖ

СТАДИЯ	ЛИСТ	ЛИСТОВ
Р		1

КиевЗНИИЭП

ФОРМАТ А3

МОЛОДЦОВА
ОПЕРАТОР СИСТЕМЫ
САПР КиевЗНИИЭП

ПОДПИСЬ И ДАТА | ВЗАМ. ИНВ №

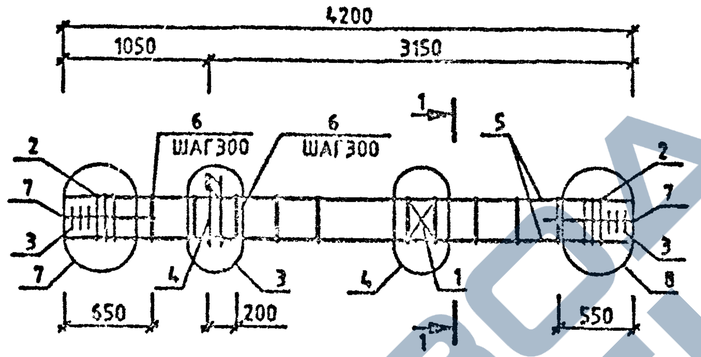

МАРКА	ПОЗ.	МАРКА АРМАТУРНОГО ИЗДЕЛИЯ	КОЛ. ШТ.	МАССА, КГ 1 ШТ.	МАССА, КГ ВСЕГО	ОБОЗНАЧЕНИЕ ДОКУМЕНТА 1.020-1/87.
КП-33	1	С-2	1	1.1	1.1	2-11 К01
	2	СКА-3	6	3.37	20.2	2-11 К02
	3	СКА-4	6	2.23	13.39	2-11 К03
	4	МН-5	1	9.35	9.35	2-11 К05
	5	932 А-Ш L=4200	4	26.52	106.06	БЧ
	6	ХМ-2	11	0.56	6.21	2-11 К11
	7	Ø6 А-I L=650	8	0.14	1.15	БЧ
				ИТОГО:	157.47	

МАРКА	ПОЗ.	МАРКА АРМАТУРНОГО ИЗДЕЛИЯ	КОЛ. ШТ.	МАССА, КГ 1 ШТ.	МАССА, КГ ВСЕГО	ОБОЗНАЧЕНИЕ ДОКУМЕНТА 1.020-1/87.
КП-34	1	С-2	1	1.1	1.1	2-11 К01
	2	СКА-3	6	3.37	20.2	2-11 К02
	3	СКА-4	6	2.23	13.39	2-11 К03
	4	МН-7	1	12.95	12.95	2-11 К07
	5	932 А-Ш L=4200	4	26.52	106.06	БЧ
	6	ХМ-2	11	0.56	6.21	2-11 К11
	7	Ø6 А-I L=650	8	0.14	1.15	БЧ
				ИТОГО:	161.06	

УЗЛЫ СМ. 1.020-1/87.2-6 У
ТЕХНИЧЕСКИЕ ТРЕБОВАНИЯ СМ. 1.020-1/87.2-6 ТТ
АРМАТУРА КЛАССОВ А-Ш, А-I ПО ГОСТ 5781-82

1-1

13

НАЧ.ОТД.	ГОРОХОВ		
Н.КОНТР.	СИПКИН		
ГИП	СИПКИН		
ПРОВЕРИЛ	ЛУКАШЕВ		
РАЗРАБ.	МОЛОДЦОВА		

1.020-1/87.2-6 К021

КАРКАС ПРОСТРАНСТВЕННЫЙ КП-33,КП-34
СБОРОЧНЫЙ ЧЕРТЕЖ

СТАДИЯ	ЛИСТ	ЛИСТОВ
Р		1

КиевЗНИИЭП

ФОРМАТ А3

САПР КиевЗНИИЭП
ОПЕРАТОР СИСТЕМЫ
МОЛОДЦОВА

ПОДПИСЬ И ДАТА
ИНВ.№ ПОДЛ.
ВЗАМ. ИНВ.№

https://zavodjbi.com/

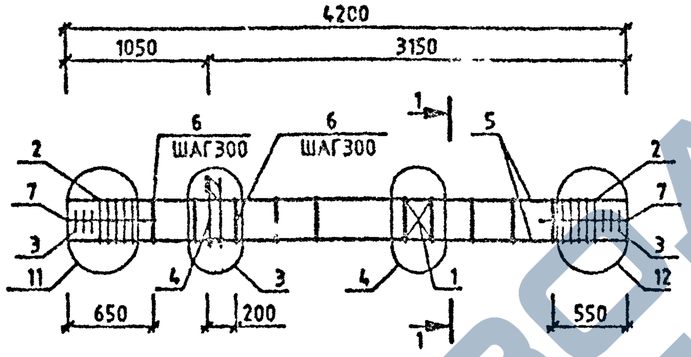

МАРКА	ПОЗ.	МАРКА АРМАТУРНОГО ИЗДЕЛИЯ	КОЛ. ШТ.	МАССА, КГ 1 ШТ.	МАССА, КГ ВСЕГО	ОБОЗНАЧЕНИЕ ДОКУМЕНТА 1.020-1/87.
КП-35	1	С-2	1	1.1	1.1	2-11 К01
	2	СКА-3	10	3.37	33.66	2-11 К02
	3	СКА-4	6	2.23	13.39	2-11 К03
	4	МН-5	1	9.35	9.35	2-11 К05
	5	⌀40 А-Ш L=4200	4	41.43	165.73	БЧ
	6	ХМ-3	11	0.91	9.97	2-11 К11
	7	⌀6 А-I L=650	8	0.14	1.15	БЧ
				ИТОГО:	234.36	

МАРКА	ПОЗ.	МАРКА АРМАТУРНОГО ИЗДЕЛИЯ	КОЛ. ШТ.	МАССА, КГ 1 ШТ.	МАССА, КГ ВСЕГО	ОБОЗНАЧЕНИЕ ДОКУМЕНТА 1.020-1/87.
КП-36	1	С-2	1	1.1	1.1	2-11 К01
	2	СКА-3	10	3.37	33.66	2-11 К02
	3	СКА-4	6	2.23	13.39	2-11 К03
	4	МН-7	1	12.95	12.95	2-11 К07
	5	⌀40 А-Ш L=4200	4	41.43	165.73	БЧ
	6	ХМ-3	11	0.91	9.97	2-11 К11
	7	⌀6 А-I L=650	8	0.14	1.15	БЧ
				ИТОГО:	237.95	

1-1

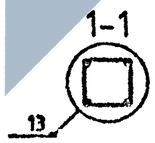

УЗЛЫ СМ. 1.020-1/87.2-6 У
ТЕХНИЧЕСКИЕ ТРЕБОВАНИЯ СМ. 1.020-1/87.2-6 ТТ
АРМАТУРА КЛАССОВ А-Ш, А-I ПО ГОСТ 5781-82

САПР Киевзниизп | ОПЕРАТОР СИСТЕМЫ | МОЛОДЦОВА

ИНВ.№ ПОДЛ. | ПОДПИСЬ И ДАТА | ВЗАМ. ИНВ.№

НАЧ.ОТД.	ГОРОХОВ		
Н.КОНТР.	СИТНИК		
ГИП	СИТНИК		
ПРОВЕРИЛ	ДЖАШИК		
РАЗРАБ.	МОЛОДЦОВА		

1.020-1/87.2-6 К022

КАРКАС ПРОСТРАНСТВЕННЫЙ КП-35,КП-36 СБОРОЧНЫЙ ЧЕРТЕЖ

СТАДИЯ	ЛИСТ	ЛИСТОВ
Р		1

КиевЗНИИЭП

ФОРМАТ А3

https://zavodjbi.com/

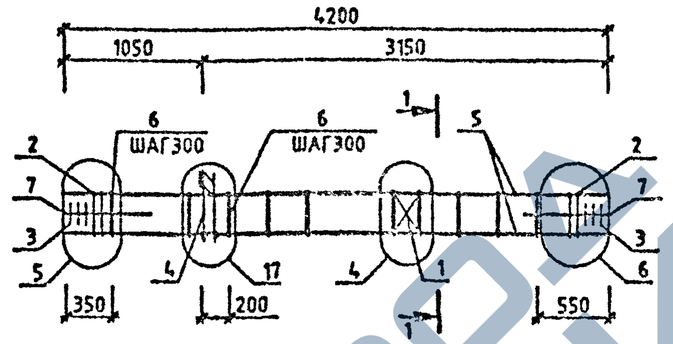

МАРКА	ПОЗ.	МАРКА АРМАТУРНОГО ИЗДЕЛИЯ	КОЛ. ШТ.	МАССА, КГ		ОБОЗНАЧЕНИЕ ДОКУМЕНТА 1.020-1/87.
				1 ШТ.	ВСЕГО	
КП-37	1	С-2	1	1.1	1.1	2-11 К01
	2	СКА-3	4	3.37	13.47	2-11 К02
	3	СКА-4	6	2.23	13.39	2-11 К03
	4	МН-11	1	25.23	25.23	2-11 К09
	5	Ø20 А-Ш L=4200	4	10.36	41.43	БЧ
	6	ХМ-1	12	0.31	3.7	2-11 К11
	7	Ø6 А-I L=650	8	0.14	1.15	БЧ
				ИТОГО: 99.48		

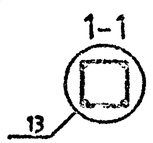

ГОСТ 7564-73, 3242-79, 6713-91
ТЕХНИЧЕСКИЕ ТРЕБОВАНИЯ СМ. 1.020-1/87.0-6 ТТ
АРМАТУРА КЛАССОВ А-Ш, А-I ПО ГОСТ 5781-82

НАЧ.ОТД.	ГОЛОХОВ		1.020-1/87.2-6 К023
Н.КОНТР.	СИТНИК		КАРКАС ПРОСТРАНСТВЕННЫЙ КП-37 СБОРОЧНЫЙ ЧЕРТЕЖ
ГИП	СИТНИК		СТАДИЯ: Р; ЛИСТ: ; ЛИСТОВ: 1
ПРОВЕРИЛ	ЛУКАШЕВ		КиевЗНИИЭП
ИНЖ.	МОЛОДЦОВА		

ФОРМАТ А3

МОЛОДЦОВА
ОПЕРАТОР СИСТЕМЫ
САПР КиевЗНИИЭП

ВЗАМ. ИНВ. №
ПОДПИСЬ И ДАТА
ИНВ. № ПОДЛ.

https://zavodjbi.com/

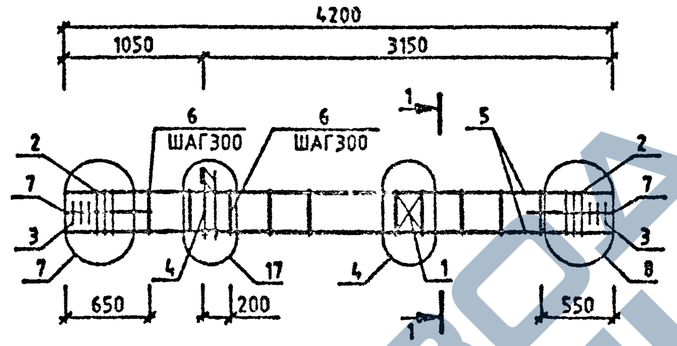

МАРКА	ПОЗ.	МАРКА АРМАТУРНОГО ИЗДЕЛИЯ	КОЛ. ШТ.	МАССА, КГ		ОБОЗНАЧЕНИЕ ДОКУМЕНТА 1.020-1/87.
				1 ШТ.	ВСЕГО	
КП-38	1	С-2	1	1.1	1.1	2-11 К01
	2	СКА-3	6	3.37	20.2	2-11 К02
	3	СКА-4	6	2.23	13.39	2-11 К03
	4	МН-11	1	25.23	25.23	2-11 К09
	5	932 А-Ш L=4200	4	26.52	106.06	БЧ
	6	ХМ-2	11	0.56	6.21	2-11 К11
	7	96 А-I L=650	8	0.14	1.15	БЧ
				ИТОГО: 173.35		

УЗЛЫ СМ. 1.020-1/87.2-6 У
ТЕХНИЧЕСКИЕ ТРЕБОВАНИЯ СМ. 1.020-1/87.2-6 ТТ
АРМАТУРА КЛАССОВ А-Ш, А-I ПО ГОСТ 5781-82

1-1
13

НАЧ.ОТД.	ГОРОХОВ		1.020-1/87.2-6 К024
Н.КОНТР.	СИТНИК		КАРКАС ПРОСТРАНСТВЕННЫЙ КП-38 СБОРОЧНЫЙ ЧЕРТЕЖ
ГИП	СИТНИК		СТАДИЯ: Р; ЛИСТ: ; ЛИСТОВ: 1
ПРОВЕРИЛ	ДОЛАШОК		КиевЗНИИЭП
РАЗРАБ.	МОЛОДЦОВА		

САПР КиевЗНИИЭП
ОПЕРАТОР СИСТЕМЫ
МОЛОДЦОВА

ВЗАМ. ИНВ. № | ПОДПИСЬ И ДАТА | ИНВ. № ПОДЛ.

ФОРМАТ А3

ЗАВОД ЖБИ

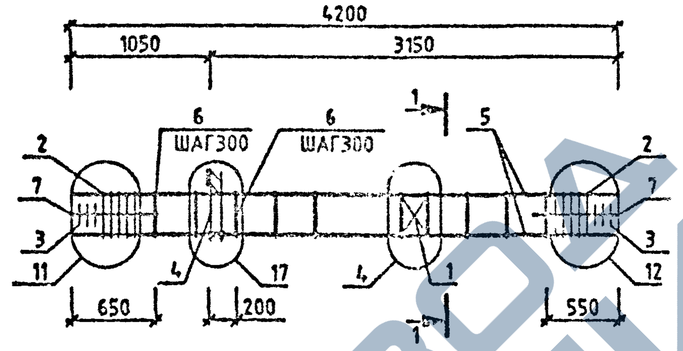

МАРКА	ПОЗ.	МАРКА АРМАТУРНОГО ИЗДЕЛИЯ	КОЛ. ШТ.	МАССА, КГ		ОБОЗНАЧЕНИЕ ДОКУМЕНТА 1.020-1/87.
				1 ШТ.	ВСЕГО	
КП-39	1	С-2	1	1.1	1.1	2-11 К01
	2	СКА-3	10	3.37	33.66	2-11 К02
	3	СКА-4	6	2.23	13.39	2-11 К03
	4	МН-11	1	25.23	25.23	2-11 К09
	5	940 А-Ш L=4200	4	41.43	165.73	БЧ
	6	ХМ-3	11	0.91	9.97	2-11 К11
	7	Ø8 А-I L=050	8	0.14	1.15	БЧ
				ИТОГО: 250.23		

1-1

13

ТЕХНИЧЕСКИЕ ТРЕБОВАНИЯ ПО ГОСТ 23279-85 И ГОСТ 10922-75
АРМАТУРА КЛАССОВ А-Ш, А-I ПО ГОСТ 5781-82

НАЧ.ОТД.	ГОРОХОВ	
Н.КОНТР.	ОПТИК	
ГИП	ОПТИК	
ПРОВЕРИЛ	ЛУКАШУК	
АС.	МОЛОДЦОВА	

1.020-1/87.2-6 К025

КАРКАС ПРОСТРАНСТВЕННЫЙ КП-39 СБОРОЧНЫЙ ЧЕРТЕЖ

СТАДИЯ	ЛИСТ	ЛИСТОВ
Р		1

КиевЗНИИЭП

ФОРМАТ А3

МОЛОДЦОВА
ОПЕРАТОР СИСТЕМЫ
САПР КиевЗНИИЭП

ИНВ.№ ПОДЛ. | ПОДП. И ДАТА | ВЗАМ. ИНВ.№

https://zavodjbi.com/

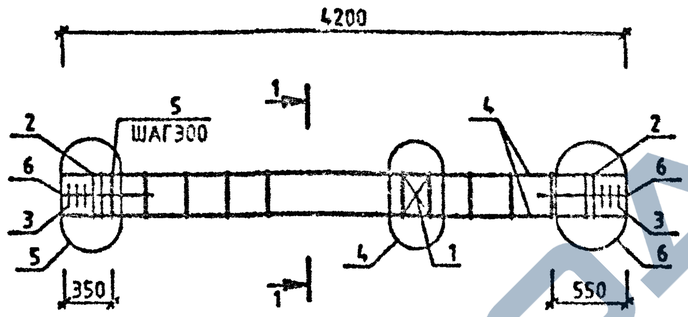

МАРКА	ПОЗ.	МАРКА АРМАТУРНОГО ИЗДЕЛИЯ	КОЛ. ШТ.	МАССА, КГ		ОБОЗНАЧЕНИЕ ДОКУМЕНТА 1.020-1/87.
				1 ШТ.	ВСЕГО	
КП-40	1	С-2	1	1.1	1.1	2-11 К01
	2	СКА-3	4	3.37	13.47	2-11 К02
	3	СКА-4	6	2.23	13.39	2-11 К03
	4	Ø20 А-Ш L=4200	4	10.36	41.43	БЧ
	5	ХМ-1	12	0.31	3.7	2-11 К11
	6	Ø6 А-I L=650	8	0.14	1.15	БЧ
				ИТОГО: 74.24		

1-1

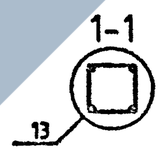

УЗЛЫ СМ. 1.020-1/87.2-6 У
ТЕХНИЧЕСКИЕ ТРЕБОВАНИЯ СМ. 1.020-1/87.2-6 ТТ
АРМАТУРА КЛАССОВ А-Ш, А-I ПО ГОСТ 5781-82

САПР КиевЗНИИЭП

НАЧ.ОТД.	ГОРОХОВ	
Н.КОНТР.	СИТНИК	
ГИП	СИТНИК	
ПРОВЕРИЛ	ЛУКАШУК	
ИНЖЕНЕР	МОЛОДЦОВА	

1.020-1/87.2-6 К026

КАРКАС ПРОСТРАНСТВЕННЫЙ КП-40 СБОРОЧНЫЙ ЧЕРТЕЖ

СТАДИЯ	ЛИСТ	ЛИСТОВ
Р		1

КиевЗНИИЭП

ФОРМАТ А3

https://zavodjbi.com/

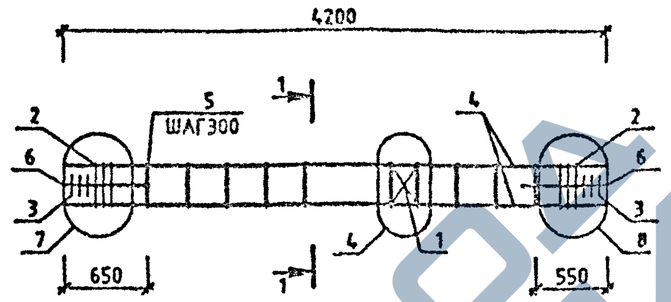

МАРКА	ПОЗ.	МАРКА АРМАТУРНОГО ИЗДЕЛИЯ	КОЛ. ШТ.	МАССА, КГ		ОБОЗНАЧЕНИЕ ДОКУМЕНТА 1.020-1/87.
				1 ШТ.	ВСЕГО	
КП-41	1	С-2	1	1.1	1.1	2-11 К01
	2	СКА-3	6	3.37	20.2	2-11 К02
	3	СКА-4	6	2.23	13.39	2-11 К03
	4	Ø32 А-Ш L=4200	4	26.52	106.06	БЧ
	5	ХМ-2	11	0.56	6.21	2-11 К11
	6	Ø6 А-I L=650	8	0.14	1.15	БЧ
				ИТОГО: 148.11		

1-1

13

УЗЛЫ СМ. 1.020-1/87.2-6 У
ТЕХНИЧЕСКИЕ ТРЕБОВАНИЯ СМ. 1.020-1/87.2-6 ТТ
АРМАТУРА КЛАССОВ А-Ш, А-I ПО ГОСТ 5781-82

НАЧ.ОТД.	ГОРОХОВ		
Н.КОНТР.	ОЛТВИК		
ГИП	ОЛТВИК		
ПРОВЕРИЛ	ЛУКАШИК		
РАЗРАБ.	МОЛОДЦОВА		

1.020-1/87.2-6 К027

КАРКАС ПРОСТРАНСТВЕННЫЙ КП-41 СБОРОЧНЫЙ ЧЕРТЕЖ

СТАДИЯ	ЛИСТ	ЛИСТОВ
Р		1

КиевЗНИИЭП

ФОРМАТ А2

МОЛОДЦОВА
ОПЕРАТОР СИСТЕМЫ
САПР КиевЗНИИЭП
ПОДПИСЬ И ДАТА
ВЗАМ. ИНВ.№

https://zavodjbi.com/

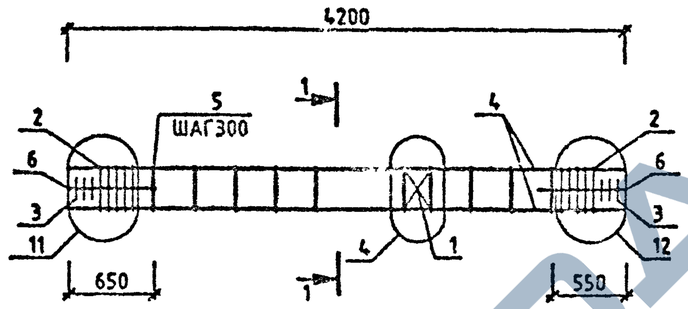

МАРКА	ПОЗ.	МАРКА АРМАТУРНОГО ИЗДЕЛИЯ	КОЛ. ШТ.	МАССА, КГ		ОБОЗНАЧЕНИЕ ДОКУМЕНТА 1.020-1/87.
				1 ШТ.	ВСЕГО	
КП-42	1	С-2	1	1.1	1.1	2-11 К01
	2	СКА-3	10	3.37	33.66	2-11 К02
	3	СКА-4	6	2.23	13.39	2-11 К03
	4	Ф40 А-Ш L=4200	4	41.43	165.73	БЧ
	5	ХН-3	11	0.91	9.97	2-11 К11
	6	Ф6 А-I L=650	8	0.14	1.15	БЧ
				ИТОГО: 225		

УЗЛЫ СМ. 1.020-1/87.2-6 У
ТЕХНИЧЕСКИЕ ТРЕБОВАНИЯ СМ. 1.020-1/87.2-6 ТТ
АРМАТУРА КЛАССОВ А-Ш, А-I ПО ГОСТ 5781-82

1-1

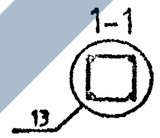

НАЧ.ОТД.	ГОРОХОВ		
Н.КОНТР.	СИТНИК		
ГИП	СИТНИК		
ПРОВЕРИЛ	ЛУКАШУК		
РАЗРАБ.	МОЛОДЦОВА		

1.020-1/87.2-6 К028

КАРКАС ПРОСТРАНСТВЕННЫЙ КП-42 СБОРОЧНЫЙ ЧЕРТЕЖ

СТАДИЯ	ЛИСТ	ЛИСТОВ
Р		1

КиевЗНИИЭП

ФОРМАТ А3

МОЛОДЦОВА
ОПЕРАТОР СИСТЕМЫ
САПР КиевЗНИИЭП

ИНВ. № ПОДЛ. | ПОДПИСЬ И ДАТА | ВЗАМ. ИНВ. №

https://zavodjbi.com/

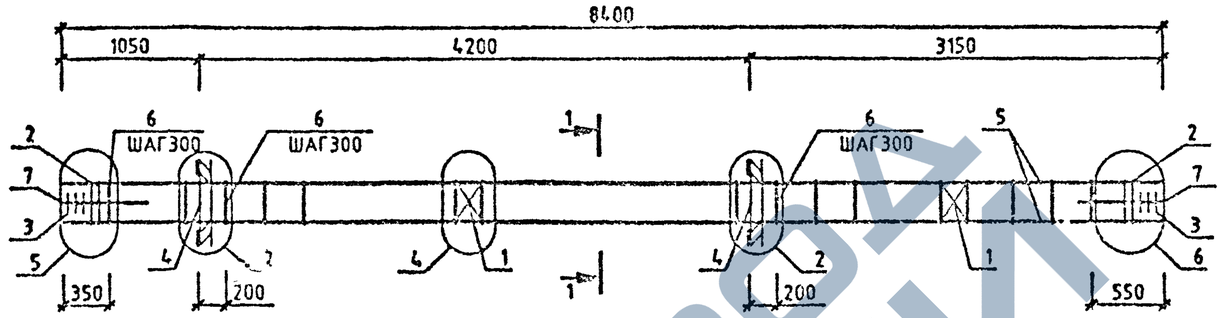

МАРКА	ПОЗ.	МАРКА АРМАТУРНОГО ИЗДЕЛИЯ	КОЛ. ШТ.	МАССА,КГ 1 ШТ.	МАССА,КГ ВСЕГО	ОБОЗНАЧЕНИЕ ДОКУМЕНТА 1.020-1/87.
КП-43	1	С-2	2	1.1	2.2	2-11 К01
	2	СКА-3	4	3.37	13.48	2-11 К02
	3	СКА-4	6	2.23	13.38	2-11 К03
	4	МН-6	2	15.1	30.2	2-11 К06
	5	Ф20 А-Ш L=8400	4	20.71	82.84	БЧ
	6	ХМ-1	26	0.31	8.06	2-11 К11
	7	Ф6 А-I L=650	8	0.14	1.15	БЧ
				ИТОГО:	151.31	
КП-44	1	С-2	2	1.1	2.2	2-11 К01
	2	СКА-3	4	3.37	13.48	2-11 К02
	3	СКА-4	6	2.23	13.38	2-11 К03
	4	МН-8	2	19.78	39.56	2-11 К08
	5	Ф20 А-Ш L=8400	4	20.71	82.84	БЧ
	6	ХМ-1	26	0.31	8.06	2-11 К11
	7	Ф6 А-I L=650	8	0.14	1.15	БЧ
				ИТОГО:	160.67	

МАРКА	ПОЗ.	МАРКА АРМАТУРНОГО ИЗДЕЛИЯ	КОЛ. ШТ.	МАССА,КГ 1 ШТ.	МАССА,КГ ВСЕГО	ОБОЗНАЧЕНИЕ ДОКУМЕНТА 1.020-1/87.
КП-45	1	С-2	2	1.1	2.2	2-11 К01
	2	СКА-3	4	3.37	13.48	2-11 К02
	3	СКА-4	6	2.23	13.38	2-11 К03
	4	МН-8	2	19.78	39.56	2-11 К08
	5	Ф32 А-Ш L=8400	4	53.03	212.12	БЧ
	6	ХМ-2	26	0.56	14.56	2-11 К11
	7	Ф6 А-I L=650	8	0.14	1.15	БЧ
				ИТОГО:	296.45	
КП-46	1	С-2	2	1.1	2.2	2-11 К01
	2	СКА-3	4	3.37	13.48	2-11 К02
	3	СКА-4	6	2.23	13.38	2-11 К03
	4	МН-8	2	19.78	39.56	2-11 К08
	5	Ф36 А-Ш L=8400	4	67.12	268.48	БЧ
	6	ХМ-3	26	0.91	23.66	2-11 К11
	7	Ф6 А-I L=650	8	0.14	1.15	БЧ
				ИТОГО:	351.91	

УЗЛЫ СМ.1.020-1/87.2-6 У
ТЕХНИЧЕСКИЕ ТРЕБОВАНИЯ СМ. 1.020-1/87.2-6 ТТ
АРМАТУРА КЛАССОВ А-Ш, А-I ПО ГОСТ 5781-82

1-1

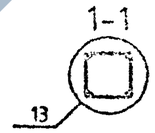

НАЧ.ОТД.	ГОРОХОВ		
Н.КОНТР.	СИТНИК		
ГИП	СИТНИК		
ПРОВЕРИЛ	ЛУКАШУК		
РАЗРАБ.	МОЛОДЦОВА		

1.020-1/87.2-6 К029

КАРКАС ПРОСТРАНСТВЕННЫЙ КП-43 - КП-46 СБОРОЧНЫЙ ЧЕРТЕЖ

СТАДИЯ	ЛИСТ	ЛИСТОВ
Р		1

КиевЗНИИЭП

ФОРМАТ А3

МОЛОДЦОВА
ОПЕРАТОР СИСТЕМЫ
САПР КиевЗНИИЭП
ВЗАМ. ИНВ. №
ПОДПИСЬ И ДАТА
ИНВ. № ПОДЛ.

https://zavodgk.com/
ЗАВОД ЖБИ

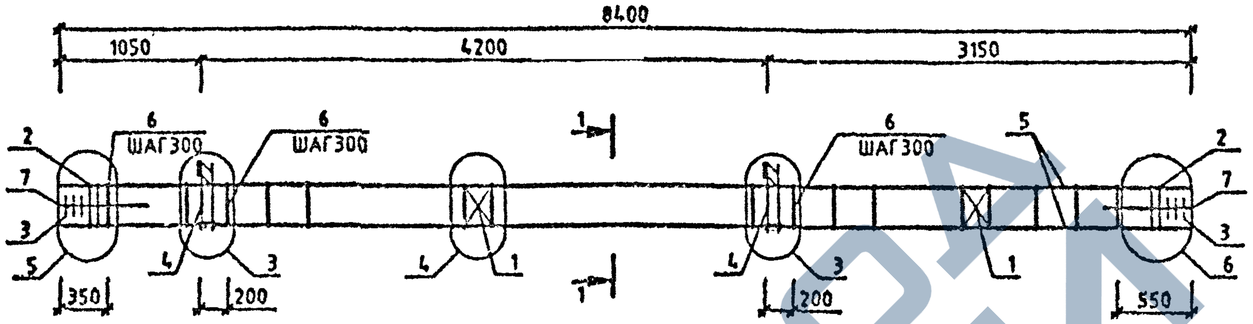

МАРКА	ПОЗ.	МАРКА АРМАТУРНОГО ИЗДЕЛИЯ	КОЛ. ШТ.	МАССА, КГ 1 ШТ.	МАССА, КГ ВСЕГО	ОБОЗНАЧЕНИЕ ДОКУМЕНТА 1.020-1/87.
КП-47	1	С-2	2	1.1	2.19	2-11 К01
	2	СКА-1	4	2.15	8.62	2-11 К02
	3	СКА-2	6	1.43	8.57	2-11 К03
	4	МН-5	2	9.35	18.71	2-11 К05
	5	Ф20 А-Ш L=8400	4	20.72	82.86	БЧ
	6	ХМ-1	26	0.31	8.02	2-11 К11
	7	Ф6 А-I L=650	8	0.14	1.15	БЧ
				ИТОГО:	130.13	
КП-48	1	С-2	2	1.1	2.19	2-11 К01
	2	СКА-3	4	3.37	13.47	2-11 К02
	3	СКА-4	6	2.23	13.39	2-11 К03
	4	МН-5	2	9.35	18.71	2-11 К05
	5	Ф20 А-Ш L=8400	4	20.72	82.86	БЧ
	6	ХМ-1	26	0.31	8.02	2-11 К11
	7	Ф6 А-I L=650	8	0.14	1.15	БЧ
				ИТОГО:	139.3	

МАРКА	ПОЗ.	МАРКА АРМАТУРНОГО ИЗДЕЛИЯ	КОЛ. ШТ.	МАССА, КГ 1 ШТ.	МАССА, КГ ВСЕГО	ОБОЗНАЧЕНИЕ ДОКУМЕНТА 1.020-1/87.
КП-49	1	С-2	2	1.1	2.19	2-11 К01
	2	СКА-3	4	3.37	13.47	2-11 К02
	3	СКА-4	6	2.23	13.39	2-11 К03
	4	МН-7	2	12.95	25.91	2-11 К07
	5	Ф20 А-Ш L=8400	4	20.72	82.86	БЧ
	6	ХМ-1	26	0.31	8.02	2-11 К11
	7	Ф6 А-I L=650	8	0.14	1.15	БЧ
				ИТОГО:	147	

УЗЛЫ СП.1.020-1/87.2-6 У
ТЕХНИЧЕСКИЕ ТРЕБОВАНИЯ СП. 1.020-1/87.2-6 ТТ
АРМАТУРА КЛАССОВ А-Ш, А-I ПО ГОСТ 5781-82

1-1

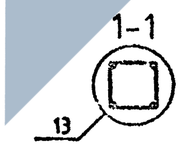

НАЧ.ОТД.	ГОРОХОВ		
Н.КОНТР.	СИТНИК		
ГИП	СИТНИК		
ПРОВЕРИЛ	ЛУКАШУК		
РАЗР.АБ.	МОЛОДЦОВА		

1.020-1/87.2-6 К030

КАРКАС ПРОСТРАНСТВЕННЫЙ КП-47 - КП-49 СБОРОЧНЫЙ ЧЕРТЕЖ

СТАДИЯ	ЛИСТ	ЛИСТОВ
Р		1

КиевЗНИИЭП

ФОРМАТ А3

МОЛОДЦОВА
ОПЕРАТОР СИСТЕМЫ
САПР КиевЗНИИЭП

ИНВ.№ ПОДЛ. | ПОДПИСЬ И ДАТА | ВЗАМ. ИНВ.№

https://zavodjbi.com/

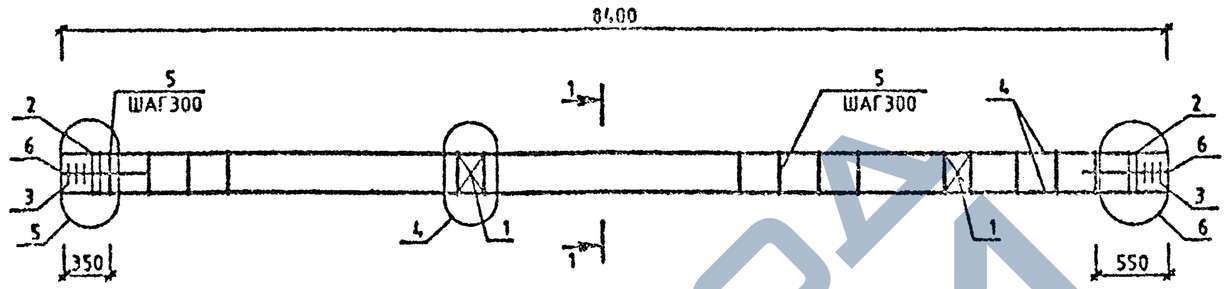

МАРКА	ПОЗ.	МАРКА АРМАТУРНОГО ИЗДЕЛИЯ	КОЛ. ШТ.	МАССА, КГ 1 ШТ.	МАССА, КГ ВСЕГО	ОБОЗНАЧЕНИЕ ДОКУМЕНТА 1.020-1/87.
КП-50	1	С-2	2	1.1	2.19	2-11 К01
	2	СКА-1	4	2.15	8.62	2-11 К02
	3	СКА-2	6	1.43	8.57	2-11 К03
	4	Ф20 А-Ш L=8400	4	20.72	82.86	БЧ
	5	ХМ-1	26	0.31	8.02	2-11 К11
	6	Ф6 А-I L=650	8	0.14	1.15	БЧ
				ИТОГО:	111.42	

МАРКА	ПОЗ.	МАРКА АРМАТУРНОГО ИЗДЕЛИЯ	КОЛ. ШТ.	МАССА, КГ 1 ШТ.	МАССА, КГ ВСЕГО	ОБОЗНАЧЕНИЕ ДОКУМЕНТА 1.020-1/87.
КП-51	1	С-2	2	1.1	2.19	2-11 К01
	2	СКА-3	4	3.37	13.47	2-11 К02
	3	СКА-4	6	2.23	13.39	2-11 К03
	4	Ф20 А-Ш L=8400	4	20.72	82.86	БЧ
	5	ХМ-1	26	0.31	8.02	2-11 К11
	6	Ф6 А-I L=650	8	0.14	1.15	БЧ
				ИТОГО:	121.09	

УЗЛЫ СМ.1.020-1/87.2-6 У
ТЕХНИЧЕСКИЕ ТРЕБОВАНИЯ СМ. 1.020-1/87.2-6 ТТ
АРМАТУРА КЛАССОВ А-Ш, А-I ПО ГОСТ 5781-82

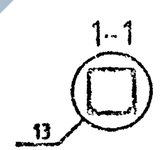

НАЧ.ОТД.	ГОЛОВКО		
НК.ОТД.	СИТНИК		
ГИП	СИТНИК		
ПРОВЕРИЛ	ЛЫСЯНЫЙ		
РАЗРАБ.	МОЛОДЦОВА		

1.020-1/87.2-6 К031

КАРКАС ПРОСТРАНСТВЕННЫЙ КП-50,КП-51
СБОРОЧНЫЙ ЧЕРТЕЖ

СТАДИЯ	ЛИСТ	ЛИСТОВ
Р		1

КиевЗНИИЭП

ФОРМАТ А3

МОЛОДЦОВА
ОПЕРАТОР СИСТЕМЫ
САПР КиевЗНИИЭП

ПОДПИСЬ И ДАТА
ИНВ.№ ПОДЛ.

https://zavodjbi.com/

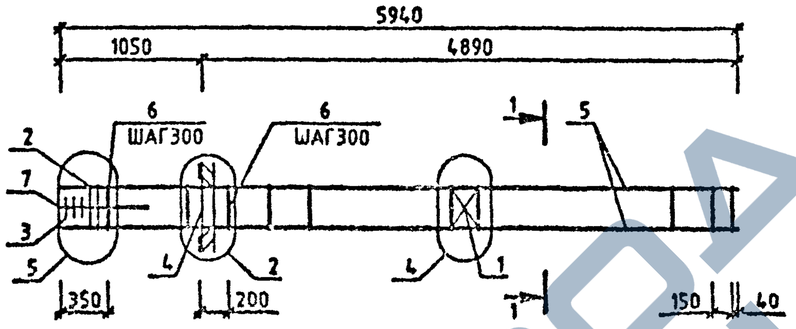

МАРКА	ПОЗ.	МАРКА АРМАТУРНОГО ИЗДЕЛИЯ	КОЛ. ШТ.	МАССА, КГ 1 ШТ.	МАССА, КГ ВСЕГО	ОБОЗНАЧЕНИЕ ДОКУМЕНТА 1.020-1/87.
КП-52	1	С-2	1	1.1	1.1	2-11 К01
	2	СКА-3	2	3.37	6.73	2-11 К02
	3	СКА-4	3	2.23	6.7	2-11 К03
	4	МН-8	1	15.1	15.1	2-11 К08
	5	Ф20 А-Ш L=5940	4	14.65	58.6	БЧ
	6	ХМ-1	20	0.31	6.17	2-11 К11
	7	Ф6 А-I L=650	4	0.14	0.58	БЧ
				ИТОГО:	94.97	

МАРКА	ПОЗ.	МАРКА АРМАТУРНОГО ИЗДЕЛИЯ	КОЛ. ШТ.	МАССА, КГ 1 ШТ.	МАССА, КГ ВСЕГО	ОБОЗНАЧЕНИЕ ДОКУМЕНТА 1.020-1/87.
КП-140	1	С-2	1	1.1	1.1	2-11 К01
	2	СКА-3	2	3.37	6.73	2-11 К02
	3	СКА-4	3	2.23	6.7	2-11 К03
	4	МН-8	1	19.78	19.78	2-11 К08
	5	Ф20 А-Ш L=5940	4	14.65	58.6	БЧ
	6	ХМ-1	20	0.31	6.17	2-11 К11
	7	Ф6 А-I L=650	4	0.14	0.58	БЧ
				ИТОГО:	99.65	

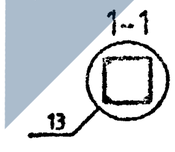

УЗЛЫ СМ. 1.020-1/87.2-6 У
ТЕХНИЧЕСКИЕ ТРЕБОВАНИЯ СМ. 1.020-1/87.2-6 ТТ
АРМАТУРА КЛАССОВ А-Ш, А-I ПО ГОСТ 5781-82

НАЧ.ОТД.	ГОРОХОВ		
Н.КОНТР.	СИТНИК		
ГИП	СИТНИК		
ПРОВЕРИЛ	ЛУКАШУК		
РАЗРАБ.	МОЛОДЦОВА		

1.020-1/87.2-6 К032

КАРКАС ПРОСТРАНСТВЕННЫЙ КП-52,КП-140 СБОРОЧНЫЙ ЧЕРТЕЖ

СТАДИЯ	ЛИСТ	ЛИСТОВ
Р		1

КиевЗНИИЭП

ФОРМАТ А3

МОЛОДЦОВА
СИТНИК
ОПЕРАТОР СИСТЕМЫ
САПР КиевЗНИИЭП

ПОДП. | ДАТА | ПОДПИСЬ И ДАТА | ВЗАМ. ИНВ.№

https://zavodjbi.com/

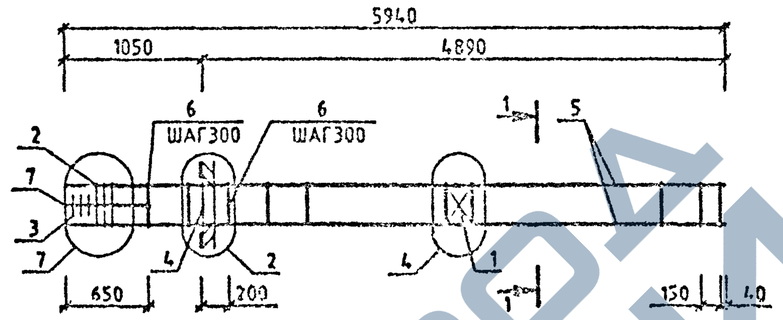

МАРКА	ПОЗ.	МАРКА АРМАТУРНОГО ИЗДЕЛИЯ	КОЛ. ШТ.	МАССА, КГ 1 ШТ.	МАССА, КГ ВСЕГО	ОБОЗНАЧЕНИЕ ДОКУМЕНТА 1.020-1/87.
КП-53	1	С-2	1	1.1	1.1	2-11 К01
	2	СКА-3	3	3.37	10.1	2-11 К02
	3	СКА-4	3	2.23	6.7	2-11 К03
	4	МН-6	1	15.1	15.1	2-11 К06
	5	⌀32 А-Ш L=5940	4	37.5	150.01	БЧ
	6	ХМ-2	19	0.56	10.72	2-11 К11
	7	⌀6 А-I L=650	4	0.14	0.58	БЧ
				ИТОГО:	194.29	

МАРКА	ПОЗ.	МАРКА АРМАТУРНОГО ИЗДЕЛИЯ	КОЛ. ШТ.	МАССА, КГ 1 ШТ.	МАССА, КГ ВСЕГО	ОБОЗНАЧЕНИЕ ДОКУМЕНТА 1.020-1/87.
КП-54	1	С-2	1	1.1	1.1	2-11 К01
	2	СКА-3	3	3.37	10.1	2-11 К02
	3	СКА-4	3	2.23	6.7	2-11 К03
	4	МН-6	1	19.78	19.78	2-11 К08
	5	⌀32 А-Ш L=5940	4	37.5	150.01	БЧ
	6	ХМ-2	19	0.56	10.72	2-11 К11
	7	⌀6 А-I L=650	4	0.14	0.58	БЧ
				ИТОГО:	198.98	

УЗЛЫ СМ. 1.020-1/87.2-6 У
ТЕХНИЧЕСКИЕ ТРЕБОВАНИЯ СМ. 1.020-1/87.2-6 ТТ
АРМАТУРА КЛАССОВ А-Ш, А-I ПО ГОСТ 5781-82

1-1

13

НАЧ.ОТД.	ГОРОХОВ		1.020-1/87.2-6 К033
Н.КОНТР.	СИТНИК		КАРКАС ПРОСТРАНСТВЕННЫЙ КП-53,КП-54 СБОРОЧНЫЙ Ч�ертеж
ГИП	СИТНИК		СТАДИЯ: Р; ЛИСТ; ЛИСТОВ: 1
ПРОВЕРИЛ	ЛУКАШУК		КиевЗНИИЭП
РАЗРАБ.	МОЛОДЦОВА		

МОЛОДЦОВА
ОПЕРАТОР СИСТЕМЫ
САПР КиевЗНИИЭП

ИНВ.№ ПОДЛ | ПОДПИСЬ И ДАТА | ВЗАМ. ИНВ.№

ФОРМАТ А3

https://zavodjbi.com/
ЗАВОД ЖБИ

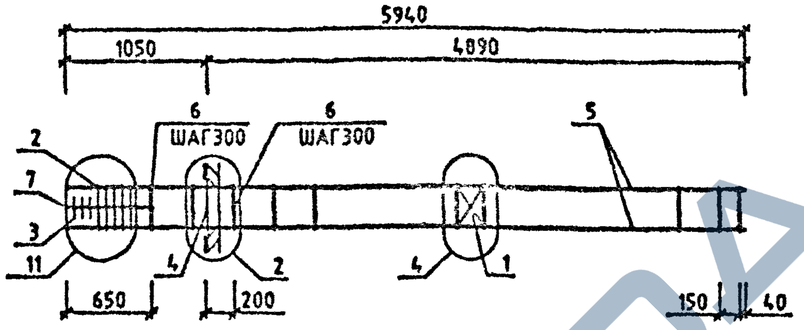

МАРКА	ПОЗ.	МАРКА АРМАТУРНОГО ИЗДЕЛИЯ	КОЛ. ШТ.	МАССА, КГ 1 ШТ.	МАССА, КГ ВСЕГО	ОБОЗНАЧЕНИЕ ДОКУМЕНТА 1.020-1/87.
КП-55	1	С-2	1	1.1	1.1	2-11 К01
	2	СКА-3	5	3.37	16.83	2-11 К02
	3	СКА-4	3	2.23	6.7	2-11 К03
	4	МН-6	1	15.1	15.1	2-11 К06
	5	⌀40 А-Ш L=5940	4	58.6	234.38	БЧ
	6	ХМ-3	19	0.91	17.22	2-11 К11
	7	⌀6 А-I L=650	4	0.14	0.58	БЧ
				ИТОГО:	291.9	

МАРКА	ПОЗ.	МАРКА АРМАТУРНОГО ИЗДЕЛИЯ	КОЛ. ШТ.	МАССА, КГ 1 ШТ.	МАССА, КГ ВСЕГО	ОБОЗНАЧЕНИЕ ДОКУМЕНТА 1.020-1/87.
КП-56	1	С-2	1	1.1	1.1	2-11 К01
	2	СКА-3	5	3.37	16.83	2-11 К02
	3	СКА-4	3	2.23	6.7	2-11 К03
	4	МН-8	1	19.78	19.78	2-11 К08
	5	⌀40 А-Ш L=5940	4	58.6	234.38	БЧ
	6	ХМ-3	19	0.91	17.22	2-11 К11
	7	⌀6 А-I L=650	4	0.14	0.58	БЧ
				ИТОГО:	296.59	

УЗЛЫ СМ. 1.020-1/87.2-6 У
ТЕХНИЧЕСКИЕ ТРЕБОВАНИЯ СМ. 1.020-1/87.2-6 ТТ
АРМАТУРА КЛАССОВ А-Ш, А-I ПО ГОСТ 5781-82

1-1

13

НАЧ.ОТД.	ГОРОХОВ		
Н.КОНТР.	СИТНИК		
ГИП	СИТНИК		
ПРОВЕРИЛ	ЛУКАШУК		
РАЗРАБ.	МОЛОДЦОВА		

1.020-1/87.2-6 К034

КАРКАС ПРОСТРАНСТВЕННЫЙ КП-55,КП-56
СБОРОЧНЫЙ ЧЕРТЕЖ

СТАДИЯ	ЛИСТ	ЛИСТОВ
Р		1

КиевЗНИИЭП

ФОРМАТ А3

МОЛОДЦОВА
ОПЕРАТОР СИСТЕМЫ
САПР КиевЗНИИЭП

ПОДПИСЬ И ДАТА | ВЗАМ. ИНВ.№
ИНВ.№ ПОДЛ.

https://zavodjbi.com/

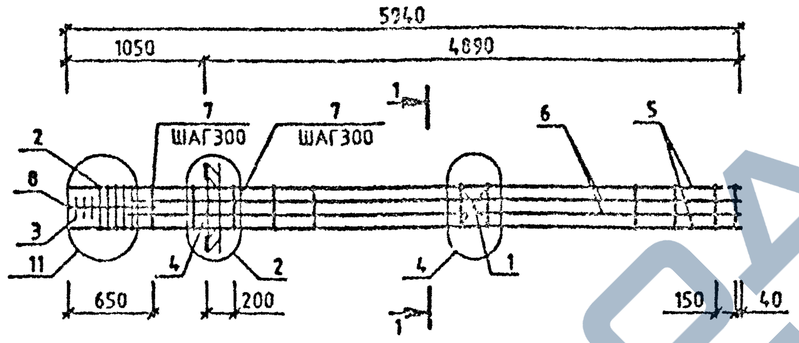

МАРКА	ПОЗ.	МАРКА АРМАТУРНОГО ИЗДЕЛИЯ	КОЛ. ШТ.	МАССА, КГ 1 ШТ.	МАССА, КГ ВСЕГО	ОБОЗНАЧЕНИЕ ДОКУМЕНТА 1.020-1/87.
КП-57	1	С-2	1	1.1	1.1	2-11 К01
	2	СКА-3	5	3.37	16.83	2-11 К02
	3	СКА-4	3	2.23	6.7	2-11 К03
	4	МН-6	1	15.1	15.1	2-11 К06
	5	Ф40 А-Ш L=5940	4	58.8	234.38	БЧ
	6	Ф40 А-Ш L=5490	4	54.16	216.63	БЧ
	7	ХМ-3	19	0.91	17.22	2-11 К11
	8	Ф6 А-I L=650	4	0.14	0.58	БЧ
				ИТОГО:	508.53	
КП-58	1	С-2	1	1.1	1.1	2-11 К01
	2	СКА-3	5	3.37	16.83	2-11 К02
	3	СКА-4	3	2.23	6.7	2-11 К03
	4	МН-8	1	13.70	19.70	2-11 К08
	5	Ф40 А-Ш L=5940	4	58.8	234.38	БЧ
	6	Ф32 А-Ш L=5490	4	34.66	138.64	БЧ
	7	ХМ-3	19	0.91	17.22	2-11 К11
	8	Ф6 А-I L=650	4	0.14	0.58	БЧ
				ИТОГО:	435.23	

МАРКА	ПОЗ.	МАРКА АРМАТУРНОГО ИЗДЕЛИЯ	КОЛ. ШТ.	МАССА, КГ 1 ШТ.	МАССА, КГ ВСЕГО	ОБОЗНАЧЕНИЕ ДОКУМЕНТА 1.020-1/87
КП-59	1	С-2	1	1.1	1.1	2-11 К01
	2	СКА-3	5	3.37	16.83	2-11 К02
	3	СКА-4	3	2.23	6.7	2-11 К03
	4	МН-8	1	19.78	19.78	2-11 К08
	5	Ф40 А-Ш L=5940	4	58.6	234.38	БЧ
	6	Ф40 А-Ш L=5490	4	54.16	216.63	БЧ
	7	ХМ-3	19	0.91	17.22	2-11 К11
	8	Ф6 А-I L=650	4	0.14	0.58	БЧ
				ИТОГО:	513.21	

УЗЛЫ СМ. 1.020-1/87.2-6 У
ТЕХНИЧЕСКИЕ ТРЕБОВАНИЯ СМ. 1.020-1/87.2-6 ТТ
АРМАТУРА КЛАССОВ А-Ш, А-I ПО ГОСТ 5781-82

1-1

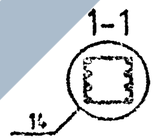

НАЧ.ОТД.	ГОРОХОВ		
Н.КОНТР.	СИТНИК		
ГИП	СИТНИК		
ПРОВЕРИЛ	ЛУКАШУК		
РАЗРАБ.	МОЛОДЦОВА		

1.020-1/87.2-6 К035

КАРКАС ПРОСТРАНСТВЕННЫЙ КП-57,КП-59
СБОРОЧНЫЙ ЧЕРТЕЖ

СТАДИЯ	ЛИСТ	ЛИСТОВ
Р		1

КиевЗНИИЭП

МОЛОДЦОВА
ОПЕРАТОР СИСТЕМЫ
САПР КиевЗНИИЭП

ВЗАМ. ИНВ.№ | ПОДПИСЬ И ДАТА | ИНВ.№ ПОДЛ.

ФОРМАТ А3

https://zavodjbi.com/
ЗАВОД ЖБИ

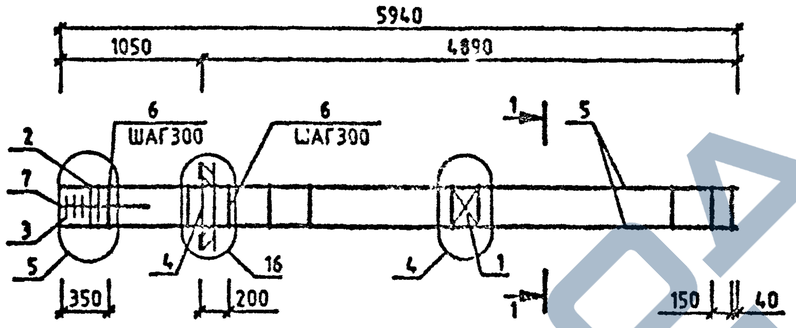

МАРКА	ПОЗ.	МАРКА АРМАТУРНОГО ИЗДЕЛИЯ	КОЛ. ШТ.	МАССА, КГ		ОБОЗНАЧЕНИЕ ДОКУМЕНТА 1.020-1/87.
				1 ШТ.	ВСЕГО	
КП-60	1	С-2	1	1.1	1.1	2-11 К01
	2	СКА-3	2	3.37	6.73	2-11 К02
	3	СКА-4	3	2.23	6.7	2-11 К03
	4	МН-12	1	34.9	34.9	2-11 К10
	5	920 А-Ш L=5940	4	14.65	58.6	БЧ
	6	ХМ-1	20	0.31	6.17	2-11 К11
	7	96 А-I L=650	4	0.14	0.58	БЧ
				ИТОГО: 114.77		

1-1

13

УЗГЛ СМ. 1.020-1/87.2-6 У.
ТЕХНИЧЕСКИЕ ТРЕБОВАНИЯ СМ. 1.020-1/87.2-6 ТТ
АРМАТУРА КЛАССОВ А-Ш, А-I ПО ГОСТ 5781-82

НАЧ.ОТД.	ГОРОХОВ	
Н.КОНТР.	СИТНИК	
ГИП	СИТНИК	
ПРОВЕРИЛ	ЛУКАШУК	
ГЛ.АРХ.	МОЛОДЦОВА	

1.020-1/87.2-6 К036

КАРКАС ПРОСТРАНСТВЕННЫЙ КП-60 СБОРОЧНЫЙ ЧЕРТЕЖ

СТАДИЯ	ЛИСТ	ЛИСТОВ
Р		1

КиевЗНИИЭП

ФОРМАТ А3

МОЛОДЦОВА

ОПЕРАТОР СИСТЕМЫ

САПР КиевЗНИИЭП

ИНВ.№ ПОДЛ. | ПОДПИСЬ И ДАТА | ВЗАМ. ИНВ.№

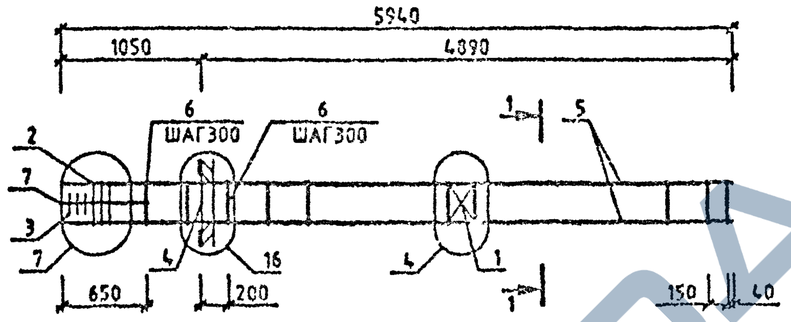

МАРКА	ПОЗ.	МАРКА АРМАТУРНОГО ИЗДЕЛИЯ	КОЛ. ШТ.	МАССА, КГ 1 ШТ.	МАССА, КГ ВСЕГО	ОБОЗНАЧЕНИЕ ДОКУМЕНТА 1.020-1/87.
КП-61	1	С-2	1	1.1	1.1	2-11 К01
	2	СКА-3	3	3.37	10.1	2-11 К02
	3	СКА-4	3	2.23	6.7	2-11 К03
	4	МН-12	1	34.9	34.9	2-11 К10
	5	Ø32 А-Ш L=5940	4	37.5	150.01	БЧ
	6	ХМ-2	19	0.56	10.72	2-11 К11
	7	Ø6 А-I L=650	4	0.14	0.56	БЧ
				ИТОГО:	214.09	

1-1

13

УЗЛЫ СМ. 1.020-1/87.2-6 У
ТЕХНИЧЕСКИЕ ТРЕБОВАНИЯ СМ. 1.020-1/87.2-6 ТТ
АРМАТУРА КЛАССОВ А-Ш, А-I ПО ГОСТ 5781-82

НАЧОТД	ГОРОХОВ		
Н.КОНТР.	СИТНИХ		
ГИП	СИТНИХ		
ПРОВЕРИЛ	ЛУКАШУК		
РАЗРАБ.	МОЛОДЦОВА		

1.020-1/87.2-6 К037

КАРКАС ПРОСТРАНСТВЕННЫЙ КП-61 СБОРОЧНЫЙ ЧЕРТЕЖ

СТАДИЯ	ЛИСТ	ЛИСТОВ
Р		1

КиевЗНИИЭП

ФОРМАТ А3

МОЛОДЦОВА
ОПЕРАТОР СИСТЕМЫ
САПР КиевЗНИИЭП

ИНВ.№ ПОДЛ. | ПОДП.И ДАТА | ВЗАМ. ИНВ.№

https://zavodjbi.com/

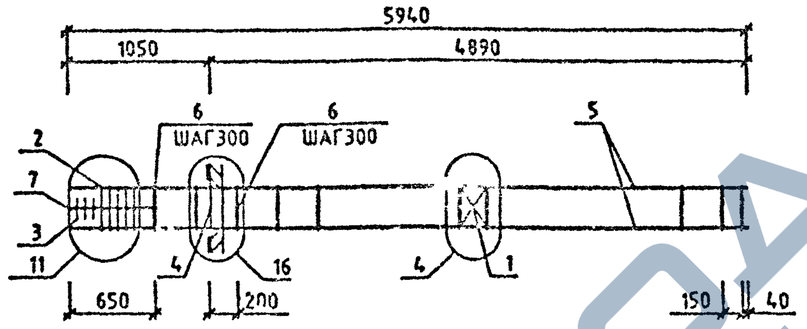

МАРКА	ПОЗ.	МАРКА АРМАТУРНОГО ИЗДЕЛИЯ	КОЛ. ШТ.	МАССА, КГ 1 ШТ.	МАССА, КГ ВСЕГО	ОБОЗНАЧЕНИЕ ДОКУМЕНТА 1.020-1/87.
КП-62	1	С-2	1	1.1	1.1	2-11 К01
	2	СКА-3	5	3.37	16.83	2-11 К02
	3	СКА-4	3	2.23	6.7	2-11 К03
	4	МН-12	1	34.9	34.9	2-11 К10
	5	940 А-Ш L=5940	4	50.6	234.38	БЧ
	6	ХМ-3	19	0.91	17.22	2-11 К11
	7	98 А-I L=650	4	0.14	0.58	БЧ
				ИТОГО:	311.7	

1-1

13

УЗЛЫ СМ. 1.020-1/87.2-6 У
ТЕХНИЧЕСКИЕ ТРЕБОВАНИЯ СМ. 1.020-1/87.2-6 ТТ
АРМАТУРА КЛАССОВ А-Ш, А-I ПО ГОСТ 5781-82

НАЧ.ОТД	ГОРОХОВ		
Н.КОНТР.	СИТНИК		
ГИП	СИТНИК		
ПРОВЕРИЛ	ЛУКАШУК		

1.020-1/87.2-6 К038

КАРКАС ПРОСТРАНСТВЕННЫЙ КП-62 СБОРОЧНЫЙ ЧЕРТЕЖ

СТАДИЯ	ЛИСТ	ЛИСТОВ
Р		1

КиевЗНИИЭП

ФОРМАТ А3

МОЛОДЦОВА
ОПЕРАТОР СИСТЕМЫ
САПР КиевЗНИИЭП

ПОДП. И ДАТА | ВЗАМ. ИНВ. №

https://zavodjbi.com/

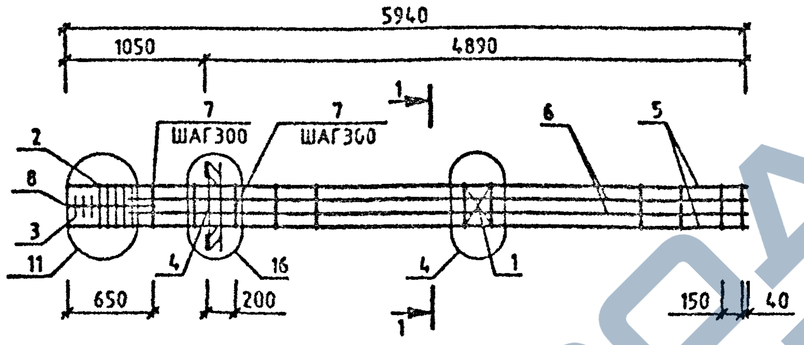

МАРКА	ПОЗ.	МАРКА АРМАТУРНОГО ИЗДЕЛИЯ	КОЛ. ШТ.	МАССА, КГ 1 ШТ.	МАССА, КГ ВСЕГО	ОБОЗНАЧЕНИЕ ДОКУМЕНТА 1.020-1/87.
КП-63	1	С-2	1	1.1	1.1	2-11 К01
	2	СКА-3	5	3.37	16.83	2-11 К02
	3	СКА-4	3	2.23	6.7	2-11 К03
	4	МН-12	1	34.9	34.9	2-11 К10
	5	⌀40 А-Ш L=5940	4	58.6	234.38	БЧ
	6	⌀20 А-Ш L=5490	4	13.54	54.16	БЧ
	7	ХМ-3	19	0.91	17.22	2-11 К11
	8	⌀6 А-I L=650	4	0.14	0.58	БЧ
				ИТОГО:	365.86	
КП-64	1	С-2	1	1.1	1.1	2-11 К01
	2	СКА-3	5	3.37	16.83	2-11 К02
	3	СКА-4	3	2.23	6.7	2-11 К03
	4	МН-12	1	34.9	34.9	2-11 К10
	5	⌀40 А-Ш L=5940	4	58.6	234.38	БЧ
	6	⌀32 А-Ш L=5490	4	34.66	138.64	БЧ
	7	ХМ-3	19	0.91	17.22	2-11 К11
	8	⌀6 А-I L=650	4	0.14	0.58	БЧ
				ИТОГО:	450.34	

МАРКА	ПОЗ.	МАРКА АРМАТУРНОГО ИЗДЕЛИЯ	КОЛ. ШТ.	МАССА, КГ 1 ШТ.	МАССА, КГ ВСЕГО	ОБОЗНАЧЕНИЕ ДОКУМЕНТА 1.020-1/87.
КП-65	1	С-2	1	1.1	1.1	2-11 К01
	2	СКА-3	5	3.37	16.83	2-11 К02
	3	СКА-4	3	2.23	6.7	2-11 К03
	4	МН-12	1	34.9	34.9	2-11 К10
	5	⌀40 А-Ш L=5940	4	58.6	234.38	БЧ
	6	⌀40 А-Ш L=5490	4	54.16	216.63	БЧ
	7	ХМ-3	19	0.91	17.22	2-11 К11
	8	⌀6 А-I L=650	4	0.14	0.58	БЧ
				ИТОГО:	528.33	

УЗЛЫ СМ. 1.020-1/87.2-6 У
ТЕХНИЧЕСКИЕ ТРЕБОВАНИЯ СМ. 1.020-1/87.2-6 ТТ
АРМАТУРА КЛАССОВ А-Ш, А-I ПО ГОСТ 5781-82

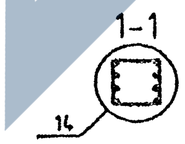

НАЧ.ОТД.	ГОРОХОВ		
Н.КОНТР.	СИТНИК		
ГИП	СИТНИК		
ПРОВЕРИЛ	ЛУКАШУК		
РАЗРАБ.	МОЛОДЦОВА		

1.020-1/87.2-6 К039

КАРКАС ПРОСТРАНСТВЕННЫЙ КП-63 - КП-65
СБОРОЧНЫЙ ЧЕРТЕЖ

СТАДИЯ	ЛИСТ	ЛИСТОВ
Р		1

КиевЗНИИЭП

ФОРМАТ А3

МОЛОДЦОВА
ОПЕРАТОР СИСТЕМЫ
САПР КиевЗНИИЭП

ПОДПИСЬ И ДАТА
ИНВ.№ ПОДЛ.

https://zavodjbi.com/

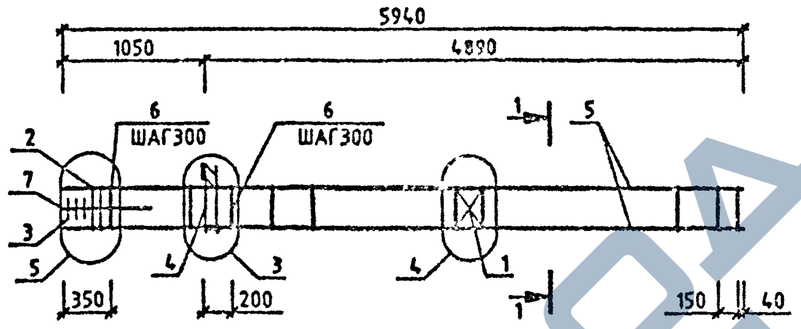

МАРКА	ПОЗ.	МАРКА АРМАТУРНОГО ИЗДЕЛИЯ	КОЛ. ШТ.	МАССА, КГ 1 ШТ.	МАССА, КГ ВСЕГО	ОБОЗНАЧЕНИЕ ДОКУМЕНТА 1.020-1/87.
КП-66	1	С-2	1	1.1	1.1	2-11 К01
	2	СКА-3	2	3.37	6.73	2-11 К02
	3	СКА-4	3	2.23	6.7	2-11 К03
	4	МН-5	1	9.35	9.35	2-11 К05
	5	Ø20 А-Ш L=5940	4	14.65	58.6	БЧ
	6	ХМ-1	20	0.31	6.17	2-11 К11
	7	Ø6 А-I L=650	4	0.14	0.58	БЧ
				ИТОГО:	89.22	

МАРКА	ПОЗ.	МАРКА АРМАТУРНОГО ИЗДЕЛИЯ	КОЛ. ШТ.	МАССА, КГ 1 ШТ.	МАССА, КГ ВСЕГО	ОБОЗНАЧЕНИЕ ДОКУМЕНТА 1.020-1/87.
КП-67	1	С-2	1	1.1	1.1	2-11 К01
	2	СКА-3	2	3.37	6.73	2-11 К02
	3	СКА-4	3	2.23	6.7	2-11 К03
	4	МН-7	1	12.95	12.95	2-11 К07
	5	Ø20 А-Ш L=5940	4	14.65	58.6	БЧ
	6	ХМ-1	20	0.31	6.17	2-11 К11
	7	Ø6 А-I L=650	4	0.14	0.58	БЧ
				ИТОГО:	92.82	

УЗЛЫ СМ. 1020-1/87.2-6 У
ТЕХНИЧЕСКИЕ ТРЕБОВАНИЯ СМ. 1.020-1/87.2-6 ТТ
АРМАТУРА КЛАССОВ А-Ш, А-I ПО ГОСТ 5781-82

МОЛОДЦОВА
САПР КиевЗНИИЭП
ОПЕРАТОР СИСТЕМЫ
ВЗАМ. ИНВ.№
ПОДПИСЬ И ДАТА
ИНВ.№ ПОДЛ.

НАЧ.ОТД.	ГОРОХОВ	
Н.КОНТР.	СИТНИК	
ГИП	СИТНИК	
ПРОВЕРИЛ	ЛУКАШУК	
РАЗРАБ.	МОЛОДЦОВА	

1.020-1/87.2-6 К040

КАРКАС ПРОСТРАНСТВЕННЫЙ КП-66,КП-67 СБОРОЧНЫЙ ЧЕРТЕЖ

СТАДИЯ	ЛИСТ	ЛИСТОВ
Р		1

КиевЗНИИЭП

ФОРМАТ А3

https://zavodjbi.com/

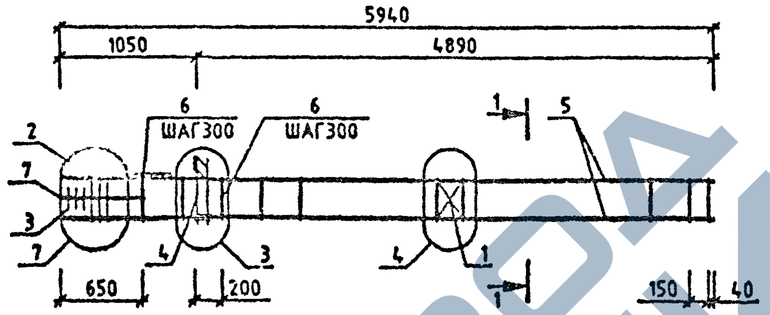

МАРКА	ПОЗ.	МАРКА АРМАТУРНОГО ИЗДЕЛИЯ	КОЛ. ШТ.	МАССА, КГ 1 ШТ.	МАССА, КГ ВСЕГО	ОБОЗНАЧЕНИЕ ДОКУМЕНТА 1.020-1/87.
КП-68	1	С-2	1	1.1	1.1	2-11 К01
	2	СКА-3	3	3.37	10.1	2-11 К02
	3	СКА-4	3	2.23	6.7	2-11 К03
	4	МН-5	1	9.35	9.35	2-11 К05
	5	⌀32 А-Ш L=5940	4	37.5	150.01	БЧ
	6	ХМ-2	19	0.56	10.72	2-11 К11
	7	⌀6 А-I L=650	4	0.14	0.58	БЧ
				ИТОГО:	188.55	

МАРКА	ПОЗ.	МАРКА АРМАТУРНОГО ИЗДЕЛИЯ	КОЛ. ШТ.	МАССА, КГ 1 ШТ.	МАССА, КГ ВСЕГО	ОБОЗНАЧЕНИЕ ДОКУМЕНТА 1.020-1/87.
КП-69	1	С-2	1	1.1	1.1	2-11 К01
	2	СКА-3	3	3.37	10.1	2-11 К02
	3	СКА-4	3	2.23	6.7	2-11 К03
	4	МН-7	1	12.95	12.95	2-11 К07
	5	⌀32 А-Ш L=5940	4	37.5	150.01	БЧ
	6	ХМ-2	19	0.56	10.72	2-11 К11
	7	⌀6 А-I L=650	4	0.14	0.58	БЧ
				ИТОГО:	192.15	

УЗЛЫ СМ. 1.020-1/87.2-6 У
ТЕХНИЧЕСКИЕ ТРЕБОВАНИЯ СМ. 1.020-1/87.2-6 ТТ
АРМАТУРА КЛАССОВ А-Ш, А-I ПО ГОСТ 5781-82

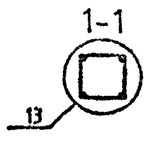

НАЧ.ОТД	ГОРОХОВ	
Н.КОНТР.	СИТНИК	
ГИП	СИТНИК	
ПРОВЕРИЛ	ЛУКАЧУК	
РАЗРАБ.	МОЛОДЦОВА	

1.020-1/87.2-6 К041

КАРКАС ПРОСТРАНСТВЕННЫЙ КП-68,КП-69
СБОРОЧНЫЙ ЧЕРТЕЖ

СТАДИЯ	ЛИСТ	ЛИСТОВ
Р		1

КиевЗНИИЭП

ФОРМАТ А3

МОЛОДЦОВА
ОПЕРАТОР СИСТЕМЫ
САПР КиевЗНИИЭП

ВЗАМ. ИНВ.№ | ПОДПИСЬ И ДАТА | ИНВ.№ ПОДЛ.

https://zavodgk.com/
ЗАВОД ГКБИ

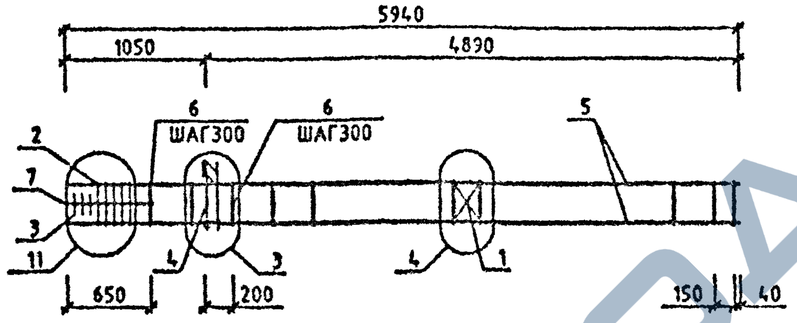

МАРКА	ПОЗ.	МАРКА АРМАТУРНОГО ИЗДЕЛИЯ	КОЛ. ШТ.	МАССА, КГ 1 ШТ.	МАССА, КГ ВСЕГО	ОБОЗНАЧЕНИЕ ДОКУМЕНТА 1.020-1/87.
КП-70	1	С-2	1	1.1	1.1	2-11 К01
	2	СКА-3	5	3.37	16.83	2-11 К02
	3	СКА-4	3	2.23	6.7	2-11 К03
	4	МН-5	1	9.35	9.35	2-11 К05
	5	Ф40 А-Ш L=5940	4	58.6	234.38	БЧ
	6	ХМ-3	19	0.91	17.22	2-11 К11
	7	Ф6 А-I L=850	4	0.14	0.58	БЧ
				ИТОГО:	286.16	

МАРКА	ПОЗ.	МАРКА АРМАТУРНОГО ИЗДЕЛИЯ	КОЛ. ШТ.	МАССА, КГ 1 ШТ.	МАССА, КГ ВСЕГО	ОБОЗНАЧЕНИЕ ДОКУМЕНТА 1.020-1/87.
КП-71	1	С-2	1	1.1	1.1	2-11 К01
	2	СКА-3	5	3.37	16.83	2-11 К02
	3	СКА-4	3	2.23	6.7	2-11 К03
	4	МН-7	1	12.95	12.95	2-11 К07
	5	Ф40 А-Ш L=5940	4	58.6	234.38	БЧ
	6	ХМ-3	19	0.91	17.22	2-11 К11
	7	Ф6 А-I L=650	4	0.14	0.58	БЧ
				ИТОГО:	289.76	

1-1

13

УЗЛЫ СМ. 1020-1/87.2-6 У
ТЕХНИЧЕСКИЕ ТРЕБОВАНИЯ СМ. 1.020-1/87.2-6 ТТ
АРМАТУРА КЛАССОВ А-Ш, А-I ПО ГОСТ 5781-82

НАЧ.ОТД	ГОРОХОВ	
Н.КОНТР.	СИТНИК	
ГИП	СИТНИК	
ПРОВЕРИЛ	ЛУКАШУК	
РАЗРАБ.	МОЛОДЦОВА	

1.020-1/87.2-6 К042

КАРКАС ПРОСТРАНСТВЕННЫЙ КП-70,КП-71 СБОРОЧНЫЙ ЧЕРТЕЖ

СТАДИЯ	ЛИСТ	ЛИСТОВ
Р		1

КиевЗНИИЭП

ФОРМАТ А3

МОЛОДЦОВА
ОПЕРАТОР СИСТЕМЫ
САПР КиевЗНИИЭП

ПОДПИСЬ И ДАТА
ВЗАМ. ИНВ.№

https://zavodjbi.com/

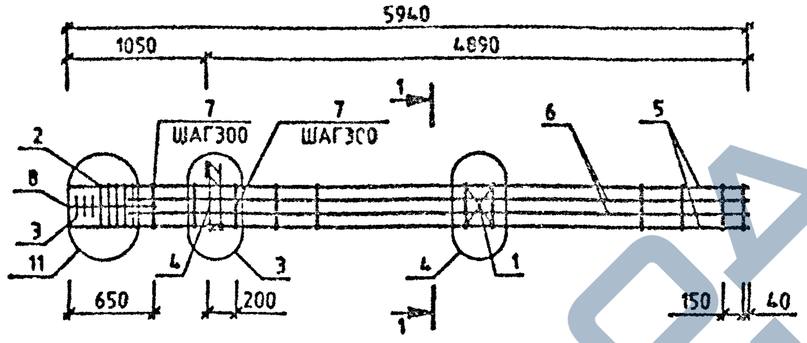

МАРКА	ПОЗ.	МАРКА АРМАТУРНОГО ИЗДЕЛИЯ	КОЛ. ШТ.	МАССА,КГ 1 ШТ.	МАССА,КГ ВСЕГО	ОБОЗНАЧЕНИЕ ДОКУМЕНТА 1.020-1/87.
КП-72	1	С-2	1	1.1	1.1	2-11 К01
	2	СКА-3	5	3.37	16.85	2-11 К02
	3	СКА-4	3	2.23	6.69	2-11 К03
	4	МН-5	1	9.35	9.35	2-11 К05
	5	Ф40 А-Ш L=5940	4	58.63	234.52	БЧ
	6	Ф40 А-Ш L=5490	4	54.19	216.76	БЧ
	7	ХМ-3	19	0.91	17.29	2-11 К11
	8	Ф6 А-I L=650	4	0.14	0.58	БЧ
				ИТОГО:	503.12	
КП-74	1	С-2	1	1.1	1.1	2-11 К01
	2	СКА-3	5	3.37	16.85	2-11 К02
	3	СКА-4	3	2.23	6.69	2-11 К03
	4	МН-7	1	12.95	12.95	2-11 К07
	5	Ф40 А-Ш L=5940	4	58.63	234.52	БЧ
	6	Ф40 А-Ш L=5490	4	54.19	216.76	БЧ
	7	ХМ-3	19	0.91	17.29	2-11 К11
	8	Ф6 А-I L=650	4	0.14	0.58	БЧ
				ИТОГО:	506.72	

МАРКА	ПОЗ.	МАРКА АРМАТУРНОГО ИЗДЕЛИЯ	КОЛ. ШТ.	МАССА,КГ 1 ШТ.	МАССА,КГ ВСЕГО	ОБОЗНАЧ-Н Е ДОКУ ЕНТА .020-1/87.
КП-73	1	С-2	1	1.1	1.1	2-11 К0[illegible]
	2	СКА-3	5	3.37	16.85	2-11 К02
	3	СКА-4	3	2.23	6.69	2-11 К03
	4	МН-7	1	12.95	12.95	2-11 К07
	5	Ф40 А-Ш L=5940	4	58.63	234.52	БЧ
	6	Ф32 А-Ш L=5490	4	53.05	212.2	БЧ
	7	ХМ-3	19	0.91	17.29	2-11 К11
	8	Ф6 А-I L=650	4	0.14	0.56	БЧ
				ИТОГО:	502.16	

1-1

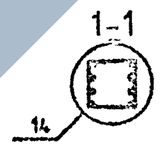

УЗЛЫ СМ. 1.020-1/87.2-6 У
ТЕХНИЧЕСКИЕ ТРЕБОВАНИЯ СМ. 1.020-1/87.2-6 ТТ
АРМАТУРА КЛАССОВ А-Ш, А-I ПО ГОСТ 5781-82

НАЧ.ОТД.	ГОРОХОВ		
Н.КОНТР.	СИТНИК		
ГИП	СИТНИК		
ПРОВЕРИЛ	ЛУКАШУК		
РАЗРАБ.	МОЛОДЦОВА		

1.020-1/87.2-6 К043

КАРКАС ПРОСТРАНСТВЕННЫЙ КП-72 - КП-74 СБОРОЧНЫЙ ЧЕРТЕЖ

СТАДИЯ	ЛИСТ	ЛИСТОВ
Р		1

КиевЗНИИЭП

ФОРМАТ А3

МОЛОДЦОВА
ОПЕРАТОР СИСТЕМЫ
САПР КиевЗНИИЭП
ДАТА
ВЗАМ. ИНВ.№

https://zavodjbi.com/

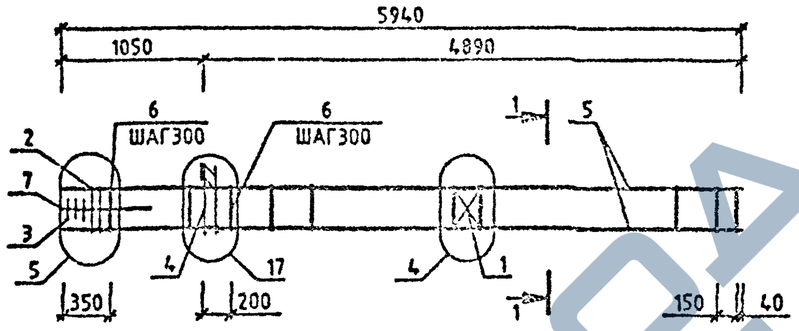

МАРКА	ПОЗ.	МАРКА АРМАТУРНОГО ИЗДЕЛИЯ	КОЛ. ШТ.	МАССА, КГ		ОБОЗНАЧЕНИЕ ДОКУМЕНТА 1.020-1/87.
				1 ШТ.	ВСЕГО	
КП-75	1	С-2	1	1.1	1.1	2-11 К01
	2	СКА-3	2	3.37	6.73	2-11 К02
	3	СКА-4	3	2.23	6.7	2-11 К03
	4	ЛН-11	1	25.23	25.23	2-11 К09
	5	Ø20 А-Ш L=5940	4	14.65	58.6	БЧ
	6	ХМ-1	20	0.31	6.17	2-11 К11
	7	Ø6 А-I L=650	4	0.14	0.56	БЧ
				ИТОГО: 105.1		

1-1

13

УЗЛЫ СМ. 1.020-1/87.2-6 У
ТЕХНИЧЕСКИЕ ТРЕБОВАНИЯ СМ. 1.070-1/87.2-6 ТТ
АРМАТУРА КЛАССОВ А-Ш, А-I ПО ГОСТ 5781-82

НАЧ.ОТД.	ГОРОХОВ		
Н.КОНТР.	СИТНИК		
ГИП	СИТНИК		
ПРОВЕРИЛ	ЛИКАШУК		
РАЗРАБ.	МОЛОДЦОВА		

1.020-1/87.2-6 К044

КАРКАС ПРОСТРАНСТВЕННЫЙ КП-75
СБОРОЧНЫЙ ЧЕРТЕЖ

СТАДИЯ	ЛИСТ	ЛИСТОВ
Р		1

КиевЗНИИЭП

ФОРМАТ А3

МОЛОДЦОВА
СПЕРАТОР СИСТЕМЫ
САПР КиевЗНИИЭП

ПОДПИСЬ И ДАТА | ВЗАМ. ИНВ.№
ИНВ.№ ПОДЛ.

https://zavodjbi.com/

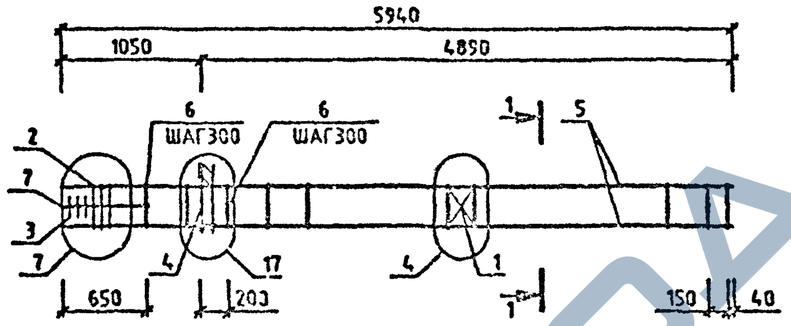

МАРКА	ПОЗ.	МАРКА АРМАТУРНОГО ИЗДЕЛИЯ	КОЛ. ШТ.	МАССА, КГ		ОБОЗНАЧЕНИЕ ДОКУМЕНТА 1.020-1/87.
				1 ШТ.	ВСЕГО	
КП-76	1	С-2	1	1.1	1.1	2-11 К01
	2	СКА-3	3	3.37	10.1	2-11 К02
	3	СКА-4	3	2.23	6.7	2-11 К03
	4	МН-11	1	25.23	25.23	2-11 К09
	5	Ø32 А-Ш L=5940	4	37.5	150.01	БЧ
	6	ХМ-2	19	0.56	10.72	2-11 К11
	7	Ø6 А-I L=650	4	0.14	0.58	БЧ
				ИТОГО: 204.43		

УЗЛЫ СМ. 1.020-1/87.2-6 У
ТЕХНИЧЕСКИЕ ТРЕБОВАНИЯ СМ. 1.020-1/87.2-6 ТТ
АРМАТУРА КЛАССОВ А-Ш, А-I ПО ГОСТ 5781-82

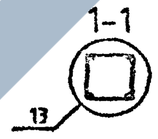

НАЧ.ОТД.	ГОРОХОВ		
Н.КОНТР.	СИТНИК		
ГИП	СИТНИК		
ПРОВЕРИЛ	ЛУКАШУК		
РАЗРАБ.	МОЛОДЦОВА		

1.020-1/87.2-6 К045

КАРКАС ПРОСТРАНСТВЕННЫЙ КП-76 СБОРОЧНЫЙ ЧЕРТЕЖ

СТАДИЯ	ЛИСТ	ЛИСТОВ
Р		1

КиевЗНИИЭП

ФОРМАТ А3

МОЛОДЦОВА
ОПЕРАТОР СИСТЕМЫ
Инв.№ подл. | Подпись и дата | Взам. инв.№

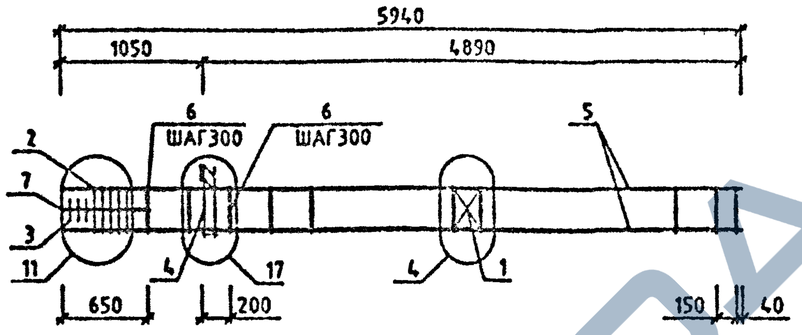

МАРКА	ПОЗ.	МАРКА АРМАТУРНОГО ИЗДЕЛИЯ	КОЛ. ШТ.	МАССА, КГ		ОБОЗНАЧЕНИЕ ДОКУМЕНТА 1.020-1/87.
				1 ШТ.	ВСЕГО	
КП-77	1	С-2	1	1.1	1.1	2-11 К01
	2	СКА-3	5	3.37	16.83	2-11 К02
	3	СКА-4	3	2.23	6.7	2-11 К03
	4	МН-11	1	25.23	25.23	2-11 К09
	5	Ø40 А-Ш L=5940	4	58.6	234.38	БЧ
	6	ХМ-3	19	0.91	17.22	2-11 К11
	7	Ø8 А-I L=650	4	0.14	0.58	БЧ
				ИТОГО: 302.04		

1-1

УЗЛЫ СМ. 1.020-1/87.2-6 У
ТЕХНИЧЕСКИЕ ТРЕБОВАНИЯ СМ. 1.020-1/87.2-6 ТТ
АРМАТУРА КЛАССОВ А-Ш, А-I ПО ГОСТ 5781-82

НАЧ.ОТД.	ГОРОХОВ		
Н.КОНТР.	СИТНИК		
ГИП	СИТНИК		
ПРОВЕРИЛ	ЛУКАШЬК		
РАЗРАБ.	МОЛОДЦОВА		

1.020-1/87.2-6 К046

КАРКАС ПРОСТРАНСТВЕННЫЙ КП-77 СБОРОЧНЫЙ ЧЕРТЕЖ

СТАДИЯ	ЛИСТ	ЛИСТОВ
Р		1

КиевЗНИИЭП

ФОРМАТ А3

САПР КиевЗНИИЭП
ОПЕРАТОР СИСТЕМЫ
МОЛОДЦОВА

ПОДПИСЬ И ДАТА
ВЗАМ. ИНВ №
ИНВ. № ПОДЛ.

https://zavodjbi.com/

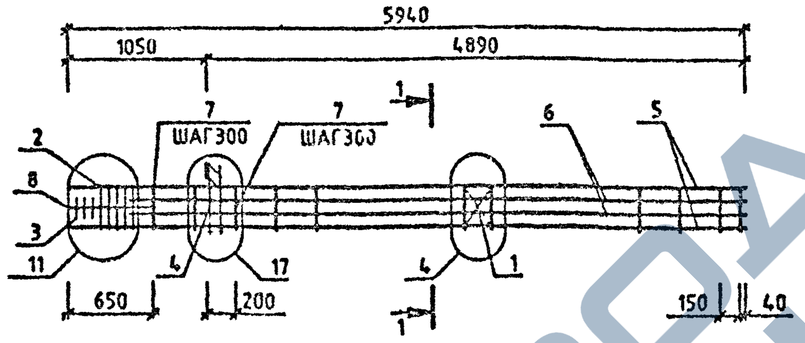

МАРКА	ПОЗ.	МАРКА АРМАТУРНОГО ИЗДЕЛИЯ	КОЛ. ШТ.	МАССА, КГ 1 ШТ.	МАССА, КГ ВСЕГО	ОБОЗНАЧЕНИЕ ДОКУМЕНТА 1.020-1/87.
КП-78	1	С-2	1	1.1	1.1	2-11 К01
	2	СКА-3	5	3.37	16.83	2-11 К02
	3	СКА-4	3	2.23	6.7	2-11 К03
	4	МН-11	1	25.23	25.23	2-11 К09
	5	Ф40 А-Ш*L=5940	4	58.6	234.38	БЧ
	6	Ф20 А-Ш L=5490	4	13.54	54.16	БЧ
	7	ХМ-3	19	0.91	17.22	2-11 К11
	8	Ф6 А-I L=650	4	0.14	0.58	БЧ
				ИТОГО:	356.2	
КП-79	1	С-2	1	1.1	1.1	2-11 К01
	2	СКА-3	5	3.37	16.83	2-11 К02
	3	СКА-4	3	2.23	6.7	2-11 К03
	4	МН-11	1	25.23	25.23	2-11 К09
	5	Ф40 А-Ш L=5940	4	58.6	234.38	БЧ
	6	Ф32 А-Ш L=5490	4	34.66	138.64	БЧ
	7	ХМ-3	19	0.91	17.22	2-11 К11
	8	Ф6 А-I L=650	4	0.14	0.58	БЧ
				ИТОГО:	440.68	

МАРКА	ПОЗ.	МАРКА АРМАТУРНОГО ИЗДЕЛИЯ	КОЛ. ШТ.	МАССА, КГ 1 ШТ.	МАССА, КГ ВСЕГО	ОБОЗНАЧЕНИЕ ДОКУМЕНТА 1.020-1/87.
КП-80	1	С-2	1	1.1	1.1	2-11 К01
	2	СКА-3	5	3.37	16.83	2-11 К02
	3	СКА-4	3	2.23	6.7	2-11 К03
	4	МН-11	1	25.23	25.23	2-11 К09
	5	Ф40 А-Ш L=5940	4	58.6	234.38	БЧ
	6	Ф40 А-Ш L=5490	4	54.16	216.63	БЧ
	7	ХМ-3	19	0.91	17.22	2-11 К11
	8	Ф6 А-I L=650	4	0.14	0.58	БЧ
				ИТОГО:	518.67	

1-1

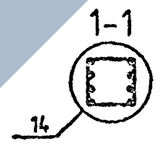

УЗЛЫ СМ. 1.020-1/87.2-6 У
ТЕХНИЧЕСКИЕ ТРЕБОВАНИЯ СМ. 1.020-1/87.2-6 ТТ
АРМАТУРА КЛАССОВ А-Ш, А-I ПО ГОСТ 5781-82

САПР КиевЗНИИЭП
МОЛОДЦОВА
ОПЕРАТОР СИСТЕМЫ
ПОДПИСЬ И ДАТА
ИНВ.№ ПОДЛ.

НАЧ.ОТД.	ГОРОХОВ		
Н.КОНТР.	СИТНИК		
ГИП	СИТНИК		
ПРОВЕРИЛ	ЛУКАШУК		
РАЗРАБ.	МОЛОДЦОВА		

1.020-1/87.2-6 К047

КАРКАС ПРОСТРАНСТВЕННЫЙ КП-78 - КП-80 СБОРОЧНЫЙ ЧЕРТЕЖ

СТАДИЯ	ЛИСТ	ЛИСТОВ
Р		1

КиевЗНИИЭП

ФОРМАТ А3

https://zavodjbi.com/

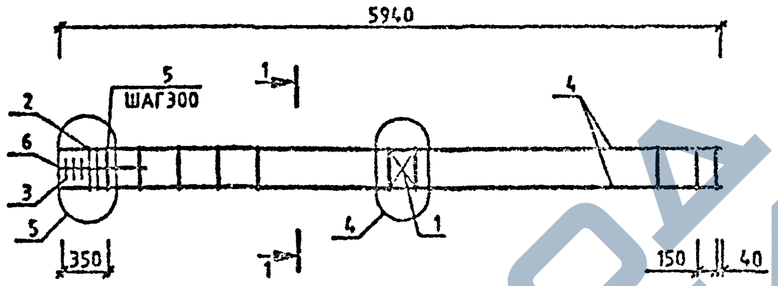

МАРКА	ПОЗ.	МАРКА АРМАТУРНОГО ИЗДЕЛИЯ	КОЛ. ШТ.	МАССА, КГ		ОБОЗНАЧЕНИЕ ДОКУМЕНТА 1.020-1/87.
				1 ШТ.	ВСЕГО	
КП-81	1	С-2	1	1.1	1.1	2-11 К01
	2	СКА-3	2	3.37	6.73	2-11 К02
	3	СКА-4	3	2.23	6.7	2-11 К03
	4	920 А-Ш L=5940	4	14.65	58.6	БЧ
	5	ХМ-1	20	0.31	6.17	2-11 К11
	6	96 А-I L=650	4	0.14	0.56	БЧ
				ИТОГО: 79.87		

УЗЛЫ СМ. 1.020-1/87.2-6 У
ТЕХНИЧЕСКИЕ ТРЕБОВАНИЯ СМ. 1.020-1/87.2-6 ТТ
АРМАТУРА КЛАССОВ А-Ш, А-I ПО ГОСТ 5781-82

1-1

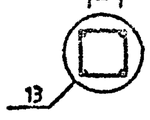

НАЧ.ОТД.	ГОРОХОВ		
Н.КОНТР.	СИТНИК		
ГИП	СИТНИК		
ПРОВЕРИЛ	ЛУКАШУК		
РАЗРАБ.	МОЛОДЦОВА		

1.020-1/87.2-6 К048

КАРКАС ПРОСТРАНСТВЕННЫЙ КП-81 СБОРОЧНЫЙ ЧЕРТЕЖ

СТАДИЯ	ЛИСТ	ЛИСТОВ
Р		1

КиевЗНИИЭП

ФОРМАТ А3

МОЛОДЦОВА
ОПЕРАТОР СИСТЕМЫ
САПР КиевЗНИИЭП

ПОДПИСЬ И ДАТА | ВЗАМ. ИНВ.№
ИНВ.№ ПОДЛ.

https://zavodjbi.com/

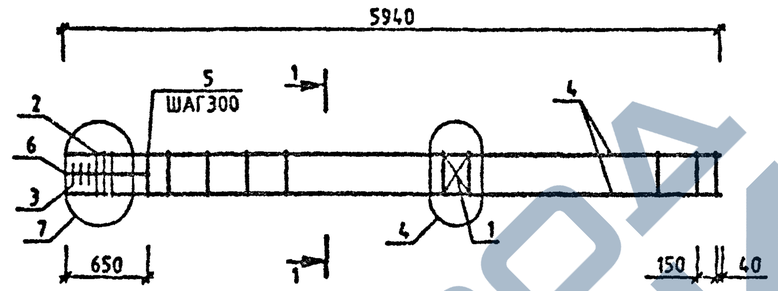

МАРКА	ПОЗ.	МАРКА АРМАТУРНОГО ИЗДЕЛИЯ	КОЛ. ШТ.	МАССА, КГ 1 ШТ.	МАССА, КГ ВСЕГО	ОБОЗНАЧЕНИЕ ДОКУМЕНТА 1.020-1/87.
КП-82	1	С-2	1	1.1	1.1	2-11 К01
	2	СКА-3	3	3.37	10.1	2-11 К02
	3	СКА-4	3	2.23	6.7	2-11 К03
	4	⌀32 А-Ш L=5940	4	37.5	150.01	БЧ
	5	ХМ-2	19	0.56	10.72	2-11 К11
	6	⌀6 А-I L=650	4	0.14	0.58	БЧ
				ИТОГО:	179.19	

УЗЛЫ СМ. 1.020-1/87.2-6 У
ТЕХНИЧЕСКИЕ ТРЕБОВАНИЯ СМ. 1.020-1/87.2-6 ТТ
АРМАТУРА КЛАССОВ А-Ш, А-I ПО ГОСТ 5781-82

1-1

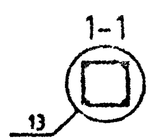

НАЧ.ОТД.	ГОРОХОВ		
Н.КОНТР.	СИТНИК		
ГИП	СИТНИК		
ПРОВЕРИЛ	ЛУКАШУК		
РАЗРАБ.	МОЛОДЦОВА		

1.020-1/87.2-6 К049

КАРКАС ПРОСТРАНСТВЕННЫЙ КП-82
СБОРОЧНЫЙ ЧЕРТЕЖ

СТАДИЯ	ЛИСТ	ЛИСТОВ
Р		1

КиевЗНИИЭП

ФОРМАТ А3

МОЛОДЦОВА
ОПЕРАТОР СИСТЕМЫ
САПР КиевЗНИИЭП

ВЗАМ. ИНВ.№
ПОДПИСЬ И ДАТА
ИНВ.№ ПОДЛ.

https://zavodjbi.com/

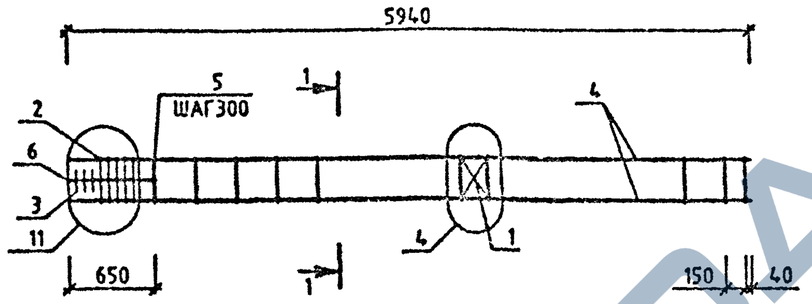

МАРКА	ПОЗ.	МАРКА АРМАТУРНОГО ИЗДЕЛИЯ	КОЛ. ШТ.	МАССА, КГ 1 ШТ.	МАССА, КГ ВСЕГО	ОБОЗНАЧЕНИЕ ДОКУМЕНТА 1.020-1/87.
КП-83	1	С-2	1	1.1	1.1	2-11 К01
	2	СКА-3	5	3.37	16.83	2-11 К02
	3	СКА-4	3	2.23	6.7	2-11 К03
	4	Ø40 А-Ш L=5940	4	58.6	234.38	БЧ
	5	ХМ-3	19	0.91	17.22	2-11 К11
	6	Ø6 А-I L=650	4	0.14	0.58	БЧ
				ИТОГО:	276.8	

1-1

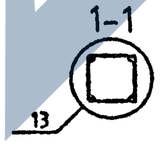

УЗЛЫ СМ. 1.020-1/87.2-6 У
ТЕХНИЧЕСКИЕ ТРЕБОВАНИЯ СМ. 1.020-1/87.2-6 ТТ
АРМАТУРА КЛАССОВ А-Ш, А-I ПО ГОСТ 5781-82

НАЧ.ОТД.	ГОРОХОВ		
Н.КОНТР.	СИТНИК		
ГИП	СИТНИК		
ПРОВЕРИЛ	МУКАШУК		
РАЗРАБ.	МОЛОДЦОВА		

1.020-1/87.2-6 К050

КАРКАС ПРОСТРАНСТВЕННЫЙ КП-83 СБОРОЧНЫЙ ЧЕРТЕЖ

СТАДИЯ	ЛИСТ	ЛИСТОВ
Р		1

КиевЗНИИЭП

ФОРМАТ А3

МОЛОДЦОВА
ОПЕРАТОР СИСТЕМЫ
САПР КиевЗНИИЭП

ПОДП. И ДАТА | ВЗАМ. ИНВ.№

https://zavodjbi.com/

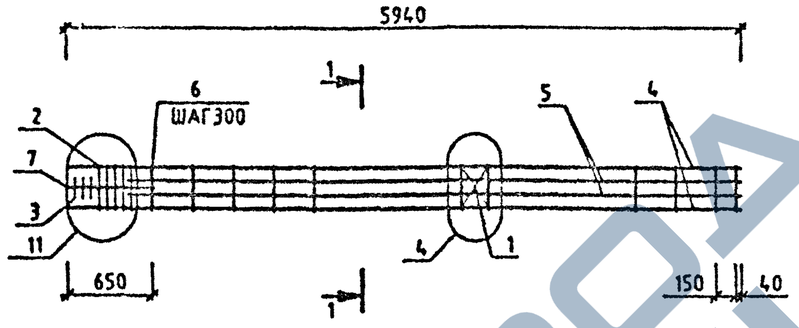

МАРКА	ПОЗ.	МАРКА АРМАТУРНОГО ИЗДЕЛИЯ	КОЛ. ШТ.	МАССА, КГ		ОБОЗНАЧЕНИЕ ДОКУМЕНТА 1.020-1/87.
				1 ШТ.	ВСЕГО	
КП-84	1	С-2	1	1.1	1.1	2-11 К01
	2	СКА-3	5	3.37	16.83	2-11 К02
	3	СКА-4	3	2.23	6.7	2-11 К03
	4	Ø40 А-Ш L=5940	4	58.6	234.36	БЧ
	5	Ø40 А-Ш L=5480	4	54.16	216.63	БЧ
	6	ХМ-3	19	0.91	17.22	2-11 К11
	7	Ø6 А-I L=650	4	0.14	0.56	БЧ
				ИТОГО: 493.43		

УЗЛЫ СМ. 1.020-1/87.2-6 У
ТЕХНИЧЕСКИЕ ТРЕБОВАНИЯ СМ. 1.020-1/87.2-6 ТТ
АРМАТУРА КЛАССОВ А-Ш, А-I ПО ГОСТ 5781-82

1-1

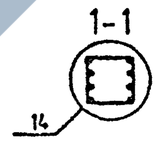

НАЧ.ОТД.	ГОРОХОВ		
Н.КОНТР.	СИТНИК		
ГИП	СИТНИК		
ПРОВЕРИЛ	ЛУКАШУК		
РАЗРАБ.	МОЛОДЦОВА		

1.020-1/87.2-6 К051

КАРКАС ПРОСТРАНСТВЕННЫЙ КП-84 СБОРОЧНЫЙ ЧЕРТЕЖ

СТАДИЯ	ЛИСТ	ЛИСТОВ
Р		1

КиевЗНИИЭП

ФОРМАТ А3

САПР КиевЗНИИЭП | ОПЕРАТОР СИСТЕМЫ | МОЛОДЦОВА

ПОДПИСЬ И ДАТА | ВЗАМ. ИНВ.№

https://zavodjbi.com/

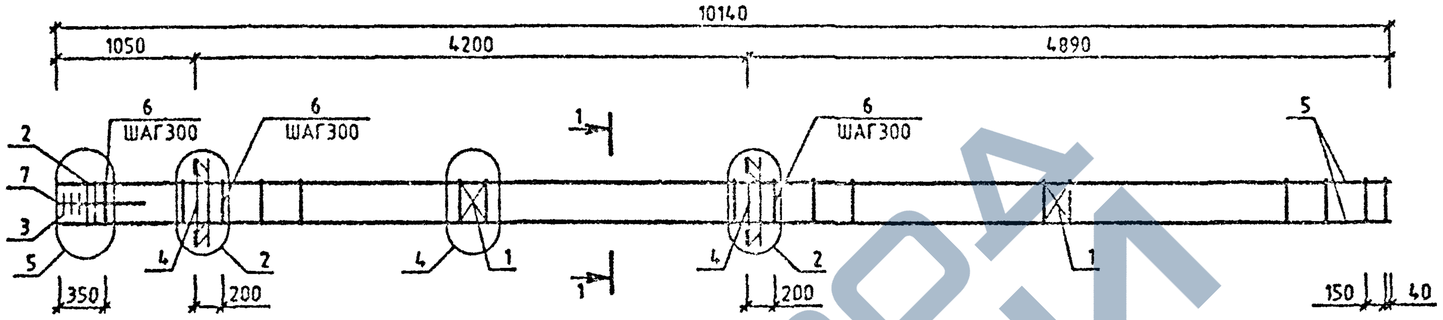

МАРКА	ПОЗ.	МАРКА АРМАТУРНОГО ИЗДЕЛИЯ	КОЛ. ШТ.	МАССА, КГ 1 ШТ.	МАССА, КГ ВСЕГО	ОБОЗНАЧЕНИЕ ДОКУМЕНТА 1.020-1/87.
КП-85	1	С-2	2	1.1	2.19	2-11 К01
	2	СКА-1	2	2.15	4.31	2-11 К02
	3	СКА-2	3	1.43	4.29	2-11 К03
	4	МН-6	2	15.1	30.2	2-11 К06
	5	⌀20 А-Ш L=10140	4	25.01	100.03	БЧ
	6	ХМ-1	34	0.31	10.49	2-11 К11
	7	⌀6 А-I L=650	4	0.14	0.58	БЧ
				ИТОГО:	152.08	
КП-86	1	С-2	2	1.1	2.19	2-11 К01
	2	СКА-3	2	3.37	6.73	2-11 К02
	3	СКА-4	3	2.23	6.7	2-11 К03
	4	МН-6	2	15.1	30.2	2-11 К06
	5	⌀20 А-Ш L=10140	4	25.01	100.03	БЧ
	6	ХМ-1	34	0.31	10.49	2-11 К11
	7	⌀6 А-I L=650	4	0.14	0.58	БЧ
				ИТОГО:	156.91	

МАРКА	ПОЗ.	МАРКА АРМАТУРНОГО ИЗДЕЛИЯ	КОЛ. ШТ.	МАССА, КГ 1 ШТ.	МАССА, КГ ВСЕГО	ОБОЗНАЧЕНИЕ ДОКУМЕНТА 1.020-1/87.
КП-87	1	С-2	2	1.1	2.19	2-11 К01
	2	СКА-3	2	3.37	6.73	2-11 К02
	3	СКА-4	3	2.23	6.7	2-11 К03
	4	МН-8	2	19.78	39.57	2-11 К08
	5	⌀20 А-Ш L=10140	4	25.01	100.03	БЧ
	6	ХМ-1	34	0.31	10.49	2-11 К11
	7	⌀6 А-I L=650	4	0.14	0.58	БЧ
				ИТОГО:	166.28	

УЗЛЫ СМ.1020-1/87.2-6 У
ТЕХНИЧЕСКИЕ ТРЕБОВАНИЯ СМ. 1.020-1/87.2-6 ТТ
АРМАТУРА КЛАССОВ А-Ш, А-I ПО ГОСТ 5781-82

1-1
13

НАЧ.ОТД.	ГОРОХОВ		
Н.КОНТР.	СИТНИК		
ГИП	СИТНИК		
ПРОВЕРИЛ	ЛУКАШУК		
РАЗРАБ.	МОЛОДЦОВА		

1.020-1/87.2-6 К052

КАРКАС ПРОСТРАНСТВЕННЫЙ КП-85 - КП-87
СБОРОЧНЫЙ ЧЕРТЕЖ

СТАДИЯ	ЛИСТ	ЛИСТОВ
Р		1

КиевЗНИИЭП

МОЛОДЦОВА
ОПЕРАТОР СИСТЕМЫ
САПР КиевЗНИИЭП

ПОДП. И ДАТА
ИНВ.№ ПОДЛ.
ВЗАМ.ИНВ.№

ФОРМАТ А3

ЗАВОД ЖЕЛЕЗОБЕТОНА

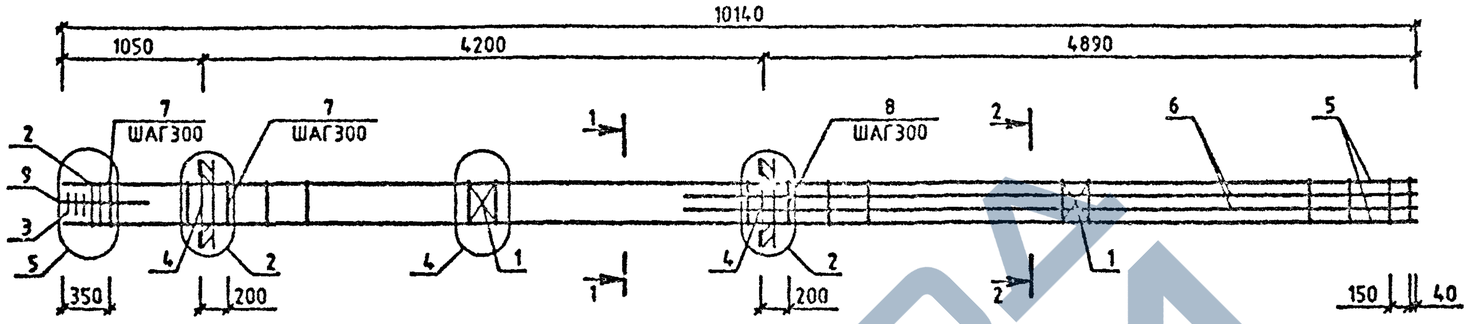

МАРКА	ПОЗ.	МАРКА АРМАТУРНОГО ИЗДЕЛИЯ	КОЛ. ШТ.	МАССА, КГ		ОБОЗНАЧЕНИЕ ДОКУМЕНТА 1.020-1/87.
				1 ШТ.	ВСЕГО	
КП-88	1	С-2	2	1.1	2.19	2-11 К01
	2	СКА-3	2	3.37	6.73	2-11 К02
	3	СКА-4	3	2.23	6.7	2-11 К03
	4	МН-6	2	15.1	30.2	2-11 К06
	5	Ф20 А-Ш L=10140	4	25.01	100.03	БЧ
	6	Ф25 А-Ш L=5490	4	21.15	84.62	БЧ
	7	ХМ-1	15	0.31	4.63	2-11 К11
	8	ХМ-2	19	0.58	10.72	2-11 К11
	9	Ф6 А-I L=650	4	0.14	0.58	БЧ
				ИТОГО: 246.39		

УЗЛЫ СМ 1.020-1/87.2-6 У
ТЕХНИЧЕСКИЕ ТРЕБОВАНИЯ СМ. 1.020-1/87.2-6 ТТ
АРМАТУРА КЛАССОВ А-Ш, А-I ПО ГОСТ 5781-82

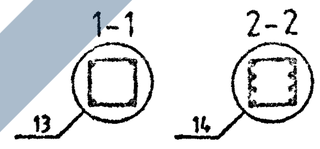

НАЧ ОТД	ГОРОХОВ		
Н КОНТР	СИТНИК		
ГИП	СИТНИК		
ПРОВЕРИЛ	ЛУКАШУК		
РАЗРАБ.	МОЛОДЦОВА		

1.020-1/87.2-6 К053

КАРКАС ПРОСТРАНСТВЕННЫЙ КП-88
СБОРОЧНЫЙ ЧЕРТЕЖ

СТАДИЯ	ЛИСТ	ЛИСТОВ
Р		1

КиевЗНИИЭП

МОЛОДЦОВА
ОПЕРАТОР СИСТЕМЫ
САПР КиевЗНИИЭП

ВЗАМ. ИНВ №
ПОДПИСЬ И ДАТА
ИНВ. № ПОДЛ.

https://zavodjbi.com/

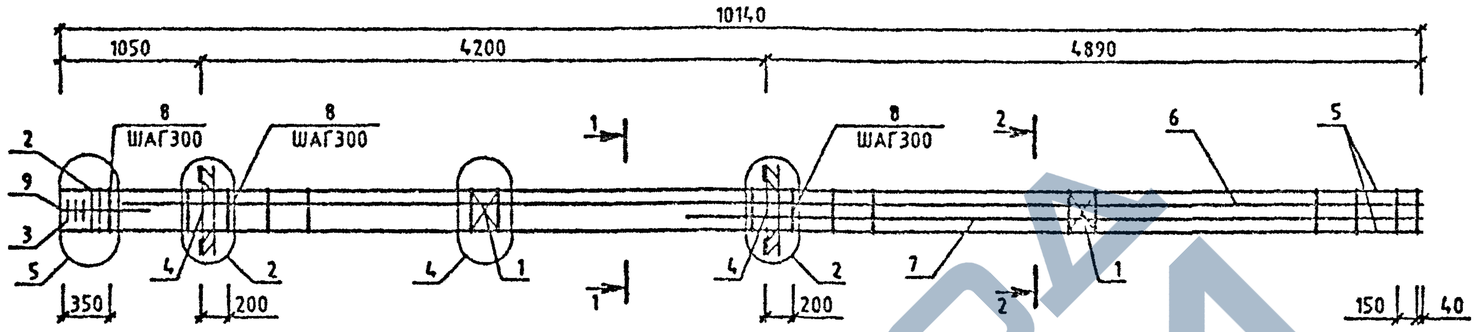

МАРКА	ПОЗ.	МАРКА АРМАТУРНОГО ИЗДЕЛИЯ	КОЛ. ШТ.	МАССА,КГ 1 ШТ.	МАССА,КГ ВСЕГО	ОБОЗНАЧЕНИЕ ДОКУМЕНТА 1.020-1/87.
КП-89	1	С-2	2	1.1	2.19	2-11 К01
	2	СКА-3	2	3.37	6.73	2-11 К02
	3	СКА-4	3	2.23	6.7	2-11 К03
	4	МН-6	2	15.1	30.2	2-11 К06
	5	Ф20 А-Ш L=10140	4	25.01	100.04	БЧ
	6	Ф32 А-Ш L=9690	2	61.17	122.34	БЧ
	7	Ф32 А-Ш L=5490	2	34.66	69.32	БЧ
	8	ХМ-3	34	0 91	30.94	2-11 К11
	9	Ф6 А-I L=650	4	0 14	0 56	БЧ
				ИТОГО:	369.02	
КП-91	1	С-2	2	1.1	2.19	2-11 К01
	2	СКА-3	2	3.37	6.73	2-11 К02
	3	СКА-4	3	2.23	6.7	2-11 К03
	4	МН-8	2	19.78	39.56	2-11 К08
	5	Ф36 А-Ш L=10140	4	81.02	324.08	БЧ
	6	Ф36 А-Ш L=9690	2	77.42	154.84	БЧ
	7	Ф36 А-Ш L=5490	2	43.86	87.72	БЧ
	8	ХМ-3	34	0.91	30.94	2-11 К11
	9	Ф6 А-I L=650	4	0.14	0 56	БЧ
				ИТОГО.	653.33	

МАРКА	ПОЗ.	МАРКА АРМАТУРНОГО ИЗДЕЛИЯ	КОЛ. ШТ.	МАССА,КГ 1 ШТ.	МАССА,КГ ВСЕГО	ОБОЗНАЧЕНИЕ ДОКУМЕНТА 1.020-1/87.
КП-90	1	С-2	2	1.1	2.19	2-11 К01
	2	СКА-3	2	3.37	6.73	2-11 К02
	3	СКА-4	3	2.23	6.7	2-11 К03
	4	МН-8	2	19.78	39.56	2-11 К08
	5	Ф20 А-Ш L=10140	4	25.01	100.04	БЧ
	6	Ф28 А-Ш L=9690	2	46.84	93.68	БЧ
	7	Ф28 А-Ш L=5490	2	34.66	53.08	БЧ
	8	ХМ-2	34	0.56	19.04	2-11 К11
	9	Ф6 А-I L=650	4	0.14	0 56	БЧ
				ИТОГО:	321.6	

УЗЛЫ СМ.1.020-1/87.2-6 У
ТЕХНИЧЕСКИЕ ТРЕБОВАНИЯ СМ. 1.020-1/87.2-6 ТТ
АРМАТУРА КЛАССОВ А-Ш, А-I ПО ГОСТ 5781-82

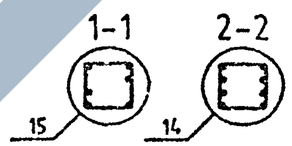

НАЧ.ОТД.	ГОРОХОВ	
Н.КОНТР.	СИТНИК	
ГИП	СИТНИК	
ПРОВЕРИЛ	ЛУКАШУК	
РАЗРАБ.	МОЛОДЦОВА	

1.020-1/87.2-6 К054

КАРКАС ПРОСТРАНСТВЕННЫЙ КП-89 - КП-91 СБОРОЧНЫЙ ЧЕРТЕЖ

СТАДИЯ	ЛИСТ	ЛИСТОВ
Р		1

КиевЗНИИЭП

ФОРМАТ А3

МОЛОДЦОВА
ОПЕРАТОР СИСТЕМЫ
САПР КиевЗНИИЭП
ВЗАМ. ИНВ.№
ПОДПИСЬ И ДАТА
ИНВ.№ ПОДЛ.

https://zavodjbi.com/

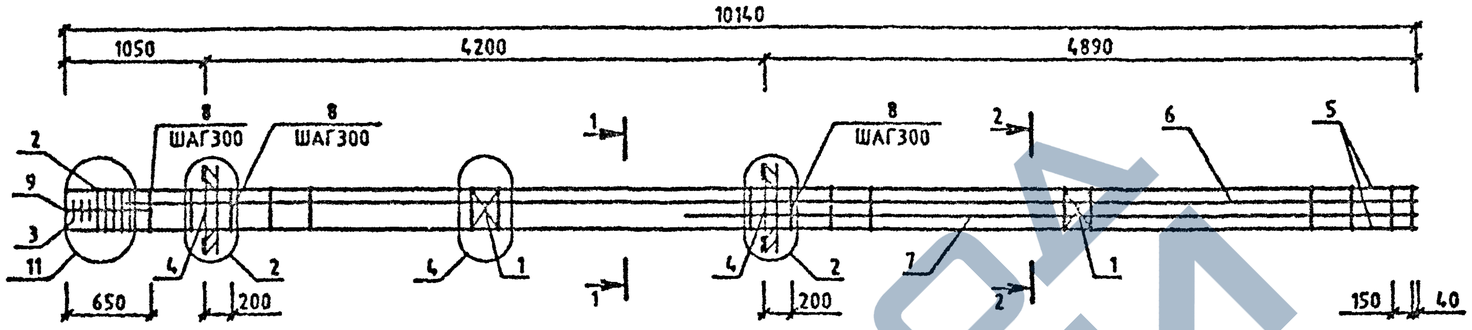

МАРКА	ПОЗ.	МАРКА АРМАТУРНОГО ИЗДЕЛИЯ	КОЛ. ШТ.	МАССА, КГ		ОБОЗНАЧЕНИЕ ДОКУМЕНТА 1.020-1/87.
				1 ШТ.	ВСЕГО	
КП-92	1	С-2	2	1.1	2.19	2-11 К01
	2	СКА-3	5	3.37	16.83	2-11 К02
	3	СКА-4	3	2.23	6.7	2-11 К03
	4	МН-8	2	19.78	39.57	2-11 К08
	5	Ø36 А-Ш L=10140	4	81.02	324.09	БЧ
	6	Ø36 А-Ш L=9690	2	77.43	154.85	БЧ
	7	Ø36 А-Ш L=5490	2	43.87	87.73	БЧ
	8	ХМ-3	33	0.91	29.91	2-11 К11
	9	Ø6 А-I L=650	4	0.14	0.58	БЧ
				ИТОГО: 662.45		

УЗЛЫ СМ.1.020-1/87.2-6 У
ТЕХНИЧЕСКИЕ ТРЕБОВАНИЯ СМ. 1.020-1/87.2-6 ТТ
АРМАТУРА КЛАССОВ А-Ш, А-I ПО ГОСТ 5781-82

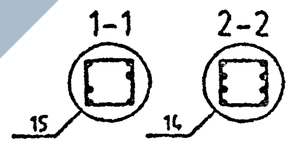

САПР КиевЗНИИЭП
ОПЕРАТОР СИСТЕМЫ
МОЛОДЦОВА

НАЧ.ОТД	ГОРОХОВ		
Н.КОНТР	СИТНИК		
ГИП	СИТНИК		
ПРОВЕРИЛ	ЛУКАШУК		
РАЗРАБ.	МОЛОДЦОВА		

1.020-1/87.2-6 К055

КАРКАС ПРОСТРАНСТВЕННЫЙ КП-92
СБОРОЧНЫЙ ЧЕРТЕЖ

СТАДИЯ	ЛИСТ	ЛИСТОВ
Р		1

КиевЗНИИЭП

ФОРМАТ А3

ЗАВОД ЖБИ

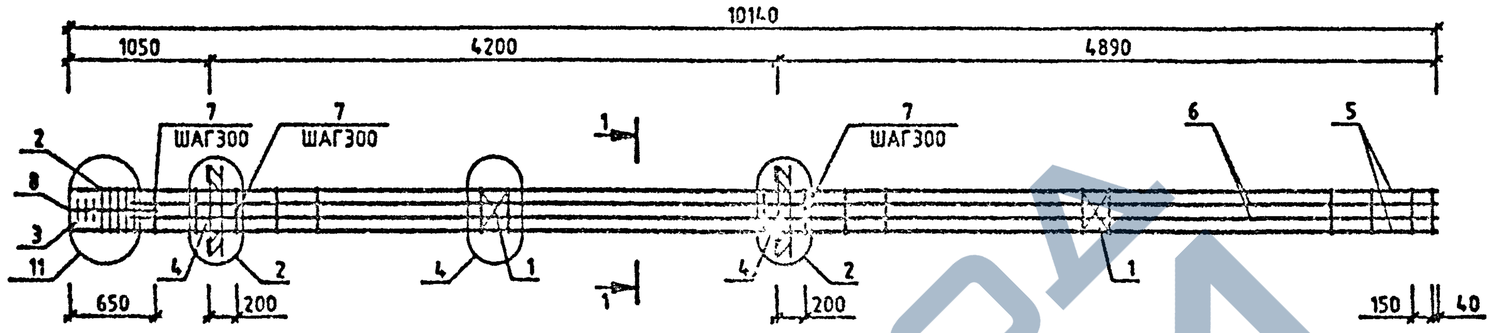

МАРКА	ПОЗ.	МАРКА АРМАТУРНОГО ИЗДЕЛИЯ	КОЛ. ШТ.	МАССА, КГ 1 ШТ.	МАССА, КГ ВСЕГО	ОБОЗНАЧЕНИЕ ДОКУМЕНТА 1.020-1/87.
КП-93	1	С-2	2	1.1	2.19	2-11 К01
	2	СКА-3	5	3.37	16.83	2-11 К02
	3	СКА-4	3	2.23	6.7	2-11 К03
	4	МН-8	2	19.78	39.57	2-11 К08
	5	Ø40 А-Ш L=10140	4	100.03	400.11	БЧ
	6	Ø40 А-Ш L=9890	4	95.59	382.35	БЧ
	7	ХМ-3	33	0.91	29.91	2-11 К11
	8	Ø8 А-I L=650	4	0.14	0.56	БЧ
				ИТОГО:	878.23	

УЗЛЫ СМ.1020-1/87.2-6 У
ТЕХНИЧЕСКИЕ ТРЕБОВАНИЯ СМ. 1.020-1/87.2-6 ТТ
АРМАТУРА КЛАССОВ А-Ш, А-I ПО ГОСТ 5781-82

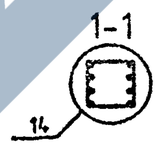

НАЧ.ОТД.	ГОРОХОВ		
Н.КОНТР.	СИТНИК		
ГИП	СИТНИК		
ПРОВЕРИЛ	ЛУКАШУК		
РАЗРАБ.	МОЛОДЦОВА		

1.020-1/87.2-6 К056

КАРКАС ПРОСТРАНСТВЕННЫЙ КП-93 СБОРОЧНЫЙ ЧЕРТЕЖ

СТАДИЯ	ЛИСТ	ЛИСТОВ
Р		1

КиевЗНИИЭП

ФОРМАТ А3

МОЛОДЦОВА
ОПЕРАТОР СИСТЕМЫ
САПР КиевЗНИИЭП

ПОДП. И ДАТА | ВЗАМ. ИНВ. №

https://zavodjbi.com/

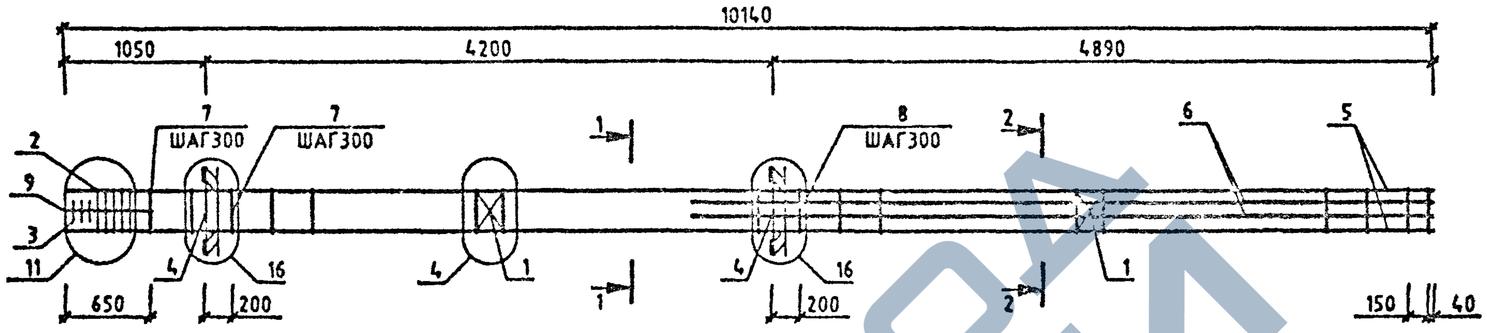

МАРКА	ПОЗ.	МАРКА АРМАТУРНОГО ИЗДЕЛИЯ	КОЛ. ШТ.	МАССА,КГ 1 ШТ.	МАССА,КГ ВСЕГО	ОБОЗНАЧЕНИЕ ДОКУМЕНТА 1.020-1/87.
КП-94	1	С-2	2	1.1	2.19	2-11 К01
	2	СКА-3	5	3.37	16.85	2-11 К02
	3	СКА-4	3	2.23	6.7	2-11 К03
	4	МН-12	2	34.9	69.8	2-11 К010
	5	Ф25 А-Ш L=10140	4	39.07	156 28	БЧ
	6	Ф40 А-Ш L=5490	4	54.19	216.76	БЧ
	7	ХМ-2	14	0.56	7.84	2-11 К11
	8	ХМ-3	19	0 91	17.29	2-11 К11
	9	Ф6 А-I L=650	4	0.14	0 56	БЧ
				ИТОГО:	494.27	

УЗЛЫ СМ.1.020-1/87.2-6 У
ТЕХНИЧЕСКИЕ ТРЕБОВАНИЯ СМ. 1.020-1/87.2-6 ТТ
АРМАТУРА КЛАССОВ А-Ш, А-I ПО ГОСТ 5781-82

1-1

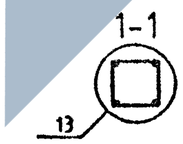

2-2

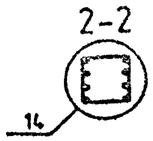

НАЧ.ОТД.	ГОРОХОВ		
Н.КОНТР.	СИТНИК		
ГИП	СИТНИК		
ПРОВЕРИЛ	ЛУКАШУК		
РАЗРАБ.	МОЛОДЦОВА		

1.020-1/87.2-6 К057

КАРКАС ПРОСТРАНСТВЕННЫЙ КП-94
СБОРОЧНЫЙ ЧЕРТЕЖ

СТАДИЯ	ЛИСТ	ЛИСТОВ
Р		1

КиевЗНИИЭП

ФОРМАТ А3

МОЛОДЦОВА
ОПЕРАТОР СИСТЕМЫ
САПР КиевЗНИИЭП

ВЗАМ. ИНВ.№
ПОДПИСЬ И ДАТА
ИНВ.№ ПОДЛ.

https://zavodjbi.com/

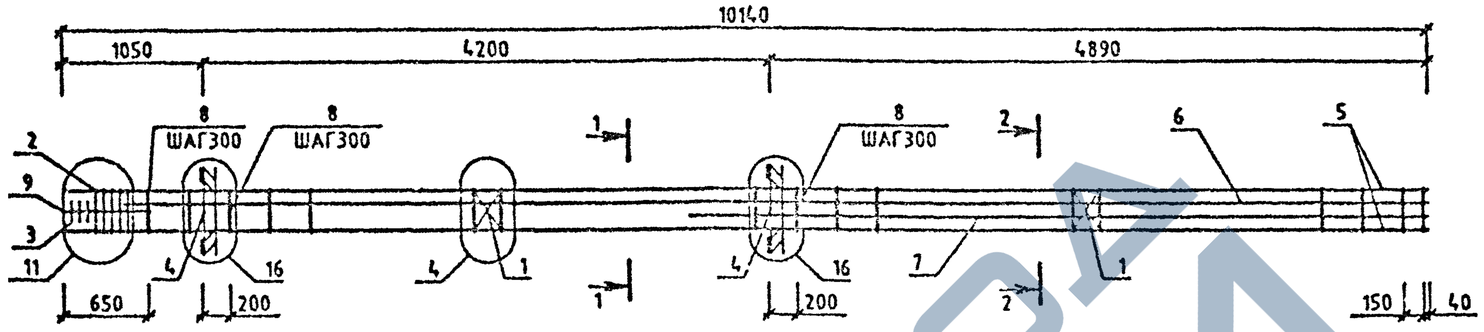

МАРКА	ПОЗ.	МАРКА АРМАТУРНОГО ИЗДЕЛИЯ	КОЛ. ШТ.	МАССА, КГ 1 ШТ.	МАССА, КГ ВСЕГО	ОБОЗНАЧЕНИЕ ДОКУМЕНТА 1.020-1/87.
КП-95	1	С-2	2	1.1	2.19	2-11 К01
	2	СКА-3	5	3.37	16.83	2-11 К02
	3	СКА-4	3	2.23	6.7	2-11 К03
	4	МН-12	2	34.9	69.8	2-11 К10
	5	Ф40 А-Ш L=10140	4	100.03	400.11	БЧ
	6	Ф40 А-Ш L=9690	2	95.59	191.18	БЧ
	7	Ф40 А-Ш L=5490	2	54.16	108.31	БЧ
	8	ХМ-3	34	0.91	30.81	2-11 К11
	9	Ф6 А-I L=650	4	0.14	0.58	БЧ
				ИТОГО:	826.51	

УЗЛЫ СМ.1.020-1/87.2-6 У
ТЕХНИЧЕСКИЕ ТРЕБОВАНИЯ СМ. 1.020-1/87.2-6 ТТ
АРМАТУРА КЛАССОВ А-Ш, А-I ПО ГОСТ 5781-82

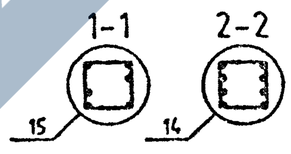

НАЧ.ОТД.	ГОРОХОВ		
Н.КОНТР.	СИТНИК		
ГИП	СИТНИК		
ПРОВЕРИЛ	ЛУКАШУК		
РАЗРАБ.	МОЛОДЦОВА		

1.020-1/87.2-6 К058

КАРКАС ПРОСТРАНСТВЕННЫЙ КП-95 СБОРОЧНЫЙ ЧЕРТЕЖ

СТАДИЯ	ЛИСТ	ЛИСТОВ
Р		1

КиевЗНИИЭП

ФОРМАТ А3

МОЛОДЦОВА
ОГОРАТОР СИСТЕМЫ
КиевЗНИИЭП
ПОДПИСЬ И ДАТА
ВЗАМ. ИНВ. №
ИНВ. № ПОДЛ.

https://zavodjbi.com/

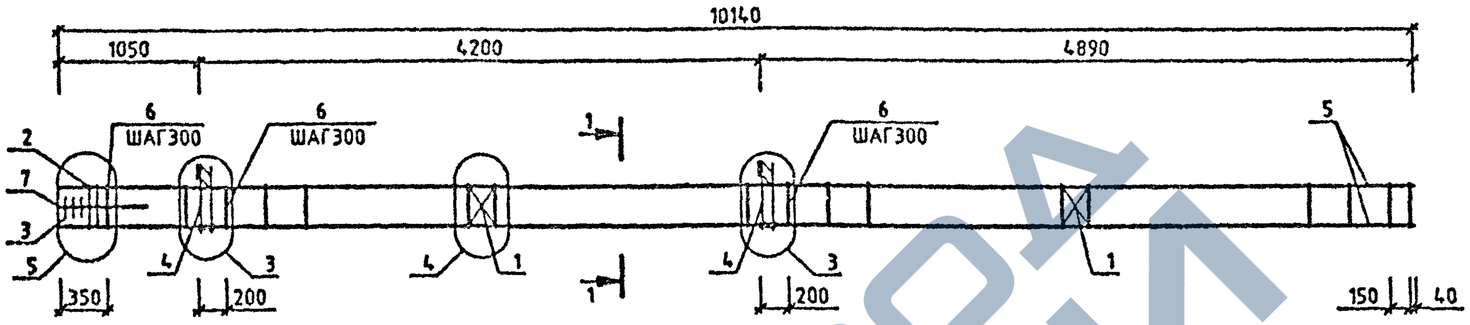

МАРКА	ПОЗ.	МАРКА АРМАТУРНОГО ИЗДЕЛИЯ	КОЛ. ШТ.	МАССА, КГ 1 ШТ.	МАССА, КГ ВСЕГО	ОБОЗНАЧЕНИЕ ДОКУМЕНТА 1.020-1/87.
КП-96	1	С-2	2	1.1	2.19	2-11 К01
	2	СКА-1	2	2.15	4.31	2-11 К02
	3	СКА-2	3	1.43	4.29	2-11 К03
	4	МН-5	2	9.35	18.71	2-11 К05
	5	Ф20 А-Ш L=10140	4	25.01	100.03	БЧ
	6	ХМ-1	34	0.31	10.49	2-11 К11
	7	Ф6 А-I L=650	4	0.14	0.58	БЧ
				ИТОГО:	140.59	

МАРКА	ПОЗ.	МАРКА АРМАТУРНОГО ИЗДЕЛИЯ	КОЛ. ШТ.	МАССА, КГ 1 ШТ.	МАССА, КГ ВСЕГО	ОБОЗНАЧЕНИЕ ДОКУМЕНТА 1.020-1/87.
КП-97	1	С-2	2	1.1	2.19	2-11 К01
	2	СКА-3	2	3.37	6.73	2-11 К02
	3	СКА-4	3	2.23	6.7	2-11 К03
	4	МН-5	2	9.35	18.71	2-11 К05
	5	Ф20 А-Ш L=10140	4	25.01	100.03	БЧ
	6	ХМ-1	34	0.31	10.49	2-11 К11
	7	Ф6 А-I L=650	4	0.14	0.58	БЧ
				ИТОГО:	145.43	

УЗЛЫ СМ.1020-1/87.2-6 У
ТЕХНИЧЕСКИЕ ТРЕБОВАНИЯ СМ. 1.020-1/87.2-6 ТТ
АРМАТУРА КЛАССОВ А-Ш, А-I ПО ГОСТ 5781-82

1-1

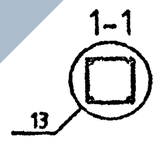

САПР КиевЗНИИЭП
ОПЕРАТОР СИСТЕМЫ
МОЛОДЦОВА

НАЧ.ОТД.	ГОРОХОВ	
Н.КОНТР	СИТНИК	
ГИП	СИТНИК	
ПРОВЕРИЛ	ЛУКАШУК	
РАЗРАБ	МОЛОДЦОВА	

1.020-1/87.2-6 К059

КАРКАС ПРОСТРАНСТВЕННЫЙ КП-96,КП-97
СБОРОЧНЫЙ ЧЕРТЕЖ

СТАДИЯ	ЛИСТ	ЛИСТОВ
Р		1

КиевЗНИИЭП

ФОРМАТ А3

ИНВ.№ ПОДЛ. | ПОДПИСЬ И ДАТА | ВЗАМ.ИНВ.№

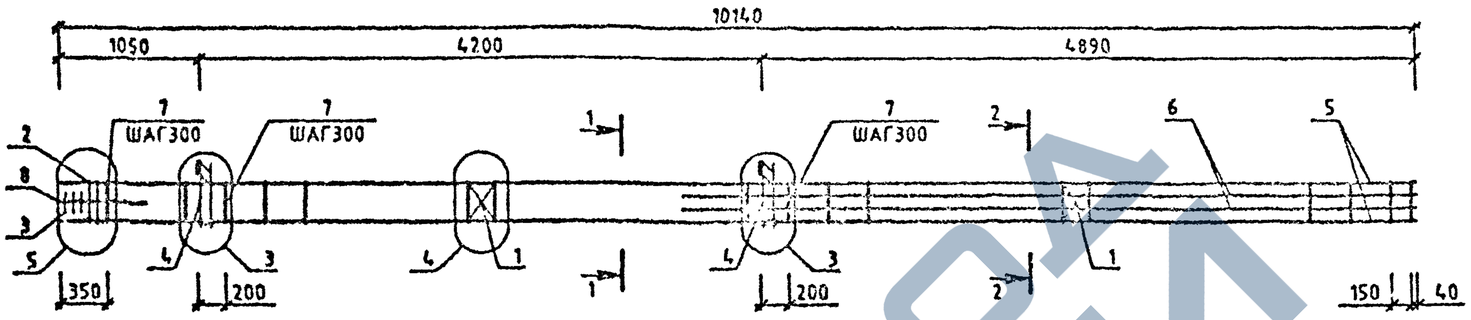

МАРКА	ПОЗ.	МАРКА АРМАТУРНОГО ИЗДЕЛИЯ	КОЛ. ШТ.	МАССА, КГ		ОБОЗНАЧЕНИЕ ДОКУМЕНТА 1.020-1/87.
				1 ШТ.	ВСЕГО	
КП-98	1	С-2	2	1.1	2.19	2-11 К01
	2	СКА-3	2	3.37	6.73	2-11 К02
	3	СКА-4	3	2.23	6.7	2-11 К03
	4	МН-5	2	9.35	18.71	2-11 К05
	5	Ф20 А-Ш L=10140	4	25.01	100.03	БЧ
	6	Ф16 А-Ш L=5490	4	8.67	34.66	БЧ
	7	ХМ-1	34	0.31	10.49	2-11 К11
	8	Ф6 А-I L=650	4	0.14	0.58	БЧ
				ИТОГО:	180.09	

МАРКА	ПОЗ.	МАРКА АРМАТУРНОГО ИЗДЕЛИЯ	КОЛ. ШТ.	МАССА, КГ		ОБОЗНАЧЕНИЕ ДОКУМЕНТА 1.020-1/87.
				1 ШТ.	ВСЕГО	
КП-99	1	С-2	2	1.1	2.19	2-11 К01
	2	СКА-3	2	3.37	6.73	2-11 К02
	3	СКА-4	3	2.23	6.7	2-11 К03
	4	МН-7	2	12.95	25.91	2-11 К07
	5	Ф20 А-Ш L=10140	4	25.01	100.03	БЧ
	6	Ф16 А-Ш L=5490	4	8.67	34.66	БЧ
	7	ХМ-1	34	0.31	10.49	2-11 К11
	8	Ф6 А-I L=650	4	0.14	0.58	БЧ
				ИТОГО:	187.28	

УЗЛИ СМ.1.020-1/87 2-6 У
ТЕХНИЧЕСКИЕ ТРЕБОВАНИЯ СМ. 1.020-1/87.2-6 ТТ
АРМАТУРА КЛАССОВ А-Ш, А-I ПО ГОСТ 5781-82

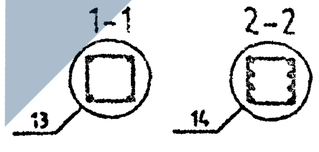

НАЧ.ОТД.	ГОРОХОВ	
Н.КОНТР.	СИТНИК	
ГИП	СИТНИК	
ПРОВЕРИЛ	ЛУКАЩУК	
РАЗРАБ.	МОЛОДЦОВА	

1.020-1/87.2-6 К060

КАРКАС ПРОСТРАНСТВЕННЫЙ КП-98,КП-99
СБОРОЧНЫЙ ЧЕРТЕЖ

СТАДИЯ	ЛИСТ	ЛИСТОВ
Р		1

КиевЗНИИЭП

ФОРМАТ А3

МОЛОДЦОВА
ОПЕРАТОР СИСТЕМЫ
САПР КиевЗНИИЭП

ВЗАМ. ИНВ.№
ПОДПИСЬ И ДАТА
ИНВ.№ ПОДЛ.

https://zavodjbi.com/

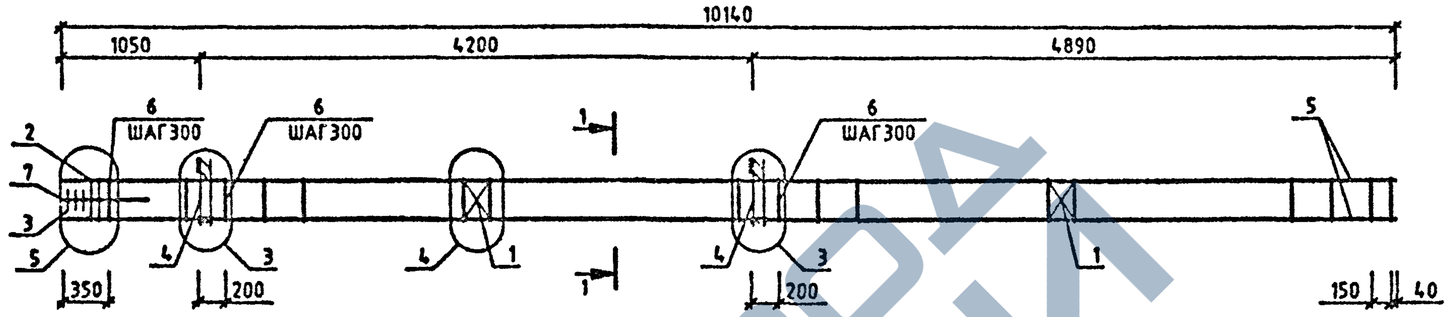

МАРКА	ПОЗ.	МАРКА АРМАТУРНОГО ИЗДЕЛИЯ	КОЛ. ШТ.	МАССА, КГ		ОБОЗНАЧЕНИЕ ДОКУМЕНТА 1.020-1/87.
				1 ШТ.	ВСЕГО	
КП-100	1	С-2	2	1.1	2.19	2-11 К01
	2	СКА-3	2	3.37	6.73	2-11 К02
	3	СКА-4	3	2.23	6.7	2-11 К03
	4	МН-7	2	12.95	25.91	2-11 К07
	5	920 А-Ш L=10140	4	25.01	100.03	БЧ
	6	ХМ-1	34	0.31	10.49	2-11 К11
	7	96 А-I L=850	4	0.14	0.58	БЧ
				ИТОГО: 152.62		

УЗЛЫ СМ.1020-1/87.2-6 У
ТЕХНИЧЕСКИЕ ТРЕБОВАНИЯ СМ. 1.020-1/87.2-6 ТТ
АРМАТУРА КЛАССОВ А-Ш, А-I ПО ГОСТ 5781-82

1-1

13

НАЧ.ОТД.	ГОРОХОВ		
Н.КОНТР.	СИТНИК		
ГИП	СИТНИК		
ПРОВЕРИЛ	ЛУКАШУК		
РАЗРАБ.	МОЛОДЦОВА		

1.020-1/87.2-6 К061

КАРКАС ПРОСТРАНСТВЕННЫЙ КП-100 СБОРОЧНЫЙ ЧЕРТЕЖ

СТАДИЯ	ЛИСТ	ЛИСТОВ
Р		1

КиевЗНИИЭП

ФОРМАТ А3

САПР КиевЗНИИЭП
ОПЕРАТОР СИСТЕМЫ
МОЛОДЦОВА

ПОДП. И ДАТА | ИНВ.№ ПОДЛ. | ВЗАМ. ИНВ.№

https://zavodjbi.com/

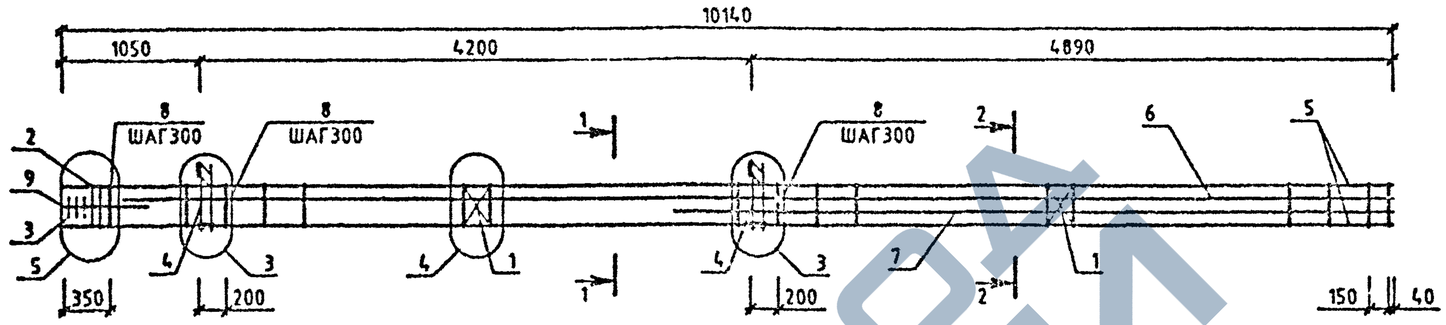

МАРКА	ПОЗ.	МАРКА АРМАТУРНОГО ИЗДЕЛИЯ	КОЛ. ШТ.	МАССА, КГ 1 ШТ.	МАССА, КГ ВСЕГО	ОБОЗНАЧЕНИЕ ДОКУМЕНТА 1.020-1/87.
КП-101	1	С-2	2	1.1	2.19	2-11 К01
	2	СКА-3	2	3.37	6.73	2-11 К02
	3	СКА-4	3	2.23	6.7	2-11 К03
	4	МН-7	2	12.95	25.91	2-11 К07
	5	Ф20 А-Ш L=10140	4	25.01	100.03	БЧ
	6	Ф28 А-Ш L=9690	2	46.84	93.68	БЧ
	7	Ф28 А-Ш L=5490	2	26.54	53.07	БЧ
	8	ХМ-2	34	0.56	19.18	2-11 К11
	9	Ф6 А-I L=650	4	0.14	0.58	БЧ
				ИТОГО:	308.07	

МАРКА	ПОЗ.	МАРКА АРМАТУРНОГО ИЗДЕЛИЯ	КОЛ. ШТ.	МАССА, КГ 1 ШТ.	МАССА, КГ ВСЕГО	ОБОЗНАЧЕНИЕ ДОКУМЕНТА 1.020-1/87.
КП-102	1	С-2	2	1.1	2.19	2-11 К01
	2	СКА-3	2	3.37	6.73	2-11 К02
	3	СКА-4	3	2.23	6.7	2-11 К03
	4	МН-7	2	12.95	25.91	2-11 К07
	5	Ф22 А-Ш L=10140	4	30.26	121.03	БЧ
	6	Ф36 А-Ш L=9690	2	77.43	154.85	БЧ
	7	Ф36 А-Ш L=5490	2	43.87	87.73	БЧ
	8	ХМ-3	34	0.91	30.81	2-11 К11
	9	Ф6 А-I L=650	4	0.14	0.58	БЧ
				ИТОГО:	436.54	

УЗЛЫ СМ.1020-1/87.2-6 У
ТЕХНИЧЕСКИЕ ТРЕБОВАНИЯ СМ. 1.020-1/87.2-6 ТТ
АРМАТУРА КЛАССОВ А-Ш, А-I ПО ГОСТ 5781-82

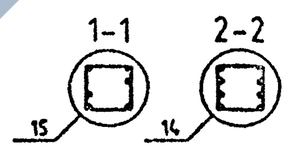

НАЧ.ОТД	ГОРОХОВ		
Н.КОНТР	СИТНИК		
ГИП	СИТНИК		
ПРОВЕРИЛ	ЛУКАШУК		
РАЗРАБ.	МОЛОДЦОВА		

1.020-1/87.2-6 К062

КАРКАС ПРОСТРАНСТВЕННЫЙ КП-101,КП-102 СБОРОЧНЫЙ ЧЕРТЕЖ

СТАДИЯ	ЛИСТ	ЛИСТОВ
Р		1

КиевЗНИИЭП

ФОРМАТ А3

МОЛОДЦОВА
ОПЕРАТОР СИСТЕМЫ
САПР КиевЗНИИЭП

ВЗАМ. ИНВ.№
ПОДПИСЬ И ДАТА
ИНВ.№ ПОДЛ.

https://zavodjbi.com/

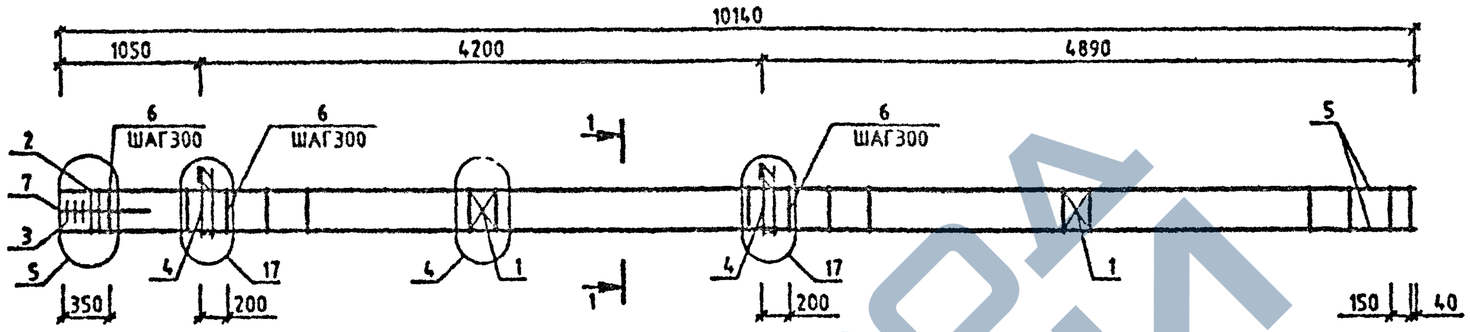

МАРКА	ПОЗ.	МАРКА АРМАТУРНОГО ИЗДЕЛИЯ	КОЛ. ШТ.	МАССА, КГ		ОБОЗНАЧЕНИЕ ДОКУМЕНТА 1.020-1/87.
				1 ШТ.	ВСЕГО	
КП-103	1	С-2	2	1.1	2.19	2-11 К01
	2	СКА-3	2	3.37	6.73	2-11 К02
	3	СКА-4	3	2.23	6.7	2-11 К03
	4	МН-11	2	25.23	50.47	2-11 К09
	5	⌀20 А-Ш L=10140	4	25.01	100.03	БЧ
	6	ХМ-1	34	0.31	10.49	2-11 К11
	7	⌀6 А-I L=650	4	0.14	0.58	БЧ
				ИТОГО: 177.19		

УЗЛЫ СМ.1.020-1/87.2-6 У
ТЕХНИЧЕСКИЕ ТРЕБОВАНИЯ СМ. 1.020-1/87.2-6 ТТ
АРМАТУРА КЛАССОВ А-Ш, А-I ПО ГОСТ 5781-82

1-1

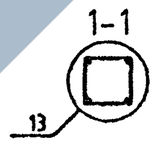

МОЛОДЦОВА
ОПЕРАТОР СИСТЕМЫ
САПР КиевЗНИИЭП
ПОДПИСЬ И ДАТА
ВЗАМ. ИНВ №

НАЧ.ОТД	ГОРОХОВ		1.020-1/87.2-6 К063
Н.КОНТР	СИТНИК		КАРКАС ПРОСТРАНСТВЕННЫЙ КП-103 СБОРОЧНЫЙ ЧЕРТЕЖ
ГИП	СИТНИК		СТАДИЯ: Р; ЛИСТ: ; ЛИСТОВ: 1
ПРОВ.РИП	ЛУКАШЧК		КиевЗНИИЭП
РАЗРАБ.	МОЛОДЦОВА		

ФОРМАТ А3

https://zavodjbi.com/

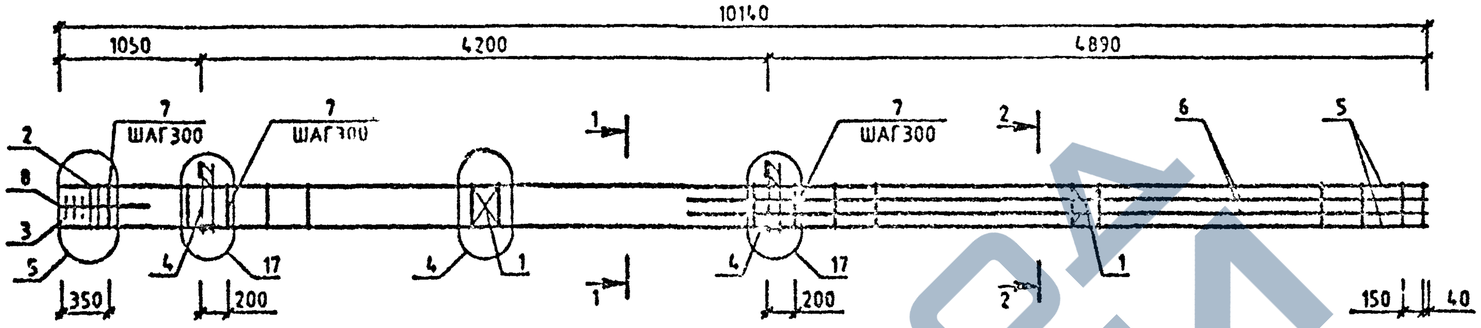

МАРКА	ПОЗ.	МАРКА АРМАТУРНОГО ИЗДЕЛИЯ	КОЛ. ШТ.	МАССА, КГ		ОБОЗНАЧЕНИЕ ДОКУМЕНТА 1.020-1/87.
				1 ШТ.	ВСЕГО	
КП-104	1	С-2	2	1.1	2.19	2-11 К01
	2	СКА-3	2	3.37	6.73	2-11 К02
	3	СКА-4	3	2.23	6.7	2-11 К03
	4	МН-11	3	25.23	75.7	2-11 К09
	5	Ф20 А-Ш L=10140	4	25.01	100.03	БЧ
	6	Ф22 А-Ш L=5490	4	16.38	65.53	БЧ
	7	ХМ-1	34	0.31	10.49	2-11 К11
	8	Ф6 А-I L=650	4	0.14	0.58	БЧ
				ИТОГО:	267.95	

УЗЛЫ СМ.1.020-1/87.2-6 У
ТЕХНИЧЕСКИЕ ТРЕБОВАНИЯ СМ. 1.020-1/87.2-6 ТТ
АРМАТУРА КЛАССОВ А-Ш, А-I ПО ГОСТ 5781-82

1-1

2-2

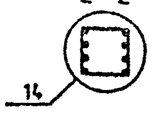

НАЧ.ОТД	ГОРОХОВ	
Н.КОНТР.	СИТНИК	
ГИП	СИТНИК	
ПРОВЕРИЛ	ЛУКАЦУК	
РАЗРАБ.	МОЛОДЦОВА	

1.020-1/87.2-6 К064

КАРКАС ПРОСТРАНСТВЕННЫЙ КП-104 СБОРОЧНЫЙ ЧЕРТЕЖ

СТАДИЯ	ЛИСТ	ЛИСТОВ
Р		1

КиевЗНИИЭП

ФОРМАТ А3

САПР КиевЗНИИЭП
ОПЕРАТОР СИСТЕМЫ
МОЛОДЦОВА

ИНВ.№ ПОДЛ. | ПОДПИСЬ И ДАТА | ВЗАМ. ИНВ.№

https://zavodjbi.com/

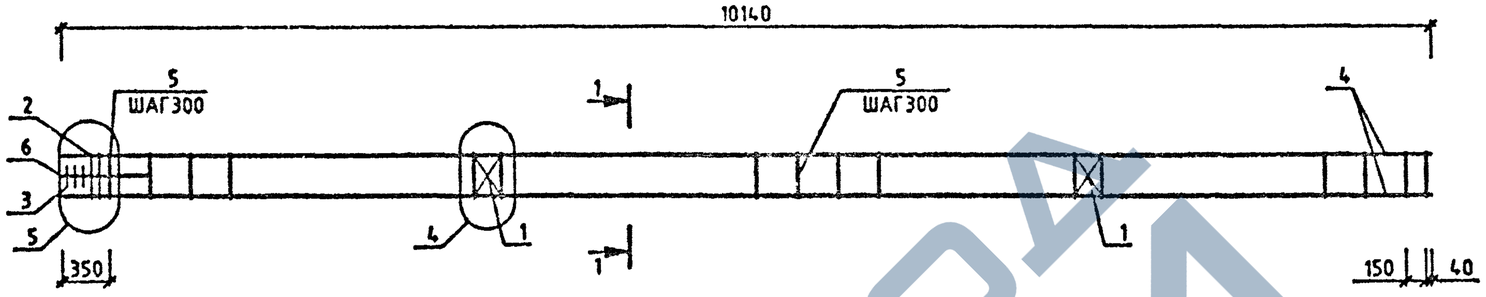

МАРКА	ПОЗ.	МАРКА АРМАТУРНОГО ИЗДЕЛИЯ	КОЛ. ШТ.	МАССА, КГ 1 ШТ.	МАССА, КГ ВСЕГО	ОБОЗНАЧЕНИЕ ДОКУМЕНТА 1.020-1/87.
КП-105	1	С-2	2	1.1	2.19	2-11 К01
	2	СКА-1	2	2.15	4.31	2-11 К02
	3	СКА-2	3	1.43	4.29	2-11 К03
	4	Ф20 А-Ш L=10140	4	25.01	100.03	БЧ
	5	ХМ-1	34	0.31	10.49	2-11 К11
	6	Ф6 А-I L=650	4	0.14	0.58	БЧ
				ИТОГО:	121.88	

МАРКА	ПОЗ.	МАРКА АРМАТУРНОГО ИЗДЕЛИЯ	КОЛ. ШТ.	МАССА, КГ 1 ШТ.	МАССА, КГ ВСЕГО	ОБОЗНАЧЕНИЕ ДОКУМЕНТА 1.020-1/87.
КП-106	1	С-2	2	1.1	2.19	2-11 К01
	2	СКА-3	2	3.37	6.73	2-11 К02
	3	СКА-4	3	2.23	6.7	2-11 К03
	4	Ф20 А-Ш L=10140	4	25.01	100.03	БЧ
	5	ХМ-1	34	0.31	10.49	2-11 К11
	6	Ф6 А-I L=650	4	0.14	0.58	БЧ
				ИТОГО:	126.72	

УЗЛЫ СМ.1.020-1/87.2-6 У
ТЕХНИЧЕСКИЕ ТРЕБОВАНИЯ СМ. 1.020-1/87.2-6 ТТ
АРМАТУРА КЛАССОВ А-Ш, А-I ПО ГОСТ 5781-82

1-1
13

НАЧ.ОТД.	ГОРОХОВ	
Н.КОНТР.	СИТНИК	
ГИП	СИТНИК	
ПРОВЕРИЛ	ЛУКАШУК	
РАЗРАБ.	МОЛОДЦОВА	

1.020-1/87.2-6 К065

КАРКАС ПРОСТРАНСТВЕННЫЙ КП-105,КП-106
СБОРОЧНЫЙ ЧЕРТЕЖ

СТАДИЯ	ЛИСТ	ЛИСТОВ
Р		1

КиевЗНИИЭП

МОЛОДЦОВА
ОПЕРАТОР СИСТЕМЫ
САПР КиевЗНИИЭП

ВЗАМ. ИНВ № | ПОДПИСЬ И ДАТА | ИНВ № ПОДЛ

ФОРМАТ А3

https://zavodjbi.com/

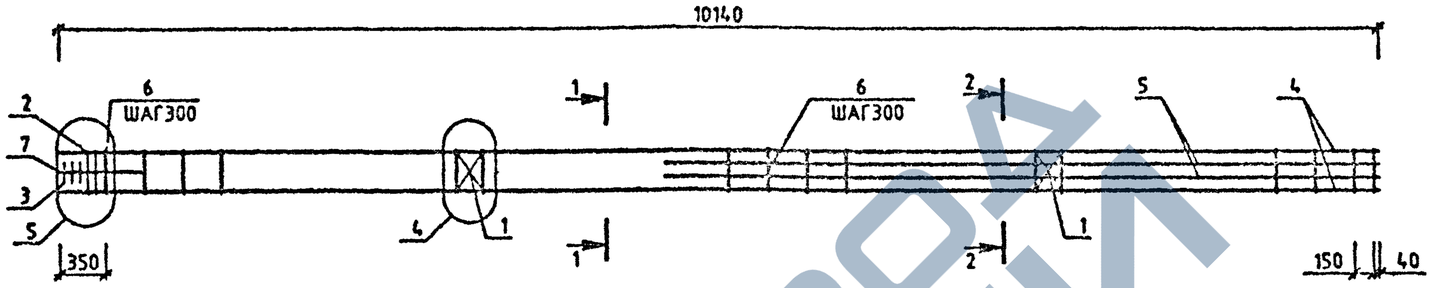

МАРКА	ПОЗ.	МАРКА АРМАТУРНОГО ИЗДЕЛИЯ	КОЛ. ШТ.	МАССА, КГ 1 ШТ.	МАССА, КГ ВСЕГО	ОБОЗНАЧЕНИЕ ДОКУМЕНТА 1.020-1/87.
КП-107	1	С-2	2	1.1	2.19	2-11 К01
	2	СКА-3	2	3.37	6.73	2-11 К02
	3	СКА-4	3	2.23	6.7	2-11 К03
	4	Ф20 А-Ш L=10140	4	25.01	100.03	БЧ
	5	Ф16 А-Ш L=5490	4	8.67	34.66	БЧ
	6	ХМ-1	34	0.31	10.49	2-11 К11
	7	Ф8 А-I L=650	4	0.14	0.58	БЧ
				ИТОГО:	161.38	

МАРКА	ПОЗ.	МАРКА АРМАТУРНОГО ИЗДЕЛИЯ	КОЛ. ШТ.	МАССА, КГ 1 ШТ.	МАССА, КГ ВСЕГО	ОБОЗНАЧЕНИЕ ДОКУМЕНТА 1.020-1/87.
КП-108	1	С-2	2	1.1	2.19	2-11 К01
	2	СКА-3	2	3.37	6.73	2-11 К02
	3	СКА-4	3	2.23	6.7	2-11 К03
	4	Ф20 А-Ш L=10140	4	25.01	100.03	БЧ
	5	Ф22 А-Ш L=5490	4	16.38	65.53	БЧ
	6	ХМ-1	34	0.31	10.49	2-11 К11
	7	Ф6 А-I L=650	4	0.14	0.58	БЧ
				ИТОГО:	192.25	

УЗЛЫ СМ.1.020-1/87.2-6 У
ТЕХНИЧЕСКИЕ ТРЕБОВАНИЯ СМ. 1.020-1/87.2-6 ТТ
АРМАТУРА КЛАССОВ А-Ш, А-I ПО ГОСТ 5781-82

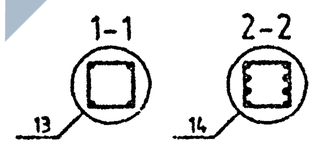

НАЧ.ОТД.	ГОРОХОВ	
Н.КОНТР.	СИТНИК	
ГИП	СИТНИК	
ПРОВЕРИЛ	ЛУКАШУК	
РАЗРАБ.	МОЛОДЦОВА	

1.020-1/87.2-6 К066

КАРКАС ПРОСТРАНСТВЕННЫЙ КП-107,КП-108 СБОРОЧНЫЙ ЧЕРТЕЖ

СТАДИЯ	ЛИСТ	ЛИСТОВ
Р		1

КиевЗНИИЭП

МОЛОДЦОВА
ОПЕРАТОР СИСТЕМЫ
САПР КиевЗНИИЭП

ВЗАМ. ИНВ. №
ПОДПИСЬ И ДАТА
ИНВ. № ПОДЛ.

ФОРМАТ А3

https://zavodjbi.com/

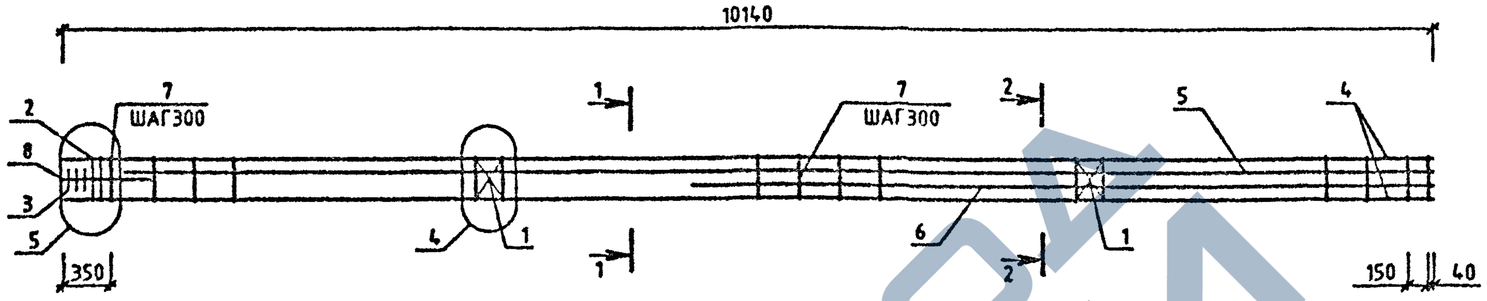

МАРКА	ПОЗ.	МАРКА АРМАТУРНОГО ИЗДЕЛИЯ	КОЛ. ШТ.	МАССА, КГ 1 ШТ.	МАССА, КГ ВСЕГО	ОБОЗНАЧЕНИЕ ДОКУМЕНТА 1.020-1/87.
КП-109	1	С-2	2	1.1	2.19	2-11 К01
	2	СКА-3	2	3.37	6.73	2-11 К02
	3	СКА-4	3	2.23	6.7	2-11 К03
	4	Ø20 А-Ш L=10140	4	25.01	100.03	БЧ
	5	Ø28 А-Ш L=9690	2	46.84	93.68	БЧ
	6	Ø28 А-Ш L=5490	2	26.54	53.07	БЧ
	7	ХМ-2	34	0.56	19.13	2-11 К11
	8	Ø6 А-I L=650	4	0.14	0.58	БЧ
				ИТОГО:	282.16	

МАРКА	ПОЗ.	МАРКА АРМАТУРНОГО ИЗДЕЛИЯ	КОЛ. ШТ.	МАССА, КГ 1 ШТ.	МАССА, КГ ВСЕГО	ОБОЗНАЧЕНИЕ ДОКУМЕНТА 1.020-1/87.
КП-110	1	С-2	2	1.1	2.19	2-11 К01
	2	СКА-3	2	3.37	6.73	2-11 К02
	3	СКА-4	3	2.23	6.7	2-11 К03
	4	Ø22 А-Ш L=10140	4	30.26	121.03	БЧ
	5	Ø36 А-Ш L=9690	2	77.43	154.85	БЧ
	6	Ø36 А-Ш L=5490	2	43.87	87.73	БЧ
	7	ХМ-3	34	0.91	30.81	2-11 К11
	8	Ø6 А-I L=650	4	0.14	0.58	БЧ
				ИТОГО:	410.63	

УЗЛЫ СМ.1.020-1/87.2-6 У
ТЕХНИЧЕСКИЕ ТРЕБОВАНИЯ СМ. 1.020-1/87.2-6 ТТ
АРМАТУРА КЛАССОВ А-Ш, А-I ПО ГОСТ 5781-82

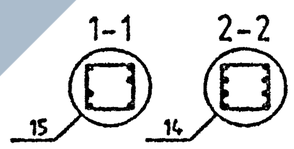

НАЧ.ОТД.	ГОРОХОВ		
Н.КОНТР.	СИТНИК		
ГИП	СИТНИК		
ПРОВЕРИЛ	ЛУКАШУК		
РАЗРАБ.	МОЛОДЦОВА		

1.020-1/87.2-6 К067

КАРКАС ПРОСТРАНСТВЕННЫЙ КП-109,КП-110 СБОРОЧНЫЙ ЧЕРТЕЖ

СТАДИЯ	ЛИСТ	ЛИСТОВ
Р		1

КиевЗНИИЭП

ФОРМАТ А3

МОЛОДЦОВА
ОПЕРАТОР СИСТЕМЫ
САПР КиевЗНИИЭП

ПОДП. | ПОДПИСЬ И ДАТА | ВЗАМ. ИНВ №

https://zavodjbi.com/

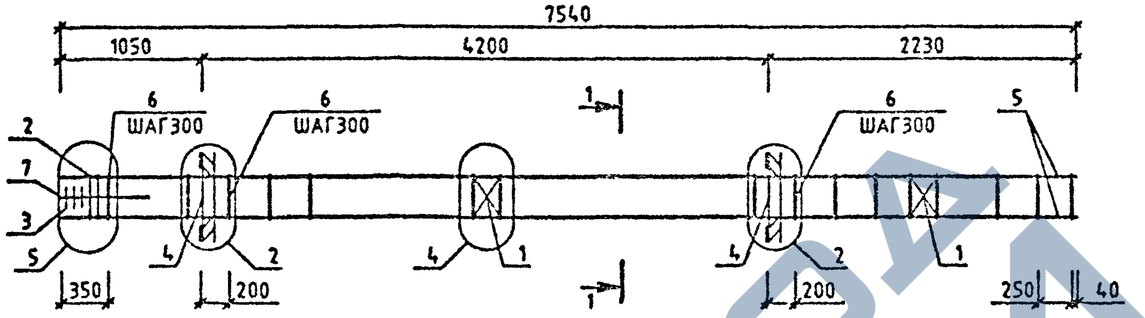

МАРКА	ПОЗ.	МАРКА АРМАТУРНОГО ИЗДЕЛИЯ	КОЛ. ШТ.	МАССА, КГ 1 ШТ.	МАССА, КГ ВСЕГО	ОБОЗНАЧЕНИЕ ДОКУМЕНТА 1.020-1/87.
КП-111	1	С-2	2	1.1	2.19	2-11 К01
	2	СКА-1	2	2.15	4.31	2-11 К02
	3	СКА-2	3	1.43	4.29	2-11 К03
	4	МН-6	2	15.1	30.2	2-11 К06
	5	Ф20 А-Ш L=7540	4	18.59	74.38	БЧ
	6	ХМ-1	25	0.31	7.71	2-11 К11
	7	Ф6 А-I L=650	4	0.14	0.58	БЧ
				ИТОГО:	123.66	

МАРКА	ПОЗ.	МАРКА АРМАТУРНОГО ИЗДЕЛИЯ	КОЛ. ШТ.	МАССА, КГ 1 ШТ.	МАССА, КГ ВСЕГО	ОБОЗНАЧЕНИЕ ДОКУМЕНТА 1.020-1/87.
КП-112	1	С-2	2	1.1	2.19	2-11 К01
	2	СКА-1	2	2.15	4.31	2-11 К02
	3	СКА-2	3	1.43	4.29	2-11 К03
	4	МН-8	2	19.78	39.57	2-11 К08
	5	Ф20 А-Ш L=7540	4	18.59	74.38	БЧ
	6	ХМ-1	25	0.31	7.71	2-11 К11
	7	Ф6 А-I L=650	4	0.14	0.58	БЧ
				ИТОГО:	133.02	

УЗЛЫ СМ.1.020-1/87.2-6 У
ТЕХНИЧЕСКИЕ ТРЕБОВАНИЯ СМ. 1.020-1/87.2-6 ТТ
АРМАТУРА КЛАССОВ А-Ш, А-I ПО ГОСТ 5781-82

1-1
13

НАЧ.ОТД.	ГОРОХОВ	
Н.КОНТР.	СИТНИК	
ГИП	СИТНИК	
ПРОВЕРИЛ	ЛУКАШУК	
РАЗРАБ.	МОЛОДЦОВА	

1.020-1/87.2-6 К068

КАРКАС ПРОСТРАНСТВЕННЫЙ КП-111,КП-112 СБОРОЧНЫЙ ЧЕРТЕЖ

СТАДИЯ	ЛИСТ	ЛИСТОВ
Р		1

КиевЗНИИЭП

МОЛОДЦОВА
ОПЕРАТОР СИСТЕМЫ
САПР КиевЗНИИЭП

ПОДПИСЬ И ДАТА | ВЗАМ. ИНВ.№

ФОРМАТ А3

https://zavodjbi.com/

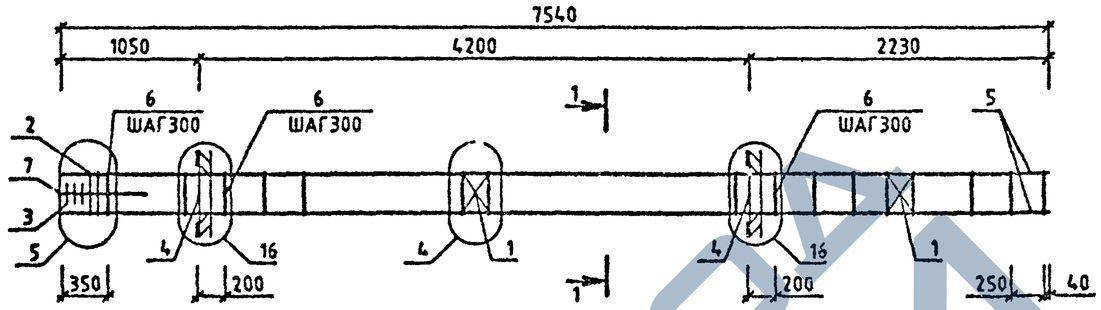

МАРКА	ПОЗ.	МАРКА АРМАТУРНОГО ИЗДЕЛИЯ	КОЛ. ШТ.	МАССА, КГ 1 ШТ.	МАССА, КГ ВСЕГО	ОБОЗНАЧЕНИЕ ДОКУМЕНТА 1.020-1/87.
КП-113	1	С-2	2	1.1	2.19	2-11 К01
	2	СКА-1	2	2.15	4.31	2-11 К02
	3	СКА-2	3	1.43	4.29	2-11 К03
	4	МН-12	2	34.9	69.8	2-11 К10
	5	Ø20 А-Ш L=7540	4	18.59	74.36	БЧ
	6	ХМ-1	25	0.31	7.71	2-11 К11
	7	Ø6 А-I L=850	4	0.14	0.56	БЧ
				ИТОГО:	163.26	

УЗЛЫ СМ.1020-1/87.2-6 У
ТЕХНИЧЕСКИЕ ТРЕБОВАНИЯ СМ. 1.020-1/87.2-6 ТТ
АРМАТУРА КЛАССОВ А-Ш, А-I ПО ГОСТ 5781-82

1-1
13

НАЧ.ОТД.	ГОРОХОВ		
Н.КОНТР	СИТНИК		
ГИП	СИТНИК		
ПРОВЕРИЛ	ЛУКАШУК		
РАЗРАБ.	МОЛОДЦОВА		

1.020-1/87.2-6 К069

КАРКАС ПРОСТРАНСТВЕННЫЙ КП-113 СБОРОЧНЫЙ ЧЕРТЕЖ

СТАДИЯ	ЛИСТ	ЛИСТОВ
Р		1

КиевЗНИИЭП

МОЛОДЦОВА
ОПЕРАТОР СИСТЕМЫ
САПР КиевЗНИИЭП

ПОДПИСЬ И ДАТА | ВЗАМ. ИНВ.№ | ИНВ.№ ПОДЛ.

ФОРМАТ А3

https://zavodjbi.com/

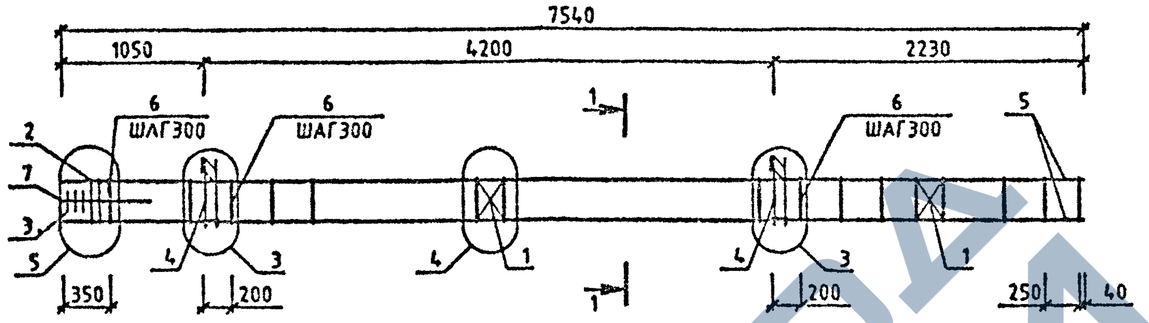

МАРКА	ПОЗ.	МАРКА АРМАТУРНОГО ИЗДЕЛИЯ	КОЛ. ШТ.	МАССА, КГ 1 ШТ.	МАССА, КГ ВСЕГО	ОБОЗНАЧЕНИЕ ДОКУМЕНТА 1.020-1/87.
КП-114	1	С-2	2	1.1	2.19	2-11 К01
	2	СКА-1	2	2.15	4.31	2-11 К02
	3	СКА-2	3	1.43	4.29	2-11 К03
	4	МН-5	2	9.35	18.71	2-11 К05
	5	Ф20 А-Ш L=7540	4	18.59	74.38	БЧ
	6	ХМ-1	25	0.31	7.71	2-11 К11
	7	Ф6 А-I L=850	4	0.14	0.58	БЧ
				ИТОГО:	112.17	

МАРКА	ПОЗ.	МАРКА АРМАТУРНОГО ИЗДЕЛИЯ	КОЛ. ШТ.	МАССА, КГ 1 ШТ.	МАССА, КГ ВСЕГО	ОБОЗНАЧЕНИЕ ДОКУМЕНТА 1.020-1/87.
КП-115	1	С-2	2	1.1	2.19	2-11 К01
	2	СКА-1	2	2.15	4.31	2-11 К02
	3	СКА-2	3	1.43	4.29	2-11 К03
	4	МН-7	2	12.95	25.91	2-11 К07
	5	Ф20 А-Ш L=7540	4	18.59	74.38	БЧ
	6	ХМ-1	25	0.31	7.71	2-11 К11
	7	Ф6 А-I L=650	4	0.14	0.58	БЧ
				ИТОГО:	119.36	

УЗЛЫ СМ.1.020-1/87.2-6 У
ТЕХНИЧЕСКИЕ ТРЕБОВАНИЯ СМ. 1.020-1/87.2-6 ТТ
АРМАТУРА КЛАССОВ А-Ш, А-I ПО ГОСТ 5781-82

1-1

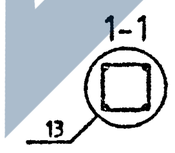

НАЧ.ОТД	ГОРОХОВ		
Н.КОНТР.	СИТНИК		
ГИП	СИТНИК		
ПРОВЕРИЛ	ЛУКАШУК		
РАЗРАБ.	МОЛОДЦОВА		

1.020-1/87.2-6 К070

КАРКАС ПРОСТРАНСТВЕННЫЙ КП-114,КП-115 СБОРОЧНЫЙ ЧЕРТЕЖ

СТАДИЯ	ЛИСТ	ЛИСТОВ
Р		1

КиевЗНИИЭП

ФОРМАТ А3

МОЛОДЦОВА
ОПЕРАТОР СИСТЕМЫ
САПР КиевЗНИИЭП

ПОДПИСЬ И ДАТА | ВЗАМ. ИНВ. №
ИНВ. № ПОДЛ.

https://zavodjbi.com/

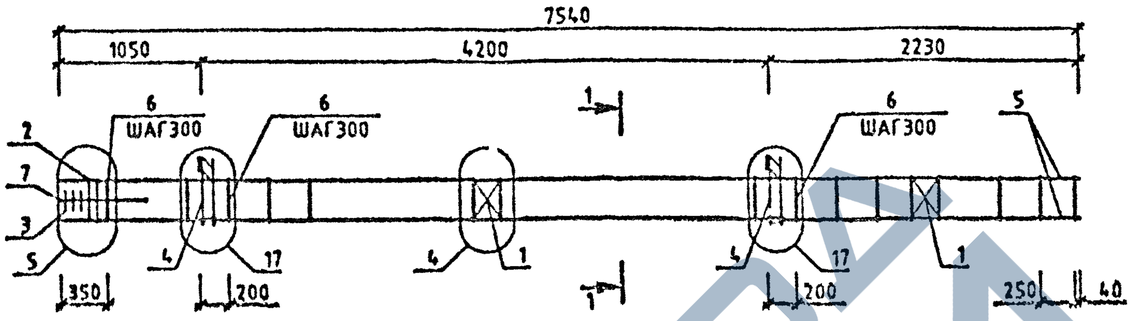

МАРКА	ПОЗ.	МАРКА АРМАТУРНОГО ИЗДЕЛИЯ	КОЛ. ШТ.	МАССА, КГ 1 ШТ.	МАССА, КГ ВСЕГО	ОБОЗНАЧЕНИЕ ДОКУМЕНТА 1.020-1/87.
КП-116	1	С-2	2	1.1	2.19	2-11 К01
	2	[illegible]КА-1	2	2.15	4.31	2-11 К02
	3	СКА-2	3	1.43	4.29	2-11 К03
	4	МН-11	2	25.23	50.47	2-11 К09
	5	Ф20 А-Ш L=7540	4	18.59	74.38	БЧ
	6	ХМ-1	25	0.31	7.71	2-11 К11
	7	Ф6 А-I L=650	4	0.14	0.58	БЧ
				ИТОГО:	143.93	

УЗЛЫ СМ.1.020-1/87.2-6 У
ТЕХНИЧЕСКИЕ ТРЕБОВАНИЯ СМ. 1.020-1/87.2-6 ТТ
АРМАТУРА КЛАССОВ А-Ш, А-I ПО ГОСТ 5781-82

1-1

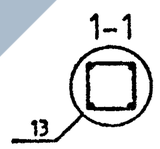

НАЧ.ОТД.	ГОРОХОВ		
Н.КОНТР.	СИТНИК		
ГИП	СИТНИК		
ПРОВЕРИЛ	ЛУКАШУК		
РАЗРАБ.	МОЛОДЦОВА		

1.020-1/87.2-6 К071

КАРКАС ПРОСТРАНСТВЕННЫЙ КП-116 СБОРОЧНЫЙ ЧЕРТЕЖ

СТАДИЯ	ЛИСТ	ЛИСТОВ
Р		1

КиевЗНИИЭП

ФОРМАТ А3

МОЛОДЦОВА
ОПЕРАТОР СИСТЕМЫ
САПР КиевЗНИИЭП

ИН.№ ПОДЛ. | ПОДПИСЬ И ДАТА | ВЗАМ. ИН.№

https://zavodjbi.com/

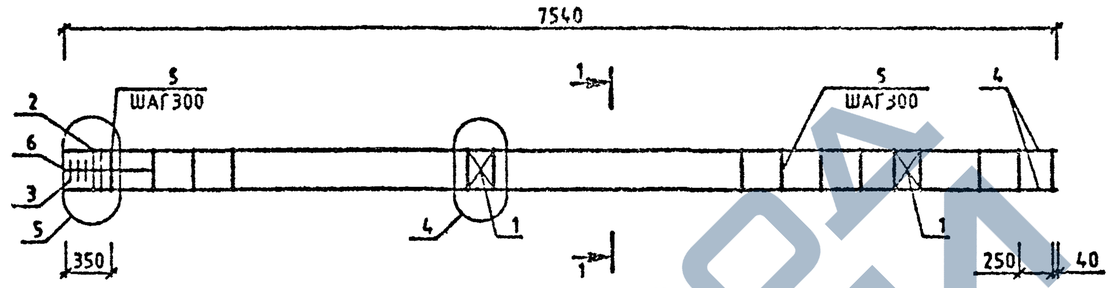

МАРКА	ПОЗ.	МАРКА АРМАТУРНОГО ИЗДЕЛИЯ	КОЛ. ШТ.	МАССА, КГ		ОБОЗНАЧЕНИЕ ДОКУМЕНТА 1.020-1/87.
				1 ШТ.	ВСЕГО	
КП-117	1	С-2	2	1.1	2.19	2-11 К01
	2	СКА-1	2	2.15	4.31	2-11 К02
	3	СКА-2	3	1.43	4.29	2-11 К03
	4	Ф20 А-Ш L=7540	4	18.59	74.38	БЧ
	5	ХМ-1	25	0.31	7.71	2-11 К11
	6	Ф6 А-I L=650	4	0.14	0.58	БЧ
				ИТОГО:	93.46	

УЗЛЫ СМ.1.020-1/87.2-6 У
ТЕХНИЧЕСКИЕ ТРЕБОВАНИЯ СМ. 1.020-1/87.2-6 ТТ
АРМАТУРА КЛАССОВ А-Ш, А-I ПО ГОСТ 5781-82

1-1
13

НАЧ.ОТД.	ГОРОХОВ		
Н.КОНТР.	СИТНИК		
ГИП	СИТНИК		
ПРОВЕРИЛ	ЛЪКАШУК		
РАЗРАБ.	МОЛОДЦОВА		

1.020-1/87.2-6 К072

КАРКАС ПРОСТРАНСТВЕННЫЙ КП-117 СБОРОЧНЫЙ ЧЕРТЕЖ

СТАДИЯ	ЛИСТ	ЛИСТОВ
Р		1

КиевЗНИИЭП

ФОРМАТ А3

САПР КиевЗНИИЭП
ОПЕРАТОР СИСТЕМЫ
МОЛОДЦОВА

ИНВ.№ ПОДЛ. | ПОДПИСЬ И ДАТА | ВЗАМ. ИНВ.№

https://zavodjbi.com/
ЗАВОД ЖБИ

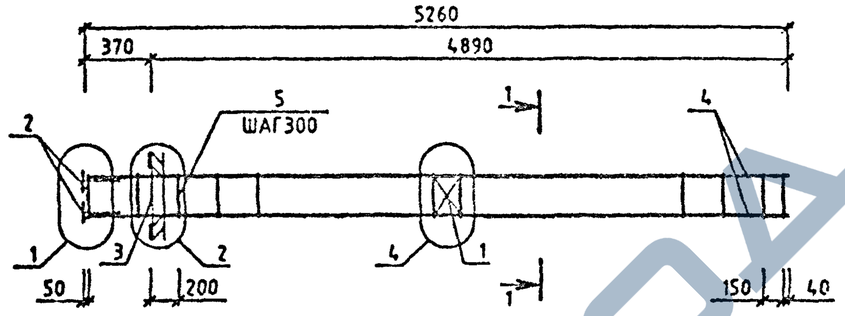

МАРКА	ПОЗ.	МАРКА АРМАТУРНОГО ИЗДЕЛИЯ	КОЛ. ШТ.	МАССА, КГ 1 ШТ.	МАССА, КГ ВСЕГО	ОБОЗНАЧЕНИЕ ДОКУМЕНТА 1.020-1/87.
КП-118	1	С-2	1	1.1	1.1	2-11 К01
	2	МН-2	4	1.1	4.4	2-11 К04
	3	МН-6	1	15.1	15.1	2-11 К06
	4	Ф16 А-Ш L=5240	4	8.27	33.08	БЧ
	5	ХМ-1	19	0.31	5.86	2-11 К11
				ИТОГО:	59.54	

МАРКА	ПОЗ.	МАРКА АРМАТУРНОГО ИЗДЕЛИЯ	КОЛ. ШТ.	МАССА, КГ 1 ШТ.	МАССА, КГ ВСЕГО	ОБОЗНАЧЕНИЕ ДОКУМЕНТА 1.020-1/87.
КП-119	1	С-2	1	1.1	1.1	2-11 К01
	2	МН-2	4	1.1	4.4	2-11 К04
	3	МН-8	1	19.76	19.76	2-11 К08
	4	Ф16 А-Ш L=5240	4	8.23	33.08	БЧ
	5	ХМ-1	19	0.31	5.86	2-11 К11
				ИТОГО:	64.23	

УЗЛЫ СМ.1.020-1/87.2-6 У
ТЕХНИЧЕСКИЕ ТРЕБОВАНИЯ СМ. 1.020-1/87.2-6 ТТ
АРМАТУРА КЛАССОВ А-Ш, А-I ПО ГОСТ 5781-82

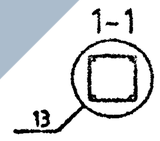

НАЧ.ОТД.	ГОРОХОВ	
Н.КОНТР.	СИТНИК	
ГИП	СИТНИК	
ПРОВЕРИЛ	ЛУКАШУК	
РАЗРАБ.	МОЛОДЦОВА	

1.020-1/87.2-6 К073

КАРКАС ПРОСТРАНСТВЕННЫЙ КП-118,КП-119
СБОРОЧНЫЙ ЧЕРТЕЖ

СТАДИЯ	ЛИСТ	ЛИСТОВ
Р		1

КиевЗНИИЭП

ФОРМАТ А3

МОЛОДЦОВА
ОПЕРАТОР СИСТЕМЫ
САПР КиевЗНИИЭП

ПОДПИСЬ И ДАТА | ВЗАМ. ИНВ. №
ИНВ. № ПОДЛ.

https://zavodjbi.com/

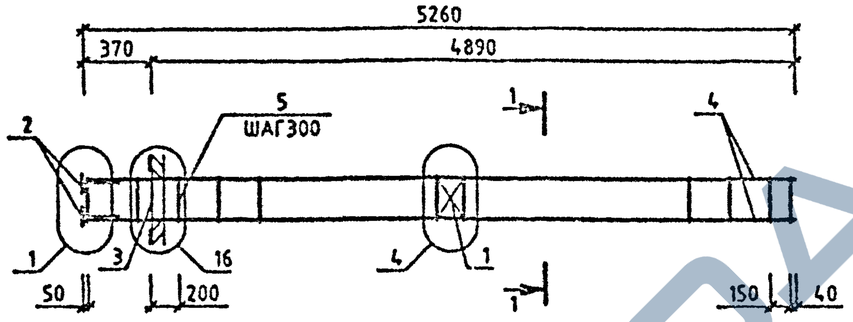

МАРКА	ПОЗ.	МАРКА АРМАТУРНОГО ИЗДЕЛИЯ	КОЛ. ШТ.	МАССА, КГ 1 ШТ.	МАССА, КГ ВСЕГО	ОБОЗНАЧЕНИЕ ДОКУМЕНТА 1.020-1/87.
КП-120	1	С-2	1	1.1	1.1	2-11 К01
	2	МН-2	4	1.1	4.4	2-11 К04
	3	МН-12	1	34.9	34.9	2-11 К10
	4	Ф16 А-Ш L=5240	4	8.27	33.08	БЧ
	5	ХМ-1	19	0.31	5.86	2-11 К11
				ИТОГО:	79.34	

УЗЛЫ СМ.1.020-1/87.2-6 У
ТЕХНИЧЕСКИЕ ТРЕБОВАНИЯ СМ. 1.020-1/87.2-6 ТТ
АРМАТУРА КЛАССОВ А-Ш, А-I ПО ГОСТ 5781-82

1-1

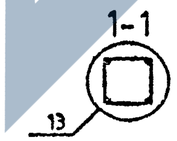

НАЧ.ОТД.	ГОРОХОВ		
Н.КОНТР.	СИТНИК		
ГИП	СИТНИК		
ПРОВЕРИЛ	ЛУКАШУК		
РАЗРАБ.	МОЛОДЦОВА		

1.020-1/87.2-6 К074

КАРКАС ПРОСТРАНСТВЕННЫЙ КП-120 СБОРОЧНЫЙ ЧЕРТЕЖ

СТАДИЯ	ЛИСТ	ЛИСТОВ
Р		1

КиевЗНИИЭП

ФОРМАТ А3

САПР КиевЗНИИЭП
ОПЕРАТОР СИСТЕМЫ
МОЛОДЦОВА

ИНВ.№ ПОДЛ. | ПОДПИСЬ И ДАТА | ВЗАМ. ИНВ.№

https://zavodjbi.com/

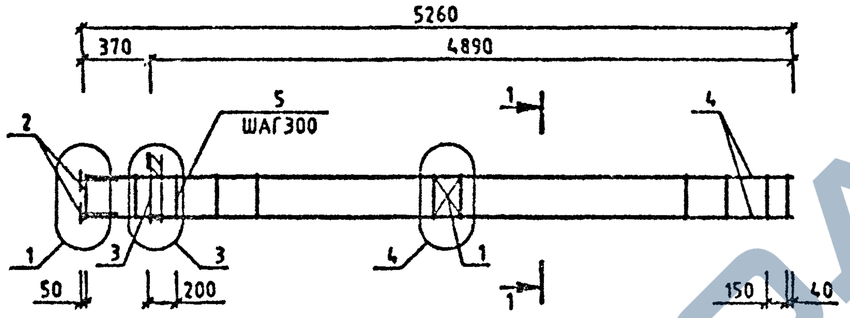

МАРКА	ПОЗ.	МАРКА АРМАТУРНОГО ИЗДЕЛИЯ	КОЛ. ШТ.	МАССА, КГ 1 ШТ.	МАССА, КГ ВСЕГО	ОБОЗНАЧЕНИЕ ДОКУМЕНТА 1.020-1/87.
КП-121	1	С-2	1	1.1	1.1	2-11 К01
	2	МН-2	4	1.1	4.4	2-11 К04
	3	МН-5	1	9.35	9.35	2-11 К05
	4	Ф16 А-Ш L=5240	4	8.27	33.08	БЧ
	5	ХМ-1	19	0.31	5.88	2-11 К11
				ИТОГО:	53.80	

МАРКА	ПОЗ.	МАРКА АРМАТУРНОГО ИЗДЕЛИЯ	КОЛ. ШТ.	МАССА, КГ 1 ШТ.	МАССА, КГ ВСЕГО	ОБОЗНАЧЕНИЕ ДОКУМЕНТА 1.020-1/87.
КП-122	1	С-2	1	1.1	1.1	2-11 К01
	2	МН-2	4	1.1	4.4	2-11 К04
	3	МН-7	1	12.95	12.95	2-11 К07
	4	Ф16 А-Ш L=5240	4	8.27	33.08	БЧ
	5	ХМ-1	19	0.31	5.86	2-11 К11
				ИТОГО:	57.40	

УЗЛЫ СМ.1.020-1/87.2-6 У
ТЕХНИЧЕСКИЕ ТРЕБОВАНИЯ СМ. 1.020-1/87.2-6 ТТ
АРМАТУРА КЛАССОВ А-Ш, А-I ПО ГОСТ 5781-82

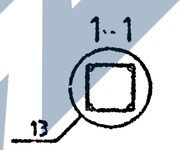

НАЧ.ОТД.	ГОРОХОВ		
Н.КОНТР.	СИТНИК		
ГИП	СИТНИК		
ПРОВЕРИЛ	ЛУКАШУК		
РАЗРАБ.	МОЛОДЦОВА		

1.020-1/87.2-6 К075

КАРКАС ПРОСТРАНСТВЕННЫЙ КП-121,КП-122 СБОРОЧНЫЙ ЧЕРТЕЖ

СТАДИЯ	ЛИСТ	ЛИСТОВ
Р		1

КиевЗНИИЭП

МОЛОДЦОВА
ОПЕРАТОР СИСТЕМЫ
САПР КиевЗНИИЭП
ВЗАМ.ИНВ.№
ПОДПИСЬ И ДАТА
ИНВ.№ ПОДЛ.

ФОРМАТ А3

https://zavodjbi.com/
ЗАВОД ЖБИ

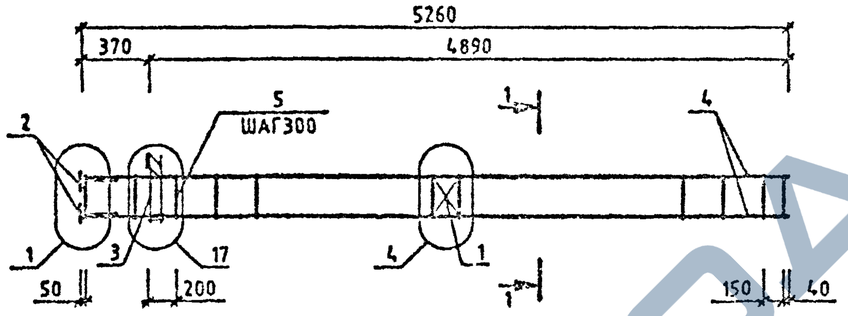

МАРКА	ПОЗ.	МАРКА АРМАТУРНОГО ИЗДЕЛИЯ	КОЛ. ШТ.	МАССА, КГ		ОБОЗНАЧЕНИЕ ДОКУМЕНТА 1.020-1/87.
				1 ШТ.	ВСЕГО	
КП-123	1	С-2	1	1.1	1.1	2-11 К01
	2	МН-2	4	1.1	4.4	2-11 К04
	3	МН-11	1	25.23	25.23	2-11 К09
	4	Ф16 А-Ш L=5240	4	8.27	33.08	БЧ
	5	ХМ-1	19	0.31	5.86	2-11 К11
				ИТОГО: 69.67		

УЗЛЫ СМ.1.020-1/87.2-6 У
ТЕХНИЧЕСКИЕ ТРЕБОВАНИЯ СМ. 1.020-1/87.2-6 ТТ
АРМАТУРА КЛАССОВ А-Ш, А-I ПО ГОСТ 5781-82

1-1

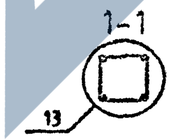

НАЧ.ОТД.	ГОРОХОВ		
Н.КОНТР.	СИТНИК		
ГИП	СИТНИК		
ПРОВЕРИЛ	ЛУКАШУК		
РАЗРАБ.	МОЛОДЦОВА		

1.020-1/87.2-6 К076

КАРКАС ПРОСТРАНСТВЕННЫЙ КП-123 СБОРОЧНЫЙ ЧЕРТЕЖ

СТАДИЯ	ЛИСТ	ЛИСТОВ
Р		1

КиевЗНИИЭП

ФОРМАТ А3

МОЛОДЦОВА
ОПЕРАТОР СИСТЕМЫ
САПР
ВЗАМ. ИНВ.№
ПОДПИСЬ И ДАТА
ИНВ.№ ПОДЛ.

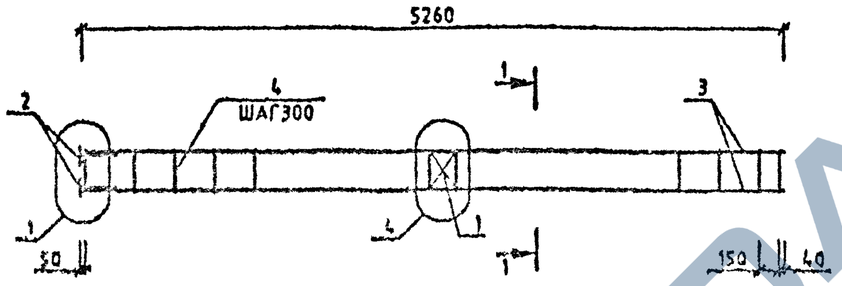

МАРКА	ПОЗ.	МАРКА АРМАТУРНОГО ИЗДЕЛИЯ	КОЛ. ШТ.	МАССА, КГ		ОБОЗНАЧЕНИЕ ДОКУМЕНТА 1.020-1/87.
				1 ШТ.	ВСЕГО	
КП-124	1	С-2	1	1.1	1.1	2-11 К01
	2	МН-2	4	1.1	4.4	2-11 К04
	3	916 А-Ш L=5240	4	8.27	33.08	БЧ
	4	ХМ-1	19	0.31	5.86	2-11 К11
				ИТОГО:	44.44	

УЗЛЫ СМ.1.020-1/87.2-6 У
ТЕХНИЧЕСКИЕ ТРЕБОВАНИЯ СМ. 1.020-1/87.2-6 ТТ
АРМАТУРА КЛАССОВ А-Ш, А-I ПО ГОСТ 5781-82

1-1

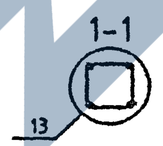

НАЧ.ОТД.	ГОРОХОВ		
Н.КОНТР.	СИТНИК		
ГИП	СИТНИК		
ПРОВЕРИЛ	ЛУКАШУК		
РАЗРАБ.	НОЛОДЦОВА		

1.020-1/87.2-6 К077

КАРКАС ПРОСТРАНСТВЕННЫЙ КП-124
СБОРОЧНЫЙ ЧЕРТЕЖ

СТАДИЯ	ЛИСТ	ЛИСТОВ
Р		1

КиевЗНИИЭП

ФОРМАТ А3

НОЛОДЦОВА
ОПЕРАТОР СИСТЕМЫ
САПР КиевЗНИИЭП

ВЗАМ. ИНВ. №
ПОДПИСЬ И ДАТА
ИНВ. № ПОДЛ.

ЗАВОД ЖБИ
https://zavodjbi.com/

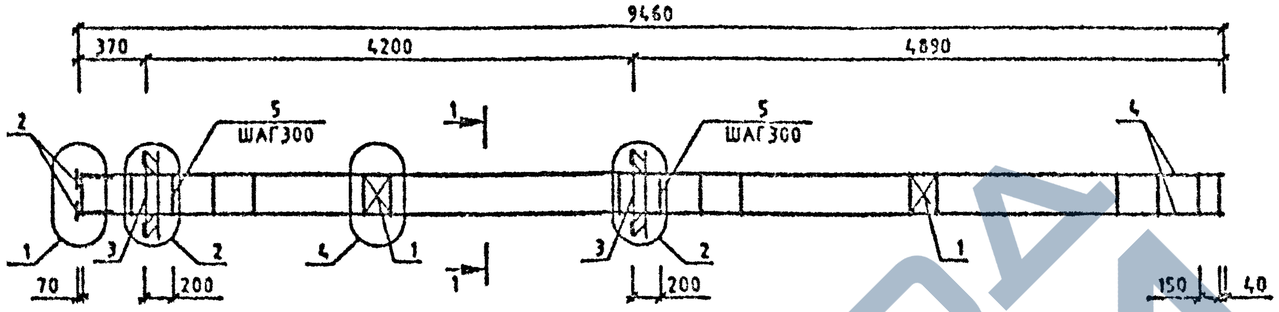

МАРКА	ПОЗ.	МАРКА АРМАТУРНОГО ИЗДЕЛИЯ	КОЛ. ШТ.	МАССА, КГ 1 ШТ.	МАССА, КГ ВСЕГО	ОБОЗНАЧЕНИЕ ДОКУМЕНТА 1.020-1/87.
КП-125	1	С-2	2	1.1	2.19	2-11 К01
	2	МН-2	4	1.1	4.4	2-11 К04
	3	МН-6	2	15.1	30.2	2-11 К06
	4	Ф20 А-Ш L=9440	4	23.28	93.12	БЧ
	5	ХМ-1	33	0.31	10.18	2-11 К11
				ИТОГО:	140.1	

МАРКА	ПОЗ.	МАРКА АРМАТУРНОГО ИЗДЕЛИЯ	КОЛ. ШТ.	МАССА, КГ 1 ШТ.	МАССА, КГ ВСЕГО	ОБОЗНАЧЕНИЕ ДОКУМЕНТА 1.020-1/87.
КП-126	1	С-2	2	1.1	2.19	2-11 К01
	2	МН-2	4	1.1	4.4	2-11 К04
	3	МН-8	2	19.78	39.57	2-11 К08
	4	Ф20 А-Ш L=9440	4	23.28	93.12	БЧ
	5	ХМ-1	33	0.31	10.18	2-11 К11
				ИТОГО:	149.47	

1-1

13

УЗЛЫ СМ.1.020-1/87.2-6 У
ТЕХНИЧЕСКИЕ ТРЕБОВАНИЯ СМ. 1.020-1/87.2-6 ТТ
АРМАТУРА КЛАССОВ А-Ш, А-I ПО ГОСТ 5781-82

НАЧ.ОТД.	ГОРОХОВ	
Н.КОНТР.	СИТНИК	
ГИП	СИТНИК	
ПРОВЕРИЛ	ЛУКАШУК	
РАЗРАБ.	МОЛОДЦОВА	

1.020-1/87.2-6 К078

КАРКАС ПРОСТРАНСТВЕННЫЙ КП-125,КП-126 СБОРОЧНЫЙ ЧЕРТЕЖ

СТАДИЯ	ЛИСТ	ЛИСТОВ
Р		1

КиевЗНИИЭП

МОЛОДЦОВА
ОПЕРАТОР СИСТЕМЫ
САПР КиевЗНИИЭП

ВЗАМ. ИНВ.№
ПОДПИСЬ И ДАТА
ИНВ.№ ПОДЛ.

ФОРМАТ А3

https://zavodjbi.com/

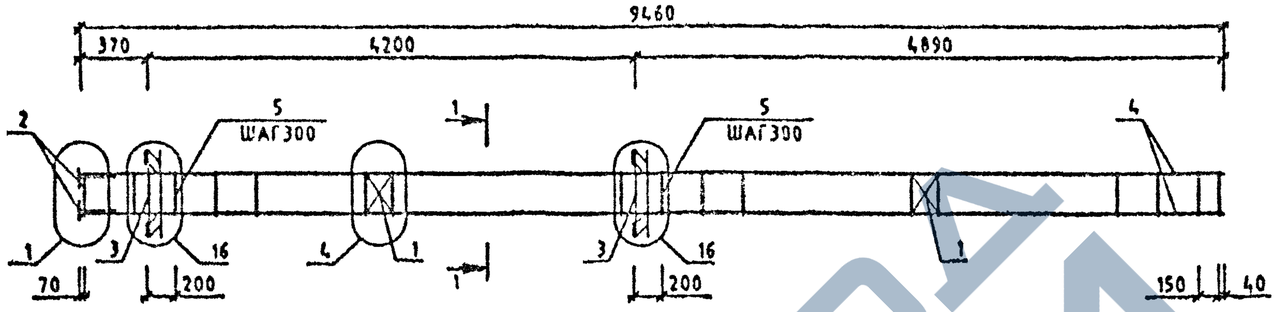

МАРКА	ПОЗ.	МАРКА АРМАТУРНОГО ИЗДЕЛИЯ	КОЛ. ШТ.	МАССА, КГ 1 ШТ.	МАССА, КГ ВСЕГО	ОБОЗНАЧЕНИЕ ДОКУМЕНТА 1.020-1/87.
КП-127	1	С-2	2	1.1	2.19	2-11 К01
	2	МН-2	4	1.1	4.4	2-11 К04
	3	МН-12	2	34.9	69.8	2-11 К10
	4	Ø20 А-Ш L=9440	4	23.28	93.12	БЧ
	5	ХМ-1	33	0.31	10.18	2-11 К11
				ИТОГО: 179.7		

УЗЛЫ СМ.1.020-1/87.2-6 У
ТЕХНИЧЕСКИЕ ТРЕБОВАНИЯ СМ. 1.020-1/87.2-6 ТТ
АРМАТУРА КЛАССОВ А-Ш, А-I ПО ГОСТ 5781-82

1-1
13

НАЧ.ОТД.	ГОРОХОВ		
Н.КОНТР.	СИТНИК		
ГИП	СИТНИК		
ПРОВЕРИЛ	ЛУКАШУК		
РАЗРАБ.	МОЛОДЦОВА		

1.020-1/87.2-6 К079

КАРКАС ПРОСТРАНСТВЕННЫЙ КП-127 СБОРОЧНЫЙ ЧЕРТЕЖ

СТАДИЯ	ЛИСТ	ЛИСТОВ
Р		1

КиевЗНИИЭП

ФОРМАТ А3

САПР КиевЗНИИЭП
СПЕЦИАЛИСТ СИСТЕМЫ
МОЛОДЦОВА

ВЗАМ. ИНВ.№
ПОДПИСЬ И ДАТА
ИНВ.№ ПОДЛ.

https://zavodjbi.com/

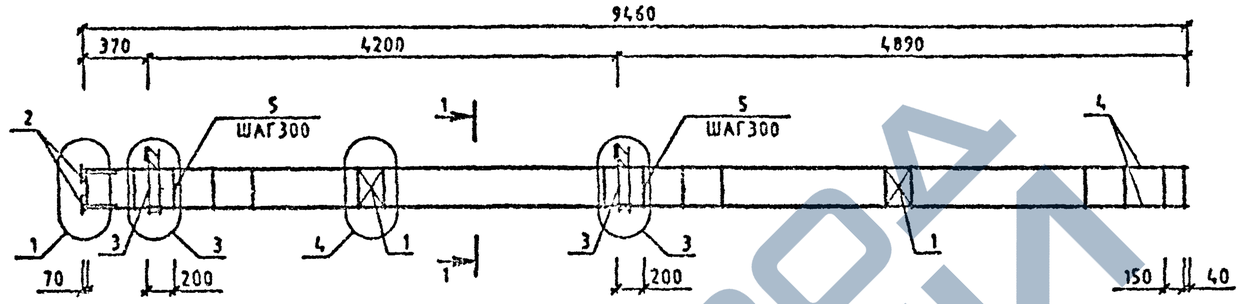

МАРКА	ПОЗ.	МАРКА АРМАТУРНОГО ИЗДЕЛИЯ	КОЛ. ШТ.	МАССА, КГ 1 ШТ.	МАССА, КГ ВСЕГО	ОБОЗНАЧЕНИЕ ДОКУМЕНТА 1.020-1/87.
КП-128	1	С-2	2	1.1	2.19	2-11 К01
	2	МН-2	4	1.1	4.4	2-11 К04
	3	МН-5	2	9.35	18.71	2-11 К05
	4	Ф20 А-Ш L=9440	4	23.28	93.12	БЧ
	5	ХМ-1	33	0.31	10.18	2-11 К11
				ИТОГО:	128.61	

МАРКА	ПОЗ.	МАРКА АРМАТУРНОГО ИЗДЕЛИЯ	КОЛ. ШТ.	МАССА, КГ 1 ШТ.	МАССА, КГ ВСЕГО	ОБОЗНАЧЕНИЕ ДОКУМЕНТА 1.020-1/87.
КП-129	1	С-2	2	1.1	2.19	2-11 К01
	2	МН-2	4	1.1	4.4	2-11 К04
	3	МН-7	2	12.95	25.91	2-11 К07
	4	Ф20 А-Ш L=9440	4	23.28	93.12	БЧ
	5	ХМ-1	33	0.31	10.18	2-11 К11
				ИТОГО:	135.81	

УЗЛЫ СМ.1.020-1/87.2-6 У
ТЕХНИЧЕСКИЕ ТРЕБОВАНИЯ СМ. 1.020-1/87.2-6 ТТ
АРМАТУРА КЛАССОВ А-Ш, А-I ПО ГОСТ 5781-82

1-1

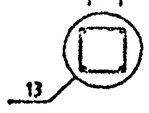

НАЧ.ОТД.	ГОРОХОВ	
Н.КОНТР.	СИТНИК	
ГИП	СИТНИК	
ПРОВЕРИЛ	ЛУКАШУК	
РАЗРАБ.	МОЛОДЦОВА	

1.020-1/87.2-6 К080

КАРКАС ПРОСТРАНСТВЕННЫЙ КП-128,КП-129 СБОРОЧНЫЙ ЧЕРТЕЖ

СТАДИЯ	ЛИСТ	ЛИСТОВ
Р		1

КиевЗНИИЭП

МОЛОДЦОВА
ОПЕРАТОР СИСТЕМЫ
САПР КиевЗНИИЭП

ПОДПИСЬ И ДАТА
ВЗАМ. ИНВ.№
ИНВ.№ ПОДЛ.

ФОРМАТ А3

https://zavodjbi.com/
ЗАВОД ЖБИ

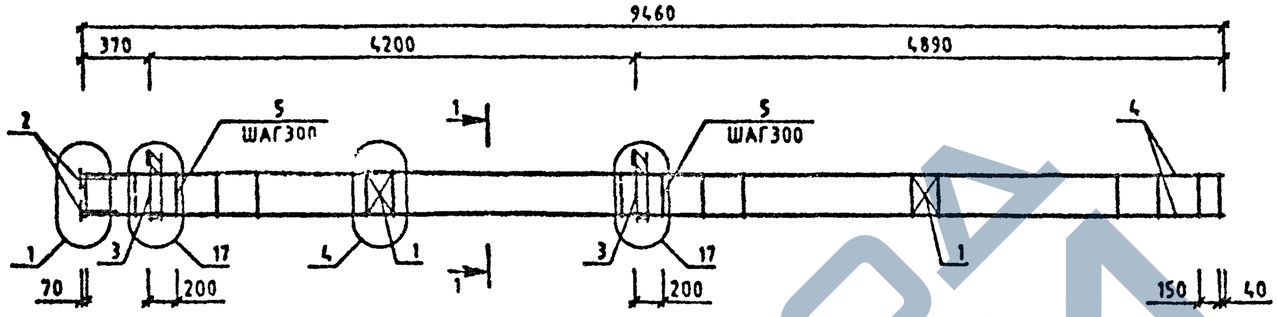

МАРКА	ПОЗ.	МАРКА АРМАТУРНОГО ИЗДЕЛИЯ	КОЛ. ШТ.	МАССА, КГ		ОБОЗНАЧЕНИЕ ДОКУМЕНТА 1.020-1/87.
				1 ШТ.	ВСЕГО	
КП-130	1	С-2	2	1.1	2.19	2-11 К01
	2	МН-2	4	1.1	4.4	2-11 К04
	3	МН-11	2	25.23	50.47	2-11 К09
	4	Ф20 А-Ш L=9440	4	23.28	93.12	БЧ
	5	ХМ-1	33	0.31	10.18	2-11 К11
				ИТОГО:	160.37	

УЗЛЫ СМ.1.020-1/87.2-6 У
ТЕХНИЧЕСКИЕ ТРЕБОВАНИЯ СМ. 1.020-1/87.2-6 ТТ
АРМАТУРА КЛАССОВ А-Ш, А-I ПО ГОСТ 5781-82

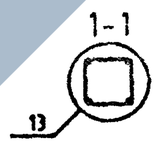

НАЧ.ОТД.	ГОРОХОВ		
Н.КОНТР.	СИТНИК		
ГИП	СИТНИК		
ПРОВЕРИЛ	ЛУКАШУК		
РАЗРАБ.	МОЛОДЦОВА		

1.020-1/87.2-6 К081

КАРКАС ПРОСТРАНСТВЕННЫЙ КП-130 СБОРОЧНЫЙ ЧЕРТЕЖ

СТАДИЯ	ЛИСТ	ЛИСТОВ
Р		4

КиевЗНИИЭП

ФОРМАТ А3

МОЛОДЦОВА
ОПЕРАТОР СИСТЕМЫ
САПР КиевЗНИИЭП

ПОДПИСЬ И ДАТА | ИНВ.№ ПОДЛ.

https://zavodjbi.com/

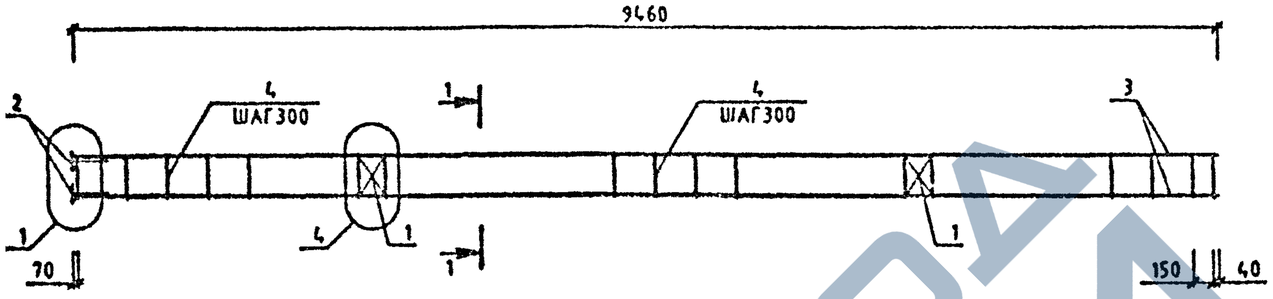

МАРКА	ПОЗ.	МАРКА АРМАТУРНОГО ИЗДЕЛИЯ	КОЛ. ШТ.	МАССА, КГ		ОБОЗНАЧЕНИЕ ДОКУМЕНТА 1.020-1/87.
				1 ШТ.	ВСЕГО	
КП-131	1	С-2	2	1.1	2.19	2-11 К01
	2	МН-2	4	1.1	4.4	2-11 К04
	3	920 А-V L=9440	4	23.28	93.12	БЧ
	4	ХМ-1	33	0.31	10.18	2-11 К11
				ИТОГО:	109.9	

УЗЛЫ СМ.1.020-1/87.2-6 У
ТЕХНИЧЕСКИЕ ТРЕБОВАНИЯ СМ. 1.020-1/87.2-6 ТТ
АРМАТУРА КЛАССОВ А-Ш, А-I ПО ГОСТ 5781-82

1-1

НАЧ.ОТД.	ГОРОХОВ		
Н.КОНТР.	СИТНИК		
ГИП	СИТНИК		
ПРОВЕРИЛ	ЛУКАШУК		
РАЗРАБ.	МОЛОДЦОВА		

1.020-1/87.2-6 К082

КАРКАС ПРОСТРАНСТВЕННЫЙ КП-131 СБОРОЧНЫЙ ЧЕРТЕЖ

СТАДИЯ	ЛИСТ	ЛИСТОВ
Р		1

КиевЗНИИЭП

ФОРМАТ А3

МОЛОДЦОВА
САПР КиевЗНИИЭП ОПЕРАТОР СИСТЕМЫ
ИНВ № ПОДЛ | ПОДПИСЬ И ДАТА | ВЗАМ ИНВ №

https://zavodjbi.com/

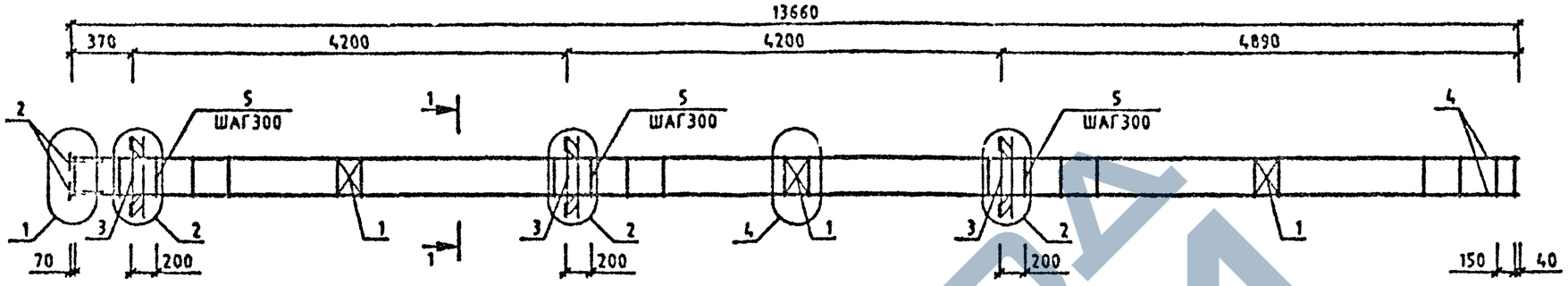

МАРКА	ПОЗ.	МАРКА АРМАТУРНОГО ИЗДЕЛИЯ	КОЛ. ШТ.	МАССА, КГ 1 ШТ.	МАССА, КГ ВСЕГО	ОБОЗНАЧЕНИЕ ДОКУМЕНТА 1.020-1/87.
КП-132	1	С-2	3	1.1	3.29	2-11 К01
	2	МН-2	4	1.1	4.4	2-11 К04
	3	МН-6	3	15.1	45.3	2-11 К06
	4	Ф20 А-Ш L=13640	4	33.64	134.55	БЧ
	5	ХМ-1	47	0.31	14.5	2-11 К11
				ИТОГО:	202.04	

МАРКА	ПОЗ.	МАРКА АРМАТУРНОГО ИЗДЕЛИЯ	КОЛ. ШТ.	МАССА, КГ 1 ШТ.	МАССА, КГ ВСЕГО	ОБОЗНАЧЕНИЕ ДОКУМЕНТА 1.020-1/87.
КП-133	1	С-2	3	1.1	3.29	2-11 К01
	2	МН-2	4	1.1	4.4	2-11 К04
	3	МН-6	3	19.78	59.35	2-11 К08
	4	Ф20 А-Ш L=13640	4	33.64	134.55	БЧ
	5	ХМ-1	47	0.31	14.5	2-11 К11
				ИТОГО:	216.1	

УЗЛЫ СМ.1.020-1/87.2-6 У
ТЕХНИЧЕСКИЕ ТРЕБОВАНИЯ СМ. 1/87.2-6 ТТ
АРМАТУРА КЛАССОВ А-Ш, А-I I. ГОСТ 5781-82

1-1

13

НАЧ.ОТД.	ГОРОХОВ		
Н.КОНТР.	СИТНИК		
ГИП	СИТНИК		
ПРОВЕРИЛ	ЛУКАШУК		
РАЗРАБ.	МОЛОДЦОВА		

1.020-1/87.2-6 К083

КАРКАС ПРОСТРАНСТВЕННЫЙ КП-132,КП-133 СБОРОЧНЫЙ ЧЕРТЕЖ

СТАДИЯ	ЛИСТ	ЛИСТОВ
Р		1

КиевЗНИИЭП

ФОРМАТ А3

МОЛОДЦОВА
ОПЕРАТОР СИСТЕМЫ
САПР КиевЗНИИЭП

ПОДПИСЬ И ДАТА | ВЗАМ. ИНВ.№ | № ПОДЛ.

https://zavodjbi.com/

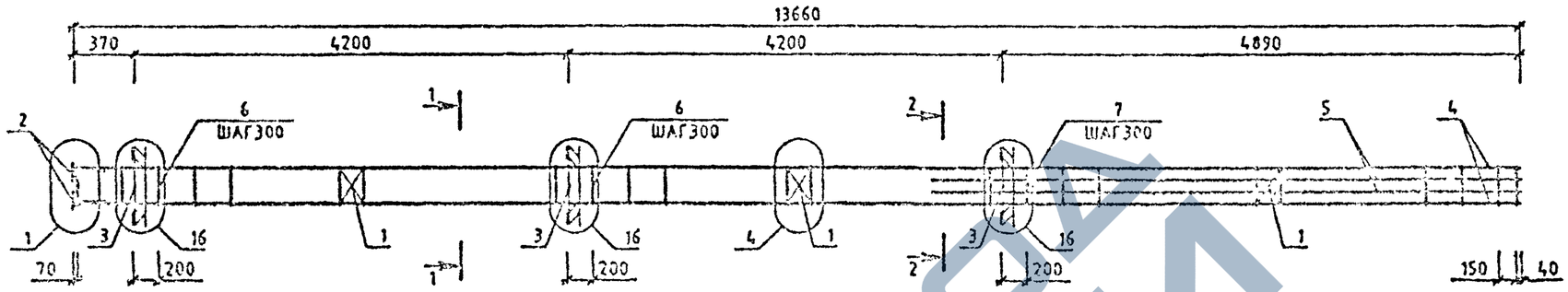

МАРКА	ПОЗ.	МАРКА АРМАТУРНОГО ИЗДЕЛИЯ	КОЛ. ШТ.	МАССА, КГ 1 ШТ.	МАССА, КГ ВСЕГО	ОБОЗНАЧЕНИЕ ДОКУМЕНТА 1.020-1/87.
КП-134	1	С-2	3	1.1	3.29	2-11 К01
	2	МН-2	4	1.1	4.4	2-11 К04
	3	МН-12	3	34.9	104.7	2-11 К10
	4	Ø20 А-Ш L=13640	4	33.64	134.55	Б4
	5	Ø22 А-Ш L=5490	4	16.30	65.53	Б4
	6	ХМ-1	20	0.31	6.64	2-11 К11
	7	ХМ-2	19	0.56	10.22	2-11 К11
				ИТОГО:	331.83	

УЗЛЫ СМ.1.020-1/87.2-6 У
ТЕХНИЧЕСКИЕ ТРЕБОВАНИЯ СМ. 1.020-1/87.2-6 ТТ
АРМАТУРА КЛАССОВ А-Ш, А-I ПО ГОСТ 5781-82

1-1

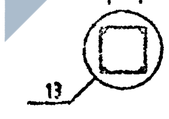

2-2

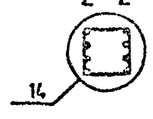

НАЧ.ОТД.	ГОРОХОВ		
Н.КОНТР.	СИТНИК		
ГИП	СИТНИК		
ПРОВЕРИЛ	ЛУКАШУК		
РАЗРАБ.	МОЛОДЦОВА		

1.020-1/87.2-6 К084

КАРКАС ПРОСТРАНСТВЕННЫЙ КП-134 СБОРОЧНЫЙ ЧЕРТЕЖ

СТАДИЯ	ЛИСТ	ЛИСТОВ
Р		1

КиевЗНИИЭП

ФОРМАТ А3

САПР КЖ ЗНИИЭП

ОПЕРАТОР МОЛОДЦОВА

ПОДПИСЬ И ДАТА | ВЗАМ. ИНВ.№

ИНВ.№ ПОДЛ.

https://zavodjbi.com/

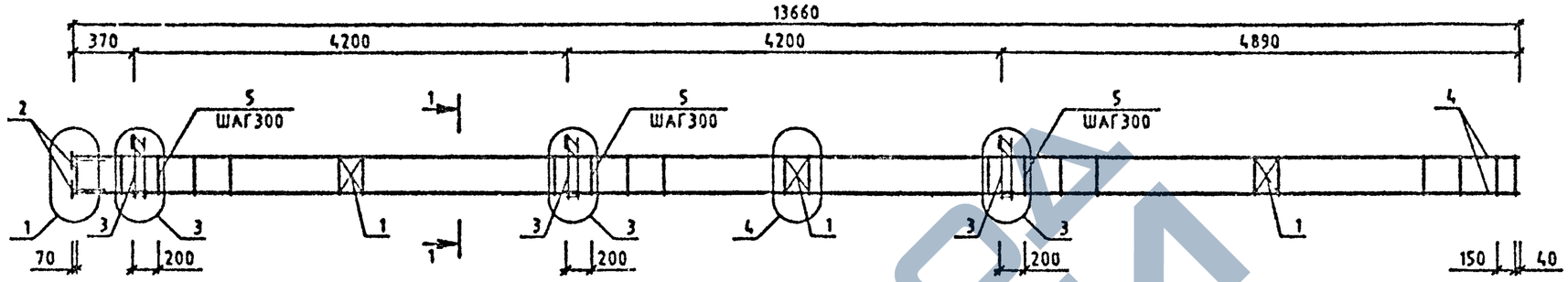

МАРКА	ПОЗ.	МАРКА АРМАТУРНОГО ИЗДЕЛИЯ	КОЛ. ШТ.	МАССА, КГ 1 ШТ.	МАССА, КГ ВСЕГО	ОБОЗНАЧЕНИЕ ДОКУМЕНТА 1.020-1/87.
КП-135	1	С-2	3	1.1	3.29	2-11 К01
	2	МН-2	4	1.1	4.4	2-11 К04
	3	МН-5	3	9.35	28.06	2-11 К05
	4	Ф20 А-Ш L=13640	4	33.64	134.55	Б4
	5	ХМ-1	47	0.31	14.5	2-11 К11
				ИТОГО:	184.81	

МАРКА	ПОЗ.	МАРКА АРМАТУРНОГО ИЗДЕЛИЯ	КОЛ. ШТ.	МАССА, КГ 1 ШТ.	МАССА, КГ ВСЕГО	ОБОЗНАЧЕНИЕ ДОКУМЕНТА 1.020-1/87.
КП-136	1	С-2	3	1.1	3.29	2-11 К01
	2	МН-2	4	1.1	4.4	2-11 К04
	3	МН-7	3	12.95	38.86	2-11 К07
	4	Ф20 А-Ш L=13640	4	33.64	134.55	Б4
	5	ХМ-1	47	0.31	14.5	2-11 К11
				ИТОГО:	195.61	

УЗЛЫ СМ.1.020-1/87.2-6 У
ТЕХНИЧЕСКИЕ ТРЕБОВАНИЯ СМ. 1.020-1/87.2-6 ТТ
АРМАТУРА КЛАССОВ А-Ш, А-I ПО ГОСТ 5781-82

1-1
13

НАЧ.ОТД.	ГОРОХОВ		
Н.КОНТР.	СИТНИК		
ГИП	СИТНИК		
ПРОВЕРИЛ	ЛУКАШУК		
РАЗРАБ.	МОЛОДЦОВА		

1.020-1/87.2-6 К085

КАРКАС ПРОСТРАНСТВЕННЫЙ КП-135,КП-136 СБОРОЧНЫЙ ЧЕРТЕЖ

СТАДИЯ	ЛИСТ	ЛИСТОВ
Р		1

КиевЗНИИЭП

ФОРМАТ А3

МОЛОДЦОВА
ОПЕРАТОР СИСТЕМЫ
САПР КиевЗНИИЭП

ПОДП. | ПОДПИСЬ И ДАТА | ВЗАМ. ИНВ №

https://zavodjbi.com/

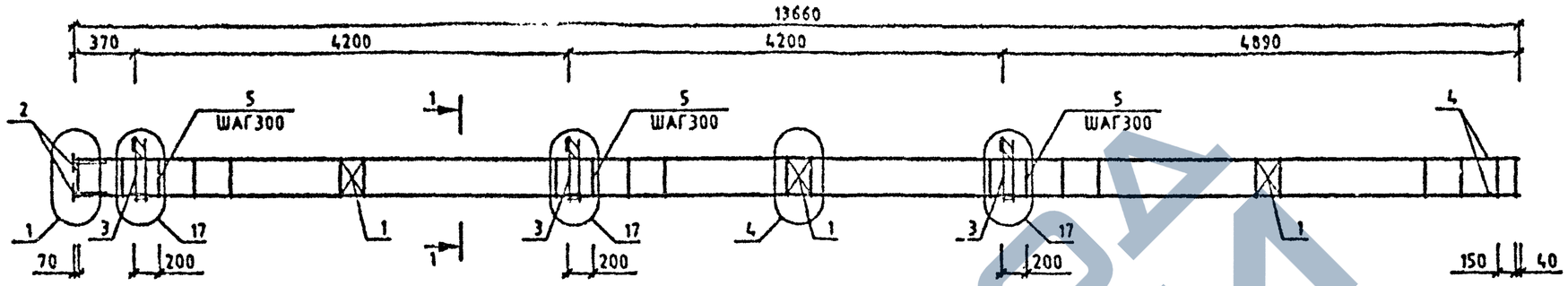

МАРКА	ПОЗ.	МАРКА АРМАТУРНОГО ИЗДЕЛИЯ	КОЛ. ШТ.	МАССА, КГ 1 ШТ.	МАССА, КГ ВСЕГО	ОБОЗНАЧЕНИЕ ДОКУМЕНТА 1.020-1/87.
КП-137	1	С-2	3	1.1	3.29	2-11 К01
	2	МН-2	4	1.1	4.4	2-11 К04
	3	МН-11	3	25.23	75.7	2-11 К09
	4	⌀20 А-Ш L=13640	4	33.64	134.55	БЧ
	5	ХМ-1	47	0.31	14.5	2-11 К11
				ИТОГО:	232.45	

УЗЛЫ СМ.1.020-1/87.2-6 У
ТЕХНИЧЕСКИЕ ТРЕБОВАНИЯ СМ. 1.020-1/87.2-6 ТТ
АРМАТУРА КЛАССОВ А-Ш, А-I ПО ГОСТ 5781-82

1-1

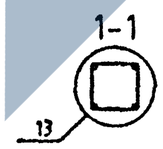

НАЧ.ОТД.	ГОРОХОВ		
Н.КОНТР.	СИТНИК		
ГИП	СИТНИК		
ПРОВЕРИЛ	ЛУКАШУК		
РАЗРАБ.	МОЛОДЦОВА		

1.020-1/87.2-6 К086

КАРКАС ПРОСТРАНСТВЕННЫЙ КП-137 СБОРОЧНЫЙ ЧЕРТЕЖ

СТАДИЯ	ЛИСТ	ЛИСТОВ
Р		1

КиевЗНИИЭП

ФОРМАТ А3

МОЛОДЦОВА
ОПЕРАТОР СИСТЕМЫ
САПР КиевЗНИИЭП

ПОДПИСЬ И ДАТА
ВЗАМ. ИНВ №
ИНВ № ПОДЛ.

https://zavodjbi.com/

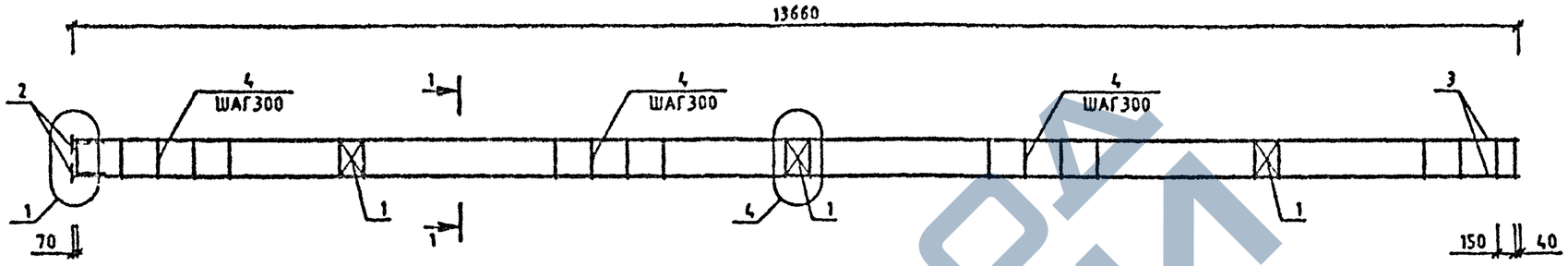

МАРКА	ПОЗ.	МАРКА АРМАТУРНОГО ИЗДЕЛИЯ	КОЛ. ШТ.	МАССА, КГ		ОБОЗНАЧЕНИЕ ДОКУМЕНТА 1.020-1/87.
				1 ШТ.	ВСЕГО	
КП-138	1	С-2	3	1.1	3.29	2-11 К01
	2	МН-2	4	1.1	4.4	2-11 К04
	3	Ø20 А-Ш L=13640	4	33.64	134.55	БЧ
	4	ХМ-1	47	0.31	14.5	2-11 К11
				ИТОГО:	156.75	

УЗЛЫ СМ.1.020-1/87.2-6 У
ТЕХНИЧЕСКИЕ ТРЕБОВАНИЯ СМ. 1.020-1/87.2-6 ТТ
АРМАТУРА КЛАССОВ А-Ш, А-I ПО ГОСТ 5781-82

1-1

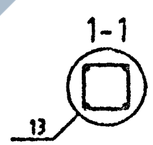

НАЧ.ОТД.	ГОРОХОВ		
Н.КОНТР.	СИТНИК		
ГИП	СИТНИК		
ПРОВЕРИЛ	ЛУКАШУК		
РАЗРАБ.	МОЛОДЦОВА		

1.020-1/87.2-6 К087

КАРКАС ПРОСТРАНСТВЕННЫЙ КП-138 СБОРОЧНЫЙ ЧЕРТЕЖ

СТАДИЯ	ЛИСТ	ЛИСТОВ
Р		1

КиевЗНИИЭП

ФОРМАТ А3

МОЛОДЦОВА
ОПЕРАТОР СИСТЕМЫ
САПР КиевЗНИИЭП

ВЗАМ. ИНВ № | ПОДПИСЬ И ДАТА | ИНВ № ПОДЛ.

https://zavodjbi.com/

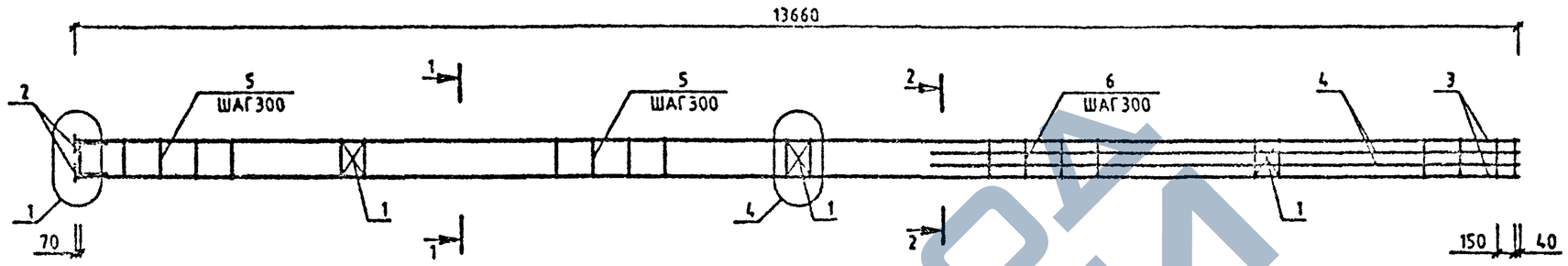

МАРКА	ПОЗ.	МАРКА АРМАТУРНОГО ИЗДЕЛИЯ	КОЛ. ШТ.	МАССА, КГ		ОБОЗНАЧЕНИЕ ДОКУМЕНТА 1.020-1/87.
				1 ШТ.	ВСЕГО	
КП-139	1	С-2	3	1.1	3.29	2-11 К01
	2	МН-2	4	1.1	4.4	2-11 К04
	3	Ф20 А-Ш L=13640	4	33.64	134.55	БЧ
	4	Ф25 А-Ш L=5490	4	21.15	84.62	БЧ
	5	ХМ-1	28	0.31	8.64	2-11 К11
	6	ХМ-2	19	0.56	10.72	2-11 К11
				ИТОГО: 246.23		

УЗЛЫ СМ.1.020-1/87.2-6 У
ТЕХНИЧЕСКИЕ ТРЕБОВАНИЯ СМ. 1.020-1/87.2-6 ТТ
АРМАТУРА КЛАССОВ А-Ш, А-I ПО ГОСТ 5781-82

1-1

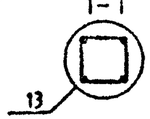

НАЧ.ОТД.	ГОРОХОВ		
Н.КОНТР.	СИТНИК		
ГИП	СИТНИК		
ПРОВЕРИЛ	ЛУКАШУК		
РАЗРАБ.	МОЛОДЦОВА		

1.020-1/87.2-6 К088

КАРКАС ПРОСТРАНСТВЕННЫЙ КП-139
СБОРОЧНЫЙ ЧЕРТЕЖ

СТАДИЯ	ЛИСТ	ЛИСТОВ
Р		1

КиевЗНИИЭП

ФОРМАТ А3

МОЛОДЦОВА
ОПЕРАТОР СИСТЕМЫ
САПР КиевЗНИИЭП

ВЗАМ. ИНВ.№
ПОДПИСЬ И ДАТА
ИНВ.№ ПОДЛ.

https://zavodjbi.com/
ЗАВОД ЖБИ

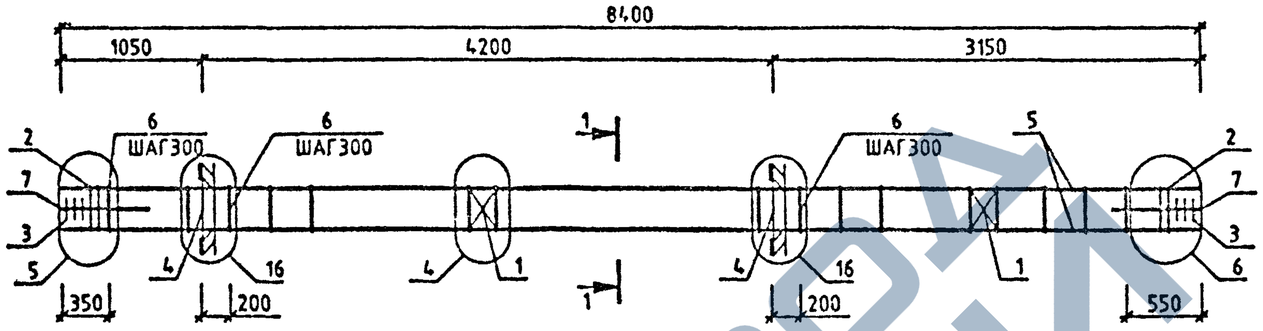

МАРКА	ПОЗ.	МАРКА АРМАТУРНОГО ИЗДЕЛИЯ	КОЛ. ШТ.	МАССА,КГ 1 ШТ.	МАССА,КГ ВСЕГО	ОБОЗНАЧЕНИЕ ДОКУМЕНТА 1.020-1/87.
КП-146	1	С-2	2	1.1	2.2	2-11 К01
	2	СКА-3	4	3.37	13.48	2-11 К02
	3	СКА-4	6	2 23	13.38	2-11 К03
	4	МН-12	2	34.9	69.8	2-11 К10
	5	Ф20 А-Ш L=8400	4	20.72	82 86	БЧ
	6	ХМ-1	26	0.31	8.02	2-11 К11
	7	Ф6 А-I L=650	8	0.14	1 15	БЧ
				ИТОГО:	190.89	

УЗЛЫ СМ.1 020-1/87.2-6 У
ТЕХНИЧЕСКИЕ ТРЕБОВАНИЯ СМ. 1.020-1/87.2-6 ТТ
АРМАТУРА КЛАССОВ А-Ш, А-I ПО ГОСТ 5781-82

1-1

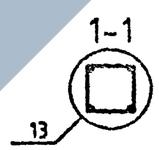

НАЧ.ОТД.	ГОРОХОВ		
Н.КОНТР.	СИТНИК		
ГИП	СИТНИК		
ПРОВЕРИЛ	ЛУКАШУК		
РАЗРАБ.	МОЛОДЦОВА		

1.020-1/87.2-6 К089

КАРКАС ПРОСТРАНСТВЕННЫЙ КП-140 СБОРОЧНЫЙ ЧЕРТЕЖ

СТАДИЯ	ЛИСТ	ЛИСТОВ
Р		

КиевЗНИИЭП

Формат А3

МОЛОДЦОВА
ОПЕРАТОР СИСТЕМЫ
КиевЗНИИЭП
ВЗАМ. ИНВ.№
ПОДПИСЬ И ДАТА
ИНВ.№ ПОДЛ.

https://zavodjbi.com/

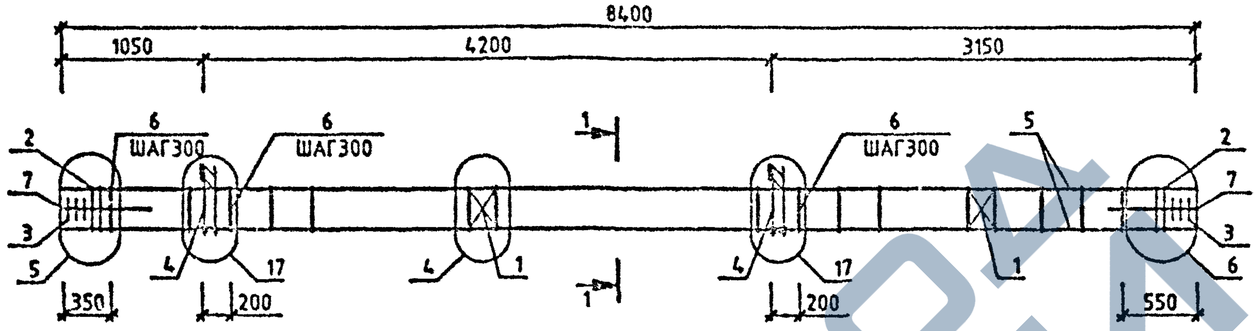

МАРКА	ПОЗ.	МАРКА АРМАТУРНОГО ИЗДЕЛИЯ	КОЛ. ШТ.	МАССА, КГ 1 ШТ.	МАССА, КГ ВСЕГО	ОБОЗНАЧЕНИЕ ДОКУМЕНТА 1.020-1/87.
КП-141	1	С-2	2	1.1	2.2	2-11 К01
	2	СКА-3	4	3.37	13.48	2-11 К02
	3	СКА-4	6	2.23	13.38	2-11 К03
	4	МН-11	2	25.23	50.47	2-11 К09
	5	Ф20 А-Ш L=8400	4	20.72	82.86	БЧ
	6	ХМ-1	26	0.31	8.02	2-11 К11
	7	Ф6 А-I L=650	8	0.14	1.15	БЧ
				ИТОГО:	171.56	

УЗЛЫ СМ.1.020-1/87.2-6 У
ТЕХНИЧЕСКИЕ ТРЕБОВАНИЯ СМ. 1.020-1/87.2-6 ТТ
АРМАТУРА КЛАССОВ А-Ш, А-I ПО ГОСТ 5781-82

1-1

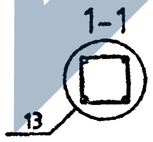

НАЧ.ОТД.	ГОРОХОВ		
Н.КОНТР.	СИТНИК		
ГИП	СИТНИК		
ПРОВЕРИЛ	ЛЕКАРЬУК		
РАЗРАБ.	МОЛОДЦОВА		

1.020-1/87.2-6 К090

КАРКАС ПРОСТРАНСТВЕННЫЙ КП-141 СБОРОЧНЫЙ ЧЕРТЕЖ

СТАДИЯ	ЛИСТ	ЛИСТОВ
Р		

КиевЗНИИЭП

МОЛОДЦОВА
СИТНИК
САПР КиевЗНИИЭП

ФОРМАТ А3

https://zavodjbi.com/

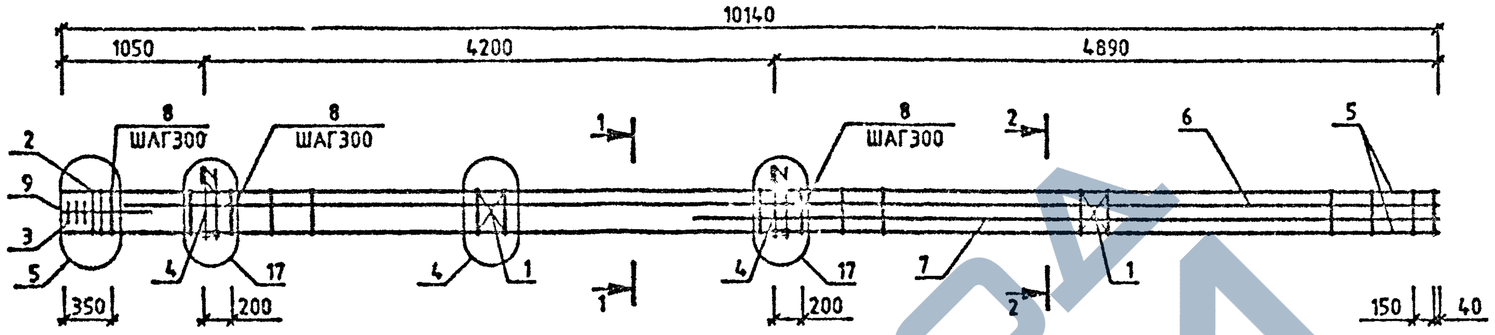

МАРКА	ПОЗ.	МАРКА АРМАТУРНОГО ИЗДЕЛИЯ	КОЛ. ШТ.	МАССА,КГ 1 ШТ.	МАССА,КГ ВСЕГО	ОБОЗНАЧЕНИЕ ДОКУМЕНТА 1.020-1/87.
КП-142	1	С-2	2	1.1	2.19	2-11 К01
	2	СКА-3	2	3.37	6.73	2-11 К02
	3	СКА-4	3	2.23	6.7	2-11 К03
	4	МН-11	2	25.23	50.47	2-11 К09
	5	Ф20 А-Ш L=10140	4	25.01	100.03	БЧ
	6	Ф28 А-Ш L=9690	2	46.84	93.68	БЧ
	7	Ф28 А-Ш L=5490	2	26.54	53.07	БЧ
	8	ХМ-2	34	0.56	19.18	2-11 К11
	9	Ф6 А-I L=650	4	0.14	0.58	БЧ
				ИТОГО:	312.59	

МАРКА	ПОЗ.	МАРКА АРМАТУРНОГО ИЗДЕЛИЯ	КОЛ. ШТ.	МАССА,КГ 1 ШТ.	МАССА,КГ ВСЕГО	ОБОЗНАЧЕНИЕ ДОКУМЕНТА 1.020-1/87.
КП-143	1	С-2	2	1.1	2.19	2-11 К01
	2	СКА-3	2	3.37	6.73	2-11 К02
	3	СКА-4	3	2.23	6.7	2-11 К03
	4	МН-11	2	25.23	50.47	2-11 К09
	5	Ф22 А-Ш L=10140	4	30.26	121.03	БЧ
	6	Ф36 А-Ш L=9690	2	77.43	154.85	БЧ
	7	Ф36 А-Ш L=5490	2	43.87	87.73	БЧ
	8	ХМ-3	34	0.91	30.81	2-11 К11
	9	Ф6 А-I L=650	4	0.14	0.58	БЧ
				ИТОГО:	461.08	

УЗЛЫ СМ.1.020-1/87.2-6 У
ТЕХНИЧЕСКИЕ ТРЕБОВАНИЯ СМ. 1.020-1/87.2-6 ТТ
АРМАТУРА КЛАССОВ А-Ш, А-I ПО ГОСТ 5781-82

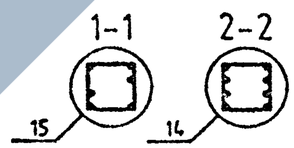

НАЧ.ОТД.	ГОРОХОВ		
Н.КОНТР.	СИТНИК		
ГИП	СИТНИК		
ПРОВЕРИЛ	ЛУКАШУК		
РАЗРАБ.	МОЛОДЦОВА		

1.020-1/87.2-6 К091

КАРКАС ПРОСТРАНСТВЕННЫЙ КП-142,КП-143 СБОРОЧНЫЙ ЧЕРТЕЖ

СТАДИЯ	ЛИСТ	ЛИСТОВ
Р		

КиевЗНИИЭП

ФОРМАТ А3

САПР КиевЗНИИЭП
ОПЕРАТОР СИСТЕМЫ
МОЛОДЦОВА

ВЗАМ. ИНВ.№
ПОДПИСЬ И ДАТА
ИНВ.№ ПОДЛ.

https://zavodjbi.com/

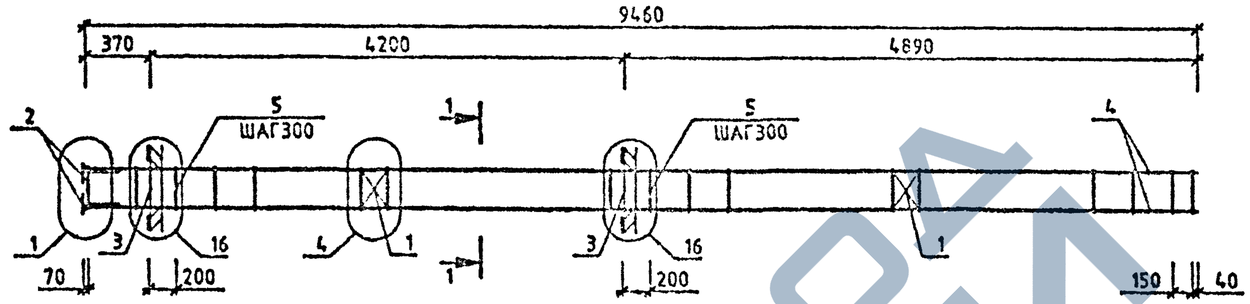

МАРКА	ПОЗ.	МАРКА АРМАТУРНОГО ИЗДЕЛИЯ	КОЛ. ШТ.	МАССА, КГ		ОБОЗНАЧЕНИЕ ДОКУМЕНТА 1.020-1/87.
				1 ШТ.	ВСЕГО	
КП-144	1	С-2	2	1.1	2.19	2-11 К01
	2	МН-2	4	1.1	4.4	2-11 К04
	3	МН-12	2	34.9	69.8	2-11 К10
	4	Ф25 А-Ш L=9440	4	36.37	145.48	БЧ
	5	ХМ-1	33	0.31	10.18	2-11 К11
				ИТОГО	232.05	

УЗЛЫ СМ.1.020-1/87.2-6 У
ТЕХНИЧЕСКИЕ ТРЕБОВАНИЯ СМ. 1.020-1/87.2-6 ТТ
АРМАТУРА КЛАССОВ А-Ш, А-I ПО ГОСТ 5781-82

1-1

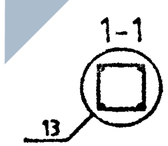

САПР КиевЗНИИЭП
ОПЕРАТОР СИСТЕМЫ
МОЛОДЦОВА

ВЗАМ. ИНВ.№
ПОДПИСЬ И ДАТА
ИНВ.№ ПОДЛ.

НАЧ.ОТД.	ГОРОХОВ		
Н.КОНТР.	СИТНИК		
ГИП	СИТНИК		
ПРОВЕРИЛ	ЛУКАШУК		
РАЗРАБ.	МОЛОДЦОВА		

1.020-1/87.2-6 К092

КАРКАС ПРОСТРАНСТВЕННЫЙ КП-144 СБОРОЧНЫЙ ЧЕРТЕЖ

СТАДИЯ	ЛИСТ	ЛИСТОВ
Р		1

КиевЗНИИЭП

ФОРМАТ А3

https://zavodjbi.com/
ЗАВОД ЖБИ

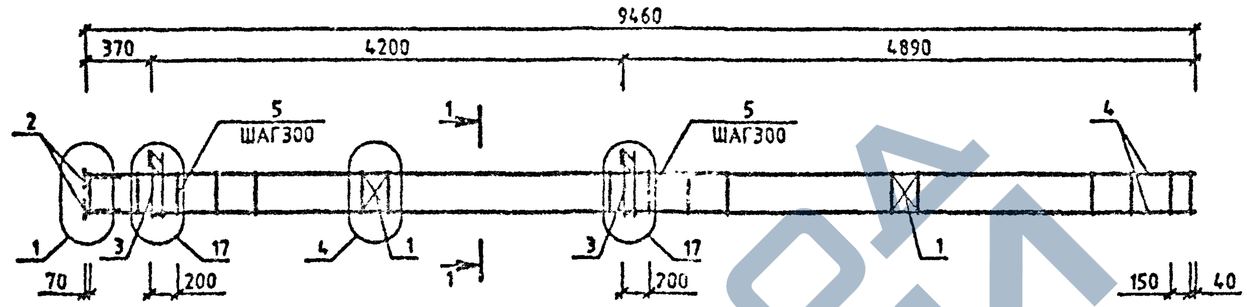

МАРКА	ПОЗ.	МАРКА АРМАТУРНОГО ИЗДЕЛИЯ	КОЛ. ШТ.	МАССА, КГ 1 ШТ.	МАССА, КГ ВСЕГО	ОБОЗНАЧЕНИЕ ДОКУМЕНТА 1.020-1/87.
КП-145	1	С-2	2	1.1	2.19	2-11 К01
	2	МН-2	4	1.1	4.4	2-11 К04
	3	МН-11	2	25.23	50.47	2-11 К09
	4	Ф22 А-Ш L=9440	4	28.17	112.68	БЧ
	5	ХМ-1	33	0 31	10.18	2-11 К11
				ИТОГО:	179.92	

УЗЛЫ СМ.1.020-1/87.2-6 У
ТЕХНИЧЕСКИЕ ТРЕБОВАНИЯ СМ. 1.020-1/87.2-6 ТТ
АРМАТУРА КЛАССОВ А-Ш, А-I ПО ГОСТ 5781-82

1-1
13

НАЧ.ОТД.	ГОРОХОВ		
Н.КОНТР.	СИТНИК		
ГИП	СИТНИК		
ПРОВЕРИЛ	ЛУКАШУК		
РАЗРАБ.	МОЛОДЦОВА		

1.020-1/87.2-6 К093

КАРКАС ПРОСТРАНСТВЕННЫЙ КП-145 СБОРОЧНЫЙ ЧЕРТЕЖ

СТАДИЯ	ЛИСТ	ЛИСТОВ
Р		1

КиевЗНИИЭП

МОЛОДЦОВА
ОПЕРАТОР СИСТЕМЫ
САПР КиевЗНИИЭП

ВЗАМ. ИНВ.№
ПОДПИСЬ И ДАТА
ИНВ.№ ПОДЛ.

ФОРМАТ А3

ЗАВОД ЖБИ

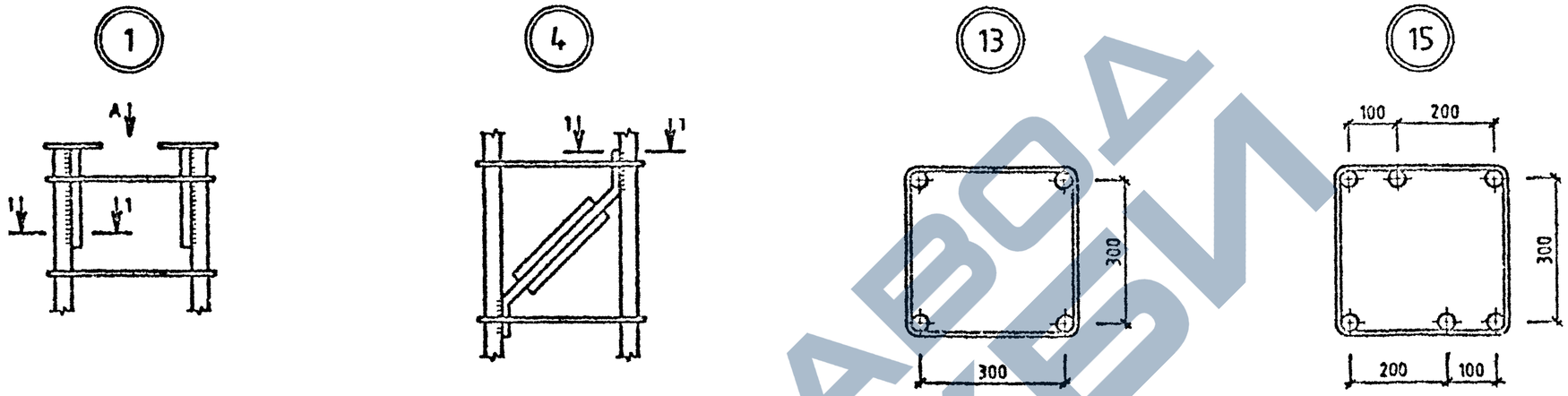

ВИД А

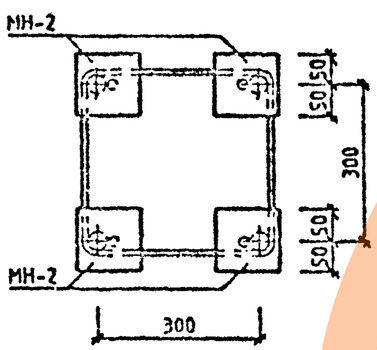

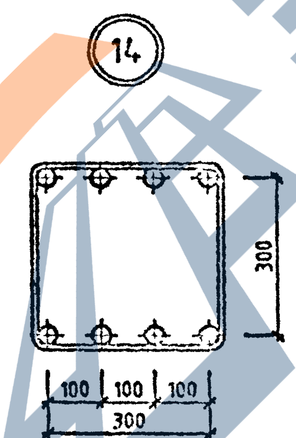

1-1

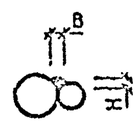

РУЧНУЮ ЭЛЕКТРОДУГОВУЮ СВАРКУ АРМАТУРНЫХ СТЕРЖНЕЙ ПРОИЗВОДИТЬ ПО СН 393-78 "ИНСТРУКЦИЯ ПО СВАРКЕ СОЕДИНЕНИЙ АРМАТУРЫ И ЗАКЛАДНЫХ ДЕТАЛЕЙ ЖЕЛЕЗОБЕТОННЫХ КОНСТРУКЦИЙ"

НАЧ.ОТД	ГОРОХОВ		
Н.КОНТР.	СИТНИК		
ГИП	СИТНИК		
ПРОВЕРИЛ	МОЛОДЦОВА		
РАЗРАБ.	ЛУКАШУК		

1.020-1/87.2-6 У

УЗЛЫ

СТАДИЯ	ЛИСТ	ЛИСТОВ
Р	1	3

КиевЗНИИЭП

ЛУКАШУК

ОПЕРАТОР СИСТЕМЫ

САПР КиевЗНИИЭП

ВЗАМ. ИНВ.№ | ПОДПИСЬ И ДАТА | ИНВ.№ ПОДЛ.

ФОРМАТ А3

https://zavodjbi.com/

САПР КиевЗНИИЭП
ОПЕРАТОР СИСТЕМЫ
ЛУКАШУК

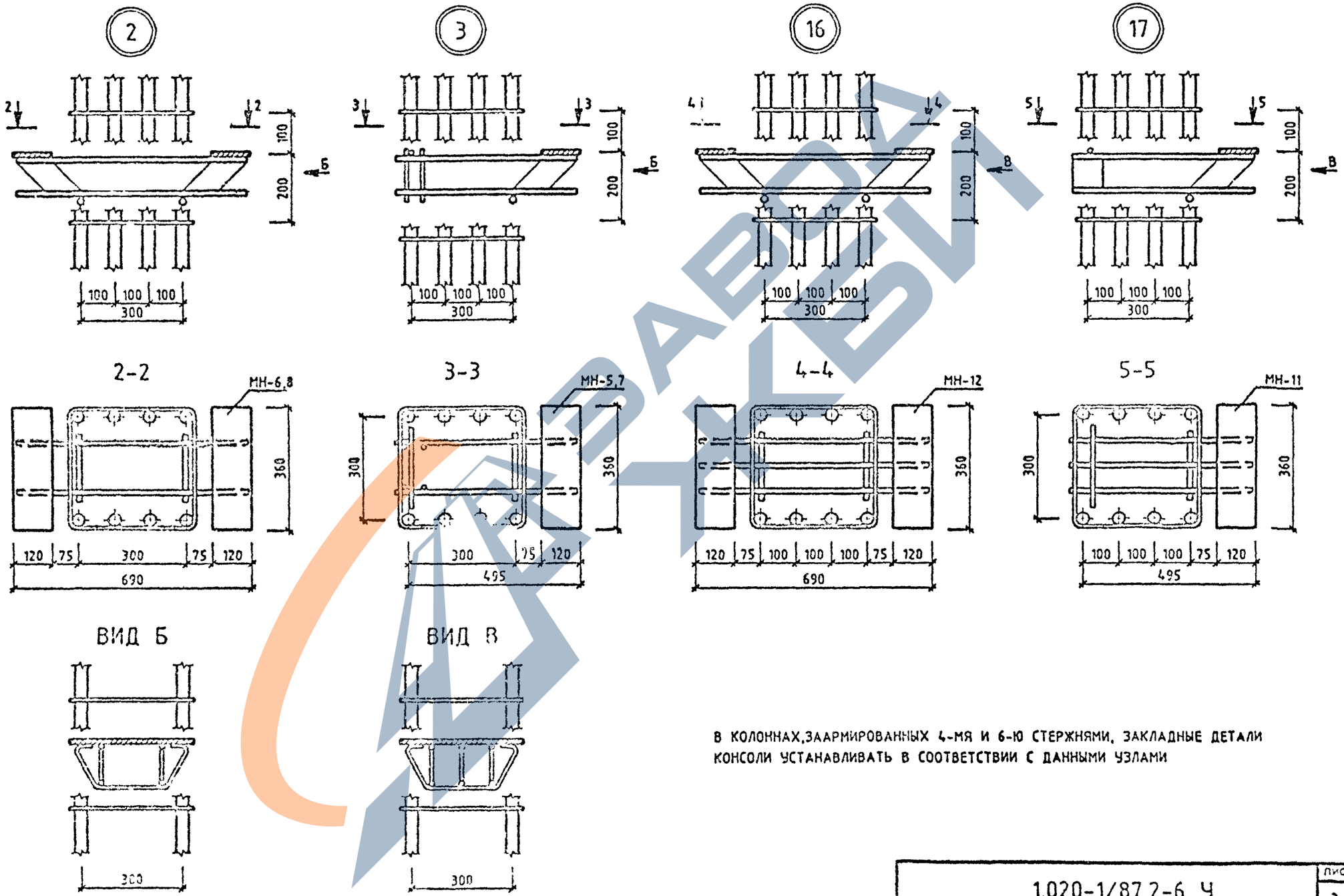

В КОЛОННАХ,ЗААРМИРОВАННЫХ 4-МЯ И 6-Ю СТЕРЖНЯМИ, ЗАКЛАДНЫЕ ДЕТАЛИ КОНСОЛИ УСТАНАВЛИВАТЬ В СООТВЕТСТВИИ С ДАННЫМИ УЗЛАМИ

ЗАВОД ЖБИ

ФОРМАТ А3

ВЗАМ. ИНВ.№
ПОДП. И ДАТА
ИНВ.№ ПОДЛ.

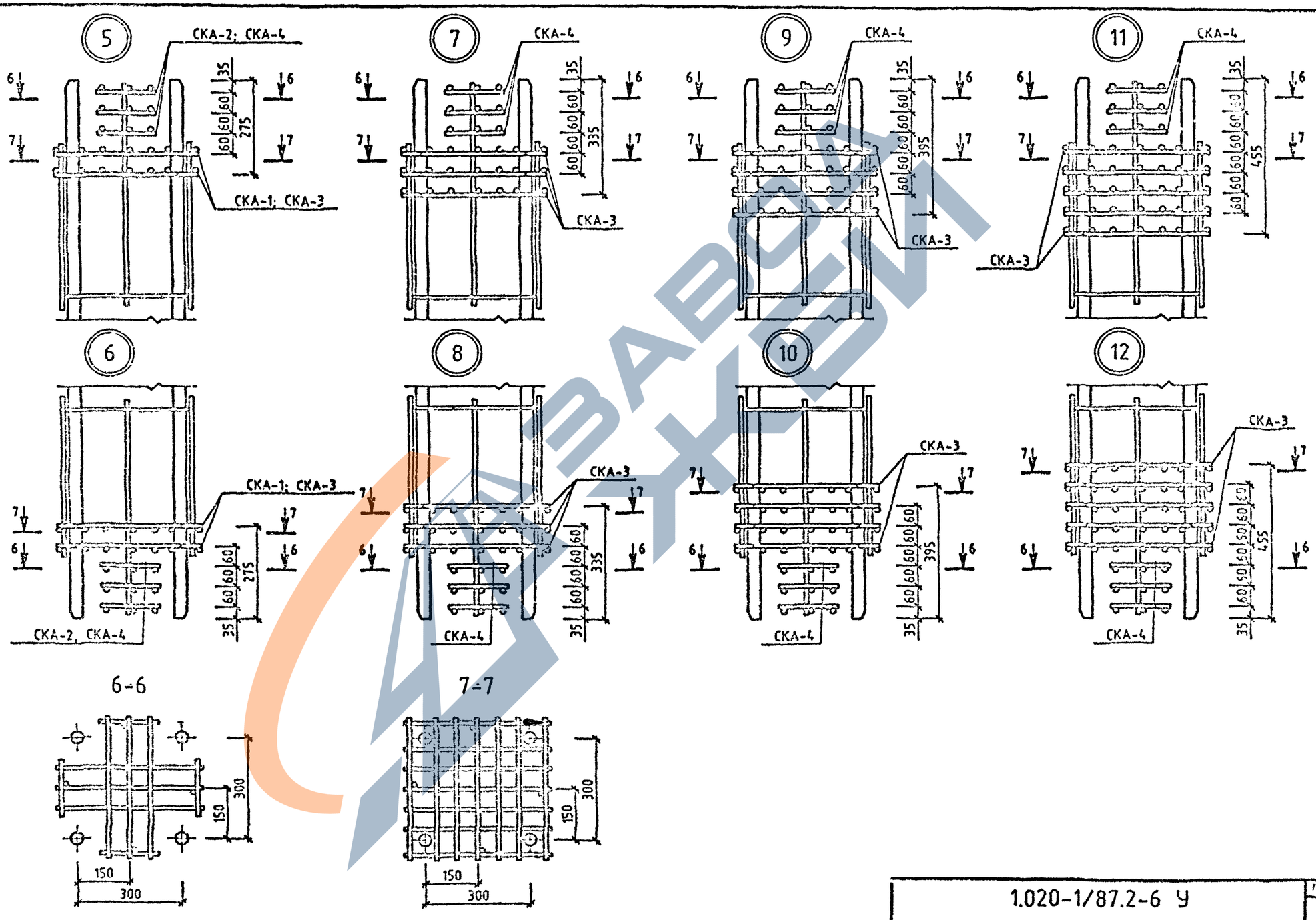
5
СКА-2; СКА-4
СКА-1; СКА-3
35
60
60
60
275
6
7
7
6
7
6
7
6